# Tabela de peças

## Peças originais

Tabela de preços recomendados de venda ao público.
Novembro 2025



Roca


A pensar em si
e no seu conforto
Macolide
banho, cozinha e revestimento
After all this time?
Always
+351 211 633 633
www.macolide.pt | info@macolide.pt
Banho | Cozinha | Revestimento

# Guia rápido

## Pesquisa manual por série

1. Identificar o produto e as séries a que a peça de substituição pertence, utilizando o índice de documentos.
2. Identificar a peça sobressalente no desenho explodido.
3. Examinar a tabela de peças sobressalentes para encontrar o número correto da peça (se necessário, aplicar o acabamento).

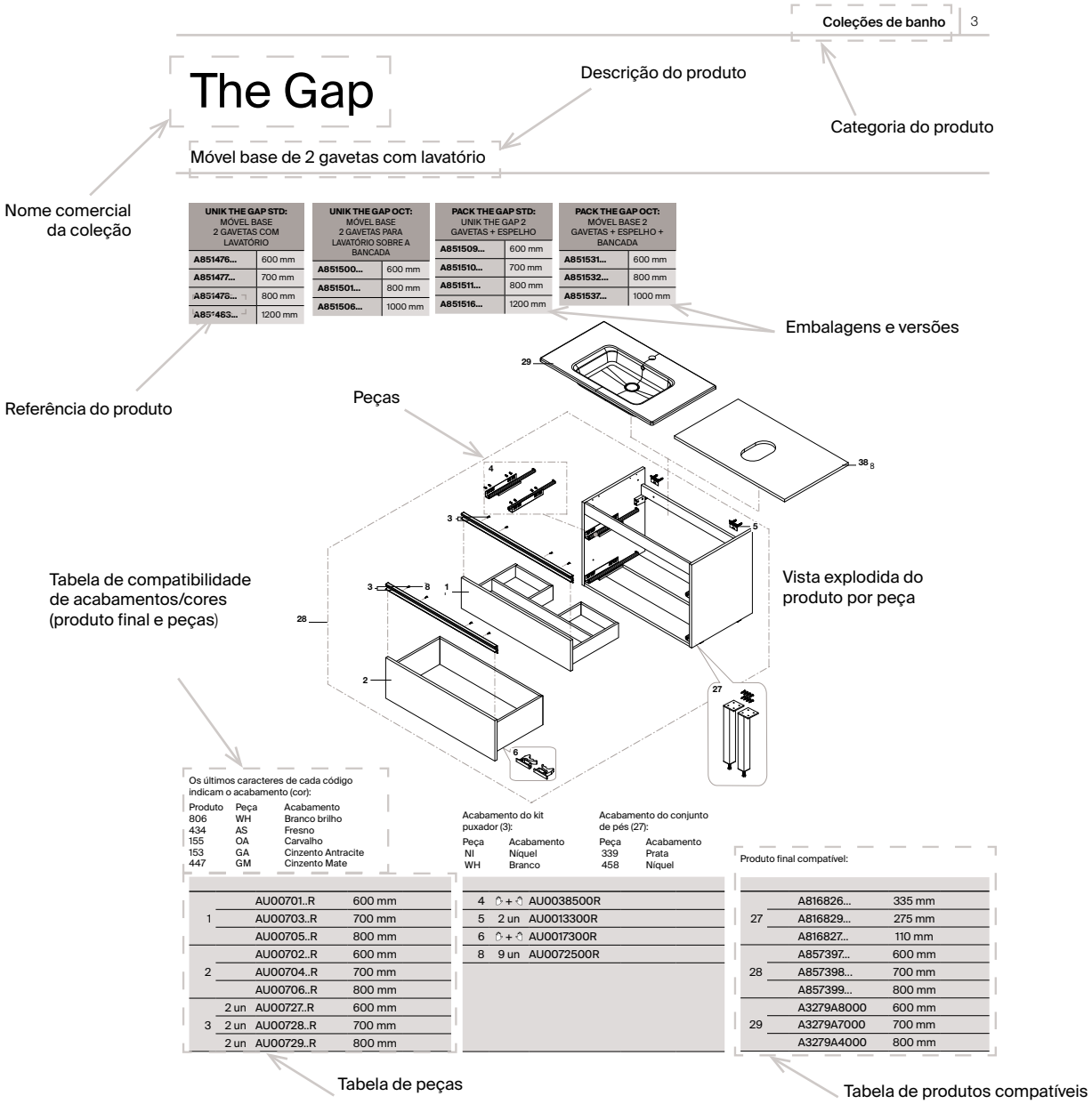


## Pesquisa digital por referência

1. Abrir o documento em formato .pdf.
2. Introduzir na pesquisa a referência do produto, exceto os últimos 3 dígitos.
3. A pesquisa leva-o à página correspondente do produto, uma vez identificada a peça sobressalente no desenho explodido e o seu código na tabela de peças sobressalentes.

## Site de peças originais spareparts.roca.com/pt/pt/

# Índice


**6 Peças Originais Top 100**

**12 Banheiras**

13 Surfex®
16 Stonex®
22 Válvulas para banheiras

**23 Bases de duche**

24 Válvulas para bases de duche
25 Senceramic®
26 Stonex®
31 Acrílicos
34 Sistemas In-Drain

**36 Coleções de banho**

37 W+W
38 Beyond
41 Carmen (versão antiga)
42 Hall
43 Inspira Square / Round
44 Dama
76 Amberes
77 Khroma
78 Mecanismos universais
80 Outros mecanismos
81 Fixações e peças originais
83 Peças mecanismos originais
88 Peças Originais
89 Assentos e tampos
89 Inspira Square / Round
90 Dama-N
91 Ona
93 The Gap Square
97 The Gap Round
98 Debba Square
99 Debba Round
100 Victoria
102 Civic
103 Meridian-N
105 Tura
106 Artigos descontinuados
108 Outras séries de assentos e tampos

**119 Espaços públicos**

**120 Acessibilidade**

120 Access
121 Access Pro
122 Access Comfort
123 Public Touchless
124 Public
125 Victoria Pro
127 Site
128 Proton
129 Euret
130 Spun
131 Hall
132 Chic
133 Mural e Urinett
134 Urito, Mini, Wing e Track

**135 Torneiras temporizadas**

135 Instant
136 Instant Care
137 Instant Foot
138 Instant Pro
139 Fluent
140 Sprint-N
142 Sprint
143 Avant
146 Outras séries de torneiras temporizadas

**147 Fluxómetros**

147 Fluxómetro Gem
148 Aqualine Basic
148 Aqualine Plus
149 Aqualine
150 Aqualine de encastrar
151 Aqualine Confort
152 Fluxómetros de encastrar
153 Outras séries de fluxómetros

**153 Pia hospitalar**

153 Pia hospitalar

**154 Lavatórios**

155 Surfex® lavatórios configuráveis
157 Valvúlas de descarga Surfex®
158 Lavatórios Stonex®
160 Ohtake
161 Horizon
162 Element

**164 Torneiras e colunas**

166 Nu
173 Insignia
177 Pals
181 L90 C
182 L90
189 Naia
193 Ona
199 Evol
200 Thesis
203 Lanta
204 Targa-N
210 Targa
214 Atlas
218 Malva
220 Monodin-N
222 Cala
224 L20
227 Alfa
228 Victoria Plus
231 Victoria
233 Loft
238 Carmen
241 Brava-N
244 Termostática de grande caudal
245 T-2000
246 T-1000 Square
247 T-1000 Round
250 T-500
253 Victoria (T-500)
255 Puzzle-T
257 Puzzle
258 RocaBox Universal
259 RocaBox Moconomando
260 RocaBox Termostática
261 Cala RocaBox
262 Victoria Pro
264 M2-N
266 Modena
267 Moai
271 Singles
272 Barcelona / BCN
273 Logica-N
275 Monodin
277 Florentina
279 Element
280 Brava
283 Hide & Seat
284 Frontalis
285 Singles Open
286 Urban
287 Esmai
289 Gante
290 T-5000 (Panama)
291 Amura
293 Touch

# Índice


295 Monojet
296 Vectra
297 Betap
299 Loft Elite
301 Verona
303 Prada
304 Kendo
305 Silver Shadow-Crown
307 M2
308 Logica
310 Monodin Top
312 Victoria Plus
313 Brava Retro
316 Atai
319 Duches, chuveiros e barras
322 Embelezadores, índices e espelhos
323 Manípulos para misturadoras monocomando
326 Manípulos
327 Índices
328 Castelos
329 Cartuchos
330 Inversores e desviadores
333 Flexível de alimentação
334 Flexível de alimentação e duche
335 Perlatores, quebra-jatos e economizadores
338 Descargas universais para lavatório e bidé
339 Peças para válvulas de esgoto
340 Complementos de fixação torneira ao lavatório / bancada
341 Outras peças

**342 Colunas de duche**

342 Deck-T
343 Level-T
344 Index-T
347 Even-T Square
349 Even-T Round
350 Even-T
351 Victoria-T
353 Victoria-T Plus
357 Victoria Basic
358 Victoria-T Basic
360 Even-M
362 Vega, Vega Plus
363 L-20
364 Victoria-Monocomando Plus
366 Victoria Monocomando Basic
368 Deck M, Deck S
369 Victoria-C
370 Loft
371 Victoria Connect
372 Carmen
373 Kits de duche
374 Conjunto de duche

**375 Canos para banheira**

375 Insignia
375 Lanta

**376 Kit de duche para bidé**

376 Flowdream
376 Be Fresh

**378 Misturadora para lava-louça**

378 Syra
379 Syra-F
380 Glera Pro
381 Glera
382 Ona
383 Cala
384 L90
385 Mencia
386 L20
388 Victoria
390 Victoria Plus

**391 Inversores**

391 Inversores

**392 Desviadores**

392 Desviadores

**393 Acessórios**

394 Tempo
396 Allegro
397 Carmen
398 Hotels Classic
400 Hotels
403 Hotels Square
404 Hotels Round
407 Rubik
408 Record
409 Victoria
411 Victoria (antigo)
415 Sonata
417 Compas
420 Outros acessórios de metal
423 Superinox mate

**424 Acessórios de aço inox**

424 Outros acessórios de aço inox

**425 Acessórios de porcelana**

425 Acessórios de porcelana

**426 Acessórios de resina**

426 Ona
427 Rondo
428 Ice

**429 Outros acessórios e toalheiros**

429 Extra

**430 Lava-louças**

431 Quarzex®
435 Aço inox
449 Gres
450 Silacryl

**453 Sistemas de instalação**

454 Sistemas Duplo One
460 Placas de acionamento One
462 Sistemas Duplo S
463 Placas de acionamento Duplo S
464 Sistemas Duplo
480 Placas de acionamento
485 Duplo Retro

**488 Onde nos encontrar**

**489 Serviço Técnico Roca**


Os preços indicados são unitários e não incluem IVA.
A presente tabela anula as anteriores.

As peças cujo preço é indicado com a nomenclatura N.D. ainda não estão disponíveis para venda.
Partes cujo código incorpora dígitos indefinidos tais como ... ou XXX mostram o preço do acabamento mais comum.


© Roca S. A., Portugal 2025.
No âmbito da política de desenvolvimento contínuo dos seus produtos, a Roca reserva-se o direito de alterar, a qualquer momento e sem aviso prévio, qualquer um dos modelos e itens descritos na presente publicação. Por este motivo, a Roca não garante a disponibilidade dos produtos, nem que as especificações, cores, formas e demais caraterísticas aqui presentes correspondam, em todas as circunstâncias, às reais. Os ambientes que se reproduzem são meramente decorativos, sem que, na composição dos mesmos, tenham sido consideradas possíveis exigências técnicas de instalação. É proibida a reprodução total ou parcial do conteúdo da presente publicação, exceto com autorização expressa da Roca.

| | | | | |
|---|---|---|---|---|
| 1<br>**AH0001800R**<br>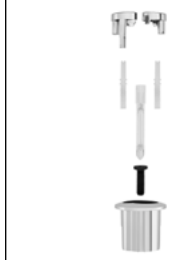 | 2<br>**AI0002100R**<br> | 3<br>**A526005510**<br>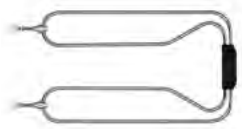 | 4<br>**AV0007900R**<br> | 5<br>**AH0001700R**<br> |
| 6<br>**AV0007400R**<br> | 7<br>**AV0007700R**<br> | 8<br>**AI0001200R**<br> | 9<br>**AH0001600R**<br> | 10<br>**AH0002100R**<br> |
| 11<br>**AV0025600R**<br> | 12<br>**A525092709**<br> | 13<br>**AH0007100R**<br> | 14<br>**AV0012400R**<br> | 15<br>**AV0031300R**<br> |
| 16<br>**AV0009400R**<br> | 17<br>**AH0005300R**<br> | 18<br>**AI0002900R**<br> | 19<br>**AI0001100R**<br> | 20<br>**AV0007200R**<br> |

| | | € |
|---|---|---|
| 1 | **AH0001800R** | 13,10 |
| 2 | **AI0002100R** | 10,40 |
| 3 | **A526005510** | 99,40 |
| 4 | **AV0007900R** | 15,60 |
| 5 | **AH0001700R** | 13,80 |

| | | € |
|---|---|---|
| 6 | **AV0007400R** | 6,05 |
| 7 | **AV0007700R** | 15,60 |
| 8 | **AI0001200R** | 83,30 |
| 9 | **AH0001600R** | 12,20 |
| 10 | **AH0002100R** | 13,60 |

| | | € |
|---|---|---|
| 11 | **AV0025600R** | 36,40 |
| 12 | **A525092709** | 70,10 |
| 13 | **AH0007100R** | 2,71 |
| 14 | **AV0012400R** | 34,50 |
| 15 | **AV0031300R** | 80,00 |

| | | € |
|---|---|---|
| 16 | **AV0009400R** | 6,08 |
| 17 | **AH0005300R** | 52,10 |
| 18 | **AI0002900R** | 4,46 |
| 19 | **AI0001100R** | 34,40 |
| 20 | **AV0007200R** | 2,70 |

Os preços indicados são unitários e não incluem IVA.
A presente tabela anula as anteriores.

| | | | | |
|---|---|---|---|---|
| 21 **A525087300**<br><br>verde | 22 **AG0054403R**<br> | 23 **A525081303**<br> | 24 **AH0005700R**<br> | 25 **AH0002000R**<br> |
| 26 **AI0012400R**<br> | 27 **AV0008000R**<br> | 28 **AH0007000R**<br> | 29 **AH0006900R**<br> | 30 **AG0093707R**<br> |
| 31 **AH0002200R**<br> | 32 **AV0007500R**<br> | 33 **A525080509**<br> | 34 **AI0005500R**<br> | 35 **AG0053707R**<br> |
| 36 **AV0007800R**<br> | 37 **AH0002900R**<br> | 38 **AH0001900R**<br> | 39 **AV0017900R**<br> | 40 **A525017303**<br> |

| | | € |
|---|---|---|
| 21 | **A525087300** | 18,30 |
| 22 | **AG0054403R** | 137,00 |
| 23 | **A525081303** | 47,70 |
| 24 | **AH0005700R** | 37,70 |
| 25 | **AH0002000R** | 14,40 |

| | | € |
|---|---|---|
| 26 | **AI0012400R** | 46,10 |
| 27 | **AV0008000R** | 6,62 |
| 28 | **AH0007000R** | 2,57 |
| 29 | **AH0006900R** | 2,57 |
| 30 | **AG0093707R** | 147,00 |

| | | € |
|---|---|---|
| 31 | **AH0002200R** | 13,30 |
| 32 | **AV0007500R** | 5,45 |
| 33 | **A525080509** | 17,60 |
| 34 | **AI0005500R** | 14,70 |
| 35 | **AG0053707R** | 37,60 |

| | | € |
|---|---|---|
| 36 | **AV0007800R** | 12,30 |
| 37 | **AH0002900R** | 3,48 |
| 38 | **AH0001900R** | 8,34 |
| 39 | **AV0017900R** | 28,10 |
| 40 | **A525017303** | 120,00 |

Os preços indicados são unitários e não incluem IVA.
A presente tabela anula as anteriores.

| | | | | |
|---|---|---|---|---|
| 41 **AV0007300R**  | 42 **AV0031100R**  | 43 **AH0002300R**  | 44 **AG0055907R**  | 45 **AV0034800R**  |
| 46 **AI0005800R**  | 47 **AV0028800R**  | 48 **AV0025900R**  | 49 **AI0006500R**  | 50 **A525003000**  |
| 51 **AG0055700R**  | 52 **AI0012500R**  | 53 **A525015803**  | 54 **AI0002500R**  | 55 **AV0007600R**  |
| 56 **AH0005000R**  | 57 **AV0015000R**  | 58 **AV0002900R**  | 59 **AH0015800R**  | 60 **AI0016200R** 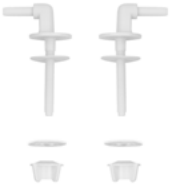 |

| | | € |
|---|---|---|
| 41 | **AV0007300R** | 6,44 |
| 42 | **AV0031100R** | 80,00 |
| 43 | **AH0002300R** | 7,90 |
| 44 | **AG0055907R** | 167,00 |
| 45 | **AV0034800R** | 69,80 |

| | | € |
|---|---|---|
| 46 | **AI0005800R** | 9,85 |
| 47 | **AV0028800R** | 17,10 |
| 48 | **AV0025900R** | 12,30 |
| 49 | **AI0006500R** | 22,70 |
| 50 | **A525003000** | 34,80 |

| | | € |
|---|---|---|
| 51 | **AG0055700R** | 48,20 |
| 52 | **AI0012500R** | 21,00 |
| 53 | **A525015803** | 75,20 |
| 54 | **AI0002500R** | 4,18 |
| 55 | **AV0007600R** | 3,76 |

| | | € |
|---|---|---|
| 56 | **AH0005000R** | 13,50 |
| 57 | **AV0015000R** | 54,90 |
| 58 | **AV0002900R** | 24,30 |
| 59 | **AH0015800R** | 67,30 |
| 60 | **AI0016200R** | 4,75 |

Os preços indicados são unitários e não incluem IVA.
A presente tabela anula as anteriores.

| | | | | |
|---|---|---|---|---|
| **61** **AI0016300R**  | **62** **AV0013100R**  | **63** **A5A9317C00**  | **64** **AI0002400R**  | **65** **AG0054600R**  |
| **66** **AV0015100R**  | **67** **AH0012300R**  | **68** **AI0006300R**  | **69** **AH0005400R**  | **70** **AV0017200R**  |
| **71** **AG0084903R**  | **72** **A525098108**  | **73** **AV0018000R**  | **74** **AH0004700R**  | **75** **AP0005300R**  |
| **76** **A505400000**  | **77** **AG0064300R**  | **78** **A506404700**  | **79** **A525094400**  | **80** **A525007800**  |

| | | € |
|---|---|---|
| 61 | AI0016300R | 14,60 |
| 62 | AV0013100R | 3,53 |
| 63 | A5A9317C00 | 30,30 |
| 64 | AI0002400R | 3,65 |
| 65 | AG0054600R | 104,00 |

| | | € |
|---|---|---|
| 66 | AV0015100R | 5,53 |
| 67 | AH0012300R | 9,81 |
| 68 | AI0006300R | 23,40 |
| 69 | AH0005400R | 65,50 |
| 70 | AV0017200R | 177,00 |

| | | € |
|---|---|---|
| 71 | AG0084903R | 189,00 |
| 72 | A525098108 | 23,50 |
| 73 | AV0018000R | 31,30 |
| 74 | AH0004700R | 12,40 |
| 75 | AP0005300R | 21,80 |

| | | € |
|---|---|---|
| 76 | A505400000 | 78,00 |
| 77 | AG0064300R | 64,60 |
| 78 | A506404700 | 46,10 |
| 79 | A525094400 | 9,15 |
| 80 | A525007800 | 10,60 |

Os preços indicados são unitários e não incluem IVA.
A presente tabela anula as anteriores.

| | | | | |
|---|---|---|---|---|
| 81 **AH0005100R**  | 82 **AV0016100R**  | 83 **AH0005200R**  | 84 **AH0016200R**  | 85 **AG0082700R**  |
| 86 **AG0028503R**  | 87 **A526703910**  | 88 **AV0013200R**  | 89 **AV0016200R** 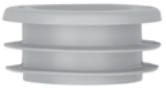 | 90 **AP0006100R**  |
| 91 **A503881000**  | 92 **AV0025700R**  | 93 **AH0005600R**  | 94 **AI0000400R**  | 95 **AG0077807R**  |
| 96 **AV0014900R**  | 97 **AH0007400R**  | 98 **AG0055800R**  | 99 **A822509600**  | 100 **A822509200**  |

| | | € |
|---|---|---|
| 81 | AH0005100R | 13,80 |
| 82 | AV0016100R | 2,92 |
| 83 | AH0005200R | 3,09 |
| 84 | AH0016200R | 2,13 |
| 85 | AG0082700R | 20,40 |

| | | € |
|---|---|---|
| 86 | AG0028503R | 195,00 |
| 87 | A526703910 | 24,70 |
| 88 | AV0013200R | 13,50 |
| 89 | AV0016200R | 2,22 |
| 90 | AP0006100R | 8,05 |

| | | € |
|---|---|---|
| 91 | A503881000 | 12,10 |
| 92 | AV0025700R | 52,90 |
| 93 | AH0005600R | 3,27 |
| 94 | AI0000400R | 5,02 |
| 95 | AG0077807R | 40,40 |

| | | € |
|---|---|---|
| 96 | AV0014900R | 48,60 |
| 97 | AH0007400R | 77,80 |
| 98 | AG0055800R | 13,80 |
| 99 | A822509600 | 31,90 |
| 100 | A822509200 | 23,60 |

Os preços indicados são unitários e não incluem IVA.
A presente tabela anula as anteriores.

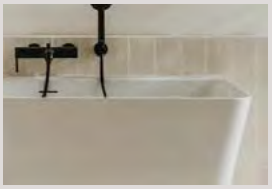

Banheiras



**Bases de duche**



**Coleções de banho**



**Espaços públicos**



**Lavatórios, móveis, espelhos e iluminação**



**Torneiras e colunas**



**Acessórios**



**Lava-louças**



**Sistemas de instalação**

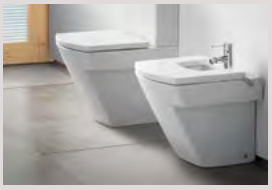

**Compatibilidade de peças com outras séries**

# Banheiras


VYTHOS


| | |
|---|---|
| **Surfex®** | |
| 13 | Beyond |
| 14 | **Alena** |
| 15 | **Modo** |
| **Stonex®** | |
| 16 | **Ariane & Kauai** |
| 17 | **Maui** |
| 18 | **Raina** |
| 20 | **Ona** |
| 21 | **Tura** |
| **Válvulas para banheiras** | |
| 22 | **Válvula Aqua** |



NEWCAST

# Surfex®

## Beyond

| | | |
|---|---|---|
| **A248452..0** | | 1800x900 mm |
| **A248453..0** | com orifício para torneira | 1800x900 mm |
| **A248465..0** | | 1600x750 mm |

Na referência do produto, substituir ".."
pelo código do acabamento escolhido:
**00** Branco
**0P** Pérola
**0X** Ónix
**0B** Bege
**0C** Café

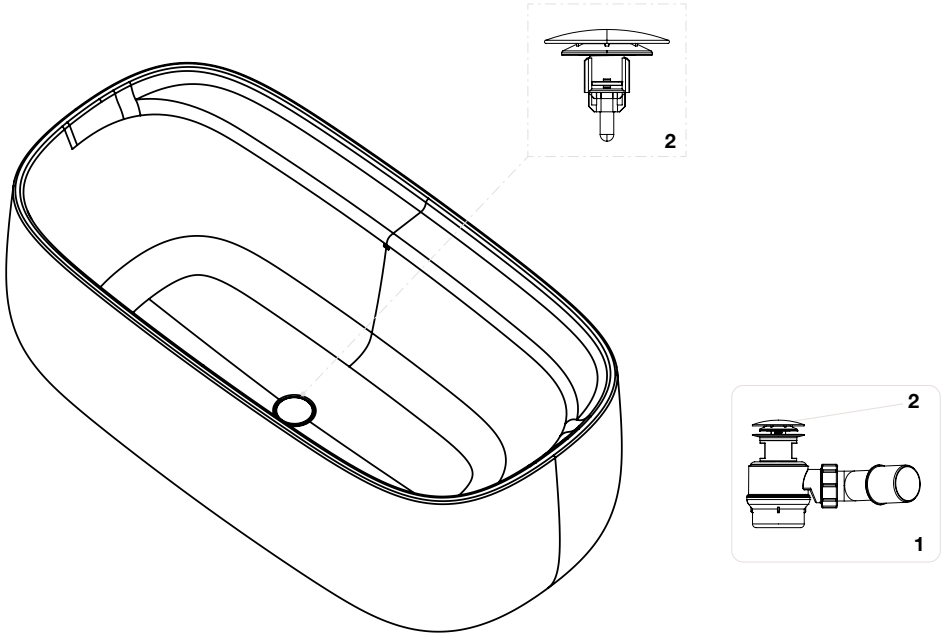


| | | € |
|---|---|---|
| 1 | **AB0050400R** | 148,00 |
| 2 | **AB0050500R** | 141,00 |

Medidas em mm.

Os preços indicados são unitários e não incluem IVA.
A presente tabela anula as anteriores.

# Surfex®

## Alena

**A248467000**

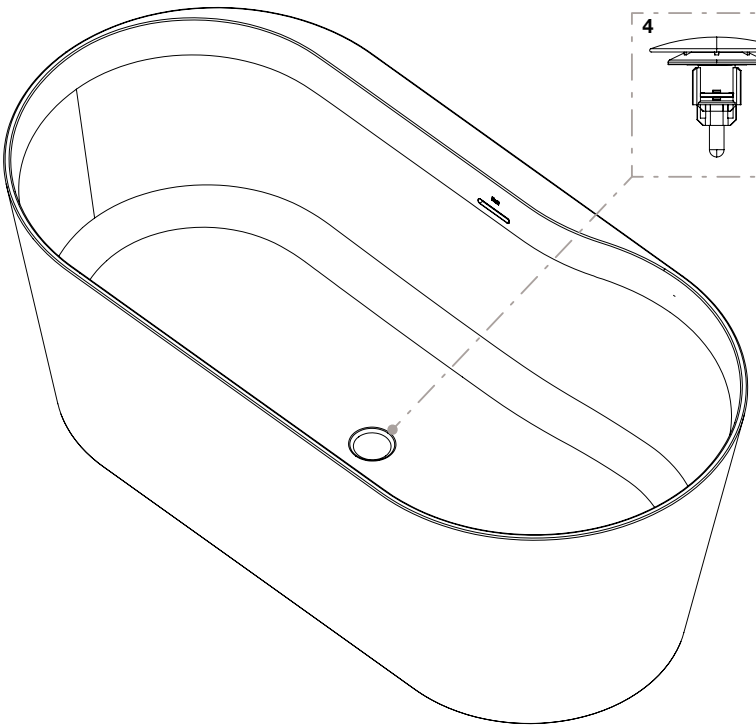


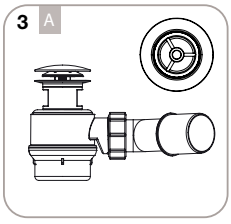


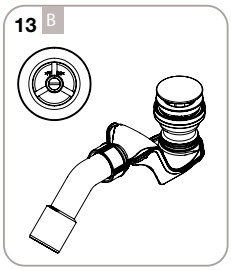


Atenção à versão das válvulas. Para identificar a versão, verifique a válvula ou a vista superior do esgoto:
A peça de substituição 1 corresponde à versão A do esgoto antigo.
A peça de substituição 2 corresponde à versão B do esgoto novo.
Atenção: peças de substituição específicas para cada versão.

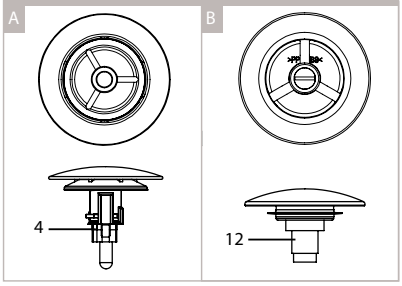


| | | € |
|---|---|---|
| 3 | **PD5000150** | 94,40 |
| 4 | **AB0050600R** | 58,40 |
| 12 | **AB0056000R** | 34,50 |
| 13 | **A24L581000** | 56,10 |

Medidas em mm.

Os preços indicados são unitários e não incluem IVA.
A presente tabela anula as anteriores.

# Surfex®

## Modo

| | |
|---|---|
| **AB10070832000000** | 1800x800 mm |

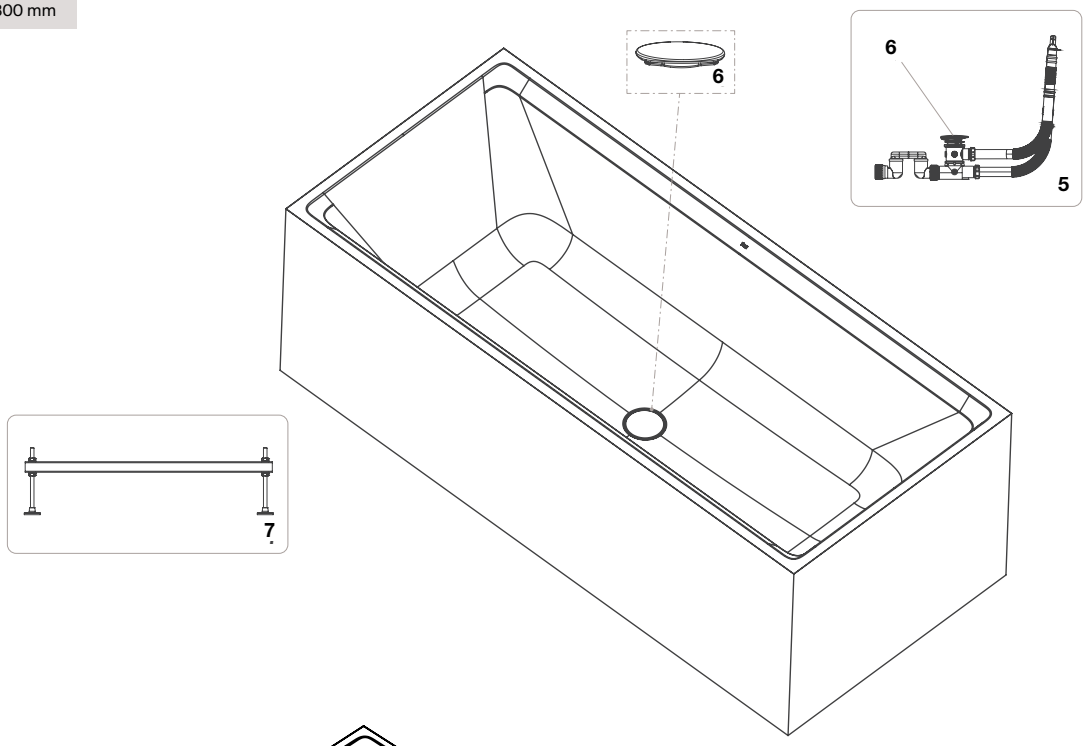


| | |
|---|---|
| **AB1107D032000000** | Com gaveta em carvalho escuro citadino |
| **AB1207D032000000** | Com gaveta em vidro escurecido |

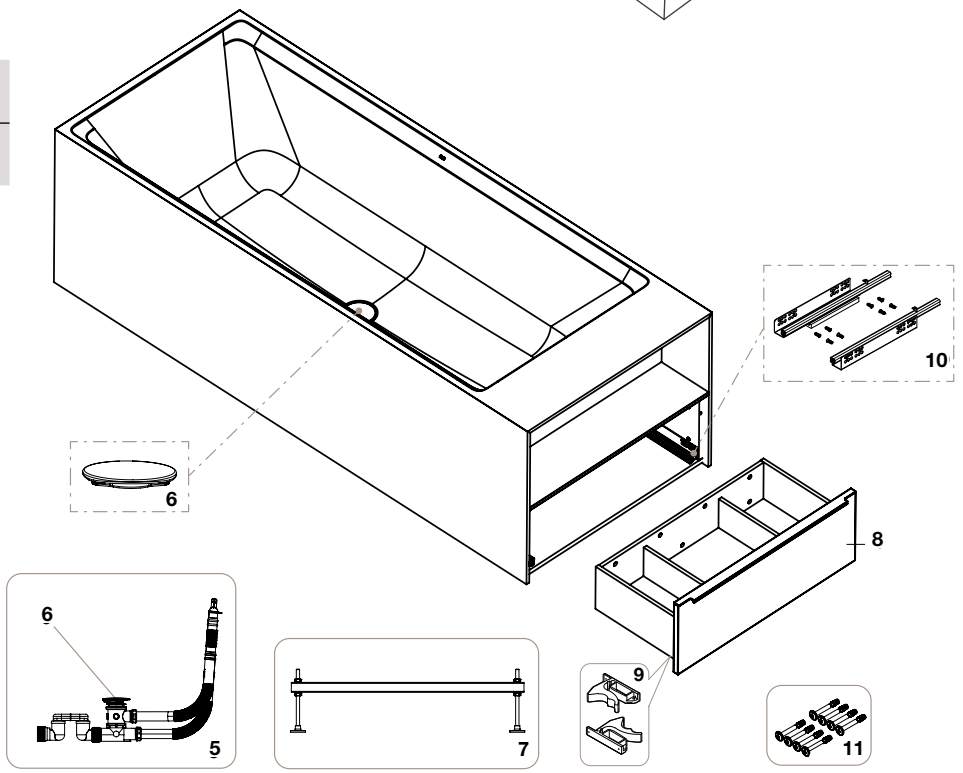


| | | | | € |
|---|---|---|---|---|
| 5 | | **AB0047400R** | | 492,00 |
| 6 | | **AB0047300R** | | 191,00 |
| 7 | 2un | **AB0047200R** | | 82,20 |
| 8 | | **AU0044200R** | carvalho escuro citadino | 316,00 |
| | | **AU0044800R** | vidro escurecido | 369,00 |
| 9 | | **AU0017300R** | | 3,95 |
| 10 | | **AU0017600R** | | 45,30 |
| 11 | | **AU0044400R** | | 59,80 |

Medidas em mm.

Os preços indicados são unitários e não incluem IVA.
A presente tabela anula as anteriores.

# Stonex®

## Ariane & Kauai

| **Ariane** | | |
|---|---|---|
| **A2484700..0** | Banheira oval com válvula click-clack e sifão | 1650x750 mm |
| **A2486690..0** | | 1650x750 mm |

| **Kauai** | | |
|---|---|---|
| **A2486170..0** | Banheira oval com válvula click-clack e sifão | 1650x750 mm |

Atenção à versão das válvulas. Para identificar a versão, verifique a válvula ou a vista superior do esgoto:
A peça de substituição 1 corresponde à versão A do esgoto antigo.
A peça de substituição 2 corresponde à versão B do esgoto novo.
Atenção: peças de substituição específicas para cada versão.

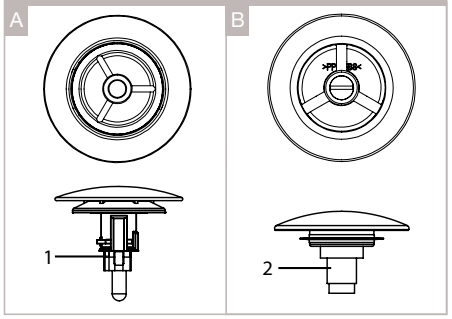


Na referência do produto, substituir ".."
pelo código do acabamento escolhido:
**00** Branco
**0P** Pérola
**0X** Ónix
**0B** Bege
**0C** Café
**0K** Preto

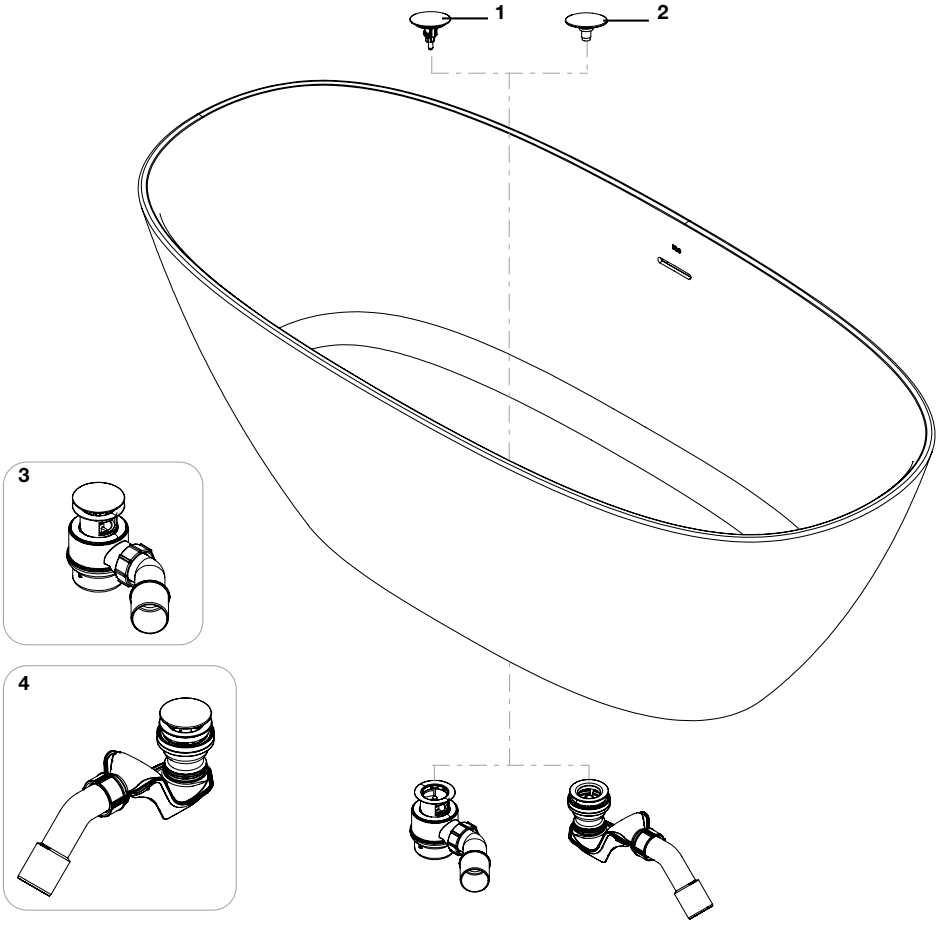


Acabamentos válvula de descarga:

Na referência do produto, substituir ".."
pelo código do acabamento escolhido:
**00** Cromado
**NB** Preto mate
**1R** Branco mate
**0R** Branco brilho
**RG** Rose gold
**CN** Preto titâneo

| | | | € |
|---|---|---|---|
| 1 | **AB0050600R** | Cromado A | 58,40 |
| 2 | **AB0056000R** | B | 34,50 |
| 3 | **PD5000150** | | 94,40 |

| | | € |
|---|---|---|
| 4 | **A24L581000** | 56,10 |
| | **A24L5810NB** | 80,50 |
| | **A24L58101R** | 80,50 |
| | **A24L58100R** | 80,50 |
| | **A24L5810RG** | 80,50 |
| | **A24L5810CN** | 85,90 |

Medidas em mm.

Os preços indicados são unitários e não incluem IVA.
A presente tabela anula as anteriores.

# Stonex®

## Maui

| | | |
|---|---|---|
| **A248502..0** | Banheira com válvula click-clack e sifão | Square |
| **A248669..0** | | Round |

Na referência do produto, substituir ".." pelo código do acabamento escolhido:
**00** Branco
**0P** Pérola
**0X** Ónix
**0B** Bege
**0C** Café
**0K** Preto

Atenção à versão das válvulas. Para identificar a versão, verifique a válvula ou a vista superior do esgoto:
A peça de substituição 1 corresponde à versão A do esgoto antigo.
A peça de substituição 2 corresponde à versão B do esgoto novo.
Atenção: peças de substituição específicas para cada versão.

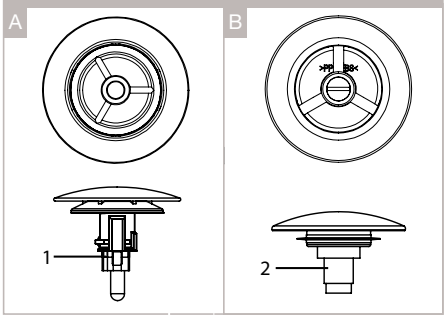


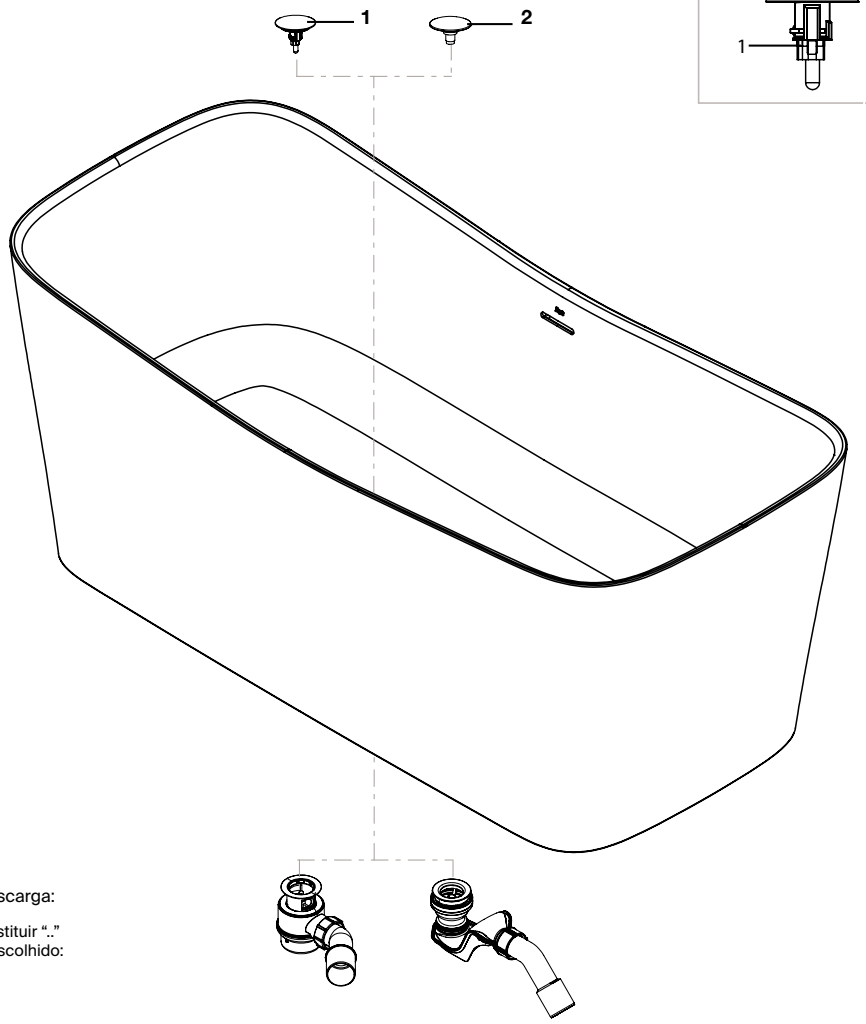


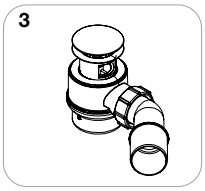


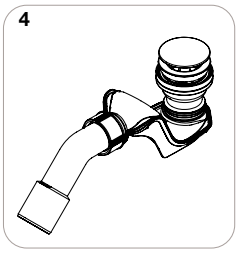


Acabamentos válvula de descarga:

Na referência do produto, substituir ".." pelo código do acabamento escolhido:
**00** Cromado
**NB** Preto mate
**1R** Branco mate
**0R** Branco brilho
**RG** Rose gold
**CN** Preto titâneo

| | | | € |
|---|---|---|---|
| 1 | **AB0050600R** | Cromado A | 58,40 |
| 2 | **AB0056000R** | B | 34,50 |
| 3 | **PD5000150** | | 94,40 |

| | | € |
|---|---|---|
| 4 | **A24L581000** | 56,10 |
| | **A24L5810NB** | 80,50 |
| | **A24L58101R** | 80,50 |
| | **A24L58100R** | 80,50 |
| | **A24L5810RG** | 80,50 |
| | **A24L5810CN** | 85,90 |

Medidas em mm.

Os preços indicados são unitários e não incluem IVA.
A presente tabela anula as anteriores.

# Stonex®

## Raina

| | | |
|---|---|---|
| **A2484660..** | Banheira com válvula click-clack e sifão | 1800x800 mm |

Na referência do produto, substituir ".."
pelo código do acabamento escolhido:
**00** Branco
**0P** Pérola
**0X** Ónix
**0B** Bege
**0C** Café
**0K** Preto

Atenção à versão das válvulas. Para identificar a versão, verifique a válvula ou a vista superior do esgoto:
A peça de substituição 1 corresponde à versão A do esgoto antigo.
A peça de substituição 2 corresponde à versão B do esgoto novo.
Atenção: peças de substituição específicas para cada versão.

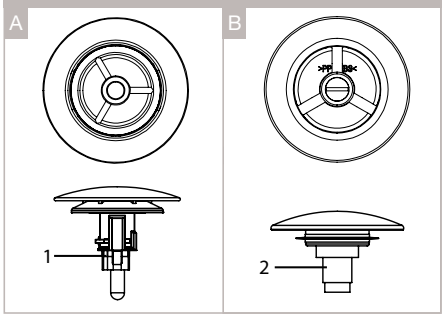


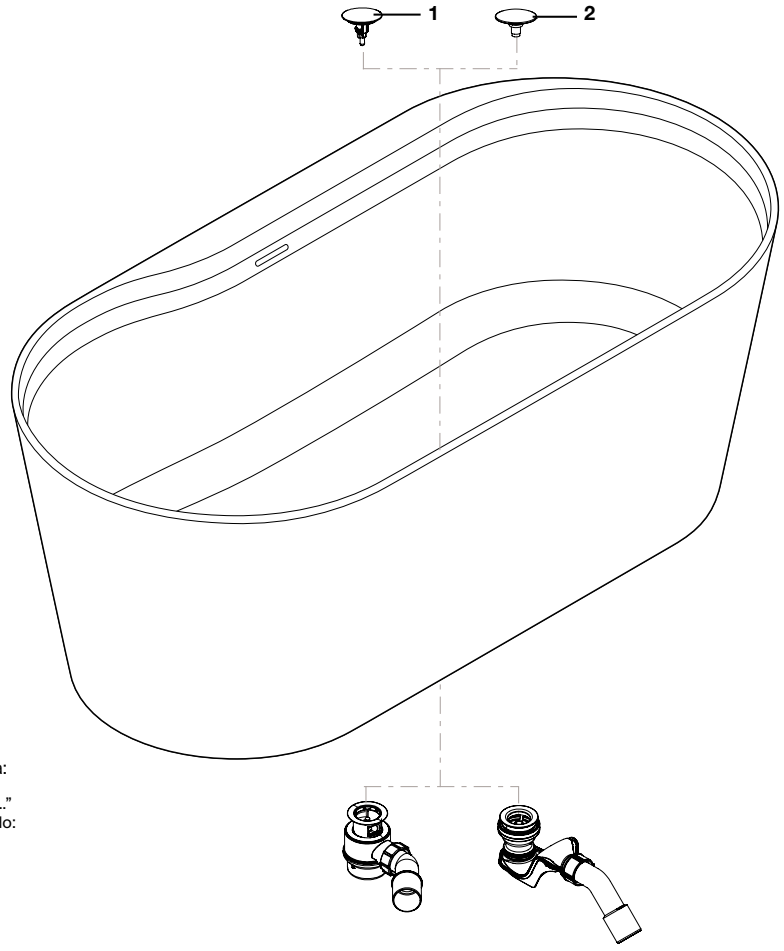


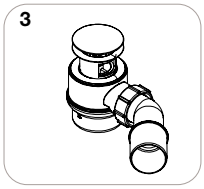


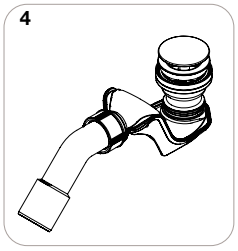


Acabamentos válvula de descarga:

Na referência do produto, substituir ".."
pelo código do acabamento escolhido:
**00** Cromado
**NB** Preto mate
**1R** Branco mate
**0R** Branco brilho
**RG** Rose gold
**CN** Preto titâneo

| | | | € |
|---|---|---|---|
| 1 | **AB0050600R** | Cromado A | 58,40 |
| 2 | **AB0056000R** | B | 34,50 |
| 3 | **PD5000150** | | 94,40 |

| | | € |
|---|---|---|
| 4 | **A24L581000** | 56,10 |
| | **A24L5810NB** | 80,50 |
| | **A24L58101R** | 80,50 |
| | **A24L58100R** | 80,50 |
| | **A24L5810RG** | 80,50 |
| | **A24L5810CN** | 85,90 |

Medidas em mm.

Os preços indicados são unitários e não incluem IVA.
A presente tabela anula as anteriores.

# Stonex®

## Raina

| | | |
|---|---|---|
| **A248663..0** | Banheira de canto com válvula click-clack e sifão | 1800x800 canto esquerdo |
| **A248664..0** | | 1600x800 canto direito |
| **A248666..0** | | 1700x750 canto esquerdo |
| **A248667..0** | | 1700x750 canto direito |

Na referência do produto, substituir ".." pelo código do acabamento escolhido:
**00** Branco
**0P** Pérola
**0X** Ónix
**0B** Bege
**0C** Café
**0K** Preto

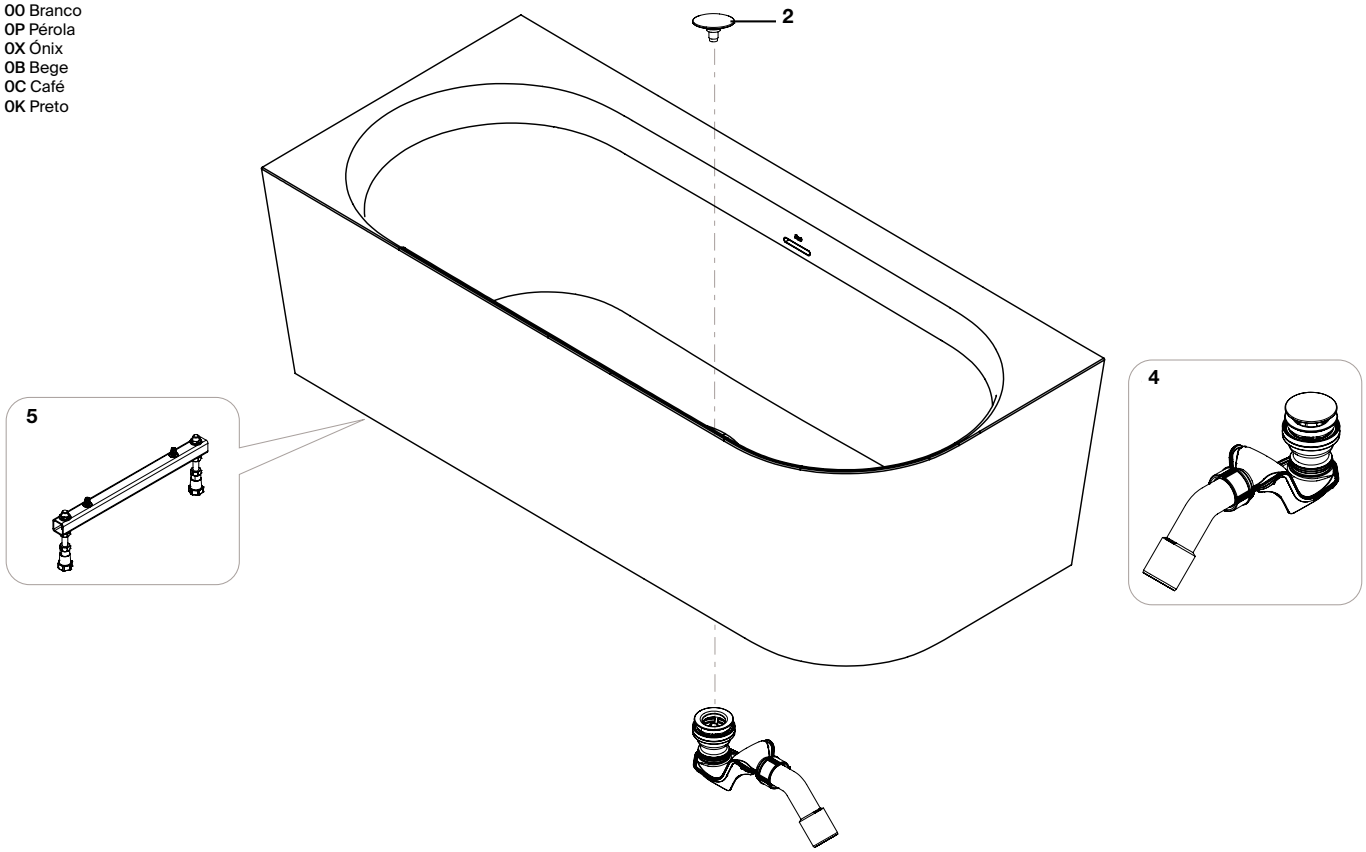


Acabamentos válvula de descarga:

Na referência do produto, substituir ".." pelo código do acabamento escolhido:
**00** Cromado
**NB** Preto mate
**1R** Branco mate
**0R** Branco brilho
**RG** Rose gold
**CN** Preto titâneo

| | | | € |
|---|---|---|---|
| 2 | | **AB0056000R** | 34,50 |
| 4 | | **A24L581000** | 56,10 |
| | | **A24L5810NB** | 80,50 |
| | | **A24L58101R** | 80,50 |
| | | **A24L58100R** | 80,50 |
| | | **A24L5810RG** | 80,50 |
| | | **A24L5810CN** | 85,90 |
| 5 | 2 un | **AB0056100R** | 49,20 |

Medidas em mm.

Os preços indicados são unitários e não incluem IVA.
A presente tabela anula as anteriores.

# Stonex®

## Ona

| | | |
|---|---|---|
| **A248629000** | Esquerda | 1600x700 mm |
| **A248638000** | Direita | 1600x700 mm |

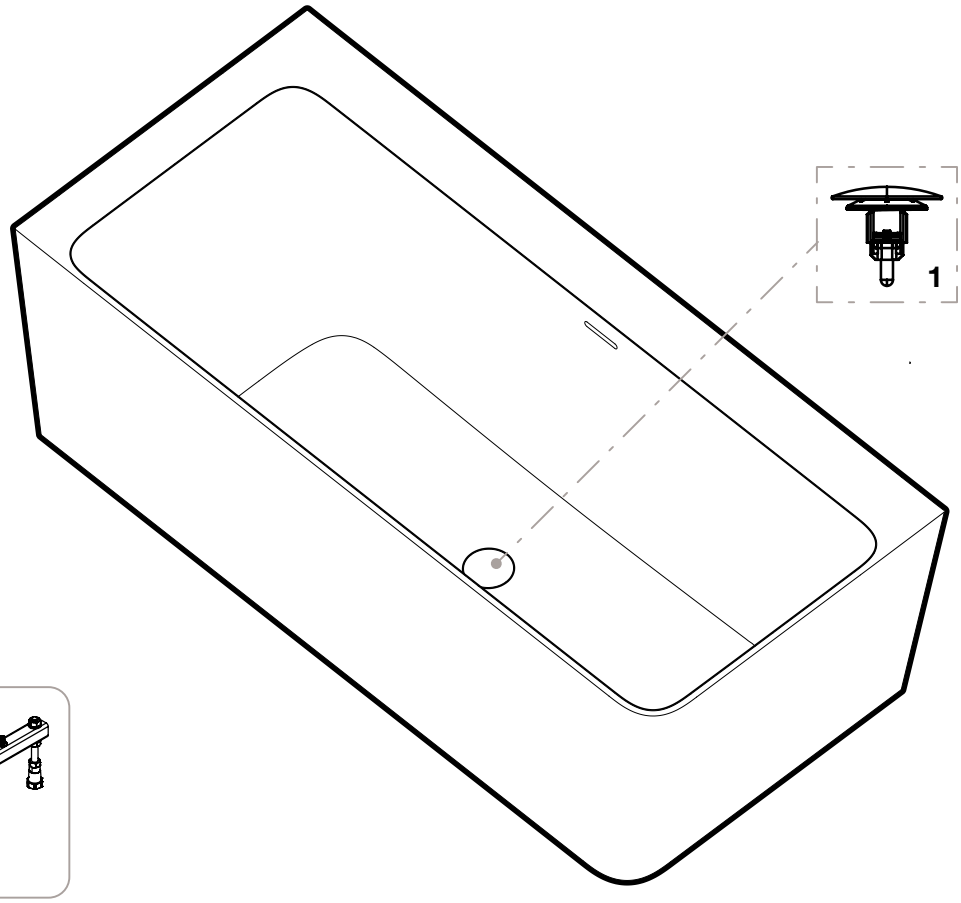


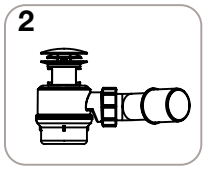


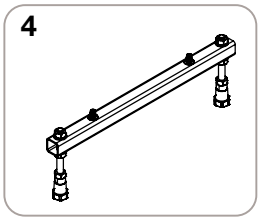


| | | | € |
|---|---|---|---|
| 1 | | **AB0050600R** | 58,40 |
| 2 | | **PD5000150** | 94,40 |
| 4 | 2un | **AB0055600R** | 91,90 |

Medidas em mm.

Os preços indicados são unitários e não incluem IVA.
A presente tabela anula as anteriores.

# Stonex®

## Tura

| | | |
|---|---|---|
| **A248671000** | Banheira | 1700x750 mm |

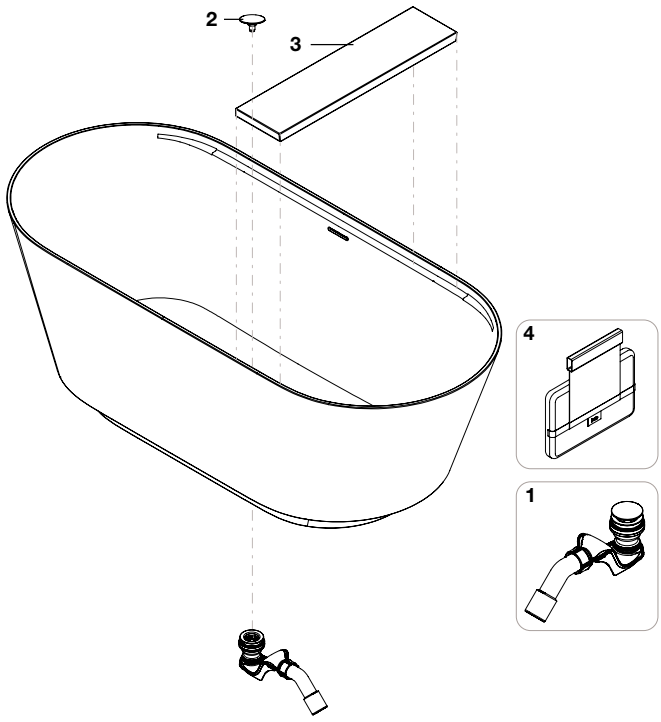


| | | |
|---|---|---|
| **A248672000** | Banheira | 1700x750 mm |

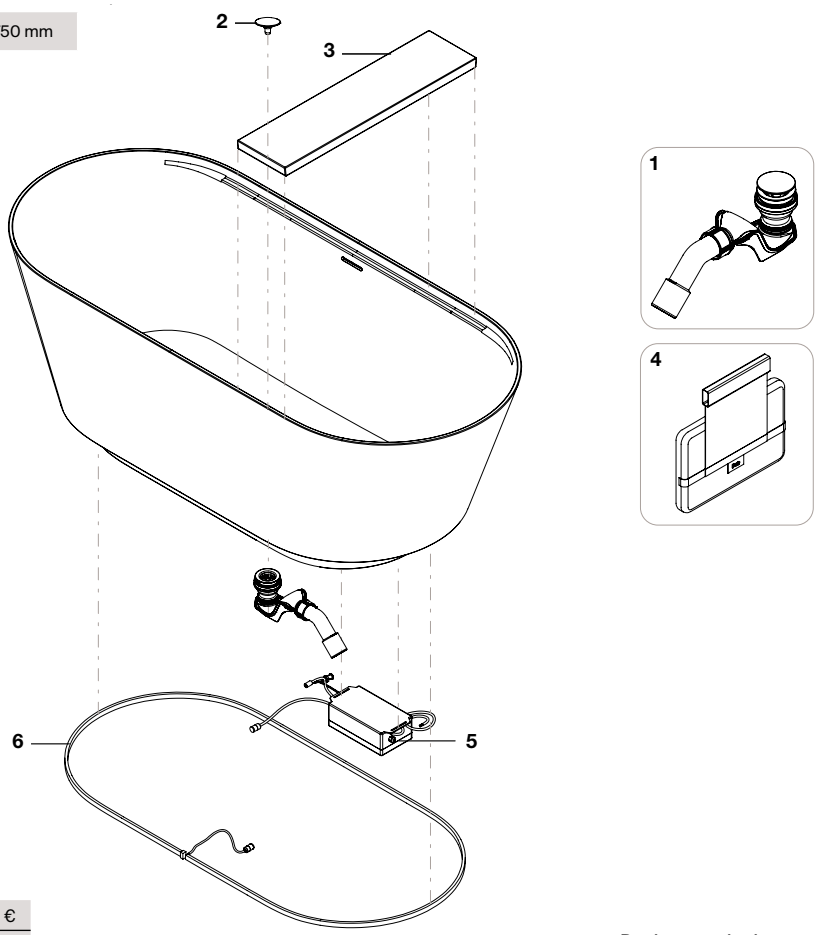


| | | | € |
|---|---|---|---|
| 2 | **AB0050600R** | | 58,40 |
| 3 | **PD5000150** | | 94,40 |
| 5 | **AB0055600R** | Com LED | 91,90 |
| 6 | **AB0056600R** | | 222,00 |

**Produtos acabados compatíveis:**

| | | € |
|---|---|---|
| 1 | **A24L581000** | 56,10 |
| 4 | **A248674000** | 141,00 |

Medidas em mm.

Os preços indicados são unitários e não incluem IVA.
A presente tabela anula as anteriores.

# Válvulas para banheiras

## Válvula Aqua

| | | |
|---|---|---|
| **A5064046..** | Válvula automática banheira Ø52 | Com sifão |
| **A5064047..** | | Sem sifão |

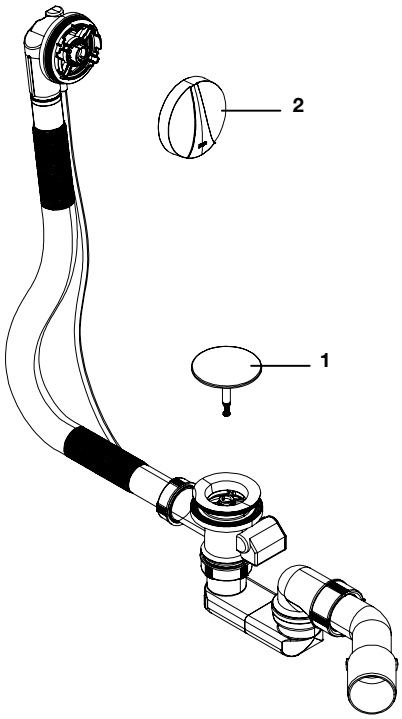


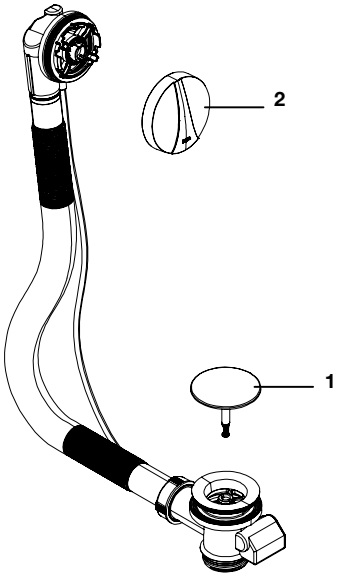


Acabamentos válvula de descarga:

Na referência do produto, substituir ".."
pelo código do acabamento escolhido:
**00** Cromado
**NB** Preto mate
**0A** Branco brilho

| | | € |
|---|---|---|
| 1 | **AB0056300R** | 6,50 |
| | **AB00563NBR** | 6,75 |
| | **AB005630AR** | 4,47 |
| 2 | **AB0056400R** | 8,58 |
| | **AB00564NBR** | 7,05 |
| | **AB005640AR** | 4,50 |

Medidas em mm.

Os preços indicados são unitários e não incluem IVA.
A presente tabela anula as anteriores.

# Bases de duche



SISTEMA IN-DRAIN



AQUOS


Válvulas para bases de duche

Senceramic®

25 Cratos

Stonex®

26 Aquos

27 Pyros

28 Helios

29 Terran Original

30 Terran

Acrílicos

31 Neo Daiquiri

32 Granada

33 Malta

Sistemas In-Drain

34 In-Drain Channel

35 In-Drain Basic

# Válvulas para bases de duche

## Circular

| | | | Válvula | | | | Tampa | | | Tubo de imersão | |
|---|---|---|---|---|---|---|---|---|---|---|---|
| Ø90 | Showerbasin, Wellsuite, Cabinas Advant, Showersuite |  | **A2HL029000** | | 34,00 | 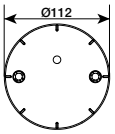 | **AP0005300R** | 21,80 |  | **AP0006300R** | 17,80 |
| | Kirr Royal, Royal Fizz, Element, Paradise, Flamingo, Sherry-N, Bourbon-N, Opening, Brandy, Veranda, Hall, Easy, Plain, In-floor, Blues, Daiquiri, Neo Daiquiri | 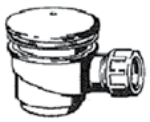 | **AP0005400R** | Cromado | 43,70 | | | |  | **AP0006300R** | 17,80 |
| | | | **AP0006600R** | Branco | 57,70 | | **AP0006500R** | 48,40 | | | |
| | | | **AP0006691R** | Edelweiss | 59,90 | | **AP0006591R** | 35,60 | | | |
| | | | - | - | - | 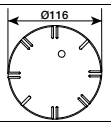 | **A503881000** | 12,10 | - | - | - |
| | Hide & Seat | 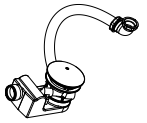 | **AP0004200R** | | 161,00 | 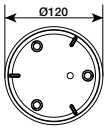 | **AP0004300R** | 48,70 | - | - | - |
| | Transtube | 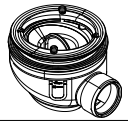 | **AE0000300R** | | 55,20 | 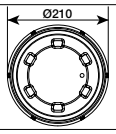 | **A2R0073000** | 46,80 | - | - | - |
| | Glace, Modo | 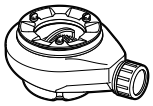 | **A27L020000** | | 81,20 | - | - | - |  | **AP0008500R anterior a 2020** | 32,40 |
| | Terran | | **A27L018000** | Branco | 40,20 |  | **AP0006100R** | 8,05 |  | **AP0009500R posterior a 2020** (cinzenta) | 2,21 |
| Ø65 | Italia, Easy | 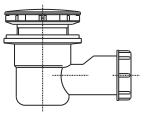 | **AP0005900R** | | 32,70 | 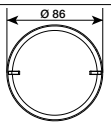 | **AP0006000R** | 36,20 | - | - | - |
| Ø52 | Havana Club, Daiquiri (anterior 2012), Blues | 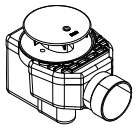 | **AP0005500R** | | 36,90 | 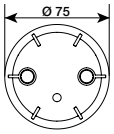 | **A503880200** | 19,40 |  | **AP0006800R** | 44,40 |
| | | | **A27L045000** | | 31,50 | | | | | | |
| Ø90 | Cratos | 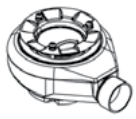 | **A27L045000** | | 31,50 | | **AP00083..R**** | 50,30 |  | **AP0008500R anterior a 2020** | 32,40 |
| | |  | **A27L018000** | Branco | 40,20 | | | |  | **AP0009500R posterior a 2020** | 2,21 |

## Retangulares

| | | Válvula | € | | Tampa | | € | | Tubo de imersão | € |
|---|---|---|---|---|---|---|---|---|---|---|
| Helios |  | **A27L039000** | 31,90 | 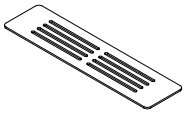 | **AP0006410R** | Branco | 26,80 | 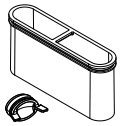 | **AP0006200R** | 41,30 |
| | | | | | **AP0006481R** | Ardósia | 20,60 | | | |
| | | | | | **AP0006440R** | Preto | 16,80 | | | |
| | | | | | **AP0006450R** | Creme | 26,00 | | | |
| | | | | | **AP0006463R** | Pérola | 26,80 | | | |
| Aquos | | | | 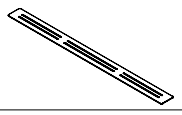 | **A276362000** | 1000 | 21,10 | | | |
| | | | | | **A276361000** | 900 | 21,10 | | | |
| | | | | | **A276360000** | 800 | 19,20 | | | |
| | | | | | **A276359000** | 700 | 19,20 | | | |
| | | | | 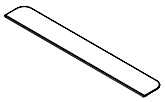 | **A276358..0*** | 1000 | 77,00 | | | |
| | | | | | **A276357..0*** | 900 | 77,00 | | | |
| | | | | | **A276356..0*** | 900 | 71,90 | | | |
| | | | | | **A276355..0*** | 700 | 71,90 | | | |

* Na referência do produto, substituir ".." pelo código do acabamento escolhido:
**01** Branco **40** Preto **20** Ardósia

** Na referência do produto, substituir ".." pelo código do acabamento escolhido:
**62** Branco Mate **64** Onix **66** Café
**63** Pérola **65** Bege

Medidas em mm.

Os preços indicados são unitários e não incluem IVA.
A presente tabela anula as anteriores.

# Senceramic®

## Cratos

| BASES DE DUCHE CRATOS | |
|---|---|
| **A3740L0..0** | 1800x800 mm |
| **A3740L1..0** | 1800x700 mm |
| **A3740L2..0** | 1600x800 mm |
| **A3740L3..0** | 1600x700 mm |
| **A3740L4..0** | 1400x800 mm |
| **A3740L5..0** | 1400x700 mm |
| **A3740L6..0** | 1200x800 mm |
| **A3740L7..0** | 1200x700 mm |
| **A3740L8..0** | 1000x800 mm |
| **A3740L9..0** | 1000x700 mm |

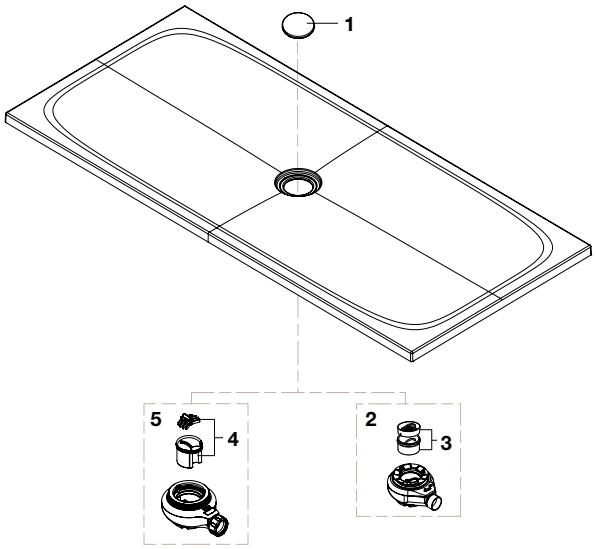


Na referência do produto, substituir ".." pelo código do acabamento escolhido:
**62** Branco mate
**63** Pérola
**64** Onix
**65** Bege
**66** Café

| | | €
|---|---|---|
| | **AP0008362R** | 50,30 |
| | **AP0008363R** | 50,30 |
| 1 | **AP0008364R** | 50,30 |
| | **AP0008365R** | 50,30 |
| | **AP0008366R** | 50,30 |
| 3 | **AP0008500R** | 32,40 |
| 4 | **AP0009500R** | 2,21 |

**Produto completo compatível (incluído):**

| | | | €
|---|---|---|---|
| 1 | **A3890L4..0** | High flow | - |
| 1<br>2 | **A27L053..0** | Low flow | 26,10 |
| 2 | **A27L045000** | | 31,50 |
| 5 | **A27L018000** | | 40,20 |

| BASES DE DUCHE CRATOS | |
|---|---|
| **A3740LM620** | 1600x800 mm |
| **A3740LG620** | 1400x800 mm |
| **A3730LK620** | 1200x800 mm |

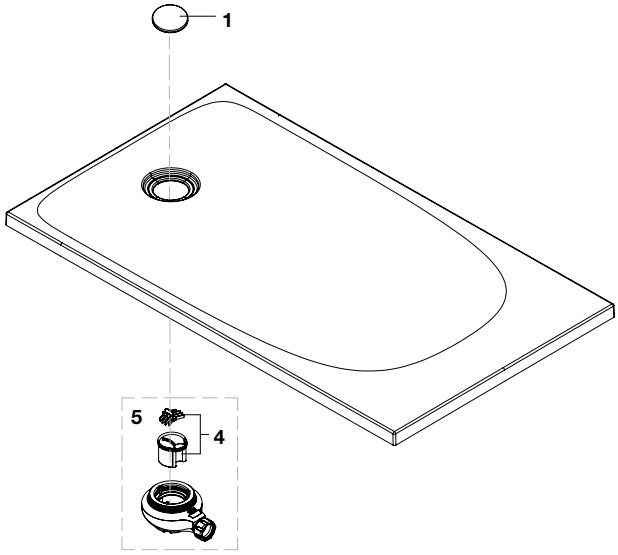


| | | | €
|---|---|---|---|
| 1 | **AP0008362R** | Tampa de drenagem acabamento (62) Branco mate | 50,30 |
| 4 | **AP0009500R** | Kit sifão, cesto de drenagem Ø90mm | 2,21 |

**Produto completo compatível (incluído):**

| | | €
|---|---|---|
| 5 | **A27L018000** | 40,20 |

Medidas em mm.

Os preços indicados são unitários e não incluem IVA.
A presente tabela anula as anteriores.

# Stonex®

## Aquos

| BASES DE DUCHE AQUOS | |
|---|---|
| **AP6013E82BC01..0** | 1000x700 mm |
| **AP6014B02BC01..0** | 1200x700 mm |
| **AP6015782BC01..0** | 1400x700 mm |
| **AP6016402BC01..0** | 1600x700 mm |
| **AP6017082BC01..0** | 1800x700 mm |
| **AP6017D02BC01..0** | 2000x700 mm |
| **AP6013E832001..0** | 1000x800 mm |
| **AP6014B032001..0** | 1200x800 mm |
| **AP60157832001..0** | 1400x800 mm |
| **AP60164032001..0** | 1600x800 mm |
| **AP60170832001..0** | 1800x800 mm |
| **AP6017D032001..0** | 2000x800 mm |
| **AP6013E838401..0** | 1000x900 mm |
| **AP6014B038401..0** | 1200x900 mm |
| **AP60157838401..0** | 1400x900 mm |
| **AP60164038401..0** | 1600x900 mm |
| **AP60170838401..0** | 1800x900 mm |
| **AP6017D038401..0** | 2000x900 mm |
| **AP6014B03E801..0** | 1200x1000 mm |
| **AP6015783E801..0** | 1400x1000 mm |
| **AP6016403E801..0** | 1600x1000 mm |
| **AP6017083E801..0** | 1800x1000 mm |
| **AP6017D03E801..0** | 2000x1000 mm |

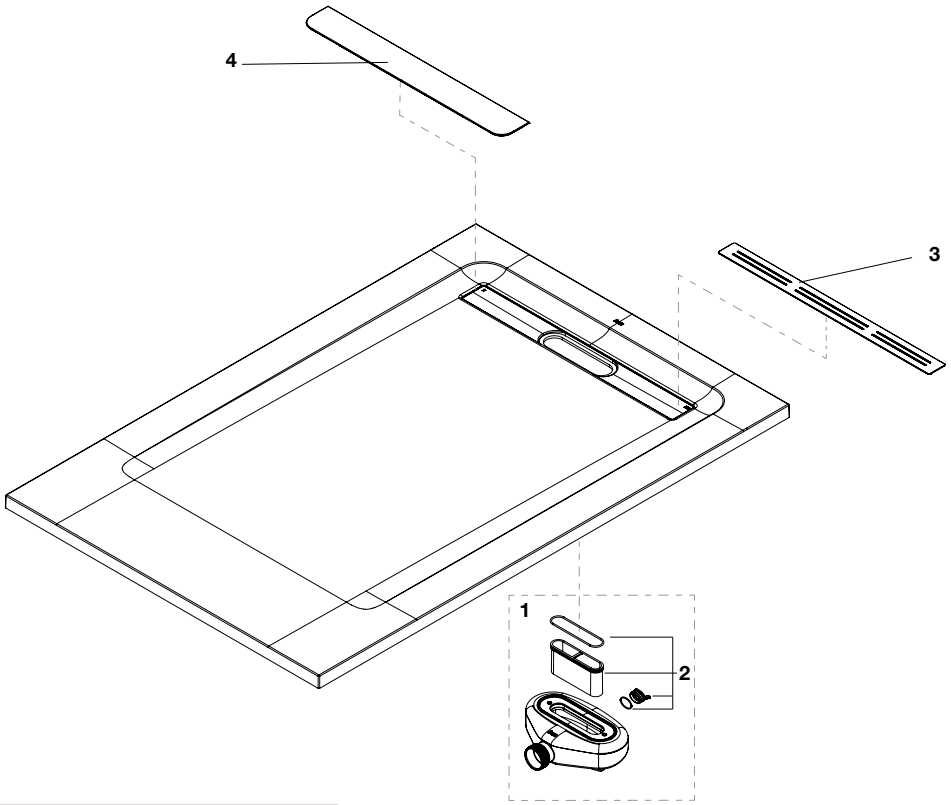


**ADMITE** (não incluído)

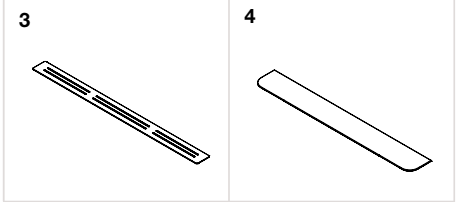


Na referência do produto, substituir ".."
pelo código do acabamento escolhido:
**10** Branco
**20** Ardósia
**40** Preto

| | | € |
|---|---|---|
| 2 | **AP0006200R** | 41,30 |

**Produto completo compatível (incluído):**

| | | € |
|---|---|---|
| 1 | **A27L039...** | 31,90 |

**Admite (não incluído)**:

| | | | € |
|---|---|---|---|
| 3 | **A276359000** | 700 mm | 19,20 |
| | **A276360000** | 800 mm | 19,20 |
| | **A276361000** | 900 mm | 21,10 |
| | **A276362000** | 1000 mm | 21,10 |
| 4 | **A276355..0** | 700 mm | 71,90 |
| | **A276356..0** | 800 mm | 71,90 |
| | **A276357..0** | 900 mm | 77,00 |
| | **A276358..0** | 1000 mm | 77,00 |

Medidas em mm.

Os preços indicados são unitários e não incluem IVA.
A presente tabela anula as anteriores.

# Stonex®

## Pyros

| BASES DE DUCHE PYROS | |
|---|---|
| **AP9017D03E801..0** | 2000x1000x34 mm |
| **AP90170838401..0** | 1800x900x34 mm |
| **AP90164038401..0** | 1600x900x32 mm |
| **AP90157838401..0** | 1400x900x30 mm |
| **AP9014B038401..0** | 1200x900x28 mm |
| **AP9013E838401..0** | 1000x900x26 mm |
| **AP90170832001..0** | 1800x800x34 mm |
| **AP90164032001..0** | 1600x800x32 mm |
| **AP90157832001..0** | 1400x800x30 mm |
| **AP9014B032001..0** | 1200x800x28 mm |
| **AP9013E832001..0** | 1000x800x26 mm |
| **AP9017082BC01..0** | 1800x700x34 mm |
| **AP9016402BC01..0** | 1600x700x32 mm |
| **AP9015782BC01..0** | 1400x700x30 mm |
| **AP9014B02BC01..0** | 1200x700x28 mm |
| **AP9013E82BC01..0** | 1000x700x26 mm |
| **AP90138438401..0** | 900x900x24 mm |

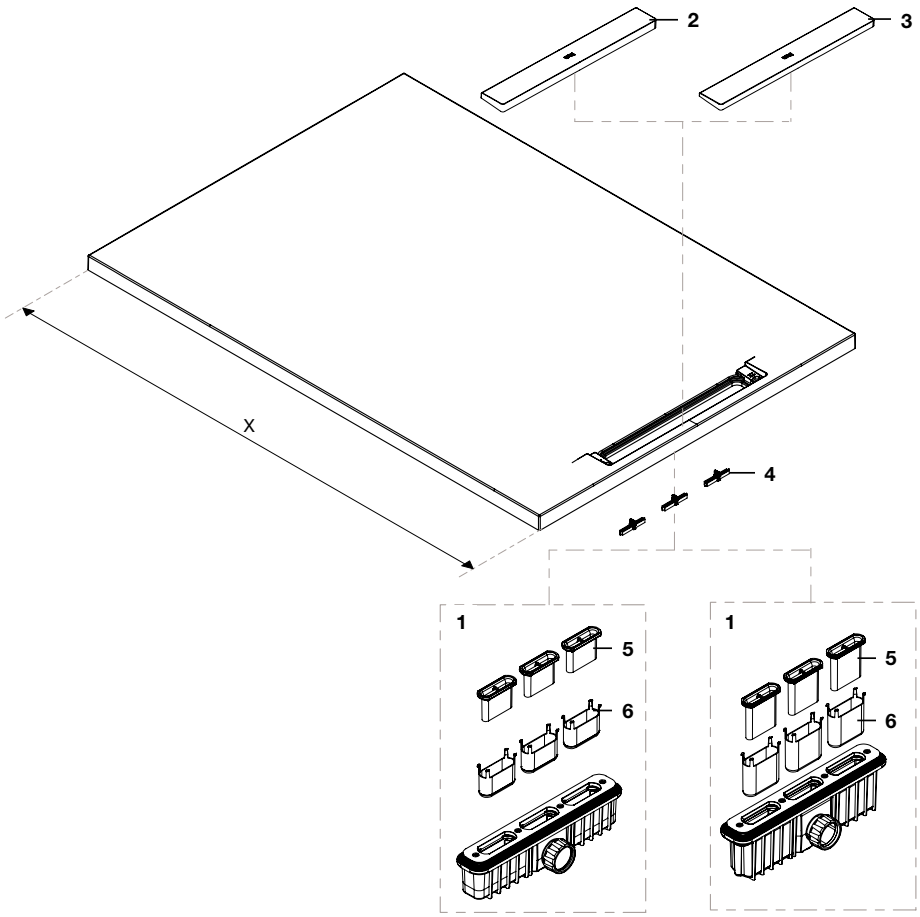


As penúltimas posições de cada código indicam o acabamento (cor):
**10** Branco
**20** Ardósia
**40** Preto
**63** Pérola
**64** Onix
**65** Bege
**66** Café

| | | | | € |
|---|---|---|---|---|
| 1 | **A27L065000** | 30 mm | | 24,20 |
| | **A27L072000** | 50 mm | | 17,20 |
| 2 | **AP0009710R** | X ≥ 1600 | | 91,90 |
| | **AP0009720R** | | | 92,50 |
| | **AP0009740R** | | | 92,50 |
| | **AP0009763R** | | | 92,50 |
| | **AP0009764R** | | | 92,50 |
| | **AP0009765R** | | | 92,50 |
| | **AP0009766R** | | | 92,50 |

| | | | | € |
|---|---|---|---|---|
| 3 | **AP0011510R** | X < 1600 | | 93,20 |
| | **AP0011520R** | | | 93,90 |
| | **AP0011540R** | | | 93,90 |
| | **AP0011563R** | | | 68,10 |
| | **AP0011564R** | | | 93,90 |
| | **AP0011565R** | | | 93,90 |
| | **AP0011566R** | | | 93,90 |
| 4 3 un | **AP0009800R** | | | 2,83 |

| | | | | € |
|---|---|---|---|---|
| 5 3 un | **AP0009900R** | 30 mm | | 3,44 |
| | **AP0011300R** | 50 mm | | 2,83 |
| 6 3 un | **AP0010000R** | 30 mm | | 2,75 |
| | **AP0011400R** | 50 mm | | 2,34 |

Medidas em mm.

Os preços indicados são unitários e não incluem IVA.
A presente tabela anula as anteriores.

# Stonex®

## Helios

| BASES DE DUCHE HELIOS | |
|---|---|
| **AP2013E82BC01..0** | 1000x700 mm |
| **AP2013E832001..0** | 1000x800 mm |
| **AP2013E838401..0** | 1000x900 mm |
| **AP2014B02BC01..0** | 1200x700 mm |
| **AP2014B032001..0** | 1200x800 mm |
| **AP2014B038401..0** | 1200x900 mm |
| **AP2015782BC01..0** | 1400x700 mm |
| **AP20157832001..0** | 1400x800 mm |
| **AP20157838401..0** | 1400x900 mm |
| **AP2016402BC01..0** | 1600x700 mm |
| **AP20164032001..0** | 1600x800 mm |
| **AP20164038401..0** | 1600x900 mm |

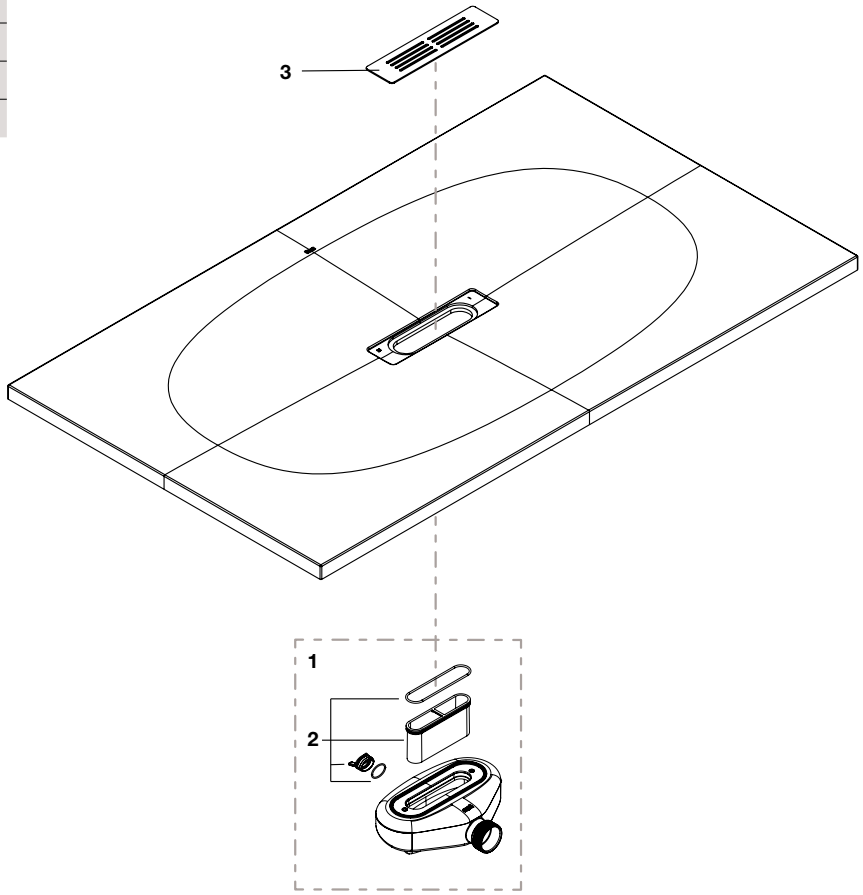


As penúltimas posições de cada código indicam o acabamento (cor):
**10** Branco
**20** Ardósia
**40** Preto
**50** Creme
**63** Pérola
**64** Onix
**65** Bege
**66** Café
**80** Matizado claro
**81** Matizado escuro

| | | | € |
|---|---|---|---|
| 2 | **AP0006200R** | | 41,30 |
| 3 | **AP0006410R** | Branco | 26,80 |
| | **AP0006481R** | Ardósia | 20,60 |
| | **AP0006440R** | Preto | 16,80 |
| | **AP0006450R** | Creme | 26,80 |
| | **AP0006463R** | Pérola | 26,80 |
| | **AP0006464R** | Onix | 26,80 |
| | **AP0006465R** | Bege | 26,80 |
| | **AP0006466R** | Café | 26,80 |

**Produto completo compatível (incluído):**

| | | € |
|---|---|---|
| 1 | **A27L039...** | 31,90 |

Medidas em mm.

Os preços indicados são unitários e não incluem IVA.
A presente tabela anula as anteriores.

# Stonex®

## Terran Original

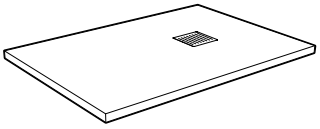

| BASES DE DUCHE TERRAN RETANGULAR KING SIZE (SEM MOLDURA) | |
|---|---|
| **AP1017D03E801..0** | 2000x1000 mm |
| **AP10164057801..0** | 1600x1400 mm |
| **AP1017D057801..0** | 2000x1400 mm |

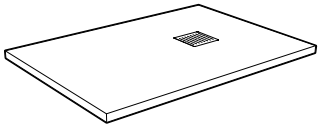

| BASES DE DUCHE TERRAN RETANGULAR (SEM MOLDURA) | |
|---|---|
| **AP1013E82BC01..0** | 1000x700 mm |
| **AP1014B02BC01..0** | 1200x700 mm |
| **AP1015782BC01..0** | 1400x700 mm |
| **AP1015DC2BC01..0** | 1500x700 mm |
| **AP1016402BC01..0** | 1600x700 mm |
| **AP1016A42BC01..0** | 1700x700 mm |
| **AP1017082BC01..0** | 1800x700 mm |
| **AP1013E82EE01..0** | 1000x750 mm |
| **AP1014B02EE01..0** | 1200x750 mm |
| **AP1015782EE01..0** | 1400x750 mm |
| **AP1016402EE01..0** | 1600x750 mm |
| **AP1017082EE01..0** | 1800x750 mm |
| **AP1013E832001..0** | 1000x800 mm |
| **AP1014B032001..0** | 1200x800 mm |
| **AP10157832001..0** | 1400x800 mm |
| **AP10164032001..0** | 1600x800 mm |
| **AP10170832001..0** | 1800x800 mm |
| **AP1013E838401..0** | 1000x900 mm |
| **AP1014B038401..0** | 1200x900 mm |
| **AP10157838401..0** | 1400x900 mm |
| **AP10164038401..0** | 1600x900 mm |
| **AP10170838401..0** | 1800x900 mm |
| **AP1014B03E801..0** | 1200x1000 mm |
| **AP1015783E801..0** | 1400x1000 mm |
| **AP1016403E801..0** | 1600x1000 mm |
| **AP1017083E801..0** | 1800x1000 mm |

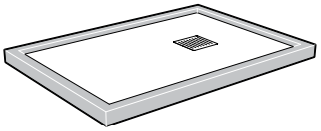

| BASES DE DUCHE TERRAN RETANGULAR (COM MOLDURA) | |
|---|---|
| **AP1023E82BC41..0** | 1000x700 mm |
| **AP1024B02BC41..0** | 1200x700 mm |
| **AP1025782BC41..0** | 1400x700 mm |
| **AP1026402BC41..0** | 1600x700 mm |
| **AP1027082BC41..0** | 1800x700 mm |
| **AP1023E82EE41..0** | 1000x750 mm |
| **AP1024B02EE41..0** | 1200x750 mm |
| **AP1025782EE41..0** | 1400x750 mm |
| **AP1026402EE41..0** | 1600x750 mm |
| **AP1027082EE41..0** | 1800x750 mm |
| **AP1023E832041..0** | 1000x800 mm |
| **AP1024B032041..0** | 1200x800 mm |
| **AP10257832041..0** | 1400x800 mm |
| **AP10264032041..0** | 1600x800 mm |
| **AP10270832041..0** | 1800x800 mm |
| **AP1023E838441..0** | 1000x900 mm |
| **AP1024B038441..0** | 1200x900 mm |
| **AP10257838441..0** | 1400x900 mm |
| **AP10264038441..0** | 1600x900 mm |
| **AP10270838441..0** | 1800x900 mm |

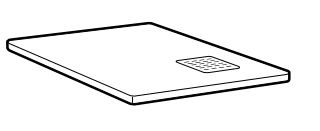

| BASES DE DUCHE TERRAN QUADRADA (SEM MOLDURA) | |
|---|---|
| **AP10332032001..0** | 800x800 mm |
| **AP10338438401..0** | 900x900 mm |
| **AP1033E83E801..0** | 1000x1000 mm |

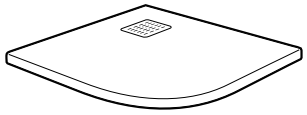

| BASES DE DUCHE TERRAN ANGULAR (SEM MOLDURA) | |
|---|---|
| **AP10538438401..0** | 900x900 |

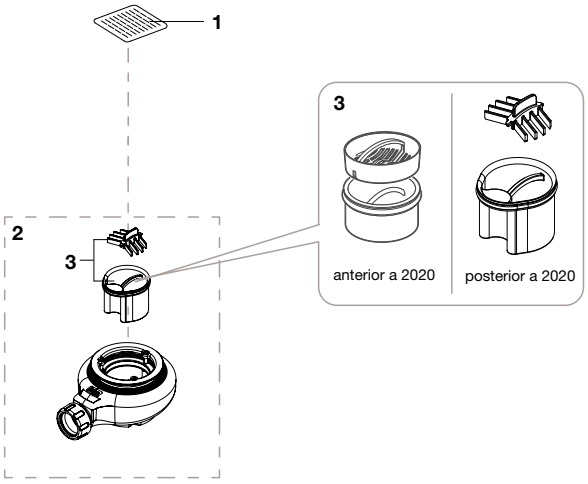


As últimas posições de cada código indicam o acabamento (cor):
**10** Branco
**20** Ardósia
**40** Preto
**63** Pérola
**64** Onix
**65** Bege
**66** Café

| | | | € |
|---|---|---|---|
| 1 | **AP0006100R** | | 8,05 |
| 3 | **AP0008500R** | anterior a 2020 | 32,40 |
| 3 | **AP0009500R** | posterior a 2020 | 2,21 |

**Produto completo compatível (incluído):**

| | | € |
|---|---|---|
| 2 | **A27L018000** | 40,20 |

Medidas em mm.

Os preços indicados são unitários e não incluem IVA.
A presente tabela anula as anteriores.

# Stonex®

## Terran

| NOVAS BASES DE DUCHE TERRAN | |
|---|---|
| **APA0170838401..0** | 1800 x 900 x 33 |
| **APA0164038401..0** | 1600 x 900 x 32 |
| **APA0157838401..0** | 1400 x 900 x 30 |
| **APA014B038401..0** | 1200 x 900 x 29 |
| **APA013E838401..0** | 1000 x 900 x 26 |
| **APA0170832001..0** | 1800 x 800 x 33 |
| **APA016A432001..0** | 1700 x 800 x 33 |
| **APA0164032001..0** | 1600 x 800 x 32 |
| **APA0157832001..0** | 1400 x 800 x 30 |
| **APA014B032001..0** | 1200 x 800 x 29 |
| **APA013E832001..0** | 1000 x 800 x 26 |
| **APA017082EE01..0** | 1800 x 750 x 33 |
| **APA016402EE01..0** | 1600 x 750 x 32 |
| **APA015782EE01..0** | 1400 x 750 x 30 |
| **APA014B02EE01..0** | 1200 x 750 x 29 |
| **APA013E82EE01..0** | 1000 x 750 x 26 |
| **APA017082BC01..0** | 1800 x 700 x 33 |
| **APA016A42BC01..0** | 1700 x 700 x 33 |
| **APA016402BC01..0** | 1600 x 700 x 32 |
| **APA015DC2BC01..0** | 1500 x 700 x 32 |
| **APA015782BC01..0** | 1400 x 700 x 31 |
| **APA014B02BC01..0** | 1200 x 700 x 29 |
| **APA013E82BC01..0** | 1000 x 700 x 26 |

| NOVAS BASES DE DUCHE TERRAN RETANGULAR KING SIZE | |
|---|---|
| **APA017D03E801..0** | 2000x1000x34 |

| NOVAS BASES DE DUCHE TERRAN QUADRADA | |
|---|---|
| **APA0138438401..0** | 2000x1000x34 |
| **APA0132032001..0** | 2000x1000x34 |

Na referência do produto, substituir ".." pelo código do acabamento escolhido:
10 Branco
**20** Ardósia
**40** Preto
**63** Pérola
**64** Onix
**65** Bege
**66** Café

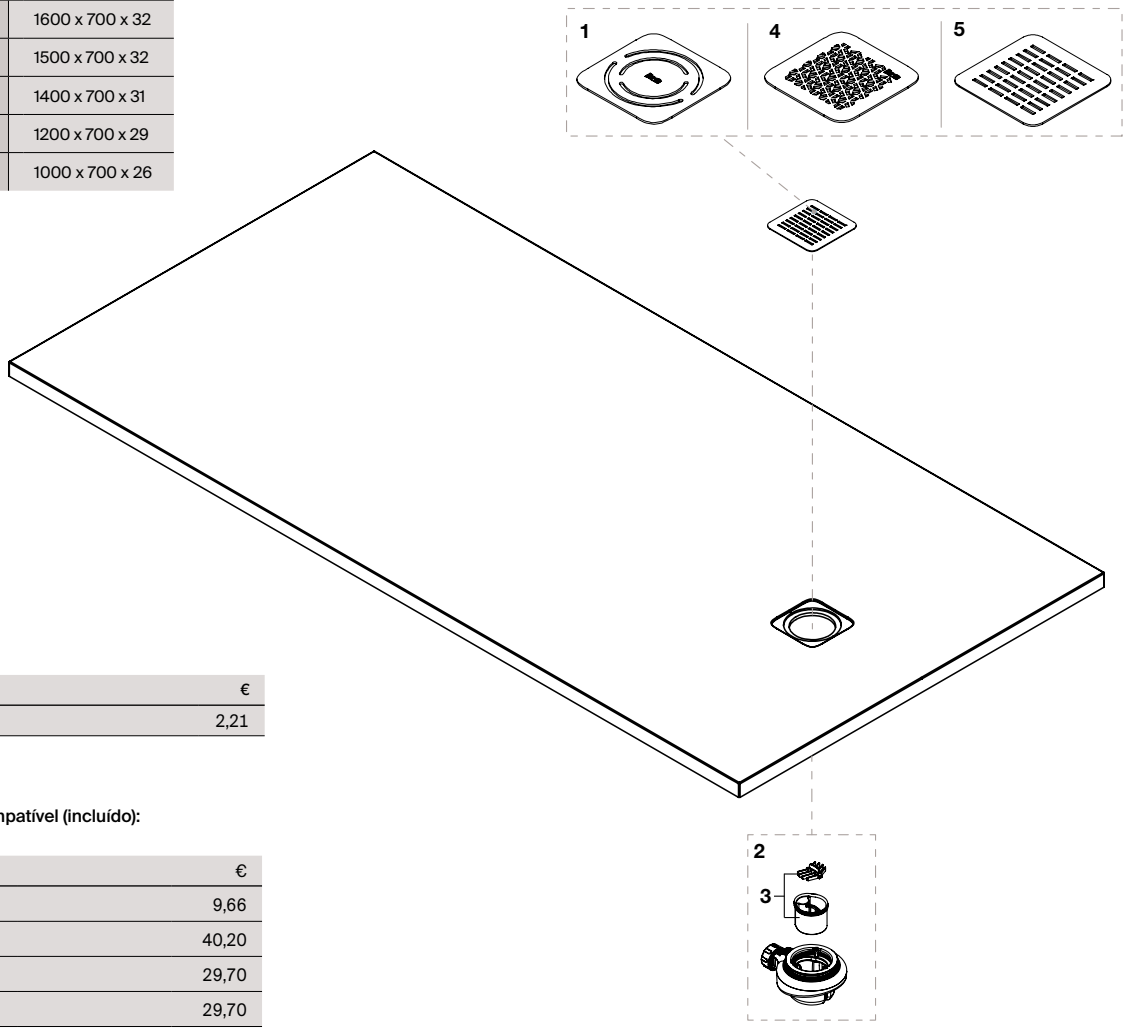


| | | € |
|---|---|---|
| 3 | **AP0009500R** | 2,21 |

**Produto completo compatível (incluído):**

| | | € |
|---|---|---|
| 1 | **A276513C10** | 9,66 |
| 2 | **A27L018000** | 40,20 |
| 4 | **A276511..0** | 29,70 |
| 5 | **A276514..0** | 29,70 |

Medidas em mm.

Os preços indicados são unitários e não incluem IVA.
A presente tabela anula as anteriores.

# Acrílicos

## Neo Daiquiri

| BASES DE DUCHE NEO DAIQUIRI | | |
|---|---|---|
| **Sem antiderrapante** | **Branco antiderrapante** | |
| **A276167910** | **A276166000** | 1800 x 800 mm |
| **A276323910** | **A276302000** | 1400 x 800 mm |
| **A276183910** | **A276182000** | 1200 x 800 mm |
| **A276187910** | **A276186000** | 1000 x 800 mm |
| **A276169910** | **A276168000** | 1700 x 750 mm |
| **A276173910** | **A276172000** | 1600 x 750 mm |
| **A276177910** | **A276176000** | 1500 x 750 mm |
| **A276209910** | **A276208000** | 1200 x 750 mm |
| **A276191910** | **A276190000** | 900 x 750 mm |
| **A276171910** | **A276170000** | 1700 x 700 mm |
| **A276175910** | **A276174000** | 1600 x 700 mm |
| **A276179910** | **A276178000** | 1500 x 700 mm |
| **A276181910** | **A276180000** | 1400 x 700 mm |
| **A276185910** | **A276184000** | 1200 x 700 mm |
| **A276189910** | **A276188000** | 1000 x 700 mm |
| **A276193910** | **A276192000** | 900 x 700 mm |

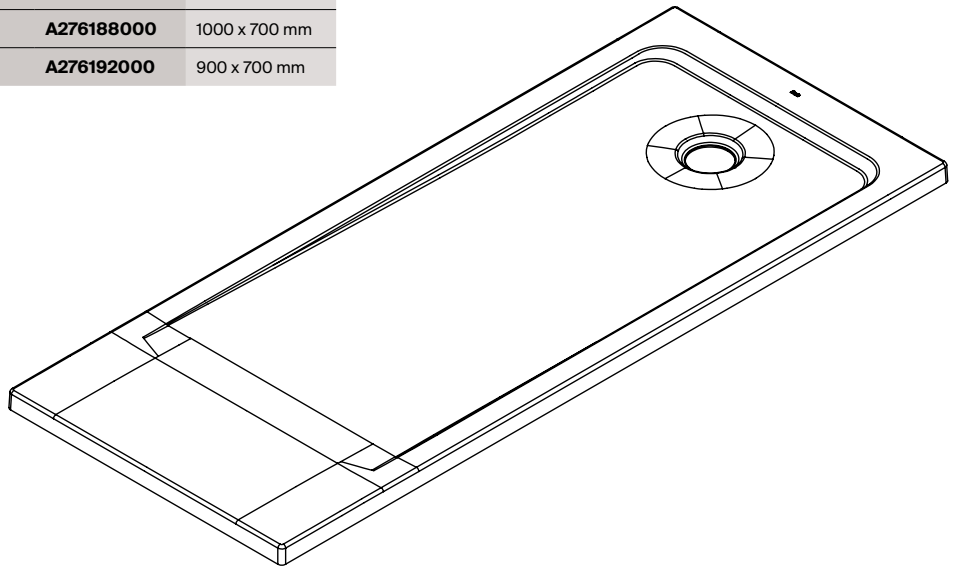

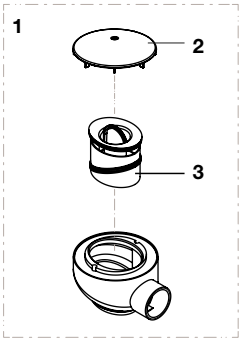


| | | | € |
|---|---|---|---|
| 1 | **AP0005400R** | Cromado | 43,70 |
| | **AP0006600R** | Branco antiderrapante | 57,70 |
| | **AP0006619R** | Sem antiderrapante | - |
| 2 | **AP0005300R** | Cromado | 21,80 |
| | **AP0006500R** | Branco antiderrapante | 48,40 |
| | **AP0006591R** | Sen antiderrapante | 35,60 |
| 3 | **AP0006300R** | | 17,80 |

Medidas em mm.

Os preços indicados são unitários e não incluem IVA.
A presente tabela anula as anteriores.

# Acrílicos

## Granada

| BASES DE DUCHE GRANADA | |
|---|---|
| **A276345000** | 1400 x 900 mm |
| **A276342000** | 1200 x 900 mm |
| **A276339000** | 1000 x 900 mm |
| **A276266001** | 1400 x 800 mm |
| **A276265000** | 1200 x 800 mm |
| **A276264000** | 1000 x 800 mm |
| **A276256000** | 900 x 900 mm |
| **A276254000** | 800 x 800 mm |

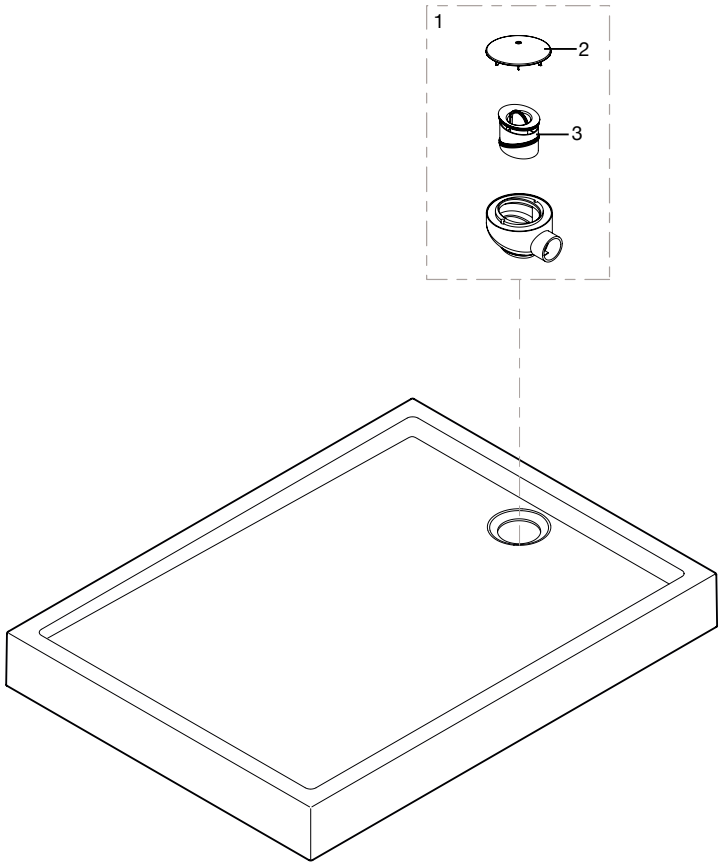


**Admite (não incluído):**

| | | € |
|---|---|---|
| 1 | **AP0005400R** | 43,70 |
| 2 | **AP0005300R** | 21,80 |
| 3 | **AP0006300R** | 17,80 |

## Granada

| BASE DE DUCHE GRANADA ANGULAR | |
|---|---|
| **A276260000** | 900 x 900 mm |

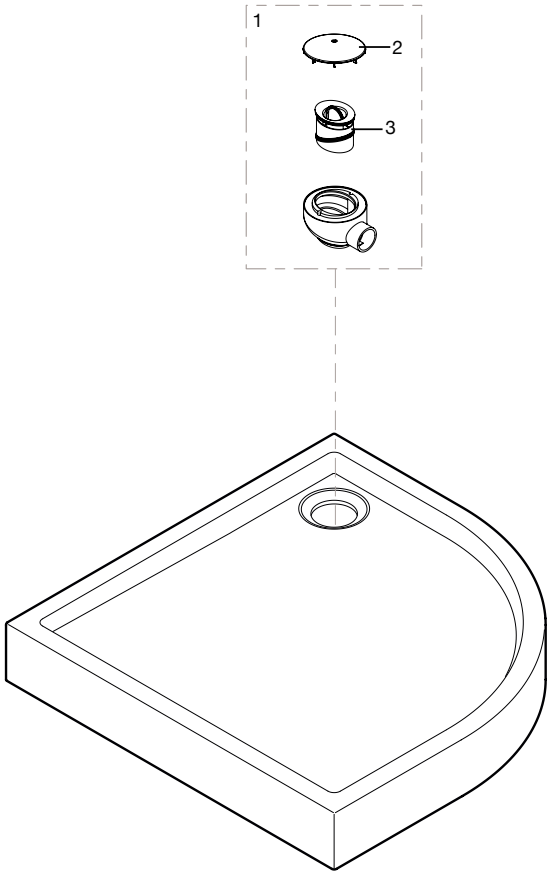


**Admite (não incluído):**

| | | € |
|---|---|---|
| 1 | **AP0005400R** | 43,70 |
| 2 | **AP0005300R** | 21,80 |
| 3 | **AP0006300R** | 17,80 |

Medidas em mm.

Os preços indicados são unitários e não incluem IVA.
A presente tabela anula as anteriores.

# Porcelana

## Malta

| BASES DE DUCHE MALTA | |
|---|---|
| **A37450E000** | 900x700 mm |
| **A37450D000** | 1000x700 mm |
| **A37450C000** | 1200x700 mm |
| **A373506000** | 1000x750 mm |
| **A373505000** | 1200x750 mm |
| **A373517000** | 1000x800 mm |
| **A373516000** | 1200x800 mm |

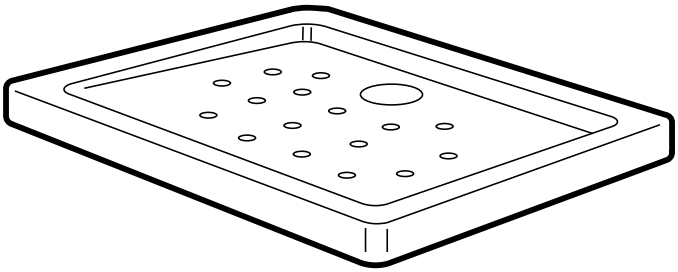

| ADMITE (não incluído) | | |
|---|---|---|
| **1** | **2** | **3** |
|  |  |  |

| BASES DE DUCHE MALTA ANGULAR | |
|---|---|
| **A37450B000** | 900x900 mm |
| **A37450A000** | 1000x1000 mm |

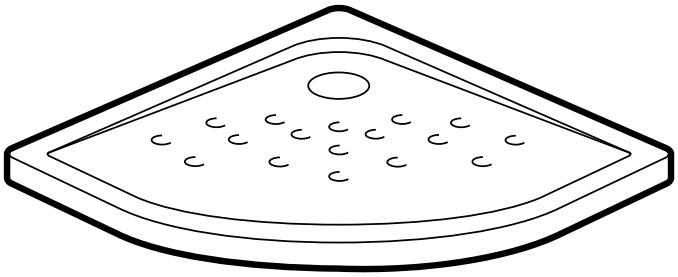

**Admite (não incluído):**

| | | € |
|---|---|---|
| 1 | **AP0005400R** | 43,70 |
| 2 | **AP0005300R** | 21,80 |
| 3 | **AP0006300R** | 17,80 |

Medidas em mm.

Os preços indicados são unitários e não incluem IVA.
A presente tabela anula as anteriores.

# Sistemas In-Drain

## In-Drain Channel

| | | |
|---|---|---|
| X1-X2 | **A276089000** | 650 |
| | **A276090000** | 750 |
| | **A276153000** | 850 |
| | **A276091000** | 950 |
| | **A276114000** | 650 |
| | **A276115000** | 750 |
| | **A276152000** | 850 |
| | **A276011600** | 950 |

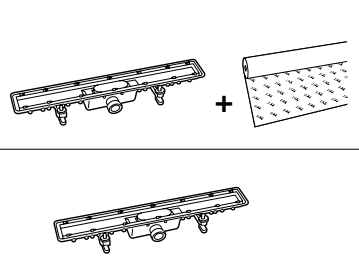

**Roca**

| | | |
|---|---|---|
| X3 | **A276128000** | 650 |
| | **A276129000** | 750 |
| | **A276130000** | 850 |
| | **A276131000** | 950 |
| | **A276144000** | 650 |
| | **A276145000** | 750 |
| | **A276146000** | 850 |
| | **A276147000** | 950 |

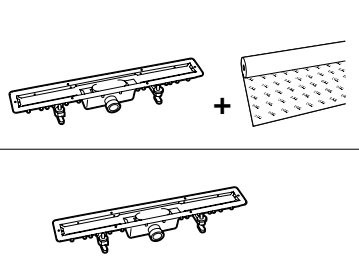

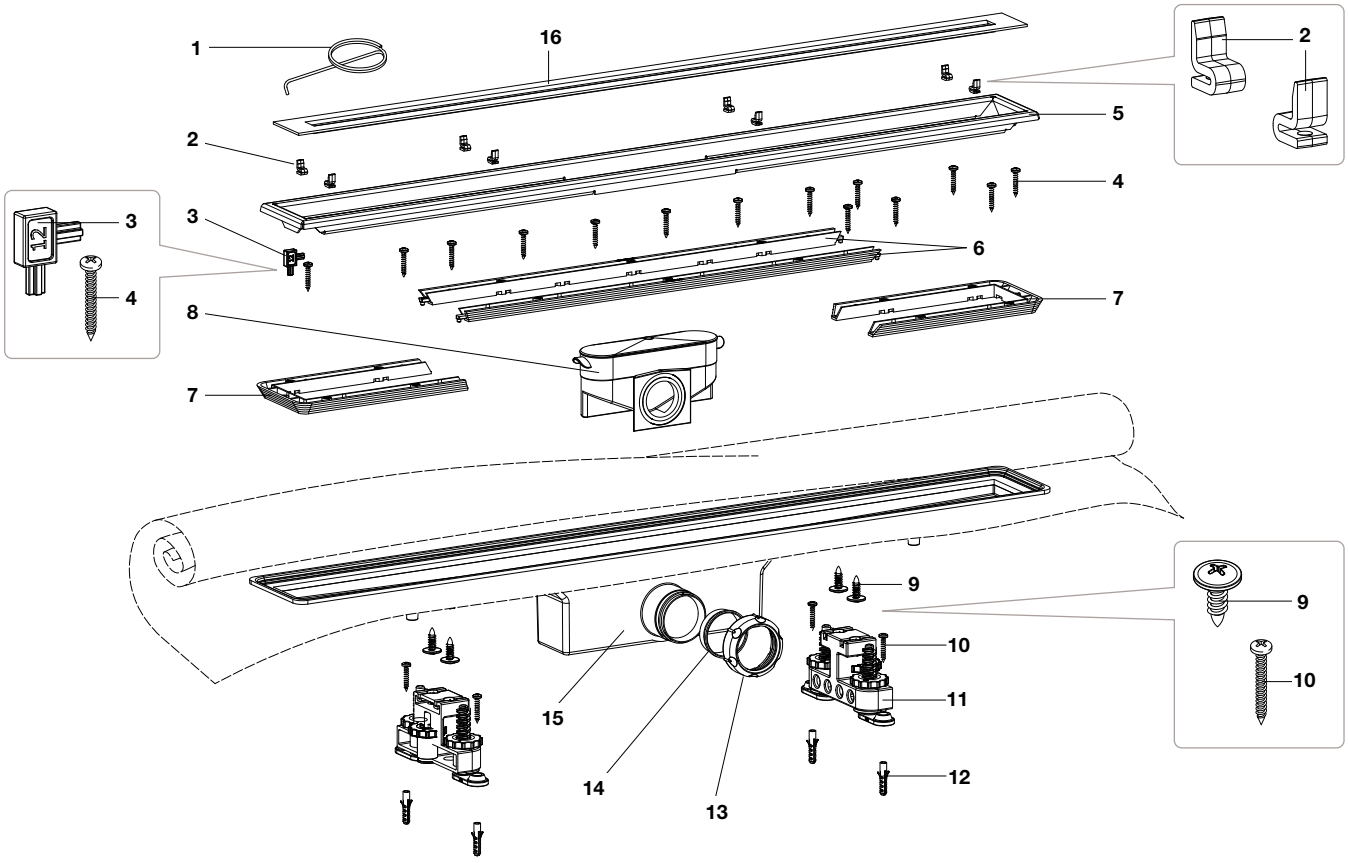


| | | | | | € |
|---|---|---|---|---|---|
| 1 | | **AP0000300R** | | | 4,98 |
| 2 | 8 un | **AP0000400R** | X1-X2 | | 16,80 |
| 3 | 16 un | | X1-X2 | | |
| 4 | 26 un | | | | |
| 5 | | **AP0000500R** | X1-X2 | 650 mm | 104,00 |
| | | **AP0000600R** | X1-X2 | 750 mm | 110,00 |
| | | **AP0000700R** | X1-X2 | 850 mm | 119,00 |
| | | **AP0000800R** | X1-X2 | 950 mm | 130,00 |
| | | **AP0002700R** | X3 | 650 mm | 129,00 |
| | | **AP0002800R** | X3 | 750 mm | 138,00 |
| | | **AP0002900R** | X3 | 850 mm | 156,00 |
| | | **AP0003000R** | X3 | 950 mm | 165,00 |

| | | | | € |
|---|---|---|---|---|
| 6 + 7 | 2 un + 2 un | **AP0000900R** | 650 mm | 11,50 |
| | | **AP0001000R** | 750 mm | 12,60 |
| | | **AP0001100R** | 850 mm | 13,40 |
| | | **AP0001200R** | 950 mm | 14,50 |
| 8 | | **AP0001300R** | | 16,70 |
| 9 | 4 un | **AP0001400R** | | 18,90 |
| 10 | 4 un | | | |
| 11 | 2 un | | | |
| 12 | 4 un | | | |
| 13 | | | | |
| 14 | | | | |

| | | | | € |
|---|---|---|---|---|
| 15 + | | **AP0001500R** | 650 mm | 179,00 |
| | | **AP0001600R** | 750 mm | 188,00 |
| | | **AP0001700R** | 850 mm | 195,00 |
| | | **AP0001800R** | 950 mm | 207,00 |
| 16 | | **AP0002300R** | X3 650 mm | 71,00 |
| | | **AP0002400R** | X3 750 mm | 77,60 |
| | | **AP0002500R** | X3 850 mm | 87,40 |
| | | **AP0002600R** | X3 950 mm | 101,00 |

# Sistemas In-Drain

## In-Drain Basic

| | |
|---|---|
| **A276305000** | 650 mm |
| **A276306000** | 750 mm |
| **A276307000** | 850 mm |
| **A276308000** | 950 mm |

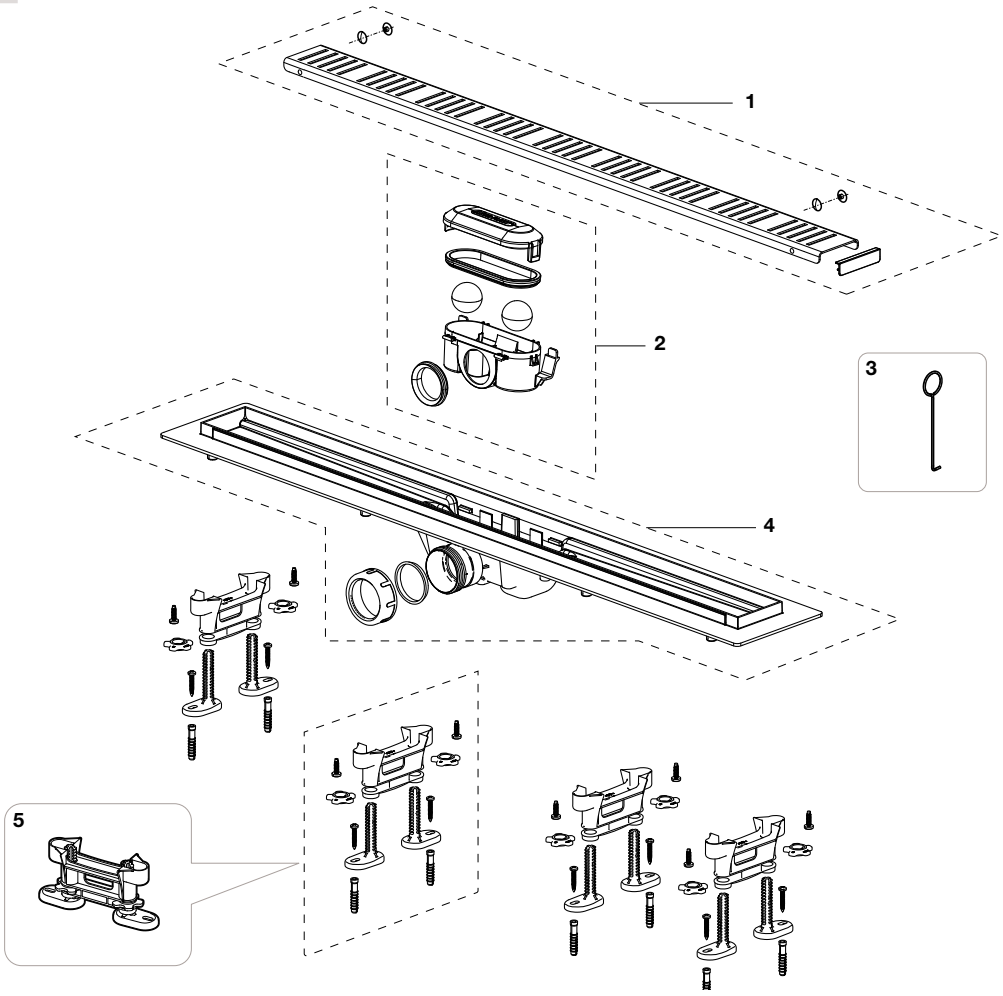


**ADMITE** (não incluído)

**6**

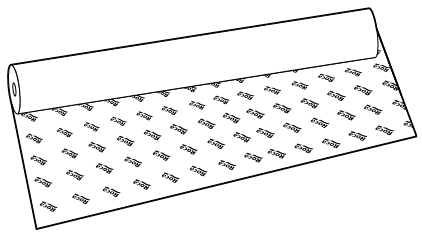

| | | | | € |
|---|---|---|---|---|
| 1<br>3<br>4 | | **AP0010200R** | 650 mm | 314,00 |
| | | **AP0010300R** | 750 mm | 347,00 |
| | | **AP0010400R** | 850 mm | 366,00 |
| | | **AP0010500R** | 950 mm | 384,00 |
| 2 | | **AP0010600R** | | 31,70 |
| 5 | 4 un | **AP0011200R** | | 55,50 |

**Produto completo compatível (incluído):**

| | | | | € |
|---|---|---|---|---|
| 6 | | **A276113000** | 2000x1500 mm | 60,40 |

# Coleções de banho


ONA

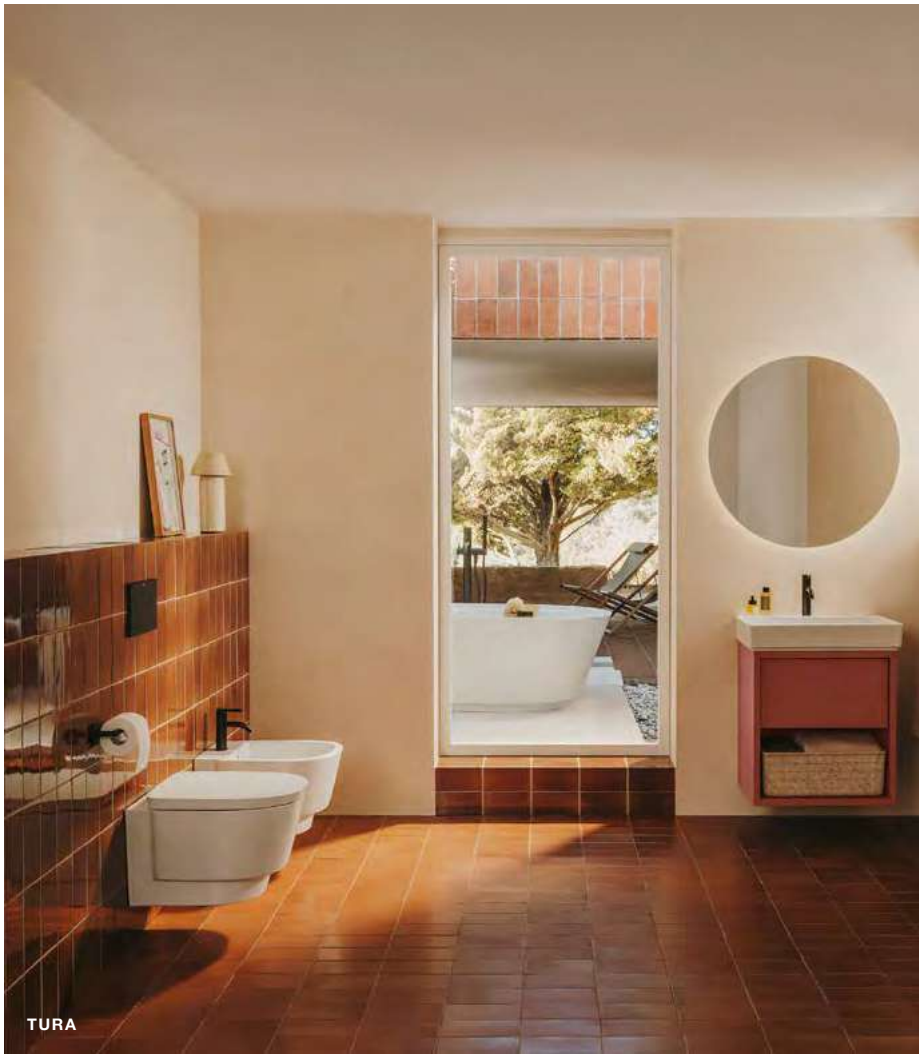
TURA


| | |
|---|---|
| 37 | **W+W** |
| 38 | **Beyond** |
| 41 | **Carmen (versão antiga)** |
| 42 | **Hall** |
| 43 | **Inspira Square /** Round |
| 44 | **Dama** |
| 76 | **Amberes** |
| 77 | **Khroma** |
| 78 | **Mecanismos universais** |
| 80 | **Outros mecanismos** |
| 81 | **Fixações e peças originais** |
| 83 | **Peças mecanismos originais** |
| 88 | **Peças Originais** |
| **89** | **Assentos e tampos** |
| 89 | **Inspira Square / Round** |
| 90 | **Dama-N** |
| 91 | **Ona** |
| 93 | **The Gap Square** |
| 97 | **The Gap Round** |
| 98 | **Debba Square** |
| 99 | **Debba Round** |
| 100 | **Victoria** |
| 102 | **Civic** |
| 103 | **Meridian-N** |
| 105 | **Tura** |
| 106 | **Artigos descontinuados** |
| 108 | **Outras séries de assentos e tampos** |

# W+W

## Lavatório e sanita dois em um

**A893020001**

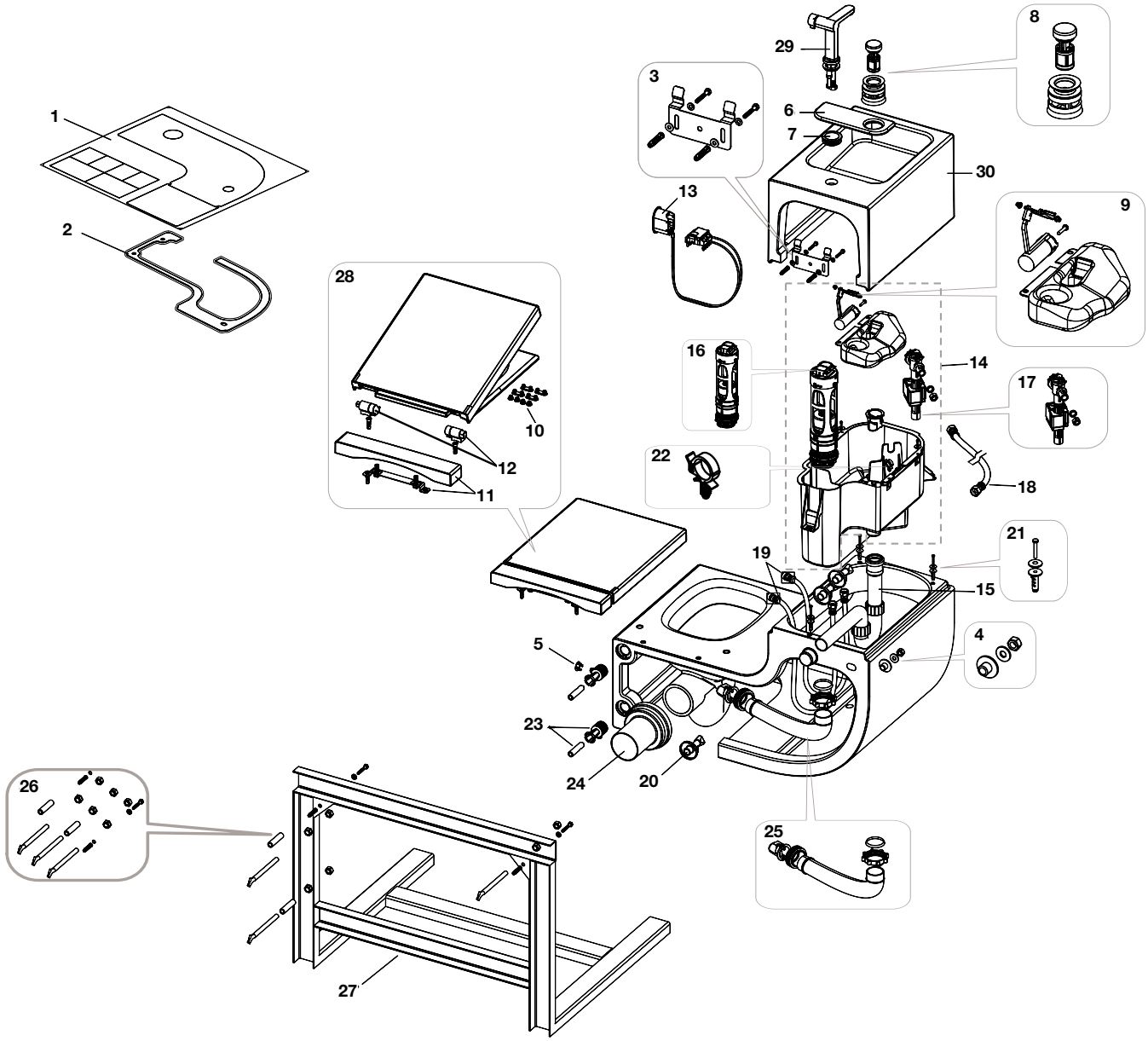


| | | € |
|---|---|---|
| 1 | **AV0000000R** | 39,90 |
| 2 | **AV0000100R** | 56,80 |
| 3 | **A822097200** | 18,30 |
| 4 | | |
| 5 | | |
| 6 | **A389702000** | 245,00 |
| 7 | **A822748100** | 22,80 |
| 8 | **A892020000** | 287,00 |
| 9 | **AV0000400R** | 36,50 |

| | | € |
|---|---|---|
| 10 | **A802910880** | 1,60 |
| 11 | **A802910870** | 78,90 |
| 12 | **A802910860** | 113,00 |
| 13 | **A822034201** | 110,00 |
| 14 | **A822077500** | 385,00 |
| 15 | | |
| 15 | **AV0000200R** | 26,50 |
| 16 | **AV0000300R** | 11,40 |
| 17 | **A82209630R** | 32,60 |

| | | | € |
|---|---|---|---|
| 18 | | **A525011407** | 16,40 |
| 19 | 2 un | **A525011507** | 26,30 |
| 20 | 3 un | **AG0078200R** | 29,60 |
| 5 | | **A82276430R** | 22,00 |
| 21 | 3 un | | |
| 22 | | | |
| 23 | | **A822039100** | 48,00 |
| 24 | | **AV0012400R** | 34,50 |
| 25 | | **A892022000** | 26,60 |

| | | € |
|---|---|---|
| 26 | **A822039800** | 25,50 |
| 26 | **A822091100** | 245,00 |
| 27 | | |
| 28 | **A801702004** | 206,00 |
| 29 | **A5A3036C00** | 265,00 |
| 30 | **AV0000600R** | 805,00 |

Medidas em mm.

Os preços indicados são unitários e não incluem IVA.
A presente tabela anula as anteriores.

# Beyond

## Lavatório Totem Fineceramic®

**A3270B0..0**

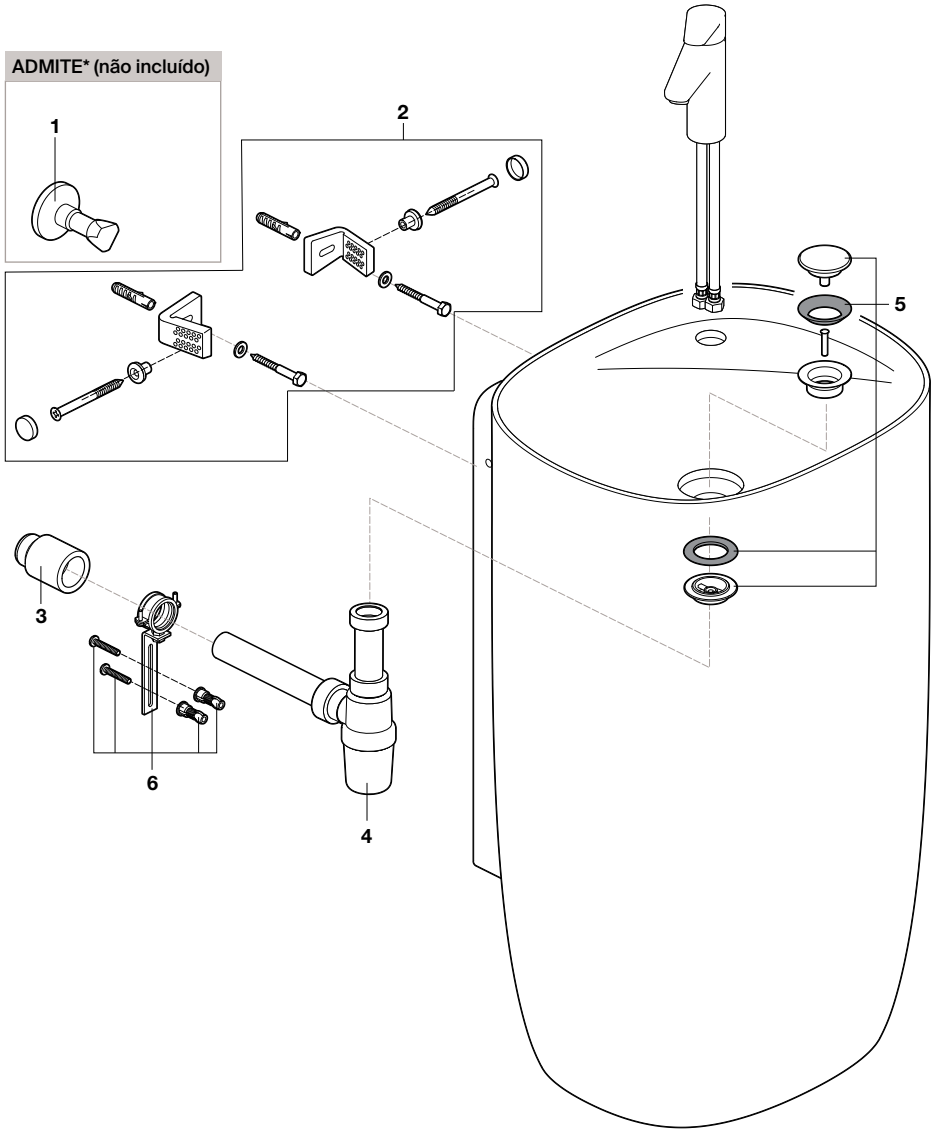


Na referência do produto, substituir ".." pelo código do acabamento escolhido:
**00** Branco
**62** Branco mate
**63** Pérola
**64** Onix
**65** Bege
**66** Café

| | | € |
|---|---|---|
| 2 | **AV0026800R** | 9,82 |
| 3 | **AV0013400R** | 5,97 |
| 4 | **AG0147000R** | 22,10 |

| | | € |
|---|---|---|
| 5 | **A506403900** | 38,60 |
| | **A506403962** | 81,30 |
| | **A506403963** | 81,30 |
| | **A506403964** | 81,30 |
| | **A506403965** | 81,30 |
| | **A506403966** | 81,30 |
| 6 | **AV0037900R** | 54,20 |

Produto completo compatível

| | | € |
|---|---|---|
| 1 | **A525164400** | 8,19 |

Medidas em mm.

Os preços indicados são unitários e não incluem IVA.
A presente tabela anula as anteriores.

# Beyond

## Lavatórios Fineceramic®

**A3270B1..0**

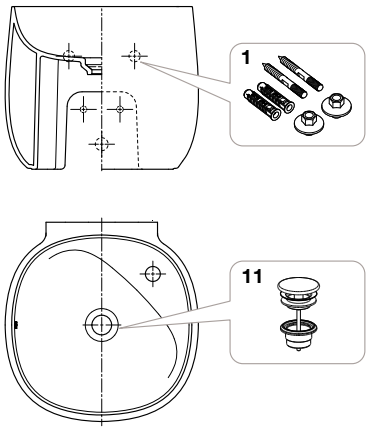


**A3270B8..0**
**A3270B9..0**

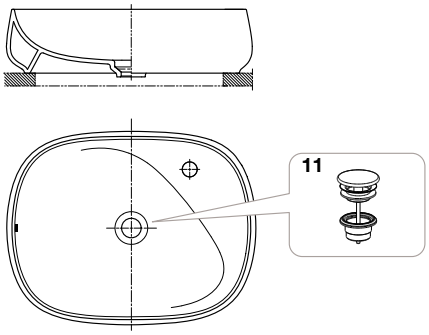


**A3270B6..0**
**A3270B7..0**

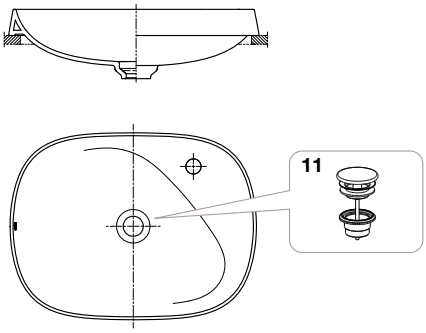


Na referência do produto, substituir ".." pelo código do acabamento escolhido:
**00** Branco
**62** Branco mate
**63** Pérola
**64** Onix
**65** Bege
**66** Café

| | | | € |
|---|---|---|---|
| 1 | **AV0007500R** | | 5,45 |
| 11 | **A506403900** | Cromado | 38,60 |
| | **A50640390C** | Branco | 65,30 |

Medidas em mm.

Os preços indicados são unitários e não incluem IVA.
A presente tabela anula as anteriores.

# Beyond

## Sanita de tanque baixo

| | |
|---|---|
| **A3420B9..0** | Sanita |
| **A3410B1..0** | Tanque |

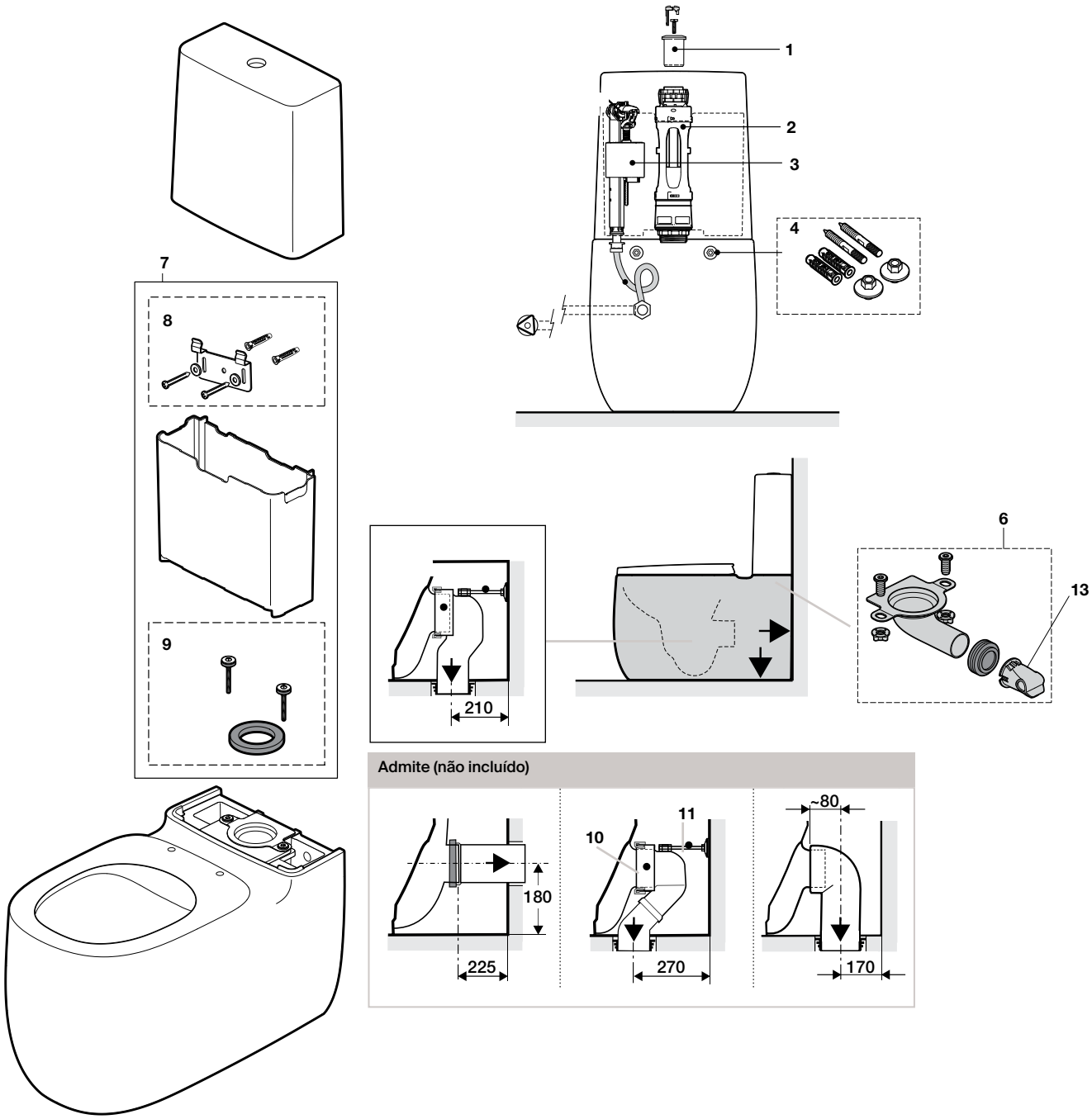


Na referência do produto, substituir ".." pelo código do acabamento escolhido:
**00** Branco
**62** Branco mate
**63** Pérola
**64** Onix
**65** Bege
**66** Café

| | | | € |
|---|---|---|---|
| 1 | **AH0001700R** | | 13,80 |
| 2 | **AH0000100R** | | 34,80 |
| 3 | **A822508900** | (3/8") | 21,50 |
| | **A822010320** | (1/2") | - |
| 4 | **A822045400** | | 8,45 |

| | | € |
|---|---|---|
| 6 | **AV0037200R** | 15,80 |
| 7 | **AV0038100R** | 38,20 |
| 8 | **AV0038000R** | 15,20 |
| 9 | **AV0036000R** | 10,00 |
| 10 | **AV0007700R** | 15,60 |

| | | € |
|---|---|---|
| 11 | **AV0013100R** | 3,53 |
| 13 | **AV0027000R** | 3,74 |

Medidas em mm.

Os preços indicados são unitários e não incluem IVA.
A presente tabela anula as anteriores.

# Carmen (versão antiga)

## Sanita de tanque baixo

| | |
|---|---|
| **A3420A7000** | Sanita |
| **A3410A1000** | Tanque |

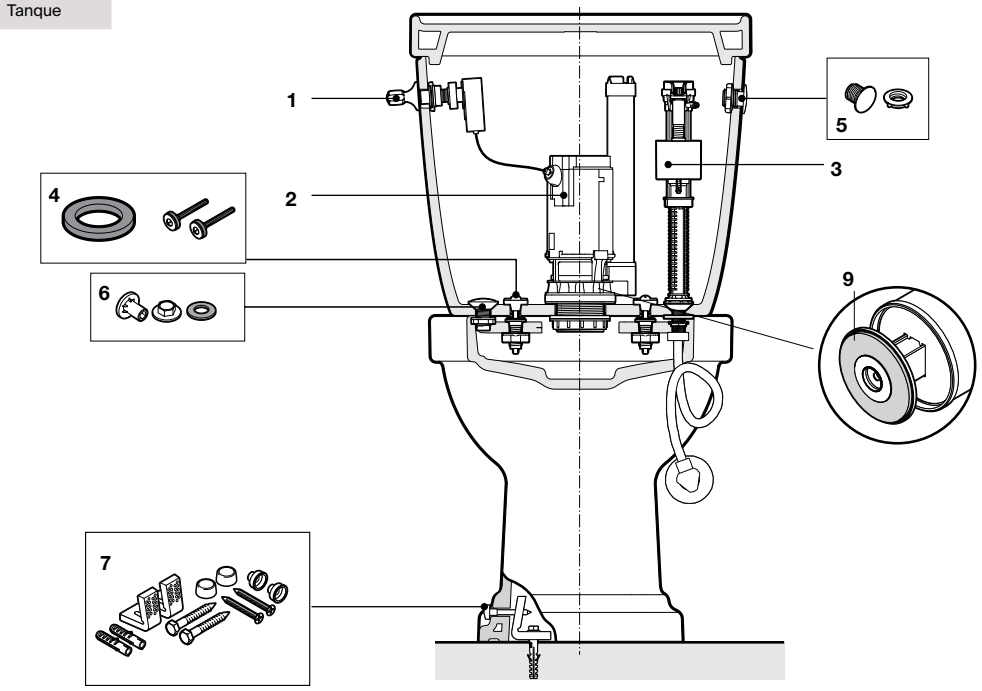


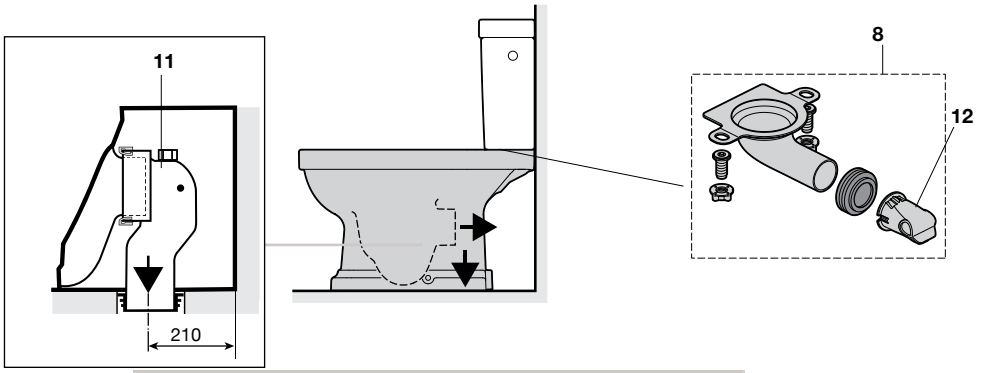


**Admite (não incluído)**

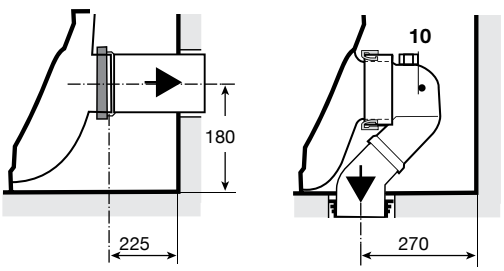


| | | | € |
|---|---|---|---|
| 1 | **AV0036900R** | | 57,80 |
| 2 | **A82202511H** | | 23,30 |
| 3 | **A822504400*** | (3/8") | 22,80 |
| | **A822509800** | | 16,10 |
| | **A822504510** | (1/2") | - |
| | **A822504520** | (7/8") | - |
| 4 | **AV0036000R** | | 10,00 |

| | | € |
|---|---|---|
| 5 | **AV0012600R** | 2,50 |
| 6 | **A822085100** | 1,70 |
| 7 | **AV0009400R** | 6,08 |
| 8 | **AV0037400R** | 15,80 |
| 9 | **AH0007200R** | 1,70 |
| 10 | **AV0007700R** | 15,60 |
| 11 | **AV0007900R** | 15,60 |

| | | € |
|---|---|---|
| 12 | **AV0027000R** | 3,74 |

Medidas em mm.

Os preços indicados são unitários e não incluem IVA.
A presente tabela anula as anteriores.

# Hall

## Lavatórios

**A327621..0**
**A327881..0**

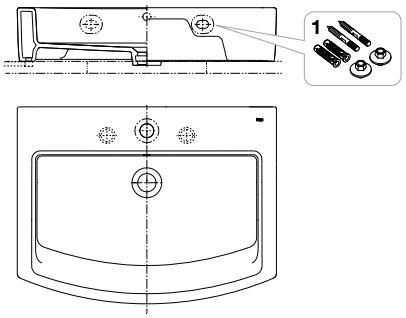


**A327620..0**

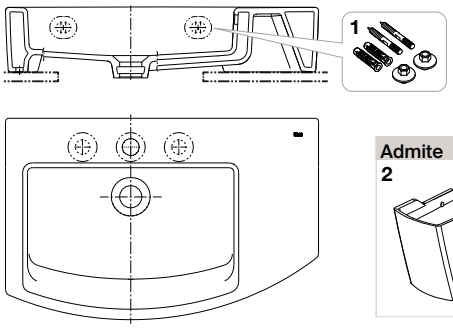


Admite

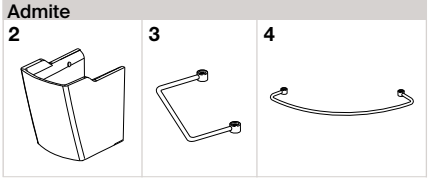


**A327624..0**

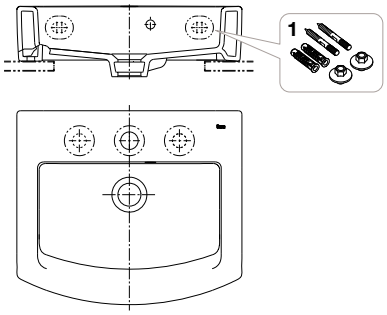


**A327622..0**
**A327623..0**

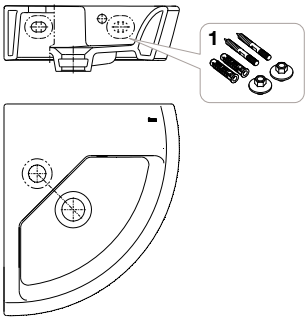


**A325883..0**

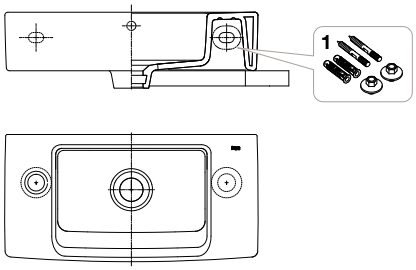


**A337621..0**

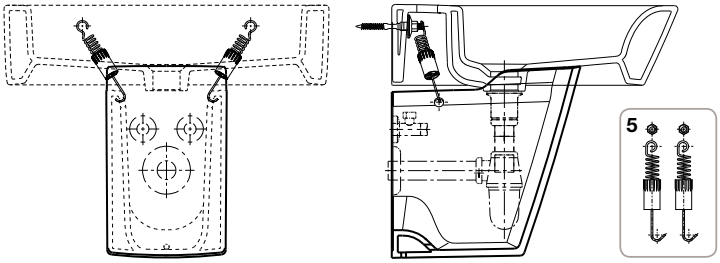


**A840597001**

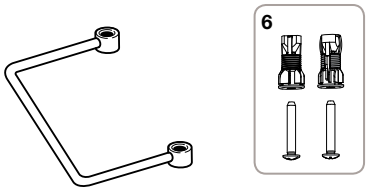


**A840628001**

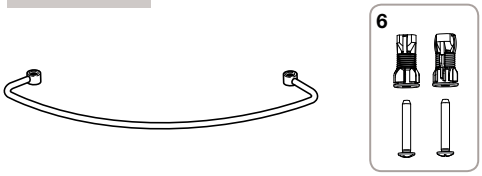


Na referência do produto, substituir ".." pelo código do acabamento escolhido:
**00** Branco
**17** Pergamon
**91** Edelweiss
**92** Grafite

| | | €
|---|---|---|
| 1 | **AV0007500R** | 5,45 |
| 5 | **AV0015900R** | 7,92 |
| 6 | **AI0002400R** | 3,65 |

Admite (não incluído)

| | | | €
|---|---|---|---|
| 2 | **A337621..0** | | - |
| 3 | **A840597001** | 220 mm | 67,80 |
| 4 | **A840628001** | 458 mm | 143,00 |

Medidas em mm.

Os preços indicados são unitários e não incluem IVA.
A presente tabela anula as anteriores.

# Inspira Square / Round

## Sanita de tanque baixo

| INSPIRA SQUARE | |
|---|---|
| **A342537..0** | Sanita |
| **A341520..0** | Tanque |

| INSPIRA ROUND | |
|---|---|
| **A342527..0** | Sanita |
| **A342528..0** | Sanita compacta |
| **A341520..0** | Tanque |

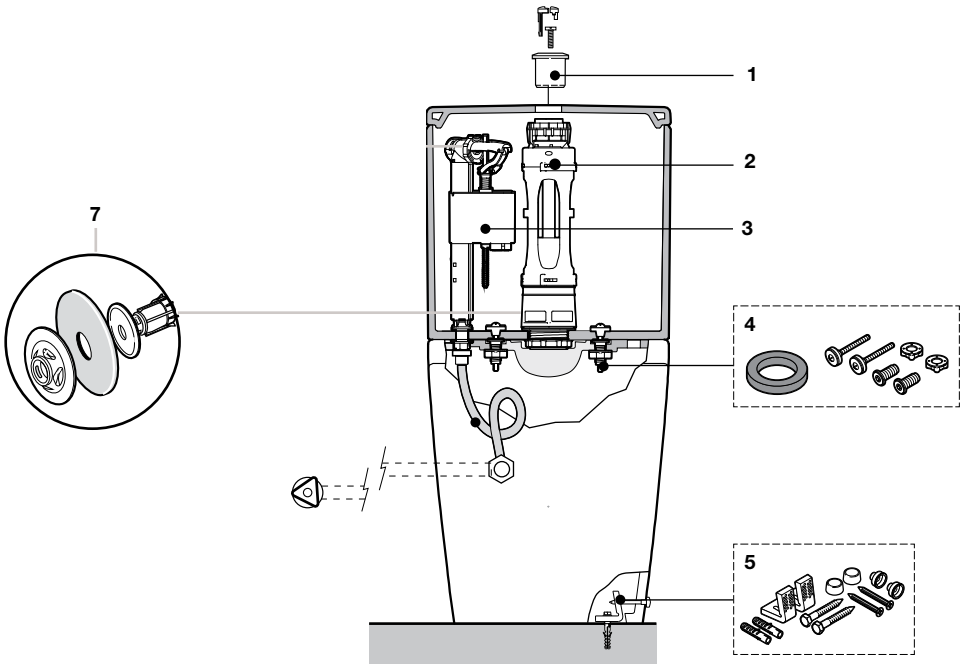


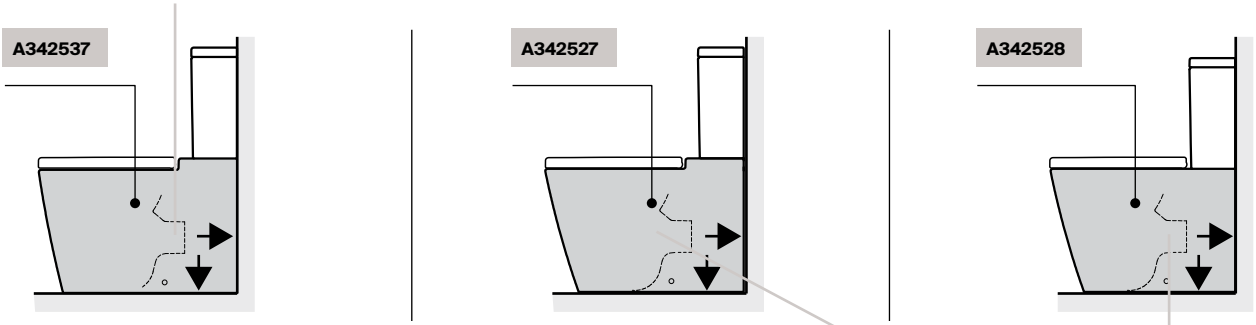


**Admite (não incluído)**




| | | € |
|---|---|---|
| 1 | **AH0001800R** | 13,10 |
| 2 | **AH0000100R** | 34,80 |
| 3 | **A822508900** | 21,50 |
| 4 | **AV0028800R** | 17,10 |
| 5 | **AV0026800R** | 9,82 |

| | | € |
|---|---|---|
| 7 | **AH0007100R** | 2,71 |
| 8 | **AV0007700R** | 15,60 |
| 9 | **AV0013100R** | 3,53 |
| 10 | **AV0007900R** | 15,60 |

Medidas em mm.

Os preços indicados são unitários e não incluem IVA.
A presente tabela anula as anteriores.

# Dama

## Lavatório

| | |
|---|---|
| **A327780000** | 1000 x 460 |
| **A327781000** | 850 x 460 |
| **A327782000** | 700 x 460 |
| **A327783000** | 650 x 460 |
| **A327784000** | 600 x 460 |
| **A327786000** | 550 x 460 |

| | |
|---|---|
| **A327785000** | 600 x 320 |
| **A327787000** | 550 x 320 |
| **A327788000** | 500 x 320 |
| **A327789000** | 450 x 320 |
| **A32778A000** | 400 x 320 |
| **A32778B000** | 350 x 320 |
| **A32778C000** | 650 x 500 angular |

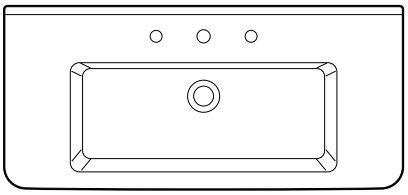

1



## Lavatórios de semiencastrar

**A32778S000**

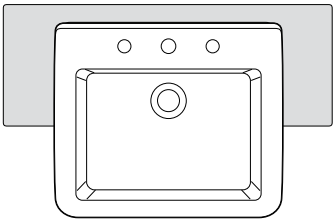

12

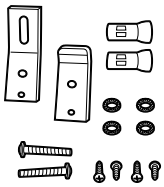

**Admite (não incluído)**

**2/4**

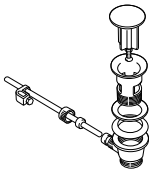

**3/5**

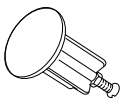

**6**

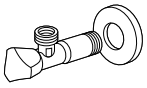

**7**

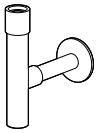

**8**

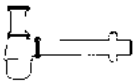



**A337780..0**



**A337781..0**



**A337782..0**

| | | | € |
|---|---|---|---|
| 1 | **AV0007500R** | | 5,45 |
| 12 | **AV0010900R** | semiencastrar | 5,47 |

**Admite (não incluído)**

| | | | € |
|---|---|---|---|
| 2 | **A525021200** | automático | 29,90 |
| 3 | **AG0055800R** | automático | 13,80 |
| 5 | **AG0077100R** | Novatic | 38,90 |
| 6 | **AG0078200R** | | 29,60 |
| 8 | **A506401614** | | 46,30 |

| COMPATIBILIDADE COLUNA / SEMICOLUNA | | WB-Ped A337780..0 | WB-SPed A337781..0 | WB-SPed S A337782..0 |
|---|---|---|---|---|
| WB WH 1000 x 460 | **A327780..0** | • | • | - |
| WB WH 850 x 460 | **A327781..0** | • | • | - |
| WB WH 700 x 460 | **A327782..0** | • | • | - |
| WB WH 650 x 460 | **A327783..0** | • | • | - |
| WB WH 600 x 460 | **A327784..0** | • | • | - |
| WB WH 550 x 460 | **A327786..0** | • | • | - |
| WB WH 600 x 320 CPT | **A327785..0** | - | - | • |
| WB WH 550 x 320 CPT | **A327787..0** | - | - | • |
| WB WH 500 x 320 CPT | **A327788..0** | - | - | • |
| WB WH 450 x 320 CPT | **A327789..0** | - | - | • |
| WB WH 400 x 320 CPT | **A32778A..0** | - | - | • |
| WB WH 350 x 320 CPT | **A32778B..0** | - | - | • |

Medidas em mm.

Os preços indicados são unitários e não incluem IVA.
A presente tabela anula as anteriores.

# Dama

## Semicoluna

**A337781000**

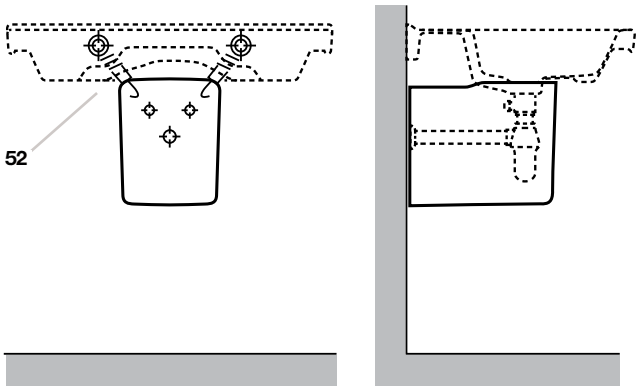


**A337782000**

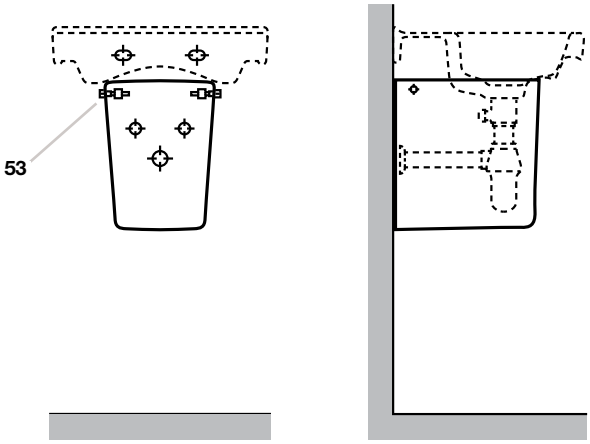


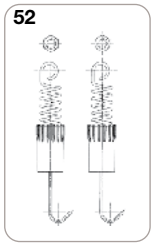


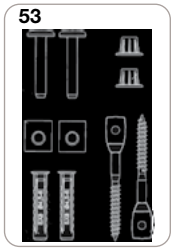


| | | € |
|---|---|---|
| 52 | **AV0015900R** | 7,92 |
| 53 | **AV0007600R** | 3,76 |

| COMPATIBILIDADE COLUNA / SEMICOLUNA | | WB-Ped A337780..0 | WB-SPed A337781..0 | WB-SPed S A337782..0 |
|---|---|---|---|---|
| WB WH 1000 x 460 | **A327780..0** | • | • | - |
| WB WH 850 x 460 | **A327781..0** | • | • | - |
| WB WH 700 x 460 | **A327782..0** | • | • | - |
| WB WH 650 x 460 | **A327783..0** | • | • | - |
| WB WH 600 x 460 | **A327784..0** | • | • | - |
| WB WH 550 x 460 | **A327786..0** | • | • | - |
| WB WH 600 x 320 CPT | **A327785..0** | - | - | • |
| WB WH 550 x 320 CPT | **A327787..0** | - | - | • |
| WB WH 500 x 320 CPT | **A327788..0** | - | - | • |
| WB WH 450 x 320 CPT | **A327789..0** | - | - | • |
| WB WH 400 x 320 CPT | **A32778A..0** | - | - | • |
| WB WH 350 x 320 CPT | **A32778B..0** | - | - | • |

Medidas em mm.

Os preços indicados são unitários e não incluem IVA.
A presente tabela anula as anteriores.

# Dama

## Sanita tanque baixo saída horizontal

**A342787000**

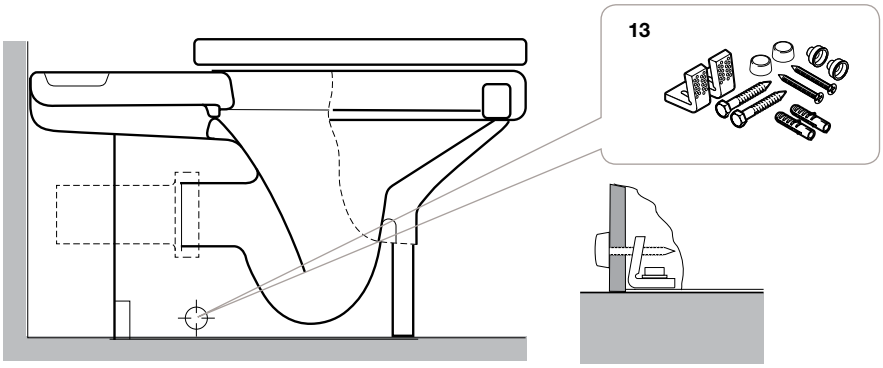


**Admite (não incluído)**

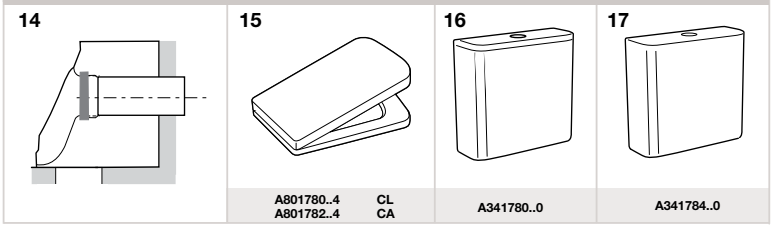


CL: Queda livre
CA: Queda amortecida

| | | € |
|---|---|---|
| 13 | **AV0009400R** | 6,08 |
| 14 | **AV0012400R** | 34,50 |

Admite (não incluído)

| | | € |
|---|---|---|
| 15 | **A801780004** | 75,60 |
| | **A801782004** | 139,00 |
| 16 | **A341780..0** | - |
| 17 | **A341784..0** | - |

## Sanita tanque baixo saída vertical

**A342788000**

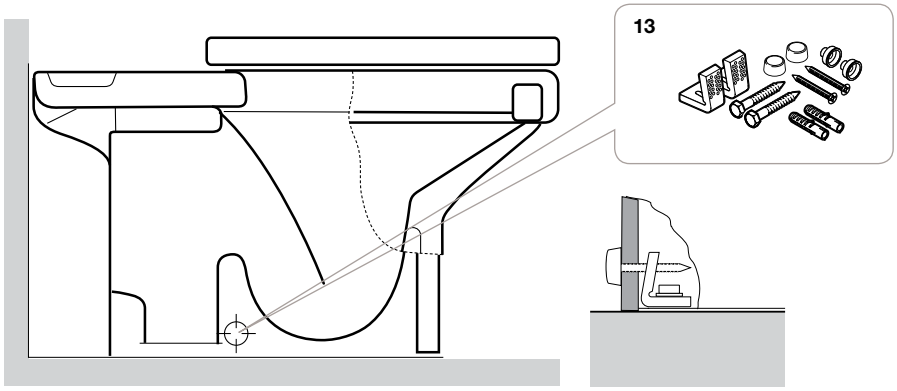


**Admite (não incluído)**

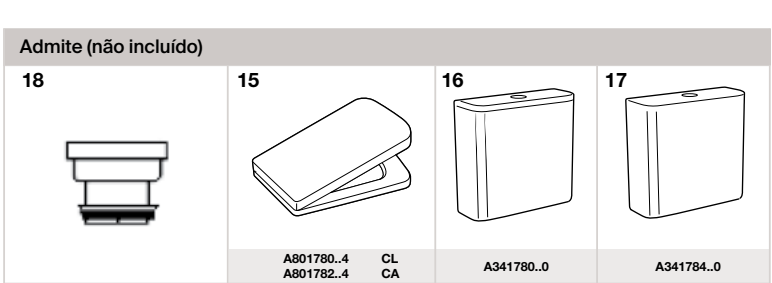


CL: Queda livre
CA: Queda amortecida

| | | € |
|---|---|---|
| 13 | **AV0009400R** | 6,08 |
| 18 | **AV0007800R** | 12,30 |

**Admite (não incluído)**

| | | € |
|---|---|---|
| 15 | **A801780004** | 75,60 |
| | **A801782004** | 139,00 |
| 16 | **A341780..0** | - |
| 17 | **A341784..0** | - |

Medidas em mm.

Os preços indicados são unitários e não incluem IVA.
A presente tabela anula as anteriores.

# Dama

## Sanita tanque baixo compacta de saída dual (BTW)

**A34278W000**

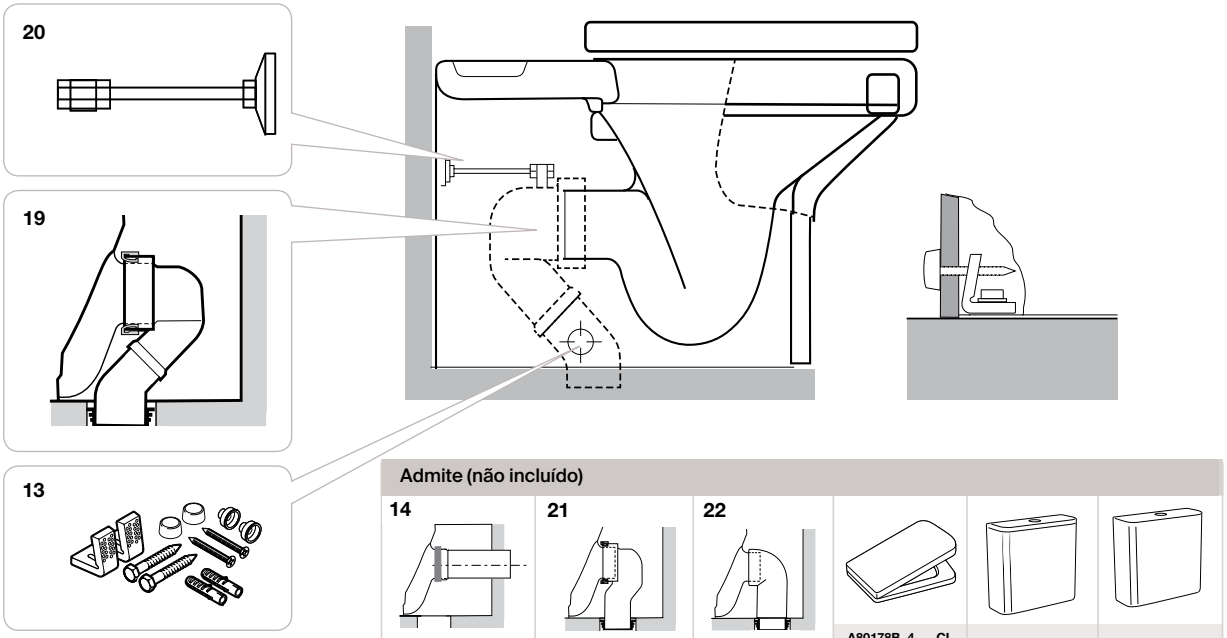


CL: Queda livre
CA: Queda amortecida

| | | € |
|---|---|---|
| 13 | **AV0009400R** | 6,08 |
| 14 | **AV0012400R** | 34,50 |
| 19 | **AV0007700R** | 15,60 |

| | | € |
|---|---|---|
| 20 | **AV0013100R** | 3,53 |
| 21 | **AV0007900R** | 15,60 |
| 22 | **AV0013000R** | 31,90 |

## Sanita tanque baixo compacta de saída dual (BTW)

**A34278L..0**

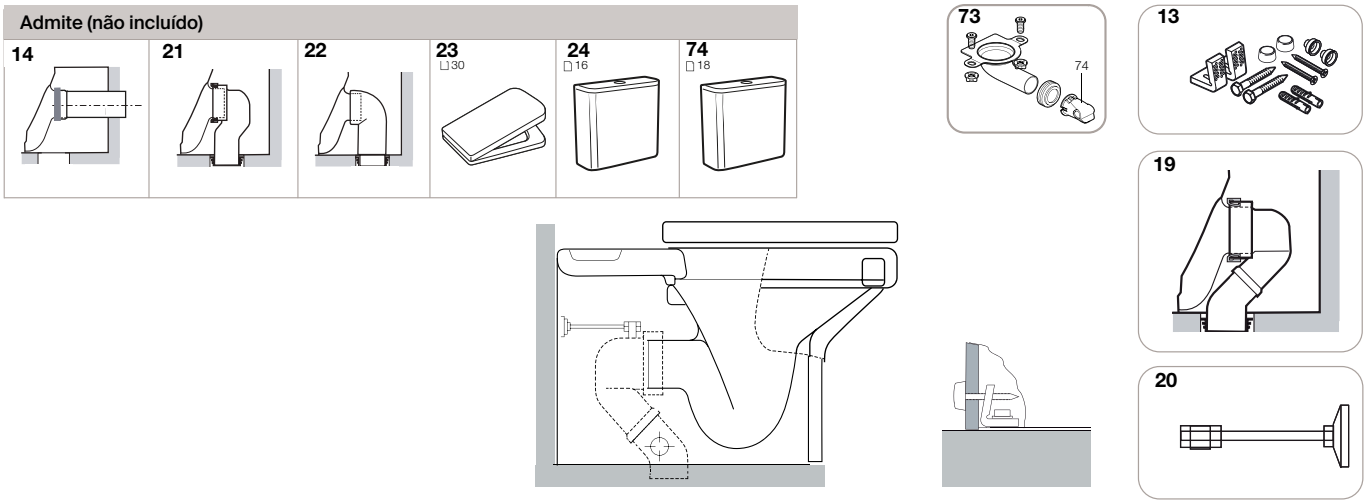


CL: Queda livre
CA: Queda amortecida

| | | | € |
|---|---|---|---|
| 13 | **AV0009400R** | | 6,08 |
| 14 | **AV0012400R** | | 34,50 |
| 19 | **AV0007700R** | | 15,60 |
| 20 | **AV0013100R** | 10 un. | 3,53 |
| 21 | **AV0007900R** | | 15,60 |
| 22 | **AV0013000R** | | 31,90 |
| 73 | **AV0037500R** | | 15,40 |
| 74 | **AV0027000R** | | 3,74 |

**Produto completo compatível:**

| | | € |
|---|---|---|
| 23 | **A80178B004** | 75,90 |
| | **A80178C004** | 139,00 |
| 24 | **A341782000** | 211,00 |
| 72 | **A341786000** | 211,00 |

Medidas em mm.

Os preços indicados são unitários e não incluem IVA.
A presente tabela anula as anteriores.

# Dama

## Sanita tanque alto de saída dual (BTW)

**A347787000**

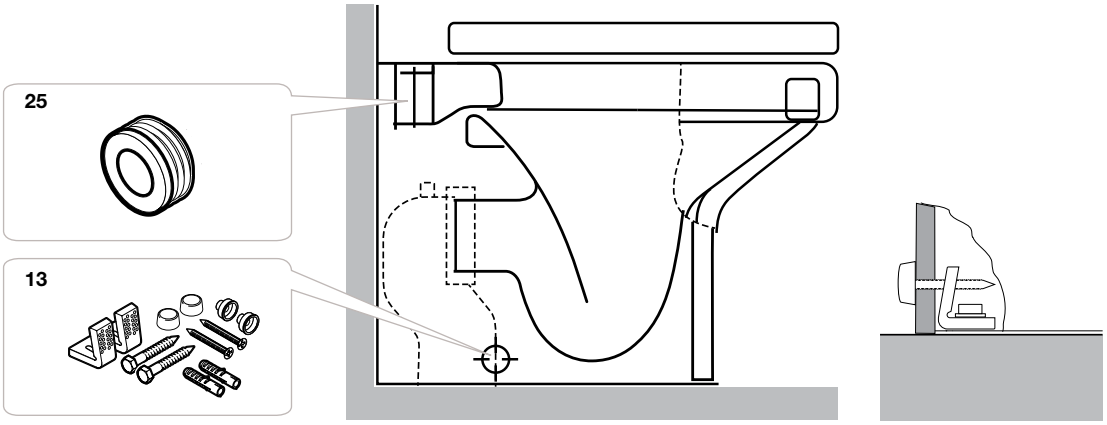


**Admite (não incluído)**

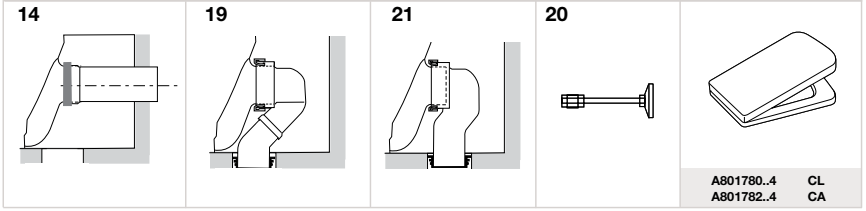


CL: Queda livre
CA: Queda amortecida

| | | € |
|---|---|---|
| 13 | **AV0009400R** | 6,08 |
| 14 | **AV0012400R** | 34,50 |
| 19 | **AV0007700R** | 15,60 |

| | | € |
|---|---|---|
| 20 | **AV0013100R** | 3,53 |
| 21 | **AV0007900R** | 15,60 |
| 25 | **AV0016200R** | 2,22 |

Medidas em mm.

Os preços indicados são unitários e não incluem IVA.
A presente tabela anula as anteriores.

# Dama

## Tanque com tampo e mecanismo dupla descarga 4,5/3 L

**A341780000**

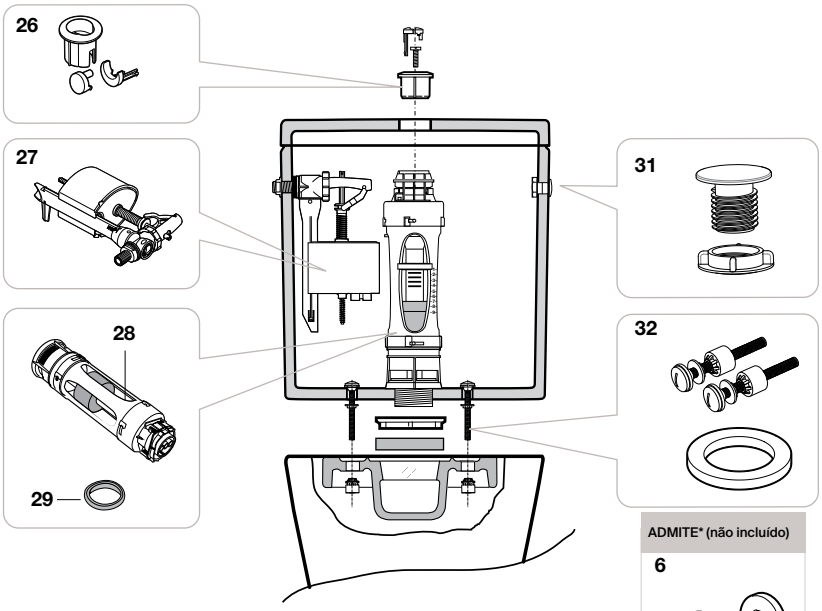


G: Kit genérico, 4 juntas de diferentes séries

| | | € |
|---|---|---|
| 6 | **AG0078200R** | 29,60 |
| 26 | **AH0001800R** | 13,10 |
| 27 | **A822508800** | 16,70 |
| 28 | **AH0000100R** | 34,80 |

| | | | € |
|---|---|---|---|
| 29 | **AH0001400R** | G | 8,19 |
| 29 | **AH0007200R** | | 1,70 |
| 31 | **AV0012600R** | | 2,50 |
| 32 | **AV0012500R** | | 5,86 |

## Tanque compacto com tampo e mecanismo de descarga dupla 4,5/3 L

**A341782000**

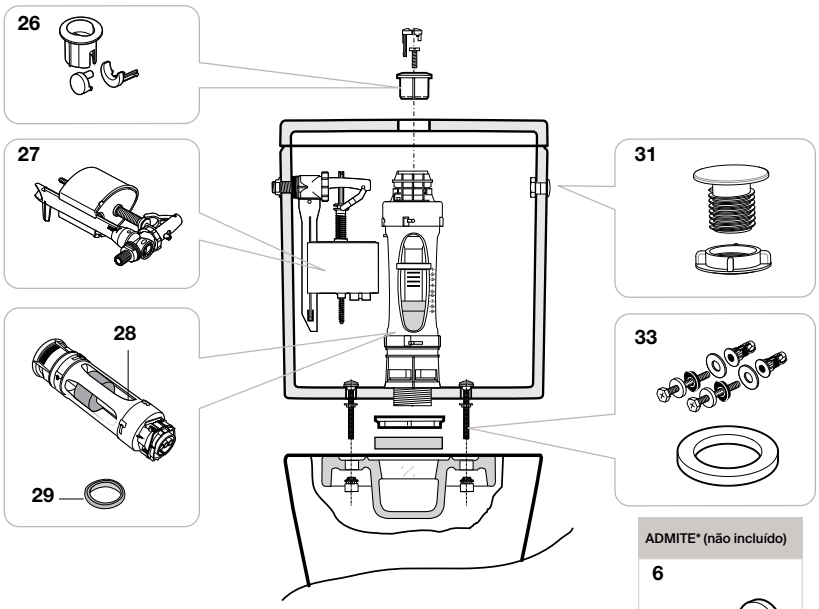


G: Kit genérico, 4 juntas de diferentes séries

| | | € |
|---|---|---|
| 6 | **AG0078200R** | 29,60 |
| 26 | **AH0001800R** | 13,10 |
| 27 | **A822508800** | 16,70 |
| 28 | **AH0000100R** | 34,80 |

| | | | € |
|---|---|---|---|
| 29 | **AH0001400R** | G | 8,19 |
| 29 | **AH0007200R** | | 1,70 |
| 31 | **AV0012600R** | | 2,50 |
| 33 | **AV0013200R** | | 13,50 |

Medidas em mm.

Os preços indicados são unitários e não incluem IVA.
A presente tabela anula as anteriores.

# Dama

## Tanque compacto com tampo e mecanismo dupla descarga 4,5/3L

**A341786..0**

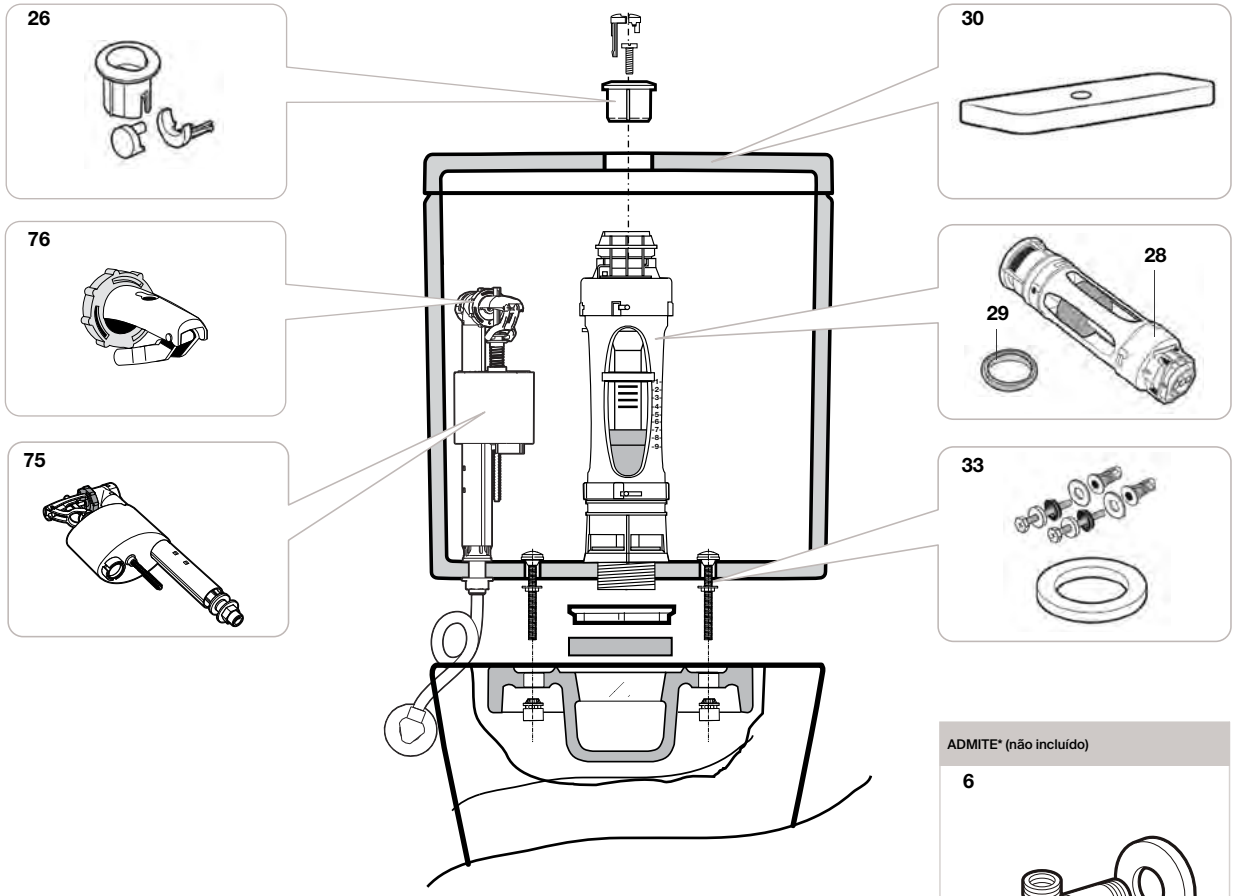


**ADMITE* (não incluído)**

**6**

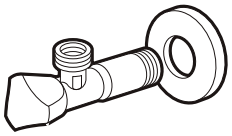

G: Kit genérico, 4 juntas de diferentes séries

| | | € |
|---|---|---|
| 6 | **AG0078200R** | 29,60 |
| | **AG0078300R** | 34,50 |
| 26 | **AH0001800R** | 13,10 |
| 28 | **AH0000100R** | 34,80 |
| 29 | **AH0001400R** | 8,19 |

| | | | € |
|---|---|---|---|
| 29 | **AH0007200R** | 20 un. | 1,70 |
| 30 | **AV00158..R** | | - |
| 33 | **AV0013200R** | | 13,50 |
| 75 | **AH0001000R** | | - |
| 76 | **AH0012500R** | | 3,69 |

Medidas em mm.

Os preços indicados são unitários e não incluem IVA.
A presente tabela anula as anteriores.

# Dama

## Tanque sem tampa e mecanismo duplo pulsador 4,5/3 L

**A341784000**

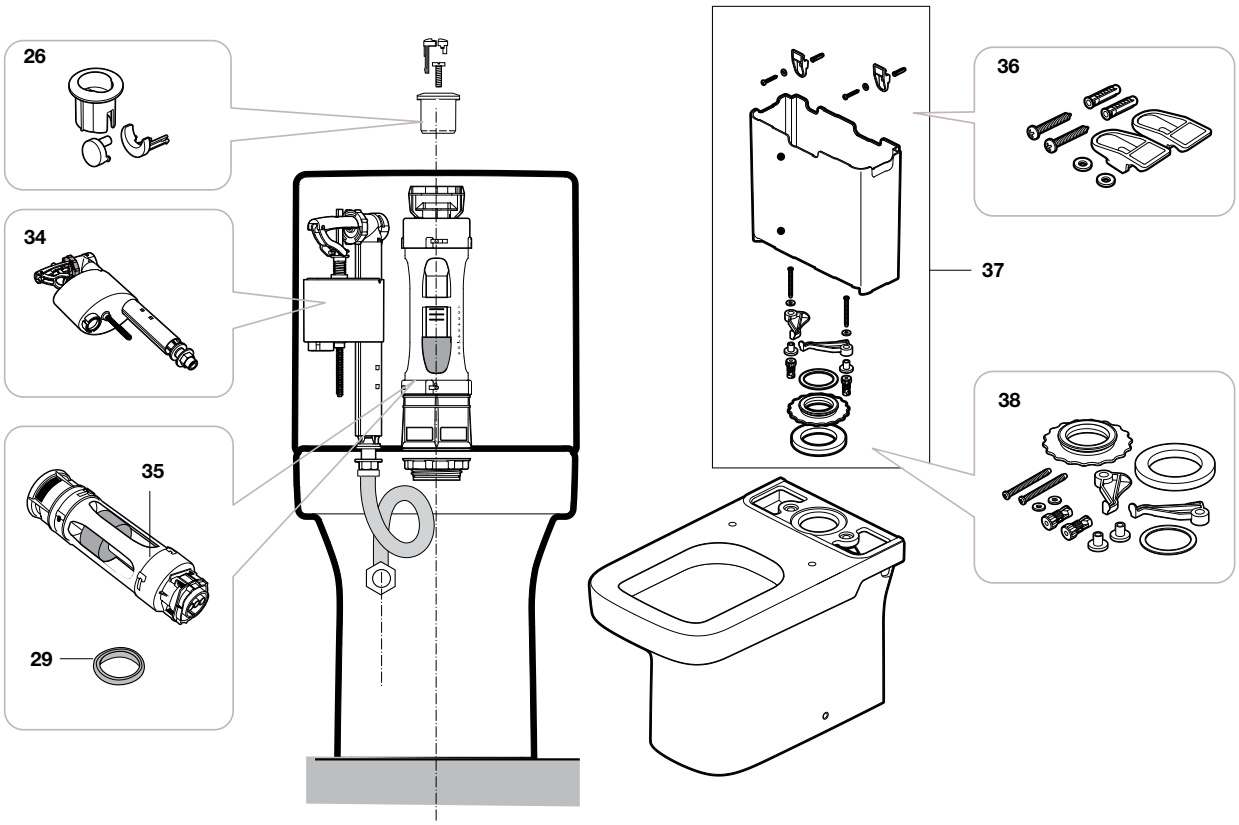


**ADMITE* (não incluído)**

6

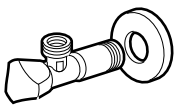

G: Kit genérico, 4 juntas de diferentes séries

| | | | € |
|---|---|---|---|
| 6 | **AG0078200R** | | 29,60 |
| 26 | **AH0001800R** | | 13,10 |
| 29 | **AH0001400R** | G | 8,19 |
| 29 | **AH0007200R** | | 1,70 |
| 34 | **A822508900** | | 21,50 |
| 35 | **AH0000100R** | | 34,80 |

| | | € |
|---|---|---|
| 36 | **AV0012900R** | 5,29 |
| 36 | | |
| 37 | **AV0012800R** | 20,20 |
| 38 | | |
| 38 | **AV0012700R** | 13,70 |

Medidas em mm.

Os preços indicados são unitários e não incluem IVA.
A presente tabela anula as anteriores.

# Dama

## Sanita Suspensa

**A346787000**

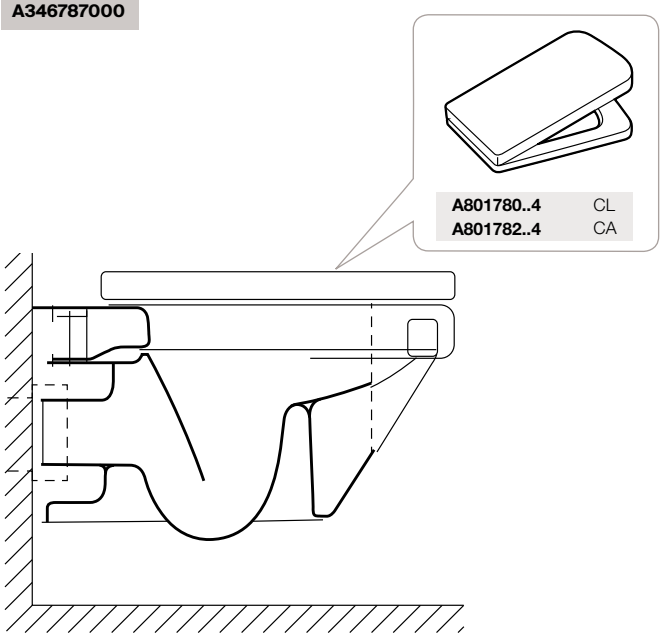


**A346788000** Compacto

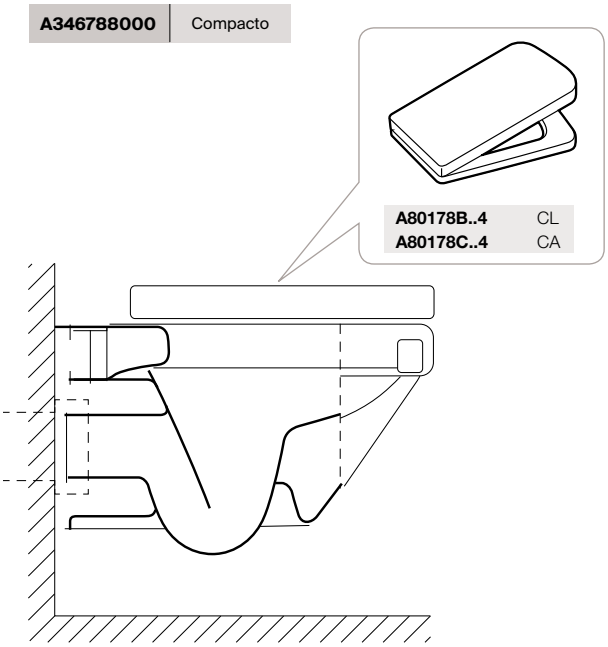


**Admite (não incluído)**

| 14 | 39 | 54 | 25 |
|---|---|---|---|
| 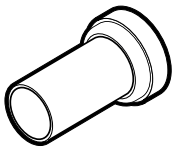 | 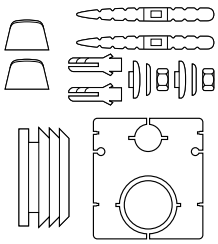 | 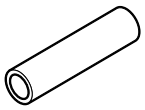 |  |
| 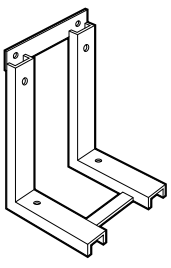 | 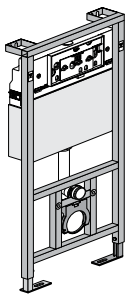 |  | 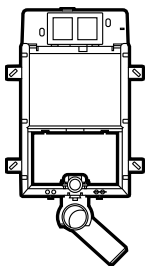 |
| **A822091001** | **A890090000** | **A526901410** | **A890090100** |

CL: Queda livre
CA: Queda amortecida

| | | € |
|---|---|---|
| 14 | **AV0012400R** | 34,50 |
| 25 | **AV0016200R** | 2,22 |

| | | € |
|---|---|---|
| 39 | **AV0013600R** | 14,30 |
| 54 | **AV0002900R** | 24,30 |

Medidas em mm.

Os preços indicados são unitários e não incluem IVA.
A presente tabela anula as anteriores.

# Dama

## Bidé

**A357784000**

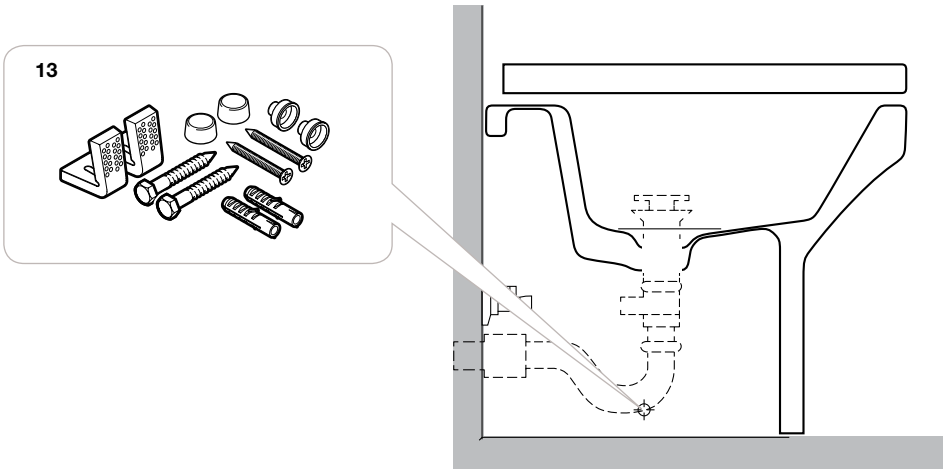


CL: Queda livre
CA: Queda amortecida

| | | € |
|---|---|---|
| 2 | **A525021200** | 29,90 |
| 3 | **AG0055800R** | 13,80 |
| 6 | **AG0078200R** | 29,60 |
| 13 | **AV0009400R** | 6,08 |
| 45 | **AV0013400R** | 5,97 |
| 46 | **A506402210** | 32,30 |

**Admite (não incluído)**

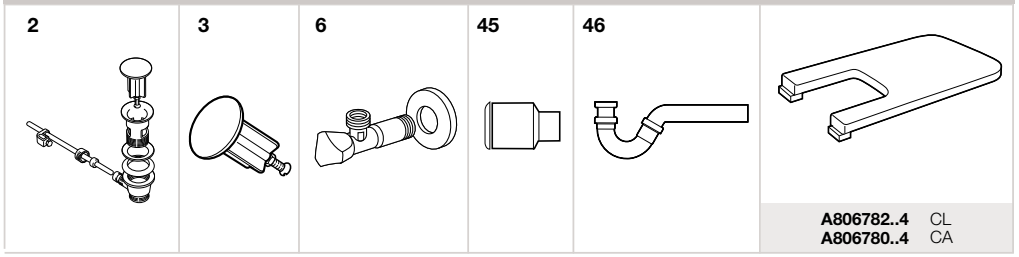


**A806782..4** CL
**A806780..4** CA

## Bidé compacto BTW

**A357787000**

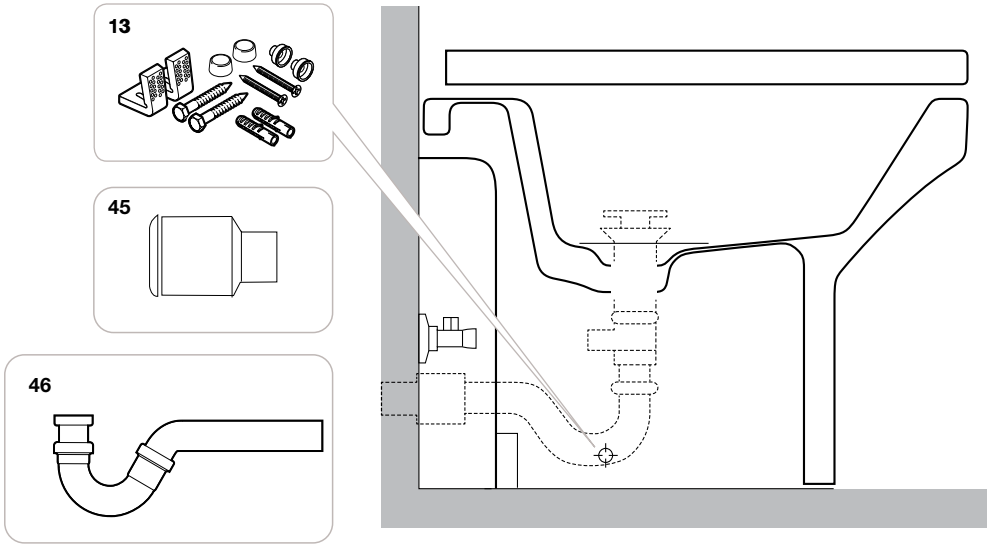


CL: Queda livre
CA: Queda amortecida

| | | € |
|---|---|---|
| 2 | **A525021200** | 29,90 |
| 3 | **AG0055800R** | 13,80 |
| 6 | **AG0078200R** | 29,60 |
| 13 | **AV0009400R** | 6,08 |
| 45 | **AV0013400R** | 5,97 |
| 46 | **A506402210** | 32,30 |

**Admite (não incluído)**

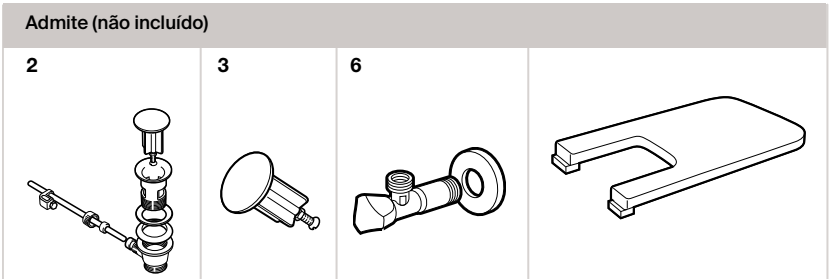


**A80678B..4** CL
**A80678C..4** CA

Medidas em mm.

Os preços indicados são unitários e não incluem IVA.
A presente tabela anula as anteriores.

# Dama

## Bidé suspenso

**A357785000**

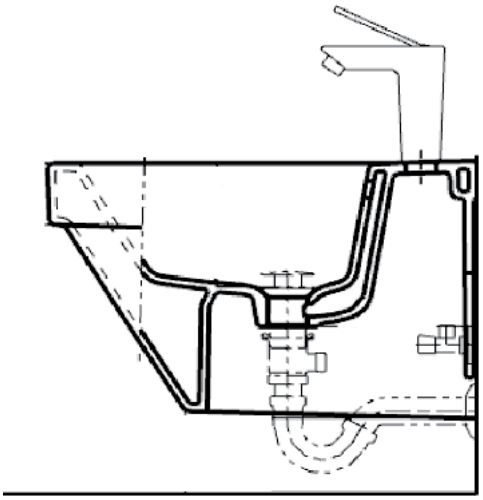

**A357786000** Compact

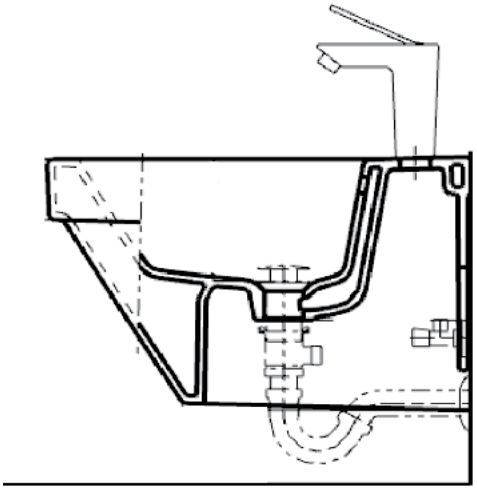

**Admite (não incluído)**

**2**

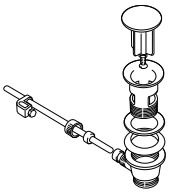

**3**

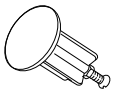

**6**

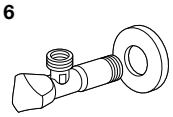

**46**

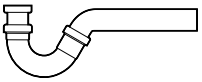

**48**

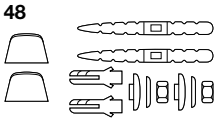

**45**

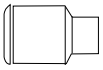

**49**

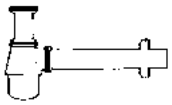

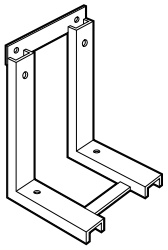

**A822091001**

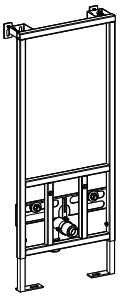

**A890091000**

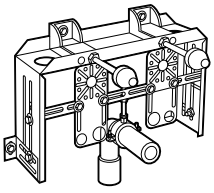

**A890091100**

CL: Queda livre
CA: Queda amortecida

| | | € |
|---|---|---|
| 2 | **A525021200** | 29,90 |
| 3 | **AG0055800R** | 13,80 |
| 6 | **AG0078200R** | 29,60 |
| 45 | **AV0013400R** | 5,97 |

| | | € |
|---|---|---|
| 46 | **A506402210** | 32,30 |
| 48 | **AV0013500R** | 14,30 |
| 49 | **A506401814** | 26,40 |

Medidas em mm.

Os preços indicados são unitários e não incluem IVA.
A presente tabela anula as anteriores.

# Ona

## Sanita tanque baixo Rimless

**A342687..0**

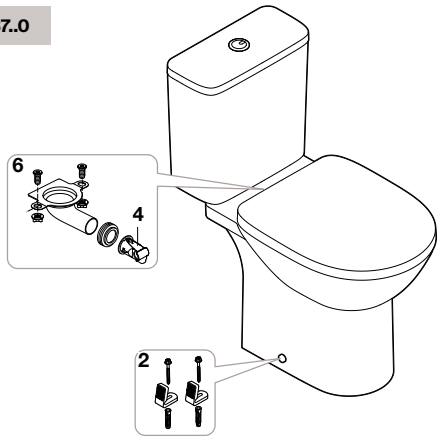


**Admite (não incluído)**

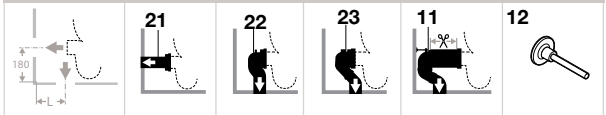


| L= | 225 | 210 | 270 | Min. 125 - Max. 225 |
|---|---|---|---|---|

## Sanita tanque baixo BTW Rimless

| **A342688..0** | |
|---|---|
| **A342688..R** | AUS |

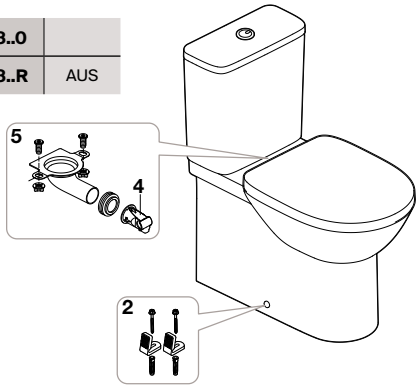


**Admite (não incluído)**

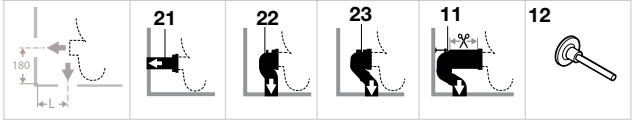


| L= | 165 | 150 | 210 | Min. 95- Max. 165 |
|---|---|---|---|---|

## Sanita tanque alto ou de encastrar Rimless

| **A347687..0** | |
|---|---|
| **A346687..R** | AUS |

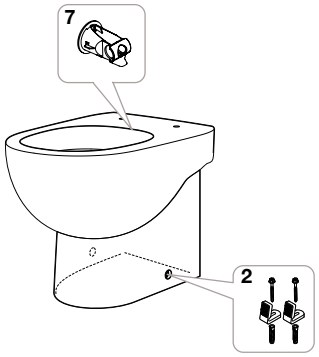


**Admite (não incluído)**

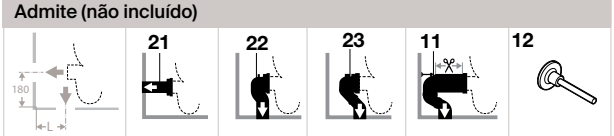


| L= | 95 | 90 | 150 | Min. 95- Max. 125 |
|---|---|---|---|---|

## Sanita suspensa Rimless

| **A346687..0** | 530 mm |
|---|---|
| **A346688..0** | 480 mm |
| **A346687..R** | AUS 530 mm |
| **A346688..R** | AUS 480 mm |

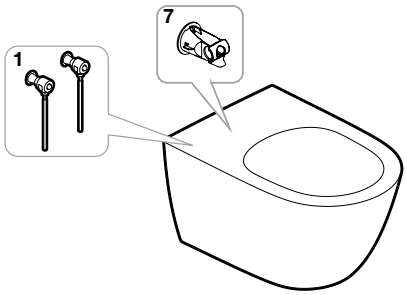


**Admite**

20



| | | € | | | € |
|---|---|---|---|---|---|
| 1 | **AV0058400R** | 42,30 | 11 | **AV0007000R** | 42,80 |
| 2 | **AV0026800R** | 9,82 | 12 | **AV0035400R** | 4,63 |
| 4 | **AV0059800R** | 7,16 | 20 | **AV0007800R** | 12,30 |
| 5 | **AV0059900R** | 15,20 | 21 | **AV0009300R** | 12,40 |
| 6 | **AV0060000R** | 14,50 | 22 | **AV0007900R** | 15,60 |
| 7 | **AV0060400R** | 7,16 | 23 | **AV0007700R** | 15,60 |

Medidas em mm.

Os preços indicados são unitários e não incluem IVA.
A presente tabela anula as anteriores.

# Ona

## Tanque com descarga dupla 4,5/3L

| | |
|---|---|
| **A341680..0** | Lateral / Side |
| **A341681..0** | Inferior / Bottom |
| **A34168C..F** | UK Inferior / Bottom |
| **A34168T..R** | AUS Posterior / Rear |
| **A34168W..R** | AUS Posterior / Rear |

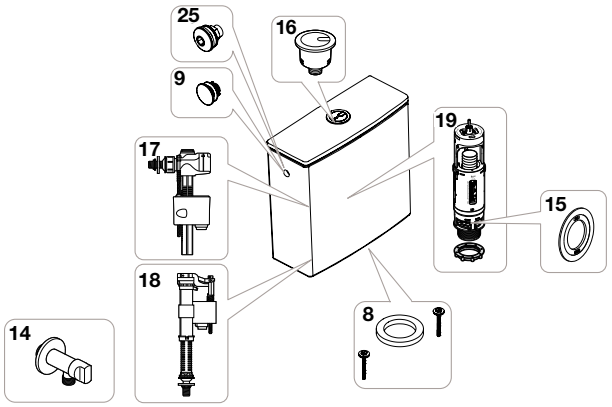


## Bidé BTW

| | |
|---|---|
| **A357687..0** | |
| **A357687..R** | AUS |

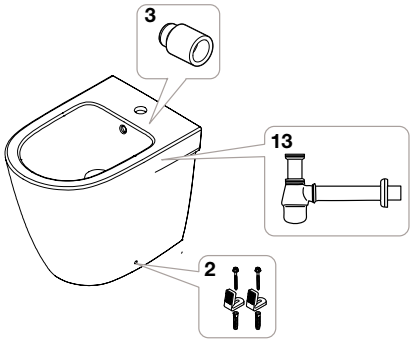


## Bidé suspenso

| | |
|---|---|
| **A357685..0** | |
| **A357685..R** | AUS |

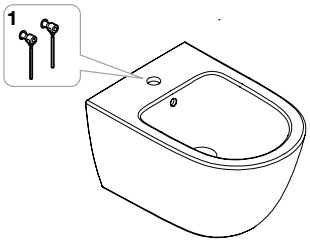


ADMITE / Admits

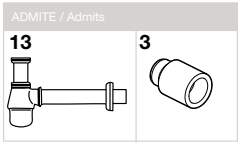


## Lavatório mural

| | |
|---|---|
| **A327681..0** | 450x260 mm |
| **A32768D..0** | 400x320 mm |
| **A327682..0** | 450x360 mm |
| **A32768E..0** | 500x360 mm |
| **A327683..0** | 550x360 mm |
| **A327684..0** | 600x360 mm |
| **A327685..0** | 550x460 mm |
| **A327686..0** | 600x460 mm |
| **A327687..0** | 650x460 mm |
| **A32768X..0** | 800x460 mm |
| **A327688..0** | 800x460 RH mm |
| **A327689..0** | 800x460 LH mm |
| **A32768A..0** | 1000x460 mm |
| **A32768B..0** | 1200x460 |

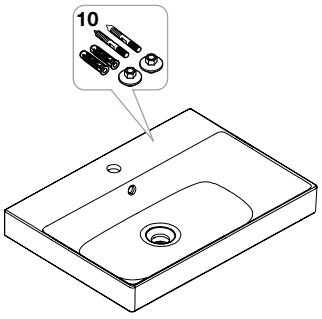


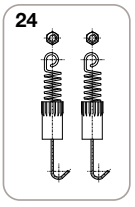


| | | | € |
|---|---|---|---|
| 1 | **AV0058400R** | | 42,30 |
| 2 | **AV0026800R** | | 9,82 |
| 3 | **AV0013400R** | | 5,97 |
| 8 | **AV0036000R** | | 10,00 |
| 9 | **AV0012600R** | | 2,50 |
| 10 | **AV0007500R** | | 5,45 |

| | | | € |
|---|---|---|---|
| 13 | **A506401814** | | 26,40 |
| 14 | **AG0135200R** | AUS 1/2" - 1/2" | 26,40 |
| 15 | **AH0011400R** | | 6,34 |
| 16 | **AH0011300R** | | 14,10 |
| 24 | **AV0015900R** | | 7,92 |
| 25 | **AV0037100R** | UK / AUS | 2,72 |

**Produto completo compatível:**

| | | | € |
|---|---|---|---|
| 17 | **A822504300*** | Lateral | 19,10 |
| | **A822509700** | | 16,00 |
| | **A822509240** | AUS Lateral | - |
| 18 | **A822504400*** | Inferior | 22,80 |
| | **A822509800** | | 16,10 |
| | **A822509230** | AUS Inferior | - |
| | **A822505750** | UK | 10,60 |
| 19 | **A822505500*** | | 39,70 |
| | **A822509600** | | 31,90 |
| | **A822509250** | AUS | - |
| | **A822505740** | UK | 10,60 |

Medidas em mm.

Os preços indicados são unitários e não incluem IVA.
A presente tabela anula as anteriores.

*Até rutura de stock.

# The Gap

## Lavatórios murais

**A3270MA000**

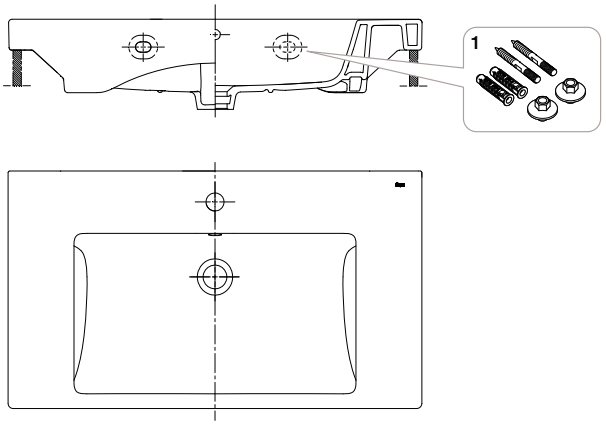


**A3270ME000**
**A3270MB000**
**A3270MU000**

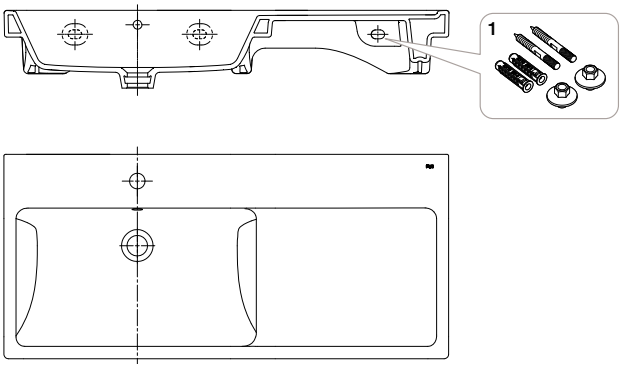


**A3270M0000**
**A3270M1000**

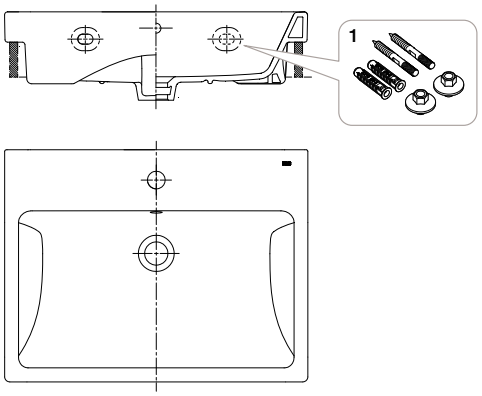


| | | € |
|---|---|---|
| 1 | **AV0007500R** | 5,45 |

Medidas em mm.

Os preços indicados são unitários e não incluem IVA.
A presente tabela anula as anteriores.

# The Gap

## Sanita de tanque baixo Rimless e saída dual

| | |
|---|---|
| **A3420N8..0** | Round |
| **A342479..0** | Square |

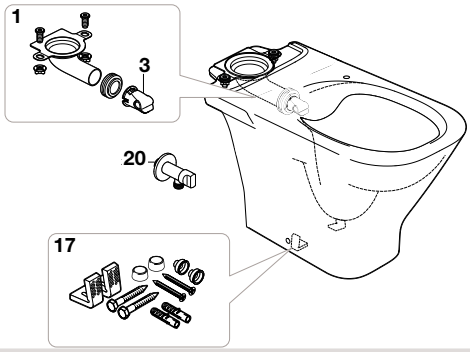


**Admite**

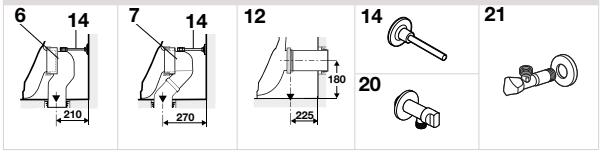


## Sanita de tanque baixo saída horizontal/vertical

| | |
|---|---|
| **A342477..0** | Square |
| **A342478..0** | Square |

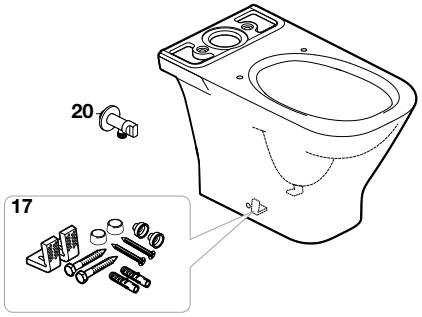


**Admite**

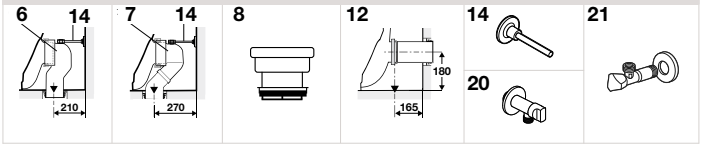


## Sanita de tanque baixo compacto, Rimless e saída dual

| | |
|---|---|
| **A3420N7..0** | Round |
| **A342737..H** | Square |

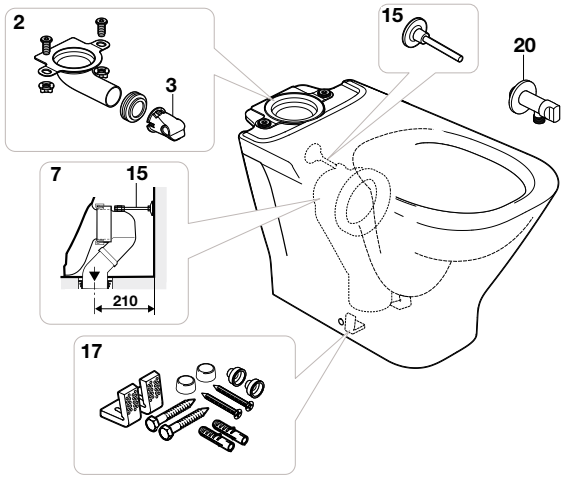


**Admite**

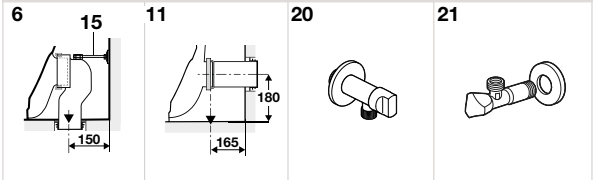


## Sanita de tanque baixo compacta com saída dual

| | |
|---|---|
| **A342472..0** | Square |

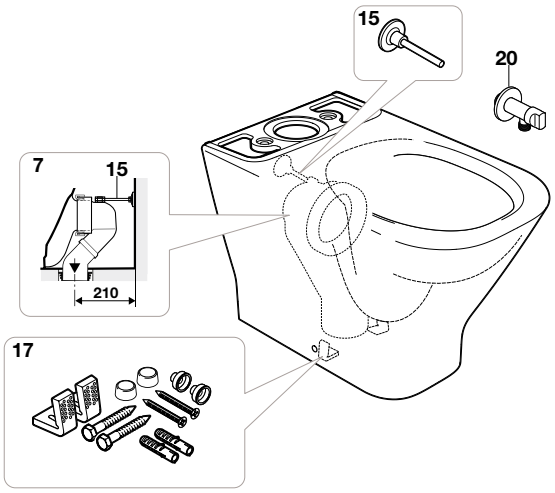


**Admite**

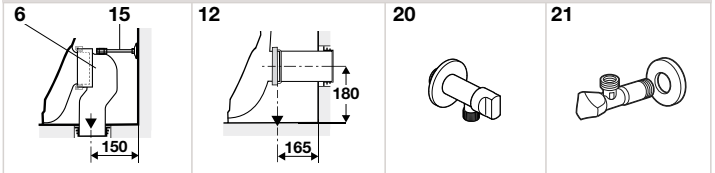


| | | €
|---|---|---|
| 1 | **AV0037000R** | 15,60 |
| 2 | **AV0037500R** | 15,40 |
| 3 | **AV0027000R** | 3,74 |
| 7 | **AV0007700R** | 15,60 |
| 15 | **AV0013100R** | 3,53 |
| 17 | **AV0009400R** | 6,08 |

**Admite (não incluído)**

| | | | €
|---|---|---|---|
| 6 | **AV0007900R** | | 15,60 |
| 7 | **AV0007700R** | | 15,60 |
| 8 | **AV0007800R** | | 12,30 |
| 11 | **AV0012400R** | | 34,50 |
| 12 | **A890805400** | | 33,40 |
| 14 | **AV0035400R** | | 4,63 |
| 20 | **AG0141300R** | Cerâmico | 11,50 |
| 21 | **AG0078200R** | Latão | 29,60 |

Medidas em mm.

Os preços indicados são unitários e não incluem IVA.
A presente tabela anula as anteriores.

# The Gap

## Sanita compacta de tanque baixo, altura Confort, saída dual

| | |
|---|---|
| **A34247C..U** | Square |

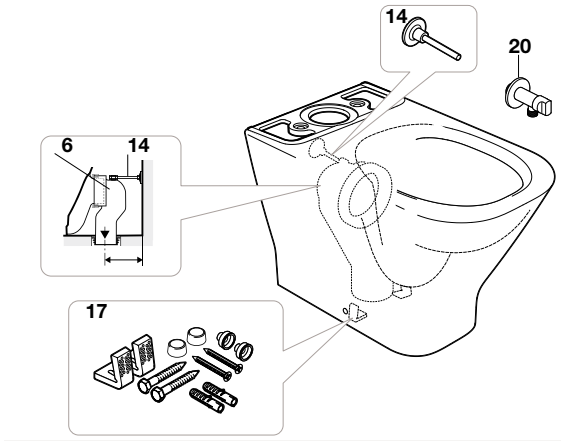


**Admite (não incluído)**

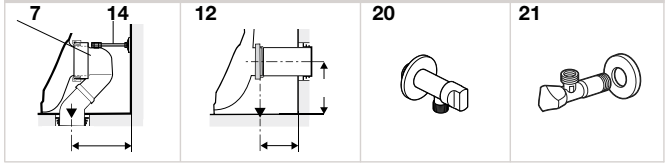


## Sanita suspensa rimless com fixações ocultas

| | |
|---|---|
| **A3460NL..0** | Round |
| **A34647L..0** | Square |

| | |
|---|---|
| **A3460NB..0** | Round Compact |
| **A34647A..0** | Square Compact |

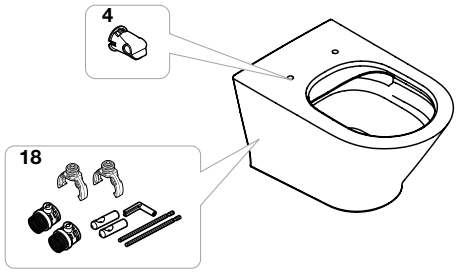


**Admite (não incluído)**

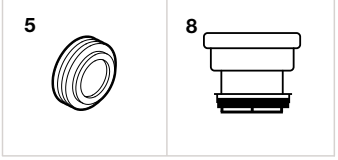


## Sanita suspensa

| | |
|---|---|
| **A346477..0** | Square |

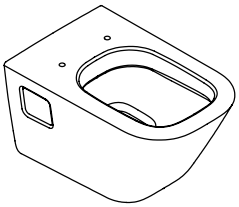

**Admite (não incluído)**

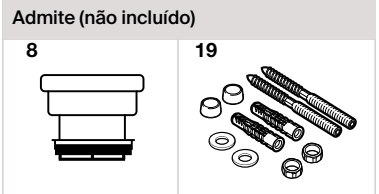


## Sanita compacta de tanque alto, Rimless e saída dual

| | |
|---|---|
| **A3470N7..0** | Round |
| **A347737..0** | Square |

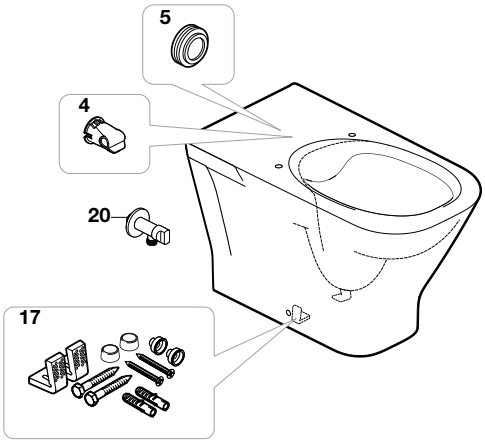


**Admite (não incluído)**

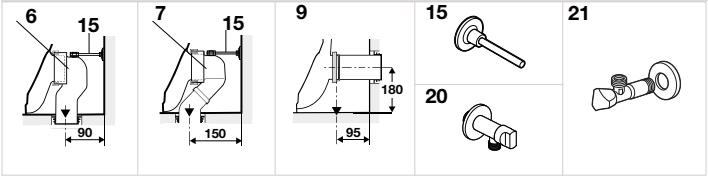


| | | € |
|---|---|---|
| 4 | **AV0034100R** | 3,53 |
| 5 | **AV0016200R** | 2,22 |
| 6 | **AV0007900R** | 15,60 |
| 14 | **AV0035400R** | 4,63 |
| 17 | **AV0009400R** | 6,08 |
| 18 | **AV0034800R** | 69,80 |

**Admite (não incluído)**

| | | € |
|---|---|---|
| 5 | **AV0016200R** | 2,22 |
| 6 | **AV0007900R** | 15,60 |
| 7 | **AV0007700R** | 15,60 |
| 8 | **AV0007800R** | 12,30 |
| 9 | **AV0009300R** | 12,40 |

**Admite (não incluído)**

| | | | € |
|---|---|---|---|
| 12 | **A890805400** | | 33,40 |
| 15 | **AV0013100R** | | 3,53 |
| 19 | **AV0013500R** | | 14,30 |
| 20 | **AG0141300R** | Cerâmico | 11,50 |
| 21 | **AG0078200R** | Latão | 29,60 |

Medidas em mm.

Os preços indicados são unitários e não incluem IVA.
A presente tabela anula as anteriores.

# The Gap

## Sanita de tanque alto comfort

| | |
|---|---|
| **A347479..0** | Square |
| **A3470N8..0** | Round |

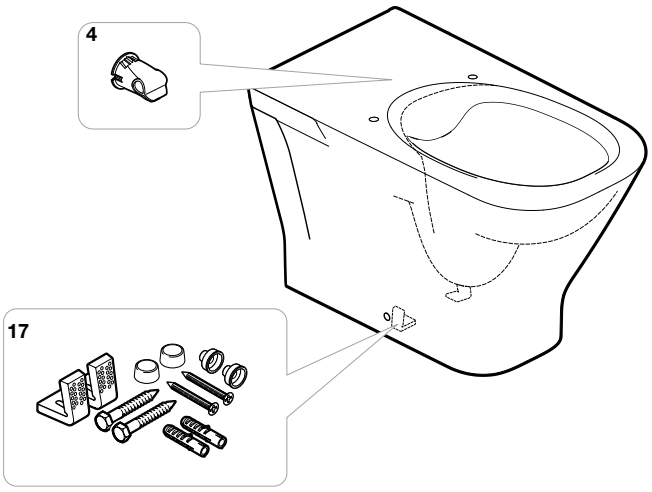


| | | | € |
|---|---|---|---|
| 4 | **AV0034100R** | | 3,53 |
| 6 | **AV0007900R** | | 15,60 |
| 7 | **AV0007700R** | | 15,60 |
| 9 | **AV0009300R** | | 12,40 |
| 15 | **AV0013100R** | | 3,53 |
| 17 | **AV0009400R** | | 6,08 |
| 20 | **AG0141300R** | Cerâmico | 11,50 |
| 21 | **AG0078200R** | Botão em latão | 29,60 |

**ADMITE**

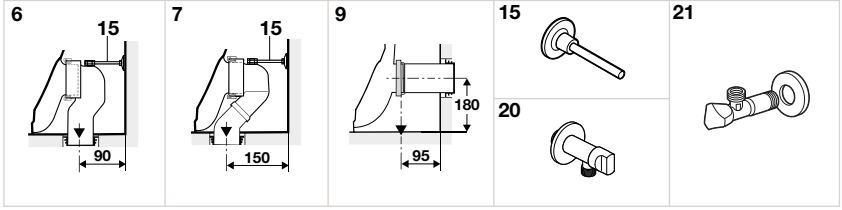


## Sanita de tanque baixo, compacta Rimless

| | |
|---|---|
| **A34273A..0** | Square |

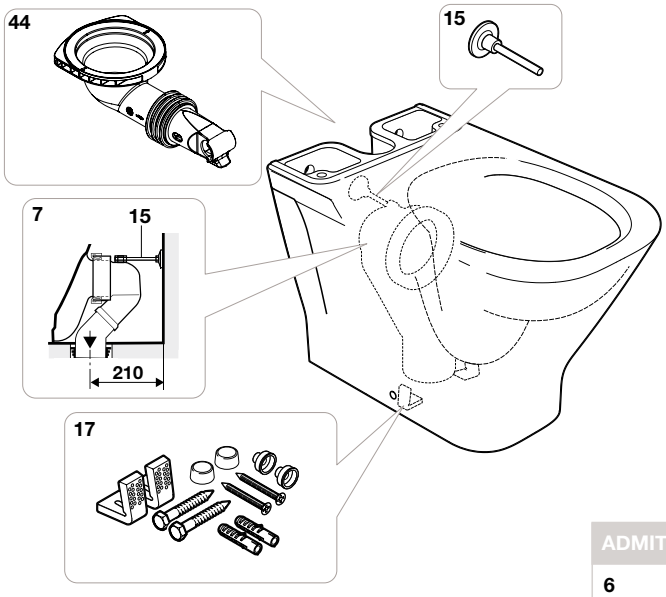


| | | € |
|---|---|---|
| 6 | **AV0007900R** | 15,60 |
| 7 | **AV0007700R** | 15,60 |
| 11 | **AV0012400R** | 34,50 |
| 15 | **AV0013100R** | 3,53 |
| 17 | **AV0009400R** | 6,08 |
| 44 | **AV0065600R** | 7,14 |

**ADMITE**

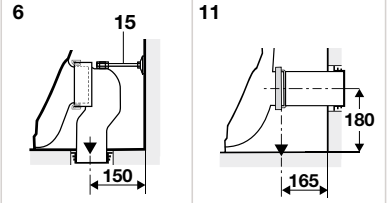


Medidas em mm.

Os preços indicados são unitários e não incluem IVA.
A presente tabela anula as anteriores.

# The Gap

## Sanita compacta de tanque alto saída dual

| | |
|---|---|
| **A347477..0** | Square |

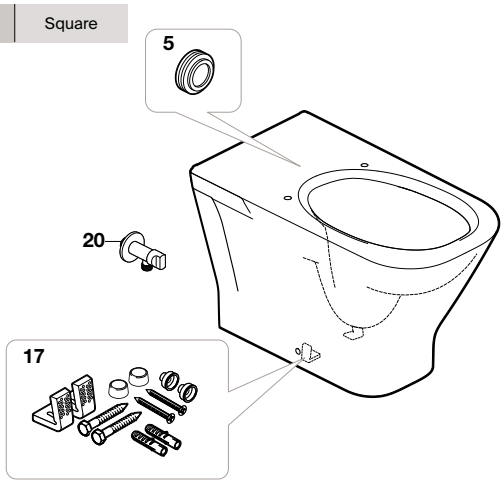


**Admite (não incluído)**

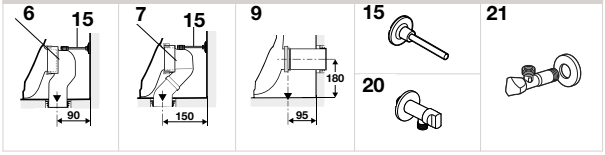


## Bidé com fixações ocultas

| | |
|---|---|
| **A357474..0** | Square |

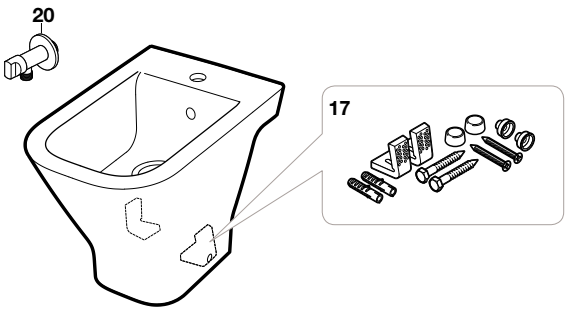


**Admite (não incluído)**

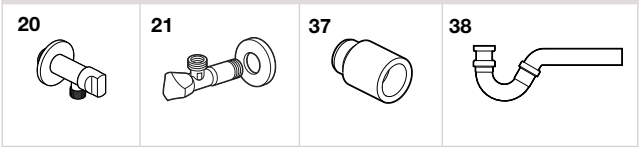


## Bidé BTW com jogo de fixação

| | |
|---|---|
| **A3570N7..0** | Round |
| **A357477..0** | Square |
| **A35747C..0** | Square Confort |

| | |
|---|---|
| **A3570N9..0** | Round |

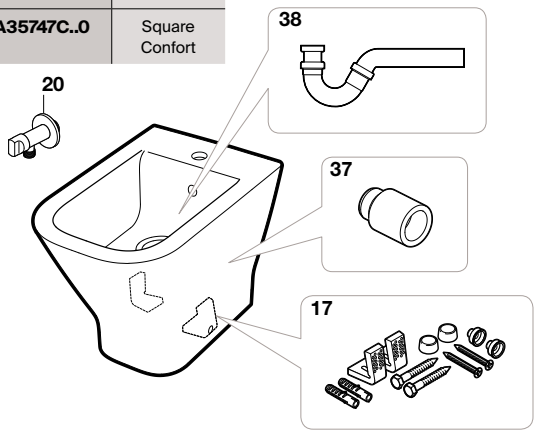


**Admite (não incluído)**

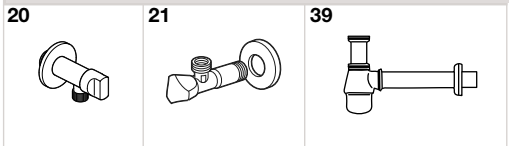


## Bidé suspenso com fixações ocultas

| | |
|---|---|
| **A357476..0** | Square |
| **A3570N6..0** | Round |

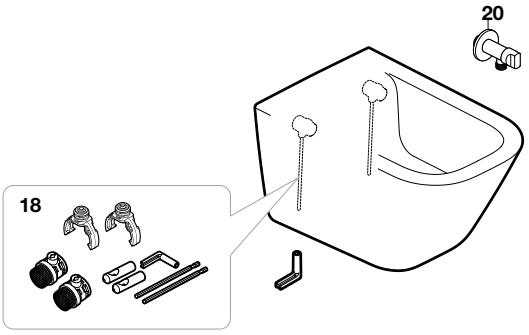


**Admite (não incluído)**

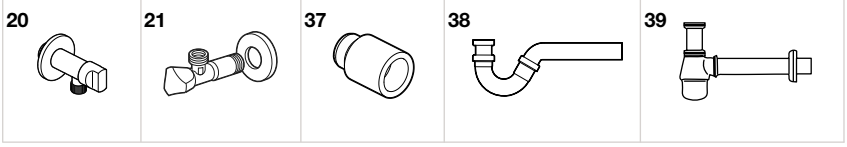


| | | € |
|---|---|---|
| 5 | **AV0016200R** | 2,22 |
| 17 | **AV0009400R** | 6,08 |
| 18 | **AV0034800R** | 69,80 |
| 37 | **AV0013400R** | 5,97 |
| 38 | **AV0051800R** | 36,70 |

**Admite (não incluído)**

| | | | € |
|---|---|---|---|
| 6 | **AV0007900R** | | 15,60 |
| 7 | **AV0007700R** | | 15,60 |
| 9 | **AV0009300R** | | 12,40 |
| 15 | **AV0013100R** | | 3,53 |
| 20 | **AG0141300R** | Cerâmico | 11,50 |
| 21 | **AG0078200R** | Latão | 29,60 |

**Admite (não incluído)**

| | | € |
|---|---|---|
| 37 | **AV0013400R** | 5,97 |
| 38 | **AV0051800R** | 36,70 |
| 39 | **A506401814** | 26,40 |

Medidas em mm.

Os preços indicados são unitários e não incluem IVA.
A presente tabela anula as anteriores.

# The Gap

## Bidé com jogo de fixação

**A3570N4..0** | Round

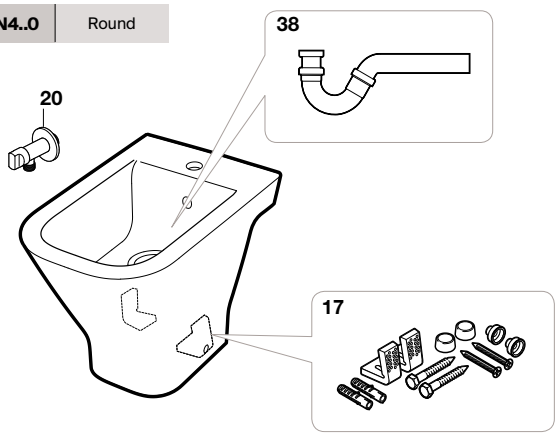


**Admite (não incluído)**

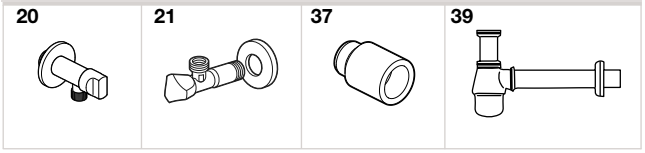


## Tanque de alimentação lateral

**A341471..0** | Square

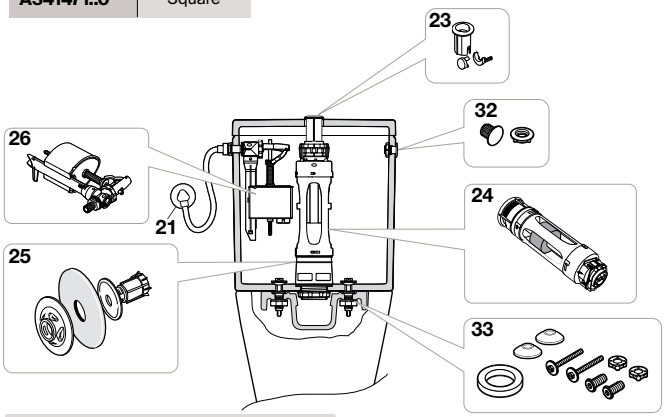


**Admite (não incluído)**

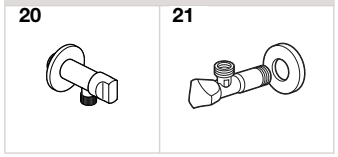


## Tanque de alimentação, para rimless, lateral/inferior

**A341731..0** | Square

**A341730..0** | Square inferior

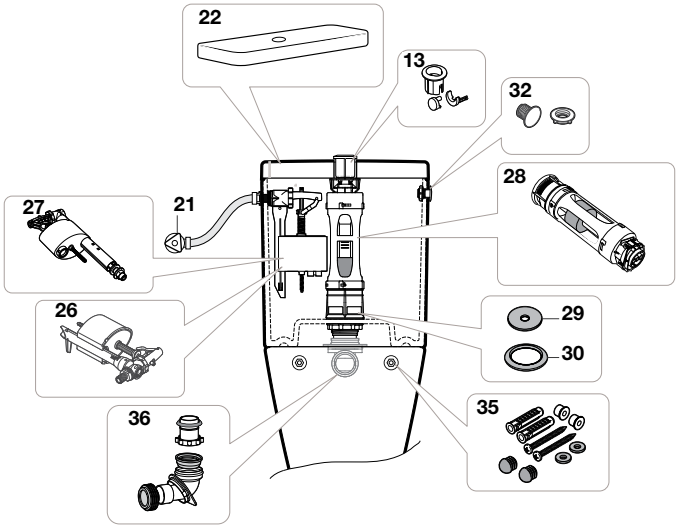


**Admite (não incluído)**

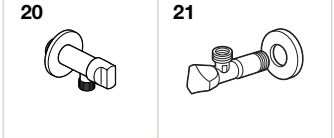


## Tanque de alimentação lateral/inferior

**A3410N1..0** | Round

**A341470..0** | Square

**A3410N0..0** | Round Inferior

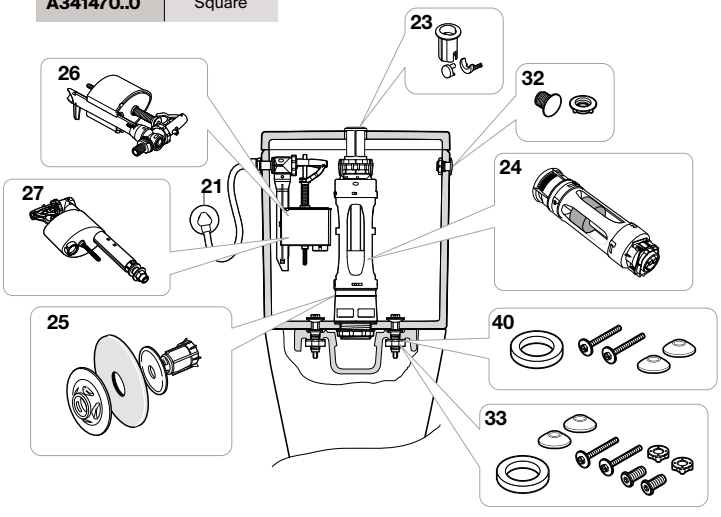


**Admite (não incluído)**

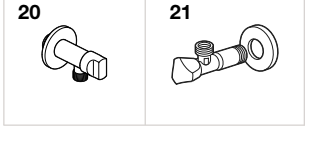


| | | | € |
|---|---|---|---|
| 13 | **AH0001800R** | | 13,10 |
| 17 | **AV0009400R** | | 6,08 |
| 22 | **AV0015300R** | | 21,90 |
| 23 | **AH0001700R** | | 13,80 |
| 24 | **AH0000100R** | | 34,80 |
| 25 | **AH0007100R** | | 2,71 |
| 28 | **AH0003000R** | | 19,40 |
| 29 | **AH0007100R** | | 2,71 |
| 30 | **AH0007200R** | | 1,70 |
| 32 | **AV0012600R** | Lateral | 2,50 |
| 33 | **AV0028800R** | | 17,10 |
| 35 | **AV0014700R** | | 8,51 |
| 36 | **AV0014900R** | | 48,60 |
| 38 | **AV0051800R** | | 36,70 |
| 40 | **AV0036000R** | Round | 10,00 |

**Admite (não incluído)**

| | | | € |
|---|---|---|---|
| 20 | **AG0141300R** | Cerâmico | 11,50 |
| 21 | **AG0078200R** | Latão | 29,60 |
| 37 | **AV0013400R** | | 5,97 |
| 39 | **A506401814** | | 26,40 |

**Produto completo compatível:**

| | | | € |
|---|---|---|---|
| 26 | **A822508800** | Lateral | 16,70 |
| 27 | **A822508900** | Inferior | 21,50 |

Medidas em mm.

Os preços indicados são unitários e não incluem IVA.
A presente tabela anula as anteriores.

# The Gap

## Tanque de alimentação descarga dupla 4,5/3L

| **A341471..0** | Square |
|---|---|

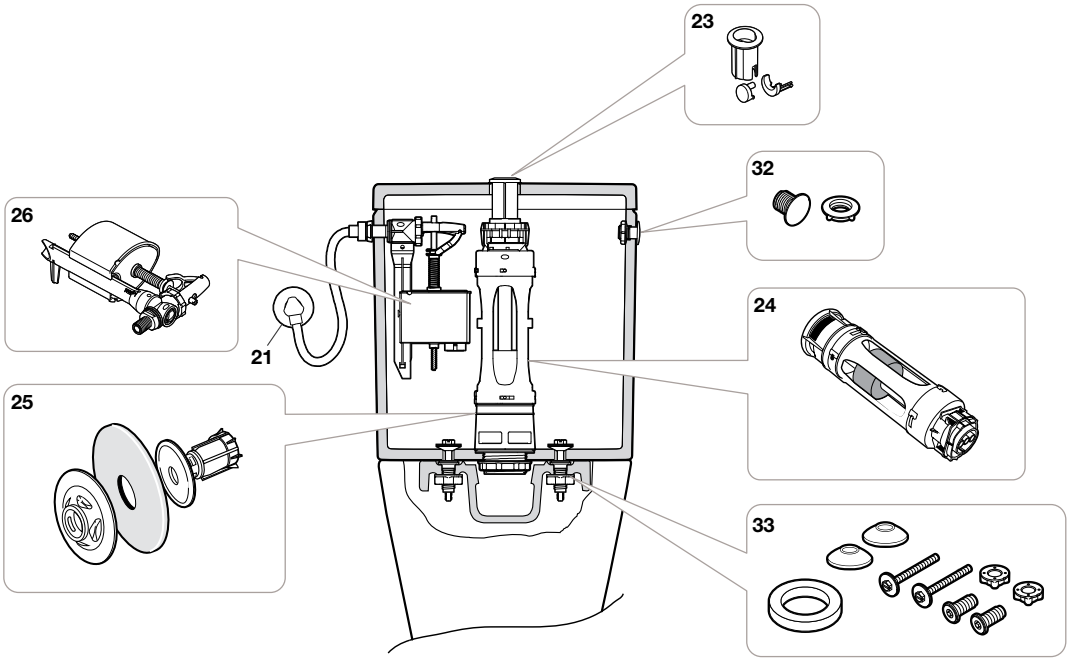


| Admite | |
|---|---|
| **20** | **21** |
| 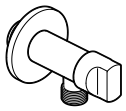 | 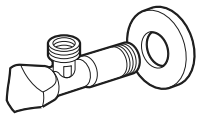 |

| | | | € |
|---|---|---|---|
| 20 | **AG0141300R** | Cerâmico | 11,50 |
| 21 | **AG0078200R** | Botão em latão | 29,60 |
| 25 | **AH0007100R** | | 2,71 |
| 23 | **AH0001700R** | | 13,80 |
| 24 | **AH0000100R** | | 34,80 |
| 32 | **AV0012600R** | | 2,50 |
| 33 | **AV0028800R** | | 17,10 |

**Produto completo compatível:**

| | | € |
|---|---|---|
| 26 | **A822508800** | 16,70 |

Medidas em mm.

Os preços indicados são unitários e não incluem IVA.
A presente tabela anula as anteriores.

# Debba

## Lavatórios

| |
|---|
| **A325993000** |
| **A325994000** |
| **A325996000** |
| **A325998000** |

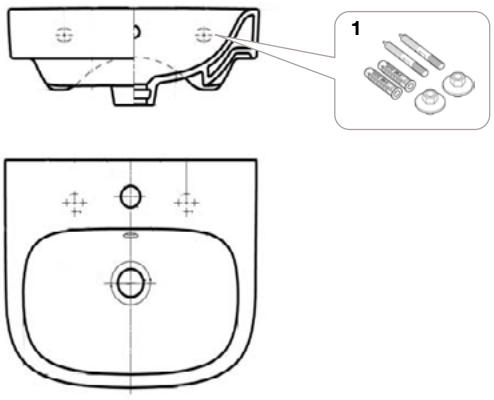


| COMPATIBILIDADE COLUNA / SEMICOLUNA | 10 | 11 |
|---|---|---|
| **A325993...** | • | • |
| **A325994...** | • | • |
| **A325996...** | • | • |
| **A325998...** | - | - |

**Admite (não incluído)**

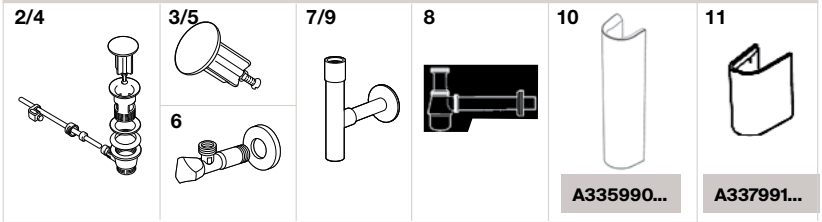


| | | | € |
|---|---|---|---|
| 1 | **AV0007500R** | | 5,45 |

**Admite (não incluído)**

| | | | € |
|---|---|---|---|
| 2 | **A525021200** | | 29,90 |
| 3 | **AG0055800R** | | 13,80 |
| 5 | **AG0077100R** | Novatic | 38,90 |
| 6 | **AG0078200R** | 1/2"-3/8" | 29,60 |

| | | | € |
|---|---|---|---|
| 8 | **A506401614** | Garrafa | 46,30 |
| 9 | **A506403810** | Minimal | 107,00 |

## Semicoluna

| |
|---|
| **A337991000** |

| COMPATIBILIDADE COLUNA / SEMICOLUNA | A335990..0 (10) A335990..U | A337991..0 (11) |
|---|---|---|
| **A325993...** | • | • |
| **A325994...** | • | • |
| **A325996...** | • | • |
| **A325998...** | - | - |

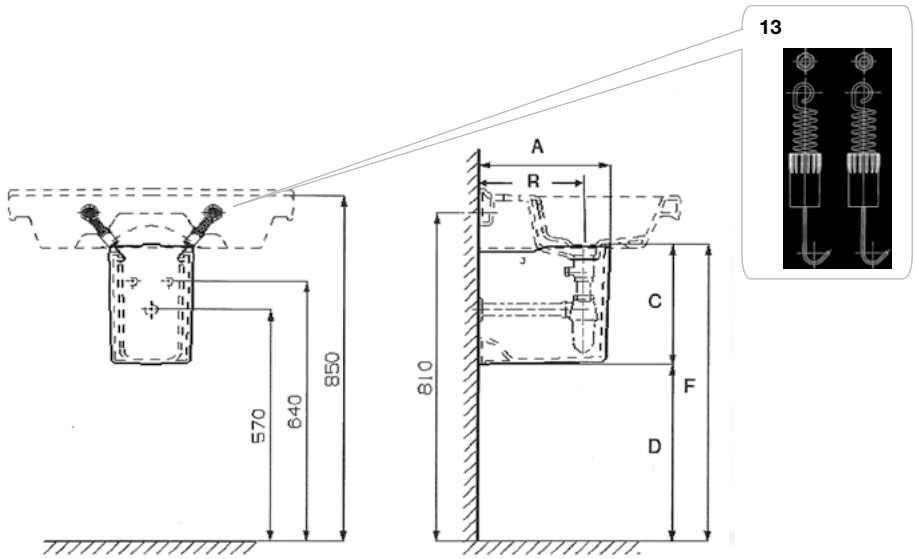


| | | | € |
|---|---|---|---|
| 13 | **AV0015900R** | | 7,92 |

Medidas em mm.

Os preços indicados são unitários e não incluem IVA.
A presente tabela anula as anteriores.

# Debba

## Sanita de tanque baixo, saída horizontal

| | |
|---|---|
| **A342997000** | Square |
| **A34299J000** | Round |

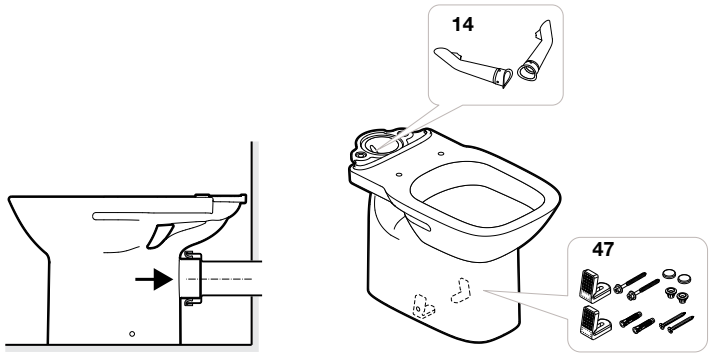


**Admite (não incluído)**

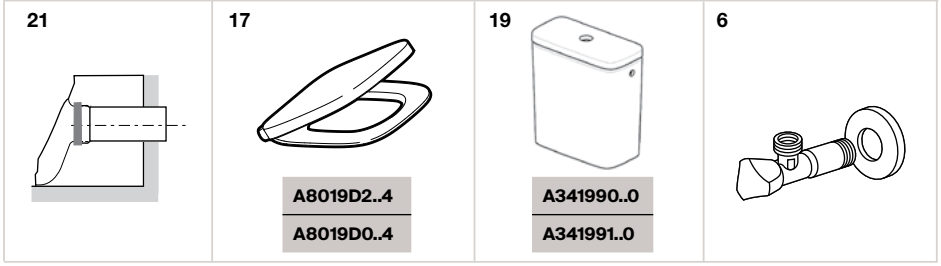


| | | € |
|---|---|---|
| 14 | **AV0020600R** | 3,30 |
| 47 | **AV0009400R** | 6,08 |

Admite (não incluído)

| | | | € |
|---|---|---|---|
| 6 | **AG0078200R** | 1/2”-3/8” | 29,60 |
| 21 | **AV0012400R** | | 34,50 |

## Sanita de tanque baixo, saída vertical

| | |
|---|---|
| **A342998000** | Square |
| **A34299K000** | Round |

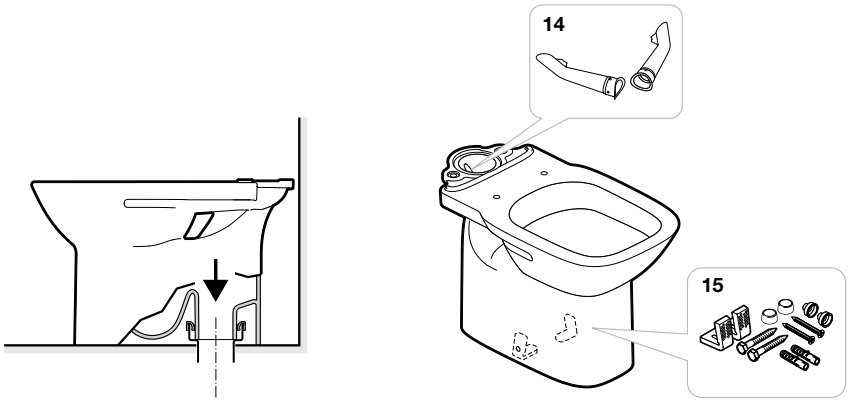


**Admite (não incluído)**

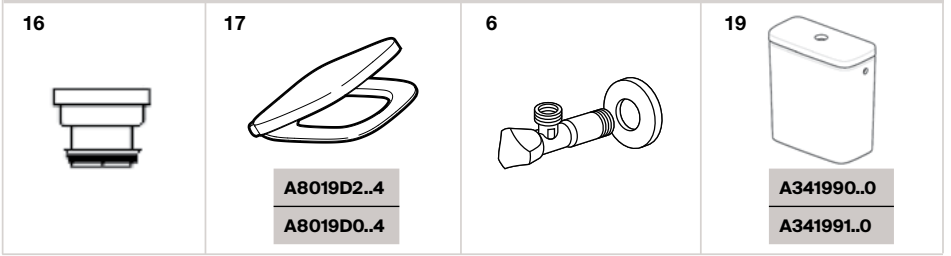


| | | € |
|---|---|---|
| 14 | **AV0020600R** | 3,30 |
| 15 | **AV0009400R** | 6,08 |

Admite (não incluído)

| | | | € |
|---|---|---|---|
| 6 | **AG0078200R** | 1/2”-3/8” | 29,60 |
| 16 | **AV0007800R** | | 12,30 |

Medidas em mm.

Os preços indicados são unitários e não incluem IVA.
A presente tabela anula as anteriores.

# Debba

## Sanita suspensa

**A346997000** | Square

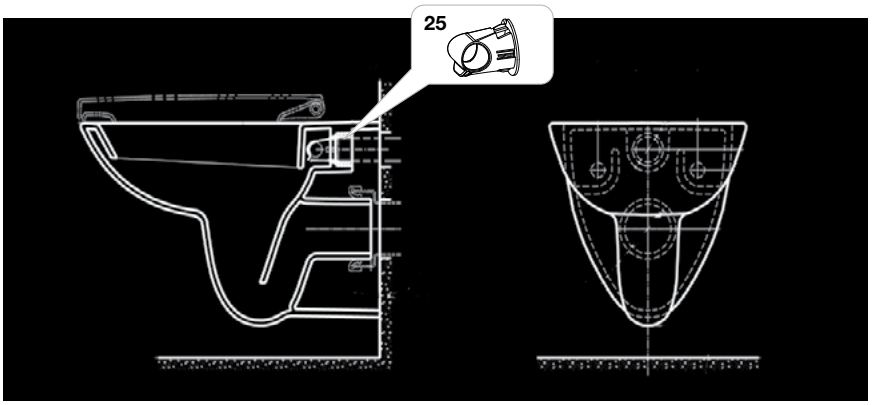


**Admite (não incluído)**

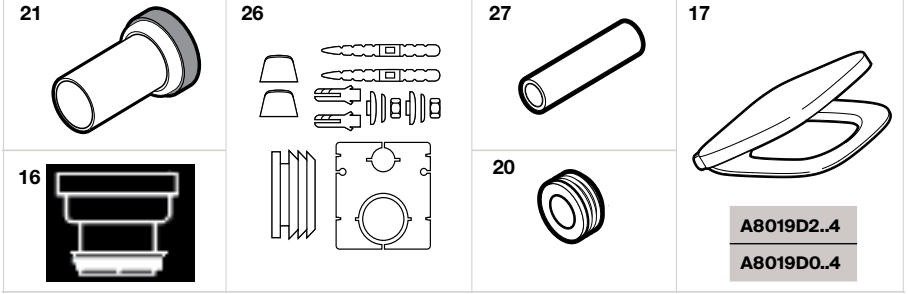


| | | | € |
|---|---|---|---|
| 25 | **AV0012300R** | | 3,32 |

**Admite (não incluído)**

| | | | € |
|---|---|---|---|
| 16 | **AV0007800R** | | 12,30 |
| 20 | **AV0016200R** | | 2,22 |
| 21 | **AV0012400R** | | 34,50 |
| 26 | **AV0013600R** | | 14,30 |
| 27 | **AV0002900R** | Ø40 | 24,30 |

Medidas em mm.

Os preços indicados são unitários e não incluem IVA.
A presente tabela anula as anteriores.

# Debba

## Tanque de alimentação lateral e mecanismo de descarga dupla 4,5/3L

**A341990000**

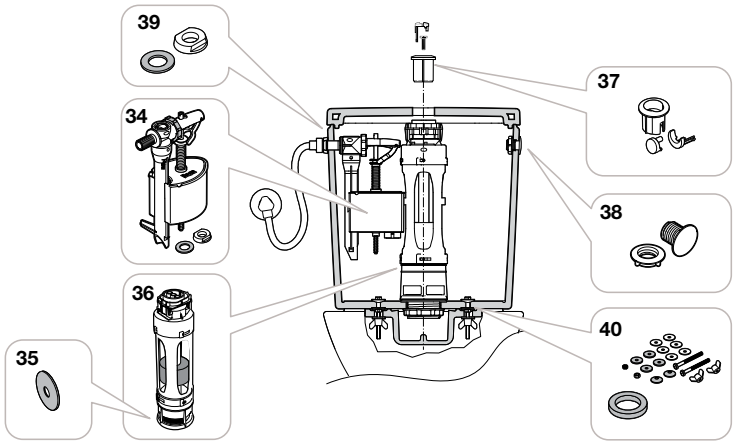


G: Kit genérico, 4 juntas de diferentes series

| | | | € |
|---|---|---|---|
| 34 | **A822508800** | | 16,70 |
| | **A822504300*** | Porca metal | 19,10 |
| | **A822509700** | | 16,00 |
| 35 | **AH0007100R** | | 2,71 |
| | **AH0001400R** | “G” | 8,19 |
| 36 | **AH0000100R** | | 34,80 |
| 37 | **AH0001800R** | | 13,10 |
| 38 | **AV0012600R** | | 2,50 |
| 38 | **AV0020900R** | | 2,61 |
| 39 | | | |
| 40 | **AV0021700R** | | 11,30 |

*Até rutura de stock.

Admite (não incluído)

| | | | € |
|---|---|---|---|
| 6 | **AG0078200R** | 1/2”-3/8” | 29,60 |
| 41 | **A822502100** | Doble | 37,80 |
| 42 | **A822502800** | Cable | 42,50 |
| 46 | **A822502200** | Simple | 32,20 |

**Admite (não incluído)**

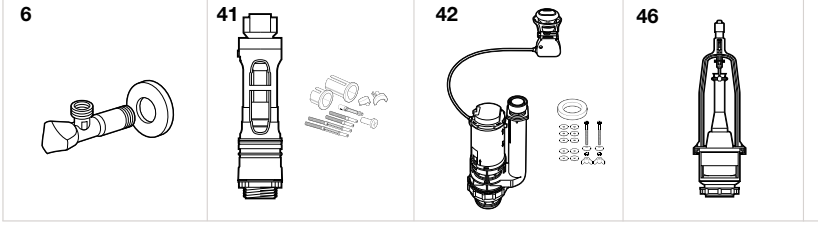


## Tanque de alimentação inferior e mecanismo de descarga dupla 4,5/3L

**A341991000**

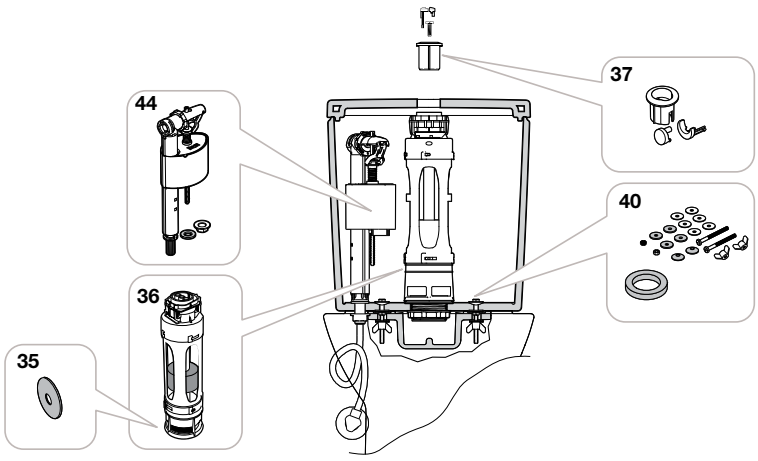


| | | | € |
|---|---|---|---|
| 35 | **AH0007100R** | | 2,71 |
| 35 | **AH0001400R** | “G” | 8,19 |
| 36 | **AH0000100R** | | 34,80 |
| 37 | **AH0001800R** | | 13,10 |
| 40 | **AV0021700R** | | 11,30 |
| 44 | **A822508900** | | 21,50 |
| | **A822504400*** | Porca metal | 22,80 |
| | **A822509800** | | 16,10 |

*Até rutura de stock.

Admite (não incluído)

| | | | € |
|---|---|---|---|
| 6 | **AG0078200R** | 1/2”-3/8” | 29,60 |
| 41 | **A822502100** | Doble | 37,80 |
| 42 | **A822502800** | Cable | 42,50 |
| 46 | **A822502200** | Simple | 32,20 |

**Admite (não incluído)**

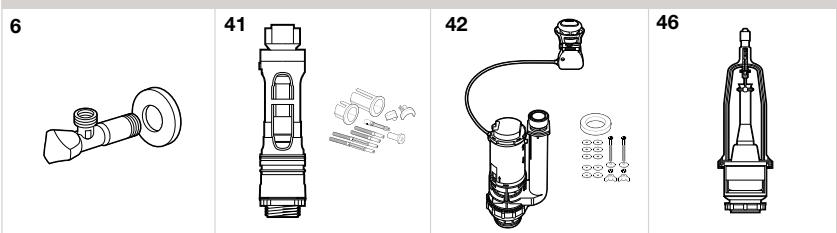


Medidas em mm.

Os preços indicados são unitários e não incluem IVA.
A presente tabela anula as anteriores.

# Debba

## Bidé

| | |
|---|---|
| **A355994000** | Square |
| **A355998000** | Round |

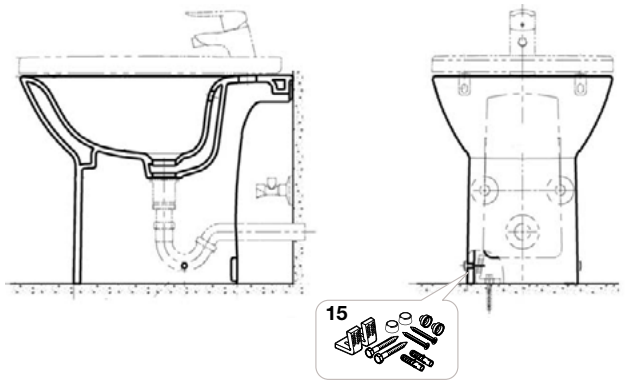


| | | | € |
|---|---|---|---|
| 15 | **AV0009400R** | | 6,08 |

Admite (não incluído)

| | | | € |
|---|---|---|---|
| 2 | **A525021200** | | 29,90 |
| 3 | **AG0055800R** | | 13,80 |
| 6 | **AG0078200R** | 1/2”-3/8” | 29,60 |
| 29 | **A506402210** | | 32,30 |

**Admite (não incluído)**

**2**

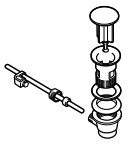

**3**



**6**

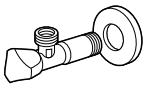

**29**



**18**



**A8069D2..4**

**A8069D0..4**

## Bidé suspenso

| | |
|---|---|
| **A355995000** | Square |
| **A357999000** | Round |

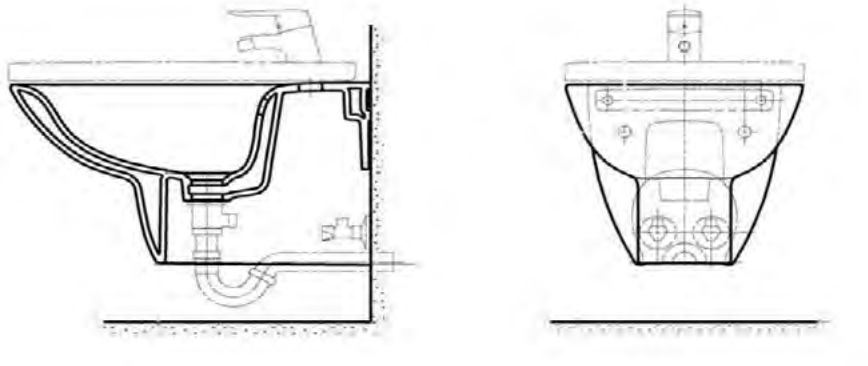

**Admite (não incluído)**

**18**

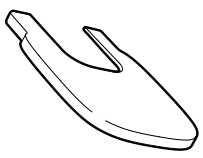

**A8069D2..4**

**A8069D0..4**

**2**

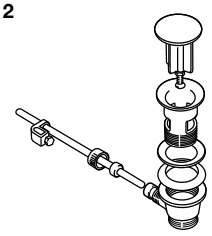

**6**

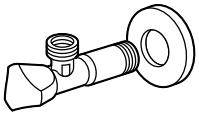

**29**

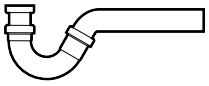

**31**

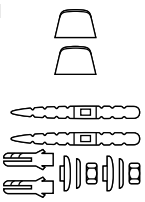

**3**



**30**

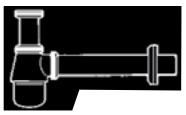

Admite (não incluído)

| | | | € |
|---|---|---|---|
| 2 | **A525021200** | | 29,90 |
| 3 | **AG0055800R** | | 13,80 |
| 6 | **AG0078200R** | 1/2”-3/8” | 29,60 |
| 29 | **A506402210** | | 32,30 |
| 30 | **A506401814** | | 26,40 |
| 31 | **AV0013500R** | | 14,30 |

Medidas em mm.

Os preços indicados são unitários e não incluem IVA.
A presente tabela anula as anteriores.

# Victoria

## Sanita compacta de tanque baixo Rimless

**A342V05000**

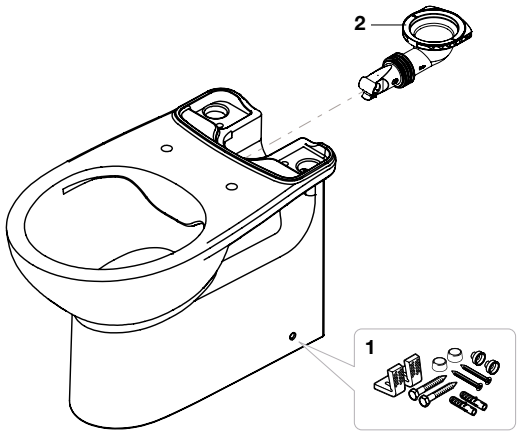


| | | € |
|---|---|---|
| 1 | **AV0009400R** | 6,08 |
| 2 | **AV0063700R** | 3,83 |
| 4 | **AV0007700R** | 15,60 |
| 5 | **AV0009300R** | 12,40 |
| 6 | **AV0007900R** | 15,60 |
| 7 | **AV0035400R** | 4,63 |

ADMITE

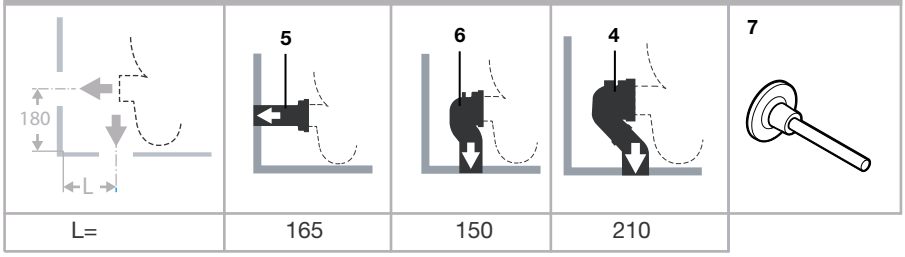


| L= | 165 | 150 | 210 |
|---|---|---|---|

## Tanque com descarga dupla 4,5/3L

| | |
|---|---|
| **A341V01000** | Inferior |
| **A341V00000** | Lateral |

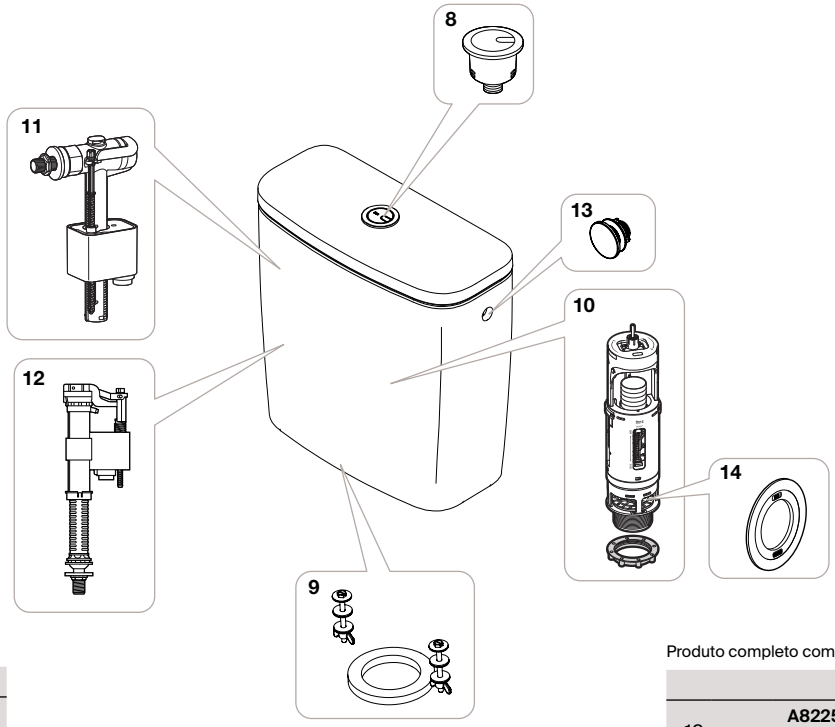


| | | € |
|---|---|---|
| 8 | **AH0011200R** | 14,10 |
| 9 | **AV0021700R** | 11,30 |
| 13 | **AV0012600R** | 2,50 |
| 14 | **AH0011400R** | 6,34 |

Produto completo compatível

| | | € |
|---|---|---|
| 10 | **A822505500*** | 39,70 |
| | **A822509600** | 31,90 |
| 11 | **A822508800** | 16,70 |
| 12 | **A822508900** | 21,50 |

Medidas em mm.

Os preços indicados são unitários e não incluem IVA.
A presente tabela anula as anteriores.

*Até rutura de stock.

# Victoria

## Sanita compacta de tanque baixo Rimless e saída dual

| | |
|---|---|
| **A34DV09000** | Pack |
| **A342V05000** | Sanita |
| **A341V01000** | Tanque |
| **A801E62001** | S&C |

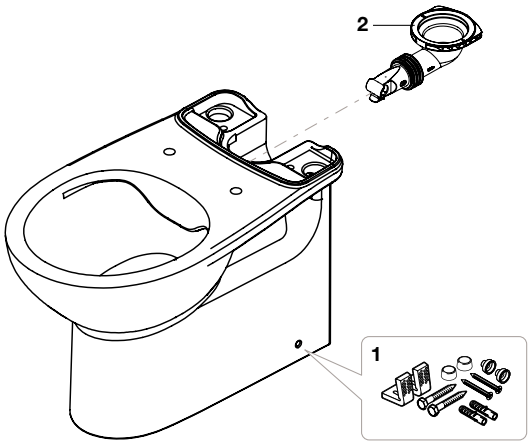


| | | € |
|---|---|---|
| 1 | **AV0009400R** | 6,08 |
| 2 | **AV0063700R** | 3,83 |
| 4 | **AV0007700R** | 15,60 |
| 5 | **AV0009300R** | 12,40 |
| 6 | **AV0007900R** | 15,60 |
| 7 | **AV0035400R** | 4,63 |

ADMITE

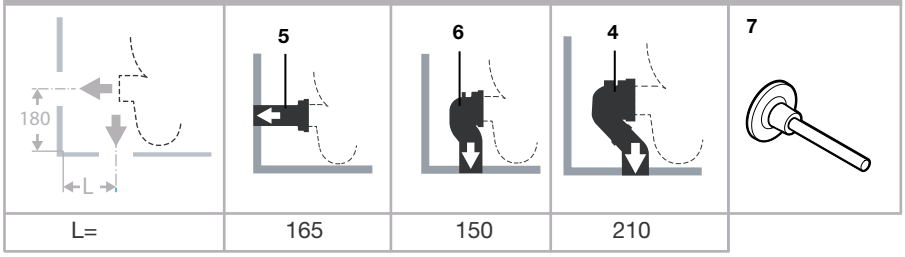


| L= | 165 | 150 | 210 |
|---|---|---|---|

## Tanque com descarga dupla 4,5/3L

| | |
|---|---|
| **A341V01000** | Inferior |
| **A341V00000** | Lateral |
| **A34DV09000** | Pack Lat |

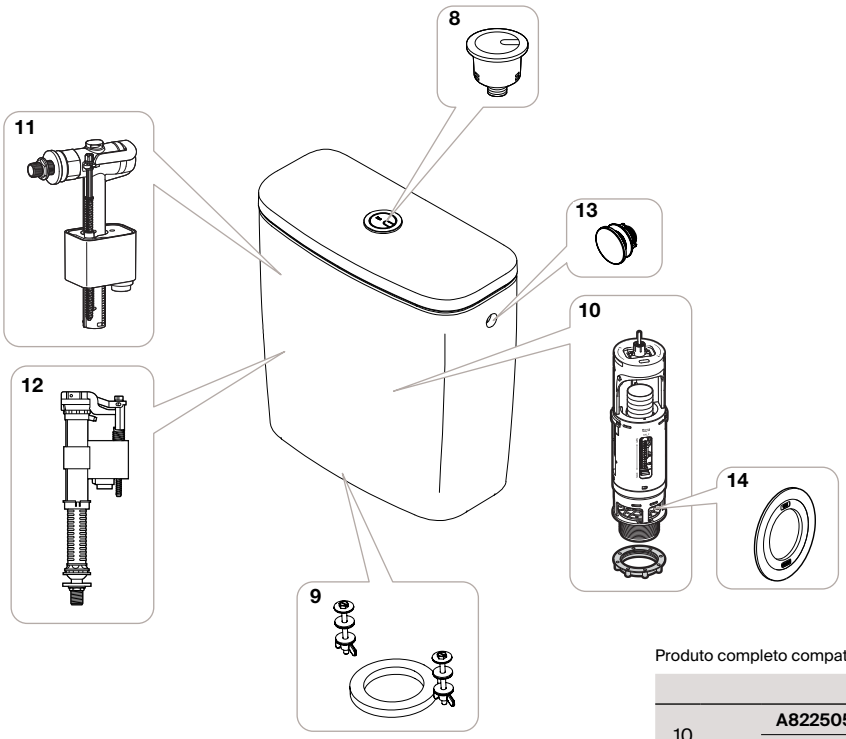


| | | € |
|---|---|---|
| 8 | **AH0011200R** | 14,10 |
| 9 | **AV0021700R** | 11,30 |
| 13 | **AV0012600R** | 2,50 |
| 14 | **AH0011400R** | 6,34 |

Produto completo compatível:

| | | € |
|---|---|---|
| 10 | **A822505500*** | 39,70 |
| | **A822509600** | 31,90 |
| 11 | **A822508800** | 16,70 |
| 12 | **A822508900** | 21,50 |

Medidas em mm.

Os preços indicados são unitários e não incluem IVA.
A presente tabela anula as anteriores.

*Até rutura de stock.

# Victoria

## Bidé com jogo de fixação

**A355V04000**




| | | € |
|---|---|---|
| 1 | **AV0009400R** | 6,08 |
| 15 | **AV0051800R** | 36,70 |

ADMITE

**15**

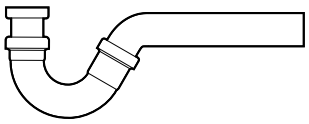

## Sanita compacta de tanque baixo Rimless

**A342394000**

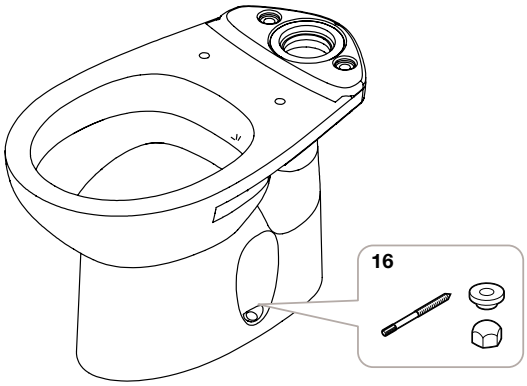


| | | € |
|---|---|---|
| 16 | **AV0007200R** | 2,70 |
| 20 | **AV0007800R** | 12,30 |

ADMITE

**20**

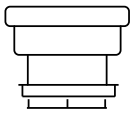

## Sanita compacta de tanque baixo Rimless

**A344397000**

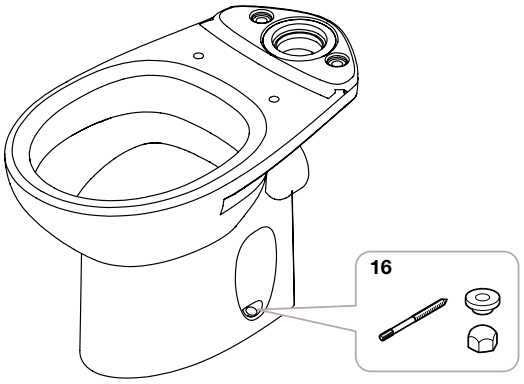


| | | € |
|---|---|---|
| 16 | **AV0007200R** | 2,70 |
| 19 | **AV0012400R** | 34,50 |

ADMITE

**19**

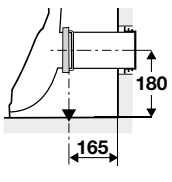


Medidas em mm.

Os preços indicados são unitários e não incluem IVA.
A presente tabela anula as anteriores.

# Victoria

## Tanque com descarga dupla 6/3L

| | |
|---|---|
| **A34139X000** | Inferior |
| **A34139H000** | Lateral |

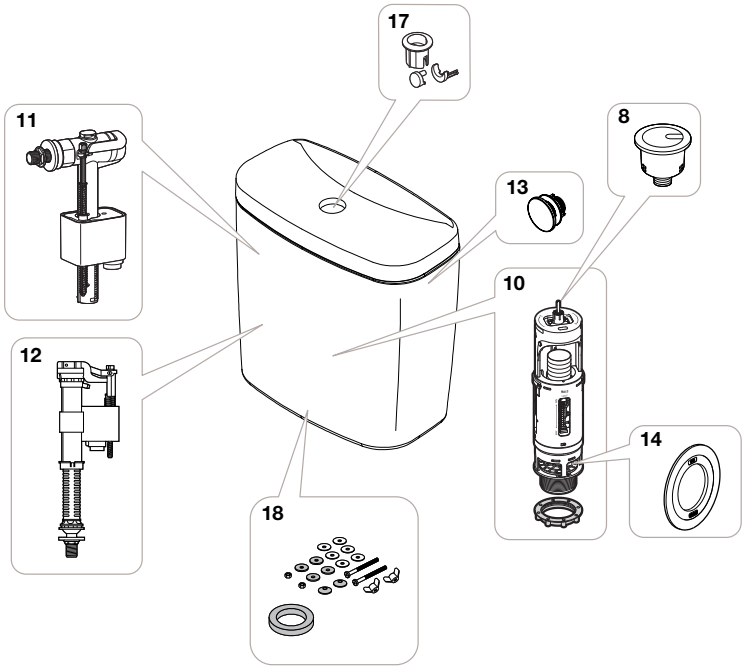


| | | € |
|---|---|---|
| 8 | **AH0011200R** | 14,10 |
| 13 | **AV0012600R** | 2,50 |
| 14 | **AH0011400R** | 6,34 |
| 17 | **AH0001800R** | 13,10 |
| 18 | **AV0007400R** | 6,05 |

Produto completo compatível:

| | | € |
|---|---|---|
| 10 | **A822505500*** | 39,70 |
| | **A822509600** | 31,90 |
| 11 | **A822508800** | 16,70 |
| 12 | **A822508900** | 21,50 |

*Até rutura de stock.

## Bidé com jogo de fixação

**A355394000**

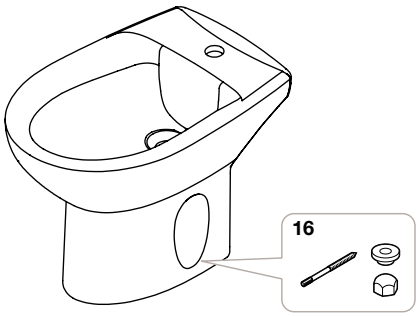


| | | € |
|---|---|---|
| 15 | **AV0051800R** | 36,70 |
| 16 | **AV0007200R** | 2,70 |

ADMITE

15

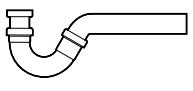

Medidas em mm.

Os preços indicados são unitários e não incluem IVA.
A presente tabela anula as anteriores.

# Tura

## Sanita tanque baixo BTW Rimless

| SANITA TANQUE BAIXO BTW RIMLESS |
|---|
| **A342697000** |

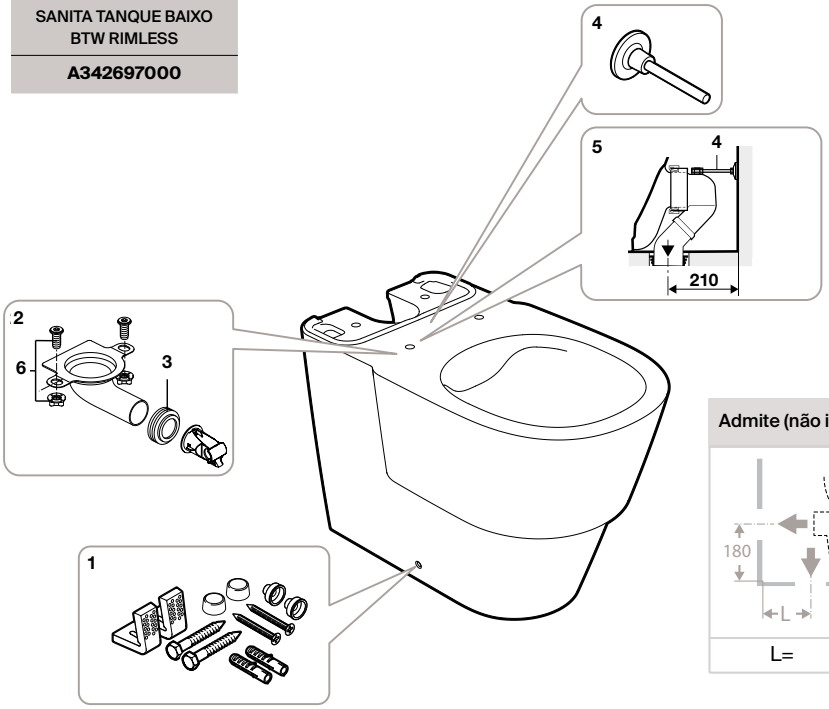


| Admite (não incluído) | | | |
|---|---|---|---|
|   | 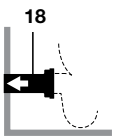  | 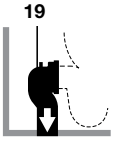  | 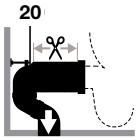  |
| L= | | 150 | Min. 95- Max. 165 |

| | | € |
|---|---|---|
| 1 | **AV0009400R** | 6,08 |
| 2 | **AV0062900R** | 20,70 |
| 3 | **AV0037400R** | 15,80 |
| 4 | **AV0013100R** | 3,53 |
| 5 | **AV0007700R** | 15,60 |
| 6 | **AV0037200R** | 15,80 |
| 18 | **AV0009300R** | 12,40 |
| 19 | **AV0007900R** | 15,60 |
| 20 | **AV0007000R** | 42,80 |

## Sanita BTW Rimless

| SANITA BTW RIMLESS |
|---|
| **A347697000** |

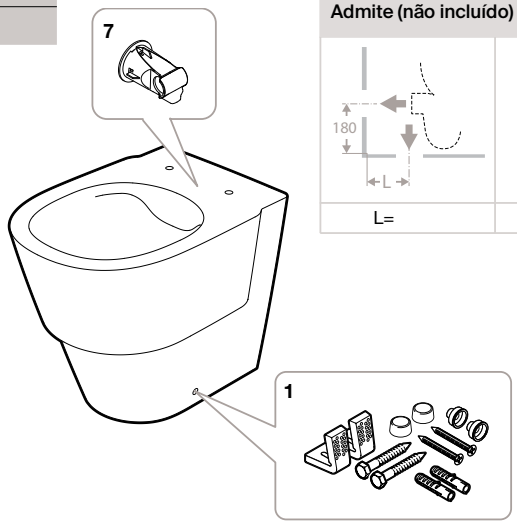


| Admite (não incluído) | | | | | |
|---|---|---|---|---|---|
|   | 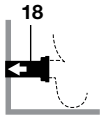  | 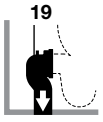  | 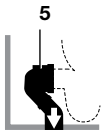  | 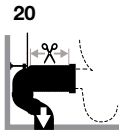  |   |
| L= | | 90 | 150 | Min. 95- Max. 125 | |

| | | € |
|---|---|---|
| 1 | **AV0009400R** | 6,08 |
| 4 | **AV0013100R** | 3,53 |
| 5 | **AV0007700R** | 15,60 |
| 7 | **AV0060400R** | 7,16 |
| 18 | **AV0009300R** | 12,40 |
| 19 | **AV0007900R** | 15,60 |
| 20 | **AV0007000R** | 42,80 |

Medidas em mm.

Os preços indicados são unitários e não incluem IVA.
A presente tabela anula as anteriores.

# Tura

## Sanita suspensa Rimless

| SANITA SUSPENSA RIMLESS |
|---|
| **A346697000** |

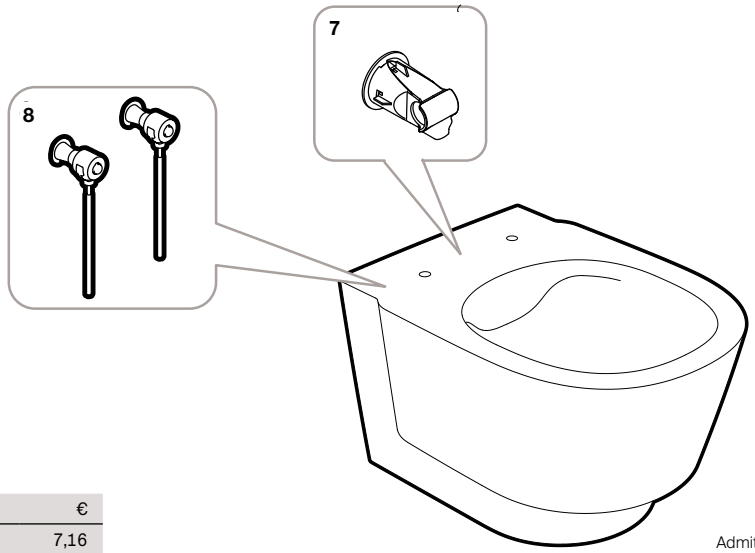


**Admite**

21

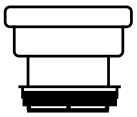

| | | € |
|---|---|---|
| 7 | **AV0060400R** | 7,16 |
| 8 | **AV0058400R** | 42,30 |
| 21 | **AV0007800R** | 12,30 |

Admite (não incluído)

| | | € |
|---|---|---|
| 21 | **AV0007800R** | 12,30 |

## Tanque com descarga dupla 4,5/3L

| TANQUE COM DESCARGA DUPLA | |
|---|---|
| **A341691000** | Inferior |
| **A34169C000** | UK Inferior |

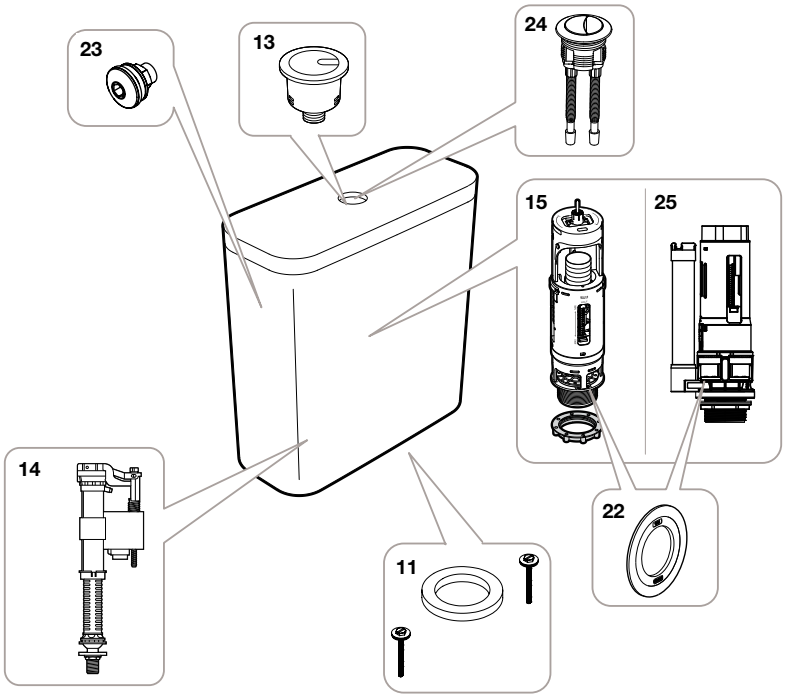


| | | | € |
|---|---|---|---|
| 11 | **AV0036000R** | | 10,00 |
| 13 | **AH0011300R** | | 14,10 |
| 22 | **AH0011400R** | | 6,34 |
| | **AH0019100R** | UK | 0,90 |
| 23 | **AV0037100R** | UK | 2,72 |
| 24 | **AH0019000R** | UK | 2,88 |

**Produto completo compatível:**

| | | | € |
|---|---|---|---|
| 14 | **A822505750** | UK | 10,60 |
| | **A822508900** | | 21,50 |
| 15 | **A822505500*** | | 39,70 |
| | **A822509600** | | 31,90 |
| 25 | **A822505740** | UK | 10,60 |

Medidas em mm.

Os preços indicados são unitários e não incluem IVA.
A presente tabela anula as anteriores.

*Até rutura de stock.

# Tura

## Bidé BTW

| BIDÉ BTW |
|---|
| **A357697..0** |

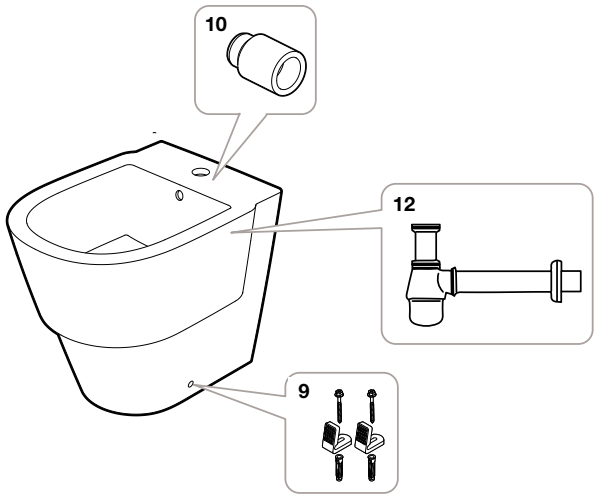


| | | € |
|---|---|---|
| 9 | **AV0026800R** | 9,82 |
| 10 | **AV0013400R** | 5,97 |
| 12 | **A506401814** | 26,40 |

## Bidé suspenso

| BIDÉ SUSPENDIDO<br>Wall-hung Bidet Tura |
|---|
| **A357695..0** |

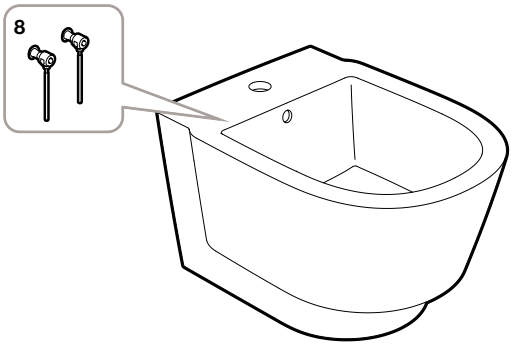


| Admite | |
|---|---|
| 12 | 10 |
| 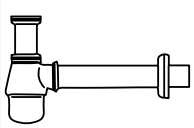 | 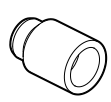 |

| | | € |
|---|---|---|
| 8 | **AV0058400R** | 42,30 |

Admite (não incluído)

| | | € |
|---|---|---|
| 10 | **AV0013400R** | 5,97 |
| 12 | **A506401814** | 26,40 |

## Lavatórios murais

| LAVATÓRIOS MURAIS | |
|---|---|
| **A327695000** | 800x450 |
| **A327696000** | 800X430 RH |
| **A327697000** | 800X430 LH |
| **A327698000** | 1000x430 |
| **A327690000** | 450x360 |
| **A327692000** | 550x275 |
| **A327693000** | 550x430 |
| **A327694000** | 600x430 |
| **A327691000** | 450x350 |

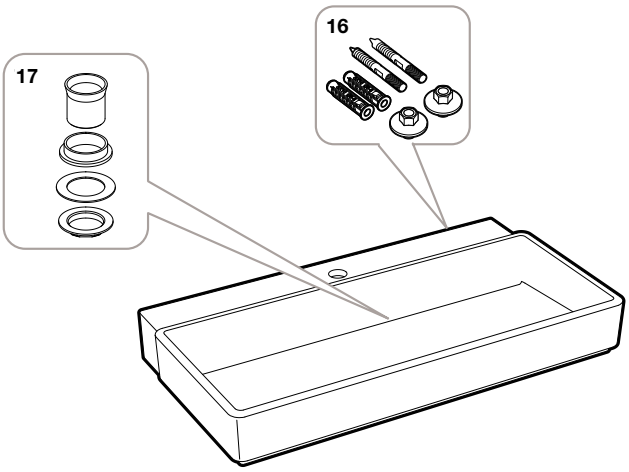


| | | € |
|---|---|---|
| 16 | **AV0007500R** | 5,45 |
| 17 | **AV0062800R** | 43,00 |

Medidas em mm.

Os preços indicados são unitários e não incluem IVA.
A presente tabela anula as anteriores.

# Amberes

## Lavatório

**A893030001**

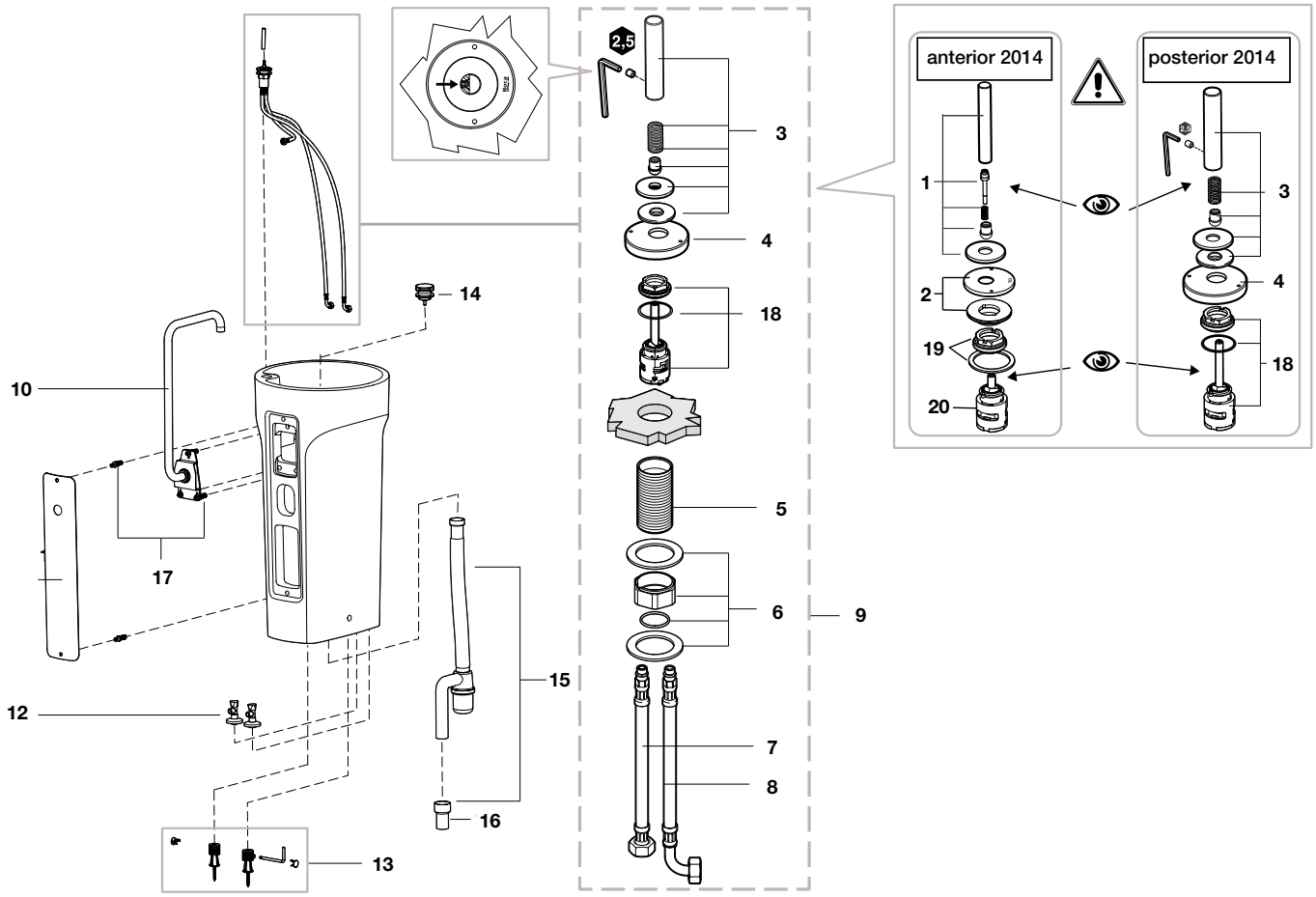


| | | € |
|---|---|---|
| 1 | **AG0008200R** | 138,00 |
| 2 | **AG0016600R** | 39,40 |
| 3 | **AG0110200R** | 125,00 |
| 4 | **AG0008600R** | 89,20 |
| 5 | **AG0016500R** | 33,00 |
| 6 | **AG0007403R** | 16,40 |

| | | € |
|---|---|---|
| 7 | **AG0008009R** | 10,20 |
| 8 | **AG0016400R** | 16,70 |
| 9 | **AG0112200R** | 513,00 |
| 10 | **AG0016100R** | 72,00 |
| 11 | **AG0017100R** | 214,00 |
| 12 | **AG0078200R** | 29,60 |

| | | € |
|---|---|---|
| 13 | **AV0008900R** | 55,90 |
| 14 | **A50640390C** | 65,30 |
| 15 | **AG0016900R** | 61,30 |
| 16 | **AV0013400R** | 5,97 |
| 17 | **AG0016700R** | 13,40 |
| 18 | **AG0110303R** | 65,10 |

| | | € |
|---|---|---|
| 19 | **AG0016300R** | 20,50 |
| 20 | **AG0110303R** | 65,10 |

Medidas em mm.

Os preços indicados são unitários e não incluem IVA.
A presente tabela anula as anteriores.

# Khroma

| | | € |
|---|---|---|
| **A822023100** | Mecanismo Descarga D3_D khroma | 60,50 |
| **A822034101** | Pulsador khroma D3D | 35,90 |
| **A822039500** | Jogo fixação wc / bidé mural khroma | 25,00 |
| **A822097100** | Fix tanque-sanita khroma | 10,80 |
| **A822867001** | Jogo Mecanismo Khroma A3_I+D3D | 201,00 |

| | | € |
|---|---|---|
| **AI0002200R** | Jogo embelezador dobradiças | 2,09 |
| **AI0003800R** | Conjunto dobradiças de queda amortecida khroma | 84,80 |
| **AI0003900R** | Kit suporte encosto khroma | 29,70 |
| **AI0004000R** | Conjunto dobradiças de queda amortecida para bidé khroma | 43,30 |
| **AI0004600R** | Kit fixações encosto khroma | 22,70 |
| **AV0017300R** | Kit fixação tanque plástico khroma | 11,70 |

# Mecanismos universais

## Alimentação

| **COMPACT: Alimentação inferior**<br>**Ref. A822504400*** | |
|---|---|
| Mecanismo universal de alimentação inferior A8I_m, com rosca metálica. Compacto e rápido enchimento. | € 22,80 |



**Compacto**

| **COMPACT: Alimentação lateral**<br>**Ref. A822504300** | |
|---|---|
| Mecanismo universal de alimentação lateral A8I_m, com rosca metálica. Compacto e enchimento rápido. | € 19,10 |



**Compacto**

| **COMPACT: Alimentação dual**<br>**Ref. A822509200** | |
|---|---|
| Mecanismo de alimentação dual entrada inferior e lateral com rosca metálica. Compacto e rápido enchimento. | € 23,60 |



## Descarga

| **Descarga dupla PLUS**<br>**Ref. A822505500*** | |
|---|---|
| Mecanismo de descarga dupla D8D (6/3 ou 4,5/3 litros) com dois botões (ø48 e ø58). | € 39,70 |




| **Descarga simples**<br>**Ref. A822502200** | |
|---|---|
| Mecanismo de descarga simples D2P (6 litros descarga interrompida) com 4 botões (curtos e compridos, Ø27 e Ø40). | € 32,20 |




| **Descarga acionada por cabo PLUS**<br>**Ref. A822505700** | |
|---|---|
| Mecanismo de descarga dupla plus (6/3 litros) acionado por cabo com botão, juntas e fixações. | € 42,50 |



## Conjuntos completos (alimentação + descarga acionada por cabo)

| **Descarga dupla Plus + alimentação inferior compacta**<br>**Ref. A822505800** | |
|---|---|
| Mecanismo universal de alimentação inferior A4I_m, com rosca metálica, mecanismo de descarga dupla acionado por cabo com botão, juntas e fixações. | € 65,00 |



| **Descarga dupla Plus + alimentação lateral compacto**<br>**Ref. A822505900** | |
|---|---|
| Mecanismo de alimentação lateral A8L_m, com rosca metálica, mecanismo de descarga dupla acionado por cabo com botão, juntas e fixações. | € 60,80 |



## Mecanismos Touchless

| **Touchless**<br>**Ref. A822599900** | |
|---|---|
| Mecanismo electrónico EM1 de descarga dupla. | € 101,00 |



Medidas em mm.

Os preços indicados são unitários e não incluem IVA.
A presente tabela anula as anteriores.

*Até rutura de stock.

# Mecanismos universais

## Compatibilidade dos mecanismos universais

| | COMPLETOS ACIONADOS POR CABO | | DESCARGA | | | | ALIMENTAÇÃO | | |
|---|---|---|---|---|---|---|---|---|---|
| | INFERIOR | LATERAL | DUPLA | SIMPLES | CABO | TOUCHLESS | COMPACT INFERIOR | COMPACT LATERAL | COMPACT DUAL |
| |  |  |  |  |  |  |  |  |  |
| | **A822505800** | **A822505900** | **A822505500*** | **A822502200** | **A822505700** | **A822599900** | **A822504400*** | **A822504300** | **A822509200** |
| | € 65,00 | € 60,80 | € 39,70 | € 32,20 | € 42,50 | € 101,00 | € 22,80 | € 19,10 | € 23,60 |
| Access | | • | • | | • | | | • | • |
| Aquaria | • | | | | | | • | | • |
| America | • | | • | • | • | | • | | • |
| Atlanta | | • | | | | | | • | • |
| Beyond | | | • | | | • | • | | • |
| Carmen | | | | | | • | • | | • |
| Civic | | • | • | • | • | | | • | • |
| Dama | •* | • | • | • | •* | • | • | • | • |
| Dama CPT | | • | • | • | • | • | • | • | • |
| Dama Retro | • | | • | • | • | • | • | | • |
| Dama Senso | • | | • | • | • | | • | | • |
| Dama Senso CPT | | • | • | • | • | | | • | • |
| Debba | • | • | • | • | • | • | • | • | • |
| Element | • | | • | • | • | | • | | • |
| Frontalis | | | • | | | | • | | • |
| Georgia | • | | • | • | • | | • | | • |
| Giralda | • | | • | • | • | | • | | • |
| Hall | • | | • | • | • | | • | | • |
| Happening | • | | • | • | • | | • | | • |
| Inspira | | | • | | | • | • | | • |
| Khroma | | | | | | | • | | • |
| Liberty | • | | • | • | • | | • | | • |
| Meridian | • | | • | • | • | • | • | | • |
| Meridian-N | • | | • | • | • | • | • | | • |
| Ona | • | • | • | | • | • | • | • | • |
| Sidney | • | | • | • | • | | • | | • |
| The Gap | • | • | • | • | • | • | • | • | • |
| The Gap CPT | • | • | • | | | • | • | • | • |
| Veranda | • | | • | • | • | | • | | • |
| Veronica | • | | • | • | • | | • | | • |
| Victoria | • | • | • | • | • | • | • | • | • |

* Apenas para modelos com tampo A341780..4 e A341782..4

# Outros mecanismos

## Compatibilidade mecanismos

| | COMPLETOS | DESCARGA | | | | ALIMENTAÇÃO | | BOTÕES | | | |
|---|---|---|---|---|---|---|---|---|---|---|---|
| | Kit de mecanismos para tanque com botão duplo | D2 Descarga dupla | D2 Descarga dupla + botões | D2 Descarga dupla | D4 Descarga dupla | Plástico inferior | Plástico lateral | Botão ø48 para D8 | Botão ø58 para D8 | Botão curto D2-D4 | Botão largo D2-D4 |
| |  |  |  |  |  |  |  |  |  |  |  |
| | AH0004900R | AH0003400R | AH0000400R | AH0004800R | AH0000100R | A822508900 | A822508800 | AH0011200R | AH0011300R | AH0001800R | AH0001700R |
| | 68,80 | € 31,20 | € 56,30 | € 31,20 | € 34,80 | € 21,50 | € 16,70 | € 14,10 | € 14,10 | € 13,10 | € 13,80 |
| Access | | | | | | | • | •(*) | | | |
| Aquaria | | | | | | • | | | | | |
| America | • | • | • | | | • | | •(*) | | | • |
| Beyond | | | | | • | • | | •(*) | | • | |
| Carmen** | | | | | | • | | | | | |
| Civic | | • | • | | | | • | •(*) | | | • |
| Dama-N | | | | | • | | • | | | • | |
| Dama | | | | | • | • | • | •(*) | | | • |
| Dama CPT | | | | | • | • | • | •(*) | | • | |
| Dama Retro****** | | • | • | | | • | | •(*) | | • | |
| Dama Senso | • | • | • | | | • | | •(*) | | | • |
| Dama Senso CPT**** | | | | • | | | • | •(*) | | • | |
| Debba | | | | | • | • | • | •(*) | | • | |
| Element | | | | • | | • | | •(*) | | | • |
| Frontalis | | • | • | | | • | | •(*) | | | |
| Georgia | | | | | | • | | •(*) | | | |
| Giralda | | • | • | | | • | | •(*) | | • | |
| Hall | | | | • | | • | | •(*) | | • | |
| Happening | | | | • | | • | | •(*) | | | • |
| Inspira | | | | | • | • | | •(*) | | • | |
| Khroma | | | | | | • | | | | | |
| Liberty | | | | | | • | | •(*) | | | |
| Meridian | • | • | • | | • (*****) | • | | •(*) | | | • |
| Meridian-N | | | | | • | • | | •(*) | | | • |
| Meridian-N CPT | | | | | • | • | | •(*) | | | |
| Meridian-N Mov. red. | | | | | • | • | | •(*) | | | |
| Ona | | | | | | • | • | | • | | |
| Sidney | • | • | • | | | • | | •(*) | | | • |
| The Gap | | | | | • | • | • | •(*) | | | • |
| The Gap CPT*** | | | | | | • | • | •(*) | | • | |
| Veranda | | • | • | | | • | | •(*) | | | • |
| Veronica | | • | • | | | • | | •(*) | | • | |
| Victoria******* | | • | • | | | • | • | •(*) | | • | |

* Apenas para modelos com a nova descarga D8 instalados.
** Mecanismo completo para a série Carmen A822893800.
*** Mecanismo de descarga para as séries The Gap compacta AH0003000R.
**** Jogo de mecanismos completo botão duplo AH0005800R.
***** Apenas para Meridian-N compacta.
****** Jogo de mecanismos completo botão duplo AH0004200R.
******* Outros mecanismos: A822043101 conjunto botão anti-robo para descarga D2D, mecanismo de descarga D2P com tirante para botão embutido AH0003200R e mecanismo de descarga D2P com botão nivelado AH0000500R.

Medidas em mm.

Os preços indicados são unitários e não incluem IVA.
A presente tabela anula as anteriores.

# Fixações e peças originais

| | CURVAS DE EVACUAÇÃO | | | FIXAÇÕES SANITA-TANQUE | | | | | | | FIXAÇÕES | |
|---|---|---|---|---|---|---|---|---|---|---|---|---|
| | Curva de evacuação vertical distância à parede de 210mm | Curva de evacuação vertical distância à parede de 270mm | Conexão descarga | Conjunto de fixações sanita tanque | Conjunto de fixações sanita tanque | Conjunto de fixações sanita tanque BTW | Conjunto de fixações sanita tanque | Conjunto de fixações sanita tanque | Conjunto de fixações sanita tanque | Conjunto de fixações sanita tanque | Conjunto de fixações tanque à parede | Conjunto de fixações sanita à parede |
| |  |  |  |  |  |  |  |  |  | 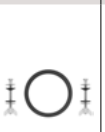 |  |  |
| | AV0007900R | AV0007700R | AV0014900R | AV0020300R | AV0008000R | AV0028800R | AV0012500R | AV0013200R | AV0007300R | AV0007400R | AV0014700R | A822045400 |
| | € 15,60 | € 15,60 | € 48,60 | € 5,95 | € 6,62 | € 17,10 | € 5,86 | € 13,50 | € 6,44 | € 6,05 | € 8,51 | € 8,45 |
| Access | | | | | | | | | | | | |
| Aquaria | | | | | | | | | | | | |
| America | • | | | | • | | | | | | | |
| Beyond | | • | | | | | | | | | | |
| Carmen | • | • | | | | | | | | | | |
| Civic | | | | | | | | | | | | |
| Dama-N | | | | | | | | | | | | |
| Dama | • | | | | | | • | | | | | |
| Dama CPT | | • | | | | | | • | | | | |
| Dama Retro | | | | | • | | | | | | | |
| Dama Senso | | | | | • | | | | | | | |
| Dama Senso CPT | | | | | | | | | • | | | |
| Debba | | | | | | | | | | | | |
| Element | • | | | • | | | | | | | | |
| Frontalis | • | | | | | | | | | | | |
| Georgia | | | | | • | | | | | | | |
| Giralda | | | | | • | | | | | | | |
| Hall | | • | | • | | | | | | | | |
| Happening | | • | | • | | | | | | | | |
| Inspira | • | • | | | | • | | | | | | • |
| Khroma | | • | | | | | | | | | | |
| Liberty | | | | | • | | | | | | | |
| Meridian | | | | | • | | | | | | | |
| Meridian-N | | | | • | | | | | | | | |
| Meridian-N CPT | | | | • | | | | | | | | |
| Meridian-N Mov. red. | | | | | | | | | | | | |
| Ona | | | | | | | | | | | | |
| Sidney | • | | | | • | | | | | | | |
| The Gap | • | | | | | • | • | | | | • | |
| The Gap CPT | | • | • | | | | | | | | | |
| Veranda | • | | | • | | | | | | | | |
| Veronica | • | | | | • | | | | | | | |
| Victoria | | | | | | | | | | • | | |

Medidas em mm.

Os preços indicados são unitários e não incluem IVA.
A presente tabela anula as anteriores.

# Fixações e peças originais

| | FIXAÇÕES | | | | | | | | | | | |
|---|---|---|---|---|---|---|---|---|---|---|---|---|
| | Conjunto de fixações do lavatório à parede | Conjunto de fixações para sanita e bidé | Conjunto de fixações sanita-chão Victoria | Conjunto de fixações ao chão 75mm para sanita tanque alto | Conjunto de fixações ao chão 45mm para sanita tanque alto | Conjunto de fixações de tanque à parede | Conjunto de fixações semicoluna | Conjunto de fixações para lavatório de semiencastrar | Conjunto de fixações para curva de evacuação à parede | Manguito evacuação bidé D40 | Tapão embelezador | Kit ligação |
| |  |  |  |  |  |  |  |  |  |  |  |  |
| | AV0007500R | AV0007600R | AV0007200R | AV0026800R | AV0009400R | AV0038000R | AV0015900R | AV0010900R | AV0013100R | AV0013400R | AV0012600R | AV0016200R |
| | € 5,45 | € 3,76 | € 2,70 | € 9,82 | € 6,08 | € 15,20 | € 7,92 | € 5,47 | € 3,53 | € 5,97 | € 2,50 | € 2,22 |
| Access | • | | | | | | | | | | | |
| Aquaria | | | | | | | | | | | | |
| America | • | • | | | | | | | | | | |
| Atlanta | | | | | | | | | | | | |
| Beyond | | | | • | • | • | | | • | • | | |
| Carmen | | | | | • | | | | | | • | |
| Civic | • | | | | • | | | | | | • | |
| Dama-N | | | | | | | | | | | | |
| Dama | • | • | | | • | | • | • | | | • | • |
| Dama CPT | • | | | | • | | | | • | • | • | |
| Dama Retro | • | • | | | | | | | | | | |
| Dama Senso | • | • | | | | | • | | | | | |
| Dama Senso CPT | • | • | | | | | • | | | | • | |
| Debba | • | | | | • | | • | | | | • | • |
| Element | • | • | | | | | | | | | | |
| Frontalis | • | • | | | | | | | | • | | |
| Georgia | | | | | | | | | | | | |
| Giralda | • | • | | | | | • | • | | | | |
| Hall | • | • | | | | | • | | • | • | | |
| Happening | • | • | | | | | • | | • | • | | |
| Inspira | | | | • | | | | | • | | | |
| Khroma | • | • | | | | | | | | | | |
| Liberty | | | | | | | | | | | | |
| Meridian | • | • | | | | | • | | | | | |
| Meridian-N | | | | | | | | | | | | |
| Meridian-N CPT | | | | | | | | | | | | |
| Meridian-N Mov. red. | | | | | | | | | | | | |
| Ona | | | | | | | | | | | | |
| Sidney | • | • | | | | | • | | | | | |
| The Gap | • | | | | • | | • | | | • | • | • |
| The Gap CPT | • | | | | | | | | • | | • | |
| Veranda | • | • | | | | | • | | | | | |
| Veronica | • | • | | | | | • | | | | | |
| Victoria | • | | • | | | | | | | | • | |

Medidas em mm.

Os preços indicados são unitários e não incluem IVA.
A presente tabela anula as anteriores.

# Peças mecanismos originais

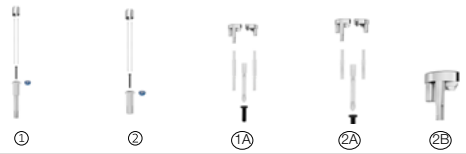


**Conjunto botão duplo 6/3 litros (tampa 40 ø)**

| | | | € |
|---|---|---|---|
| ① | Conjunto botão duplo vareta cortável para descarga dupla D1D | **AH0002000R** | 14,40 |
| ② | Conjunto botão curto vareta cortável para descarga dupla D1D | **AH0002100R** | 13,60 |
| 1A | Conjunto botão comprido vareta de rosca para descarga dupla D4D e D2D | **AH0001700R** | 13,80 |
| 2A | Conjunto botão curto vareta cortável de rosca para descarga dupla D4D e D2D | **AH0001800R** | 13,10 |
| 2B | Conjunto botão antivandalismo para descarga D2D | **A822043101** | 7,80 |




**Conjunto botão nivelado (tampa 40 ø)**

| | | | | € |
|---|---|---|---|---|
| ③ | Para descarga D1P e D2P | Victoria, Dama Retro, Veronica, Liberty | **AH0001600R** | 12,20 |
| ④ | Para descarga D1P | Meridian, Sidney, Georgia | **AH0005000R** | 13,50 |
| ⑤ | Para descarga D1P | Atlanta | **AH0007700R** | 12,90 |

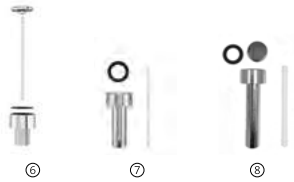


**Conjunto botão elevado (tampa 27 ø)**

| | | | | € |
|---|---|---|---|---|
| ⑥ | Para descarga D1P e D2P | Victoria, Dama Retro, Aquaria, Veronica, Liberty | **AH0002200R** | 13,30 |
| ⑦ | Para descarga D1P | Meridian, Gondola | **AH0005100R** | 13,80 |
| ⑧ | Para descarga D1P | Atlanta | **AH0006500R** | 13,80 |




**Conjunto puxador**

| | | | | € |
|---|---|---|---|---|
| ⑨ | Conjunto mecanismo puxador para descarga D4T | Victoria | **AH0002300R** | 7,90 |
| ⑩ | Conjunto mecanismo puxador não interrompível para descarga D3T | Victoria, Aquaria, Dama Retro, Liberty | **AH0001900R** | 8,34 |
| ⑩ | Conjunto mecanismo puxador não interrompível para descarga D1T | Meridian | **AH0001900R** | 8,34 |
| ⑪ | Conjunto mecanismo puxador não interrompível para descarga D1T | Carena, Gondola | **AH0006200R** | 26,50 |
| ⑫ | Conjunto mecanismo puxador para descarga D1T | Dual, Estudio | **AH0004700R** | 12,40 |



**Conjunto botão para mecanismo de descarga plus ø 48 e ø 58**

| | | | € |
|---|---|---|---|
| ø40 orifício da tampa | Cromado | **AH0011200R** | 14,10 |
| N | Preto titânio | **AH00112CNR** | 18,70 |
| N | Rose gold | **AH00112RGR** | 18,70 |
| N | Preto titânio escovado | **AH00112NMR** | 18,70 |
| N | Ouro escovado | **AH00112VAR** | 18,70 |
| | Preto mate | **AH00112NBR** | 18,70 |
| N | Branco mate | **AH00112B0R** | 18,70 |



**Conjunto botão para mecanismo de descarga plus ø 48 e ø 58**

| | | | € |
|---|---|---|---|
| ø50 orifício da tampa | Cromado | **AH0011300R** | 14,10 |
| N | Preto titânio | **AH00113CNR** | 18,70 |
| N | Rose gold | **AH00113RGR** | 18,70 |
| N | Preto titânio escovado | **AH00113NMR** | 18,70 |
| N | Ouro escovado | **AH00113VAR** | 18,70 |
| | Preto mate | **AH00113NBR** | 18,70 |
| N | Branco mate | **AH00113B0R** | 18,70 |



**Botão para mecanismo por cabo**

| | | € |
|---|---|---|
| Cabo plus | **AH0017400R** | 20,20 |

Medidas em mm.

Os preços indicados são unitários e não incluem IVA.
A presente tabela anula as anteriores.

# Peças mecanismos originais



59 60 61 62 63 64 65 26 27 28

| **Fixações e junta sanita-tanque** | | | | € |
|---|---|---|---|---|
| 59 Conjunto fixações e junta sanita-tanque | | | **AV0020300R** | 5,95 |
| 60 Conjunto fixações e junta sanita-tanque BTW | | | **AV0028800R** | 17,10 |
| 61 Conjunto fixações e junta sanita-tanque | | | **AV0012500R** | 5,86 |
| 62 Conjunto fixações e junta sanita-tanque | | | **AV0013200R** | 13,50 |
| 63 Conjunto fixações e junta sanita-tanque | | | **AV0014700R** | 8,51 |
| 64 Conjunto fixações de sanita de tanque baixo à parede | | | **A822045400** | 8,45 |
| 65 Conjunto de fixações sanita tanque | | | **AV0007300R** | 6,44 |
| 26 Fixações e junta sanita-tanque | America, Liberty, Veronica, Georgia, Sidney, Meridian, Dama Senso, Dama Retro, Giralda | | **AV0008000R** | 6,62 |
| 27 Fixações e junta sanita-tanque | Victoria | | **AV0007400R** | 6,05 |
| 28 Fixações e junta sanita-tanque | Dual, Lorentina | | **AV0019800R** | 8,33 |



30 31 32 33

| **Peças para mecanismos** | | | | € |
|---|---|---|---|---|
| 50 Conjunto manípulo descarga tanque | Lorentina | | **AH0007400R** | 77,80 |
| 51 Vareta válvula tanque baixo | Lucerna / Lorentina | | **A522471003*** | 2,24 |
| 52 Válvula flutuadora | Lucerna / Lorentina | | **AH0002500R*** | 4,65 |
| 53 Membrana mecanismo alimentação de vareta | | 1 unidade | **AH0016100R** | 1,34 |
| | | 3 unidades | **AH0001500R** | 2,88 |

* Descarga anterior a 1973



35 36 37 38 D8 39 40 41

| **Juntas para mecanismos de descarga** | | | € |
|---|---|---|---|
| 35 Junta D1T, D1P, D3T | 23 x 75 | **AH0006900R** | 2,57 |
| 36 Junta D2P | 32 x 68 | **AH0007000R** | 2,57 |
| 37 Junta D1D e D2D botão duplo | 16 x 66 | **AH0007100R** | 2,71 |
| 38 Junta mecanismo descarga | | **AH0007200R** | 1,70 |
| 35 36 37 38 Juntas de mecanismo de descarga | | **AH0001400R** | 8,19 |
| Junta D8 | | **AH0011400R** | 6,34 |
| Junta para mecanismo por cabo plus | | **AH0017500R** | 6,36 |

| **Varetas e tampões** | | | € |
|---|---|---|---|
| 39 Vareta e puxador elevado / nivelado | 15 unidades | **AH0000300R** | 11,10 |
| 40 Vareta de botão duplo (1 unidade) | | **AH0016000R** | 1,45 |
| 41 Tampão embelezador para sanitas de alimentação lateral e lava-mãos Dama Senso compacto | | **AV0012600R** | 2,50 |

Medidas em mm.

Os preços indicados são unitários e não incluem IVA.
A presente tabela anula as anteriores.

# Peças mecanismos originais



56 57 58 59

| **Outras fixações** | | € |
|---|---|---|
| 56 Kit fixação lavatório à parede | **AV0007500R** | 5,45 |
| 57 Kit fixação para sanita e bidé | **AV0007600R** | 3,76 |
| 58 Kit fixação de sanita victoria ao chão | **AV0007200R** | 2,70 |
| 59 Kit fixação ao chão 75mm para sanita tanque alto | **AV0026800R** | 9,82 |



70 71 72 73 74

| **Outras fixações** | | € |
|---|---|---|
| 70 Kit fixação ao chão 45mm para sanita de tanque alto | **AV0009400R** | 6,08 |
| 71 Kit de fixações de tanque à parede | **AV0038000R** | 15,20 |
| 72 Kit de fixações semicoluna | **AV0015900R** | 7,92 |
| 73 Kit fixação para lavatório de semiencastrar | **AV0010900R** | 5,47 |
| 74 Kit fixação de curva de evacuação à parede | **AV0013100R** | 3,53 |



56 57 58

| **Conexões** | | € |
|---|---|---|
| 56 Tubo de conexão com comprimento ajustável de 290 a 600 mm | **AV0007900R** | 15,60 |
| 57 Tubo de conexão com comprimento ajustável | **AV0007700R** | 15,60 |
| 58 Conexión descarga | **AV0014900R** | 48,60 |



51 52 53

| **Enchufes** | | | | € |
|---|---|---|---|---|
| 51 Sanitas tanque alto, sanitas suspensas e vertedero Garda | | 55 x 32 | **AV0016200R** | 2,22 |
| 52 Sanita tanque alto | Lucerna / Lorental | 49 x 32 | **AV0016700R** | 2,25 |
| 53 De plástico para sanita | Estudio | 70 x 40 | **A523362507** | 3,31 |
| Urinol Mini (1 unidade) | | | **AV0016300R** | 1,03 |



54 55



60

| **Manguitos** | | | € |
|---|---|---|---|
| 54 União reta | Para sanitas saída vertical | **AV0007800R** | 12,30 |
| 55 União excêntrica de 80 | Para saída vertical e de encastrar ao chão | **AV0015100R** | 5,53 |
| União excêntrica de 40 mm | | **AV0066100R** | 6,74 |
| União excêntrica de 20 mm | | **AV0066000R** | 6,74 |

| **Tubo flexível** | | € |
|---|---|---|
| 61 Tubo de ligação PLUScom comprimento ajustável de 290 a 600 mm | **AV0065500R** (N) | 11,00 |
| 60 Tubo de ligação com comprimento ajustável de 290 a 600 mm | **A890068000** | 19,80 |

Medidas em mm.

Os preços indicados são unitários e não incluem IVA.
A presente tabela anula as anteriores.

# Peças mecanismos originais

## de sanitas atuais e antigas



47 48 49 50 13 13A 14 15 16 17 18 19 20 21 22

| | | | | |
|---|---|---|---|---|
| | **Mecanismo descarga** | | | € |
| 47 | Mecanismo de descarga dupla PLUS | | **A822505500*** | 39,70 |
| 48 | Mecanismo de descarga simple | | **A822502200** | 32,20 |
| 49 | Mecanismo de descarga dupla acionado por cabo | | **A822505700** | 42,50 |
| 50 | Mecanismo eletrónico EM1 de descarga dupla | | **A822599900** | 101,00 |
| 13 | Mecanismo de descarga D1D + Botão curto + Botão comprido | | **AH0002400R** | 58,00 |
| 13A | Mecanismo de descarga D2D + Botões | | **AH0000400R** | 56,30 |
| 18 | Mecanismo de descarga D2P + Botão nivelado | | **AH0000500R** | 39,10 |
| 17 22 | Mecanismo de descarga D3T + Puxador não interrompível + Tirante guia | | **AH0000600R** | 38,70 |
| 15 20 | Mecanismo de descarga D4T + Puxador interrompível + Tirante guia | | **AH0000800R** | 31,80 |
| 14 | Mecanismo de descarga D1P + Botões elevados cuto e comprido | | **AH0000700R** | 55,30 |
| 13 | D1D para botão duplo (vareta cortável) | | **AH0003600R** | 31,90 |
| 13A | D2D para botão duplo (vareta cortável) | | **AH0003400R** | 31,20 |
| 13 | D2D NR 40 para botão duplo | | **AH0004800R** | 31,20 |
| 13 | D4D mecanismo de descarga | | **AH0000100R** | 34,80 |
| 14 | D1P com tirante guia para botão nivelado e elevado | | **AH0003300R** | 30,60 |
| 15 | D4T puxador interrompível | Victoria | **AH0003800R** | 27,10 |
| 16 | D1T puxador não interrompível | Meridian, Gondola, Lorentina, Carena, Lucerna, Estudio | **AH0003700R** | 29,00 |
| 17 | D3T puxador não interrompível | Victoria, Dama Retro, Aquaria, Liberty | **AH0003500R** | 29,00 |
| 18 | D2P com puxador para botão nivelado | Victoria | **AH0003200R** | 28,50 |
| 19 | Kit completo de mecanismos para tanque de botão duplo | Victoria | **AH0005900R** | 71,10 |
| | **Tirante guia** | | | |
| 20 | Para descarga D4T | | **AH0005600R** | 3,27 |
| 21 | Para descarga D1T | | **AH0005200R** | 3,09 |
| 22 | Para descarga D3T | | **AH0002900R** | 3,48 |



42 43

| | | | |
|---|---|---|---|
| | **Mecanismos de descarga + alimentação** | | € |
| 42 | Descarga dupla Plus + alimentação compacta inferior | **A822505800** | 65,00 |
| 43 | Descarga dupla Plus + alimentação compacta lateral | **A822505900** | 60,80 |

Medidas em mm. Os preços indicados são unitários e não incluem IVA. A presente tabela anula as anteriores. *Até rutura de stock.

# Peças mecanismos originais



23 24 25 44 45 46

| **Mecanismos de alimentação** | | € |
|---|---|---|
| 23 A8L entrada inferior | **A822508900** | 21,50 |
| 24 A8L entrada lateral | **A822508800** | 16,70 |
| 25 Flutuador do mecanismo de alimentação A2I e A2L | **AH0005500R** | 3,15 |
| 44 Mecanismo de alimentação inferior Compacto | **A822504400*** | 22,80 |
| | **A822509800** | 16,10 |
| 45 Mecanismo de alimentação lateral Compacto | **A822504300*** | 19,10 |
| | **A822509700** | 16,00 |
| 46 Mecanismo de alimentação dual Compacto | **A822509200** | 23,60 |

*Até rutura de stock.

## Mecanismos de reposição necessários para os tanques Roca fora de produção

| **Modelos** | **Acionamento Puxador/Botão** | **Mecanismo Descarga** | **Tirante Guia** | **Mecanismo Alimentação** | **Fixação junta Sanita-Tanque** |
|---|---|---|---|---|---|
| Lorentina (desde 1973) | 30 | 16 | 19 | 23 | 28 |
| Dual (Lucerna / Estudio) | 12 | 16 | 19 | 24 | 28 |
| Carena | 11 | 16 | 19 | 24 | |
| Gondola (tirador)(1) | 11 | 16 | 19 | 23 | 26 |
| Gondola (botão elevado) | 7 | 14 | | 23 | 26 |
| Victoria (Puxador não interrompível)(1) | 10 | 17 | 20 | 24 | 27 |
| Victoria (Puxador interrompível)(1) | 9 | 15 | 18 | 24 | 27 |
| Victoria (botão elevado) | 6 | 14 | | 24 | 27 |
| Aquaria (tirador) | 10 | 17 | 20 | 23 | 26 |
| Atlanta (tirador / botão elevado) | 8 | 14 | | 24 | 26 |
| Atlanta (botão nivelado) | 5 | 14 | | 24 | 26 |
| Dama Retro (tirador)(1) | 10 | 17 | 20 | 23 | 26 |
| Dama Retro (botão elevado) | 6 | 14 | | 23 | 26 |
| Dama Retro (botão nivelado) | 3 | 14 | | 23 | 26 |
| Columbia | 1 | 13 | | 23 | 26 |
| Meridian (tirador)(1) | 10 | 16 | 19 | 23 | 26 |
| Meridian (botão elevado) | 7 | 14 | | 23 | 26 |
| Meridian (botão nivelado) | 4 | 14 | | 23 | 26 |
| Liberty (tirador) | 10 | 17 | 20 | 23 | 26 |
| Liberty (botão elevado) | 6 | 14 | | 23 | 26 |
| Liberty (botão nivelado) | 3 | 14 | | 23 | 26 |
| Liberty (botão duplo) | 2A | | | 23 | 26 |
| Veronica (botão elevado) | 6 | 14 | | 23 | 26 |
| Veronica (botão nivelado) | 3 | 14 | | 23 | 26 |
| Sidney (botão nivelado) | 4 | 14 | | 23 | 26 |
| Georgia (botão nivelado) | 4 | 14 | | 23 | 26 |
| Georgia (botão duplo) | 1A | 13A | | 23 | 26 |

(1) Estes modelos de puxador, também admitem botão elevado da mesma série

Medidas em mm.

Os preços indicados são unitários e não incluem IVA.
A presente tabela anula as anteriores.

# Peças Originais

## EM1

**A822599900**

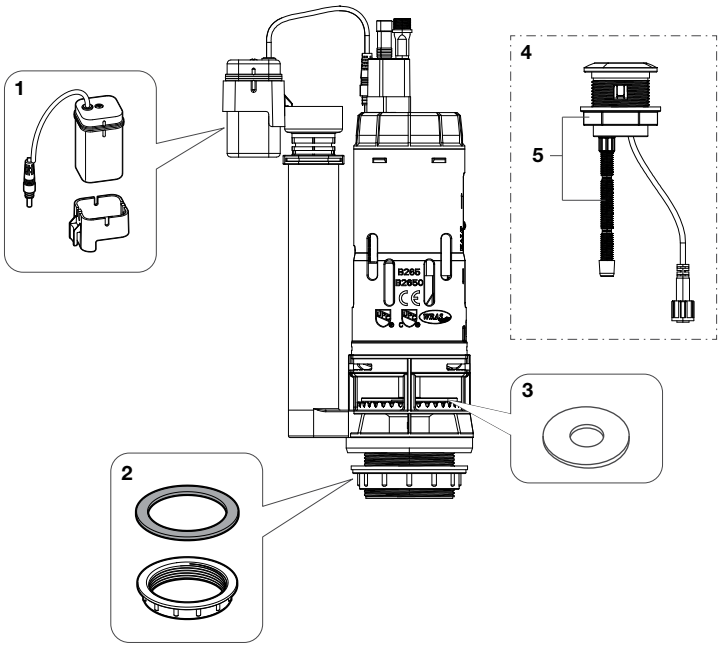


| | | € |
|---|---|---|
| 1 | **AH0015300R** | 7,22 |
| 2 | **AH0015500R** | 2,70 |
| 3 | **AH0015400R** | 2,87 |
| 4 | **AH0015600R** | 43,60 |
| 5 | **AH0015700R** | 2,21 |

# Inspira Square / Round

## Assento e tampo para sanita Round

| | |
|---|---|
| **A801522..B** | STANDARD |
| **A80152C..B** | COMPACT |
| **A801522..2** | STANDARD COMFORT |

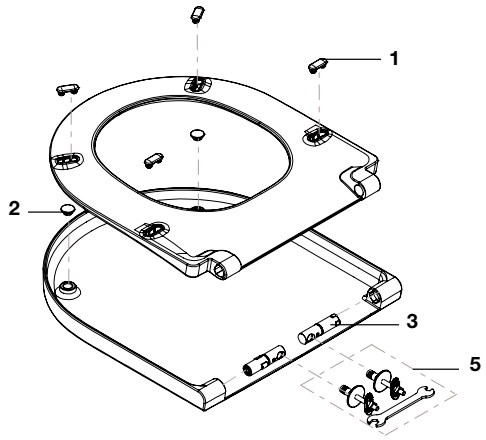


## Assento e tampo para sanita Square

| | |
|---|---|
| **A801532..B** | STANDARD |

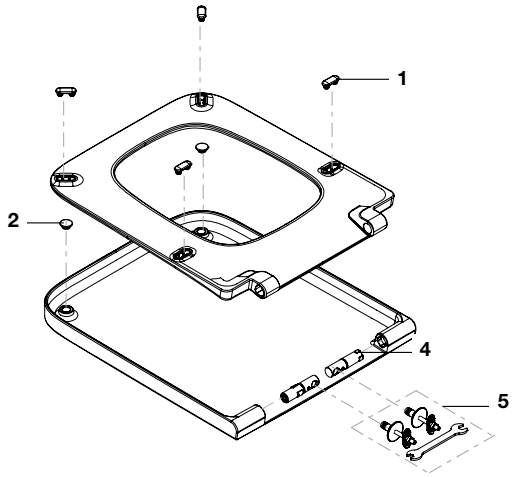


Por favor, tenha em atenção a versão das dobradiças. A imagem A corresponde à versão das antigas dobradiças com o selo marcado em azul. A imagem B corresponde à nova versão das dobradiças. Peças específicas para cada versão.

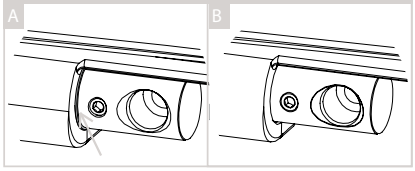


## Tampa para bidé

| | |
|---|---|
| **A806522..B** | ROUND STANDARD |
| **A806532..B** | SQUARE STANDARD |

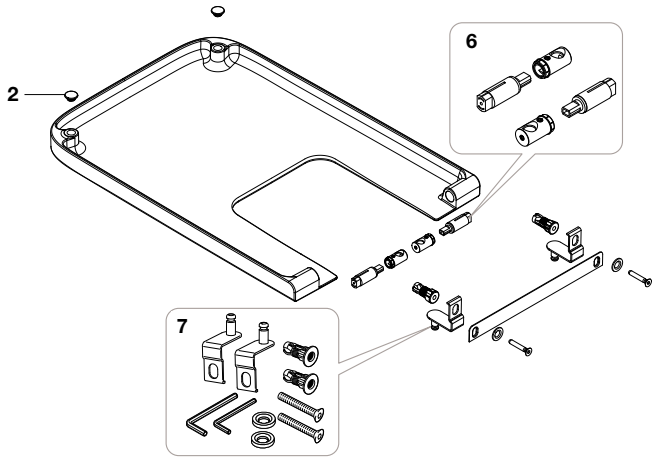


Na referência do produto, substituir ".." pelo código do acabamento escolhido:
**00** Branco
**62** Branco mate
**63** Pérola
**64** Onix
**65** Bege
**66** Café

| | | | € |
|---|---|---|---|
| 1 | 4 un | **AI0012800R** | 4,58 |
| | | **AI00128..R** | 1,99 |
| 2 | 2 un | **AI0000200R** | 0,94 |
| | | **AI00002..R** | 0,52 |

| | | | | € |
|---|---|---|---|---|
| 3 | | **AI0012700R** | A Standard | 21,00 |
| | | **AI0012900R** | A Compact | 21,00 |
| | | **AI0022100R** | B STD+CPT | 25,30 |
| 4 | | **AI0013000R** | A | 21,00 |
| | | **AI0022000R** | B | 25,80 |

| | | € |
|---|---|---|
| 5 | **AI0022600R** | 13,10 |
| 6 | **AI0013200R** | 21,00 |
| 7 | **AI0013100R** | 21,20 |

Medidas em mm.

Os preços indicados são unitários e não incluem IVA.
A presente tabela anula as anteriores.

# Dama-N

## Assento e tampo para sanita



| | | |
|---|---|---|
| **A80178C..4** | QA | Compact |
| **A80178B..4** | QL | Compact |

| | |
|---|---|
| **A801782..4** | QA |
| **A801780..4** | QL |

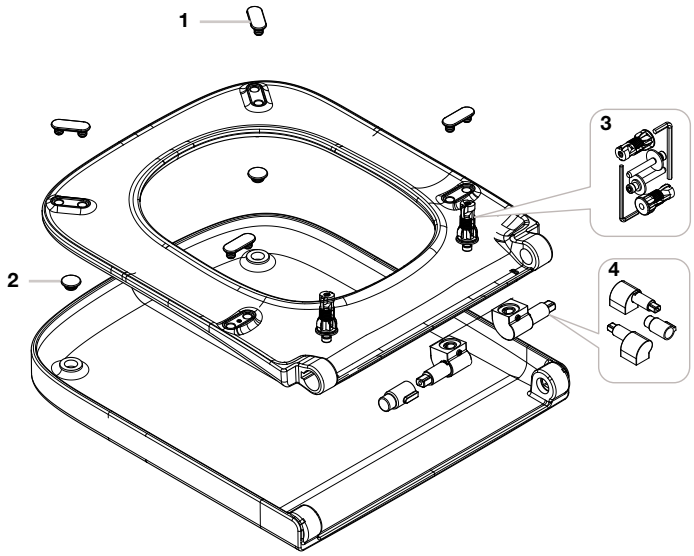


## Tampa para bidé

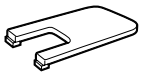

| | | |
|---|---|---|
| **A80678C..4** | QA | Compact |
| **A80678B..4** | QL | Compact |

| | |
|---|---|
| **A806782..4** | QA |
| **A806780..4** | QL |

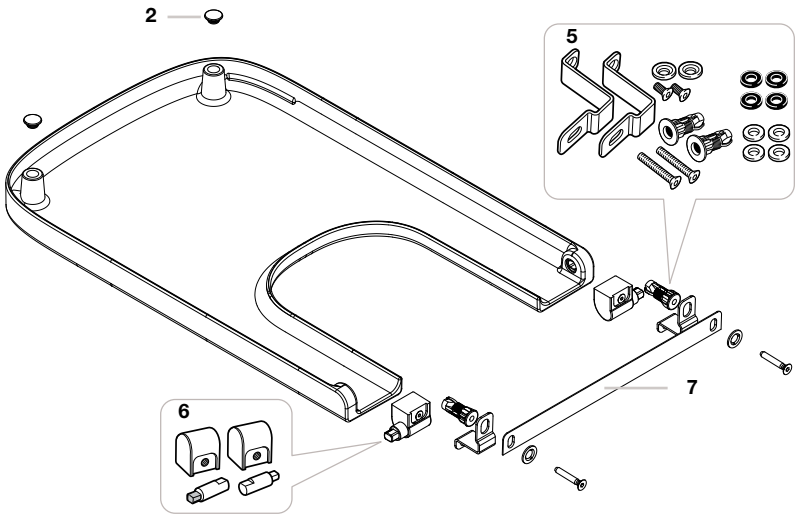


QL: Queda livre
QA: Queda amortecida

Na referência do produto, substituir ".." pelo código do acabamento escolhido:
**00** Branco
**17** Pergamon

| | | | | € |
|---|---|---|---|---|
| 1 | 4 un | **AI0009100R** | | 1,20 |
| | | **AI0009117R** | | 3,30 |
| 2 | 2 un | **AI0000200R** | | 0,94 |
| | | **AI0000217R** | | 1,77 |
| 3 | | **AI0000400R** | | 5,02 |
| 4 | + | **AI0012000R** | QA | 86,40 |
| | | **AI0012500R** | QL | 21,00 |

| | | | | € |
|---|---|---|---|---|
| 5 | | **AI0000700R** | | 17,00 |
| 6 | + | **AI0000800R** | QA | 49,60 |
| | | **AI0000900R** | QL | 32,10 |
| 7 | | **AI0001000R** | | 11,00 |

Medidas em mm.

Os preços indicados são unitários e não incluem IVA.
A presente tabela anula as anteriores.

# Ona

## Assento e tampo para sanita

| | | |
|---|---|---|
| **A801E10..2** | QL | Standard |
| **A801E20..2** | QL | Compact |

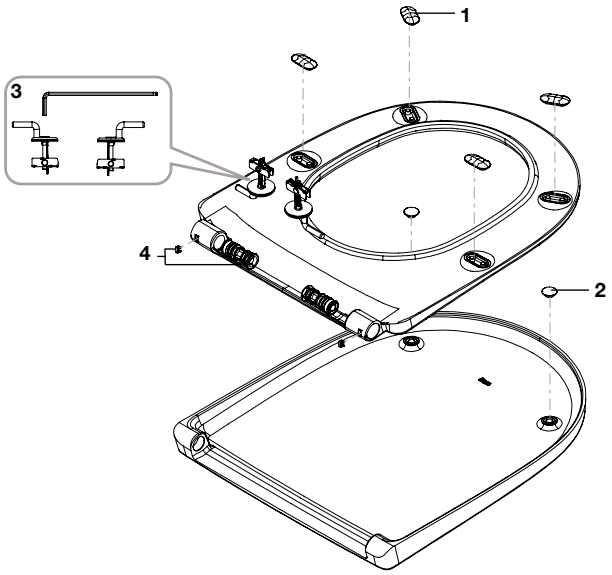


| | | |
|---|---|---|
| **A801E12..2** | QA | Standard |
| **A801E22..2** | QA | Compact |

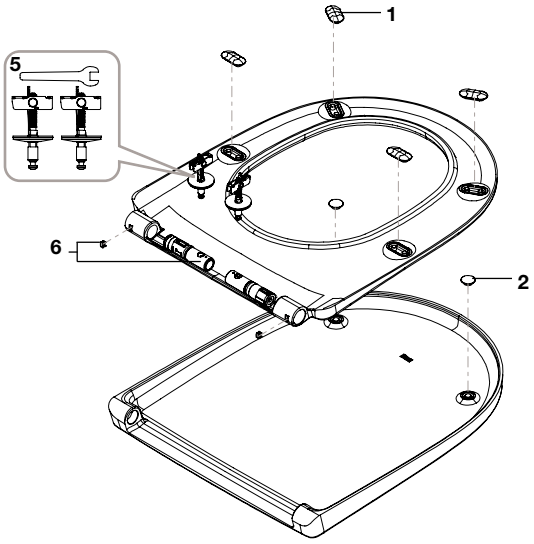


QL: Queda livre
QA: Queda amortecida

| | | | | € |
|---|---|---|---|---|
| 1 | 4 un | **AI0024600R** | | 3,03 |
| 2 | 2 un | **AI0024700R** | | 1,12 |
| 3 | + | **AI0024800R** | | 8,80 |
| 4 | + | **AI0024900R** | | 4,90 |

| | | | | € |
|---|---|---|---|---|
| 5 | 2 un | **AI0025000R** | | 9,44 |
| 6 | + | **AI0025100R** | standard | 10,80 |
| | | **AI0025200R** | compact | 13,00 |

Medidas em mm.

Os preços indicados são unitários e não incluem IVA.
A presente tabela anula as anteriores.

# Ona

## Assento e tampo para sanita

| | | |
|---|---|---|
| **A801E10..1** | QL | Standard |
| **A801E20..1** | QL | Compact |

| | | |
|---|---|---|
| **A801E12..1** | QA | Standard |
| **A801E22..1** | QA | Compact |

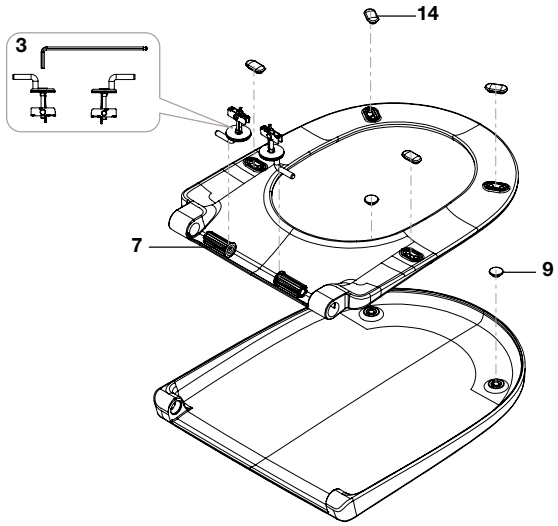


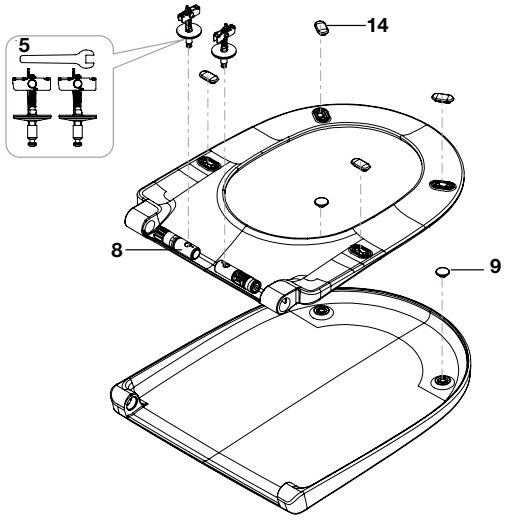


## Tampa para bidé

| | |
|---|---|
| **A806E10..1** | QL |

| | |
|---|---|
| **A806E12..1** | QA |

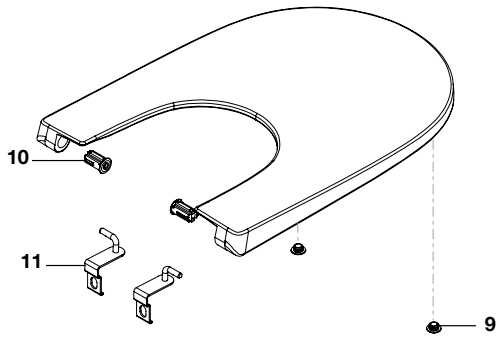


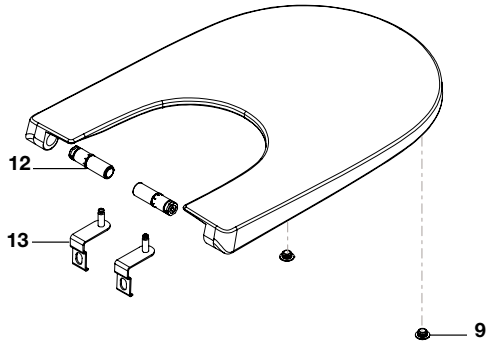


QL: Queda livre
QA: Queda amortecida

| | | | | € |
|---|---|---|---|---|
| 3 | | **AI0024800R** | | 8,80 |
| 5 | 2 un | **AI0025000R** | | 9,44 |
| 7 | | **AI0025300R** | | 2,47 |
| 8 | | **AI0025400R** | standard | 8,44 |
| | | **AI0025500R** | compact | 8,23 |
| 9 | 2 un | **AI0026300R** | | 2,53 |

| | | | € |
|---|---|---|---|
| 10 | | **AI0025600R** | 2,65 |
| 11 | | **AI0025700R** | 21,10 |
| 12 | | **AI0025800R** | 8,44 |
| 13 | | **AI0025900R** | 21,70 |
| 14 | 4 un | **AI0026200R** | 3,75 |

Medidas em mm.

Os preços indicados são unitários e não incluem IVA.
A presente tabela anula as anteriores.

# The Gap Square

## Assento e tampo para sanita



| | | |
|---|---|---|
| **A801732004** | QA | Compact |
| **A801730004** | QL | Compact |

| | |
|---|---|
| **A801472004** | QA |
| **A801470004** | QL |

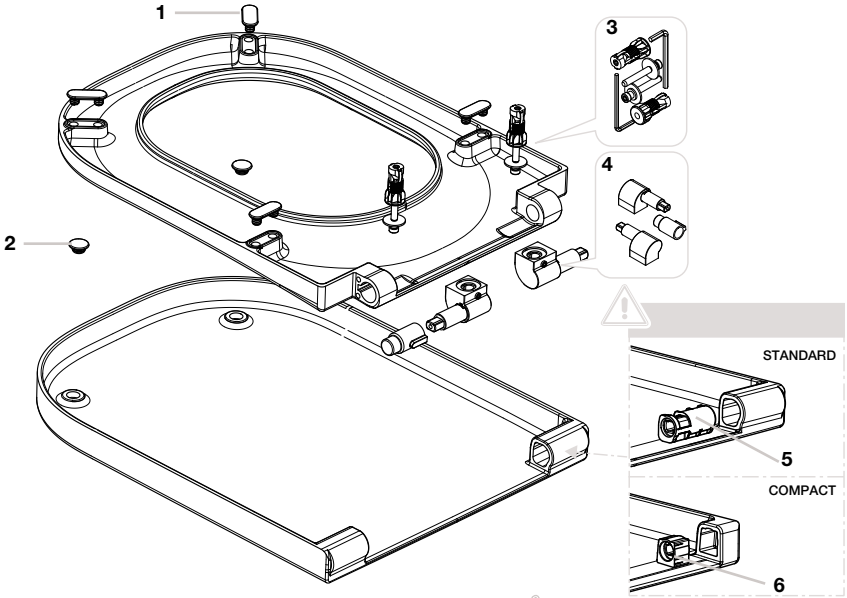


Recomenda-se a substituição da parte 5 (modelos standard) e da parte 6 (modelos compactos) nos assentos e tampos The Gap anteriores a 2015.

## Tampa para bidé

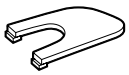

| | |
|---|---|
| **A806472004** | QA |
| **A806470004** | QL |

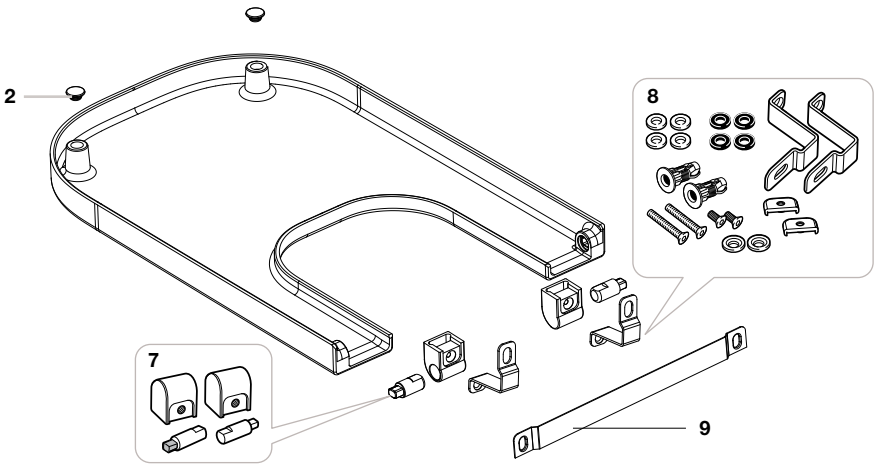


QL: Queda livre
QA: Queda amortecida

| | | | | € |
|---|---|---|---|---|
| 1 | 4 un | **AI0009100R** | | 1,20 |
| 2 | 2 un | **AI0000200R** | | 0,94 |
| 3 | | **AI0000400R** | | 5,02 |
| 4 | | **AI0012400R** | QA | 46,10 |
| | | **AI0012500R** | QL | 21,00 |

| | | | | € |
|---|---|---|---|---|
| 5 | | **AI0012300R** | | 2,19 |
| 6 | | | | |
| 7 | | **AI0005000R** | QA | 57,70 |
| | | **AI0005100R** | QL | 41,40 |
| 8 | | **AI0005200R** | | 29,30 |
| 9 | | **AI0023700R** | | 4,58 |

Medidas em mm.

Os preços indicados são unitários e não incluem IVA.
A presente tabela anula as anteriores.

# The Gap Square

## Assento e tampo para sanita

| | | |
|---|---|---|
| **A801470002** | QL | Standard |
| **A801730002** | QL | Compact |

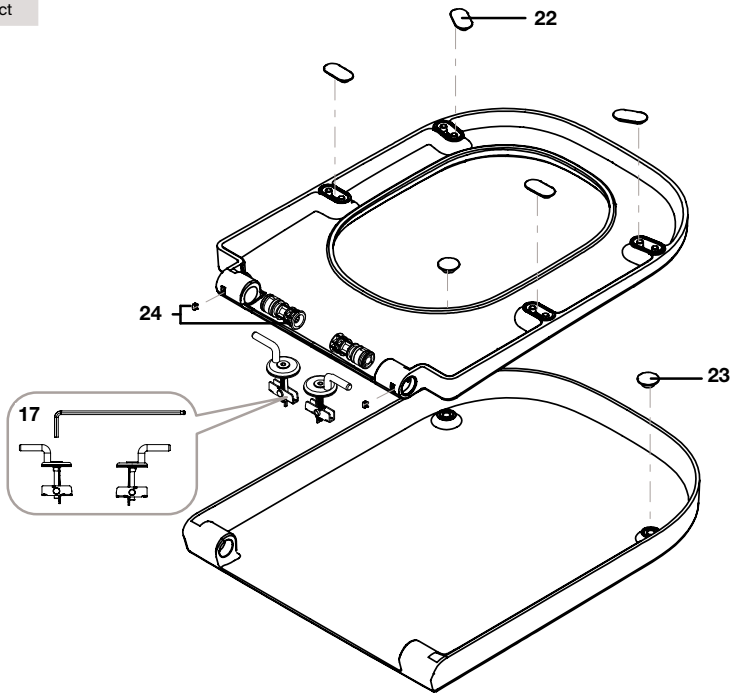


| | | |
|---|---|---|
| **A801472006** | QA | Standard |
| **A801732002** | QA | Compact |

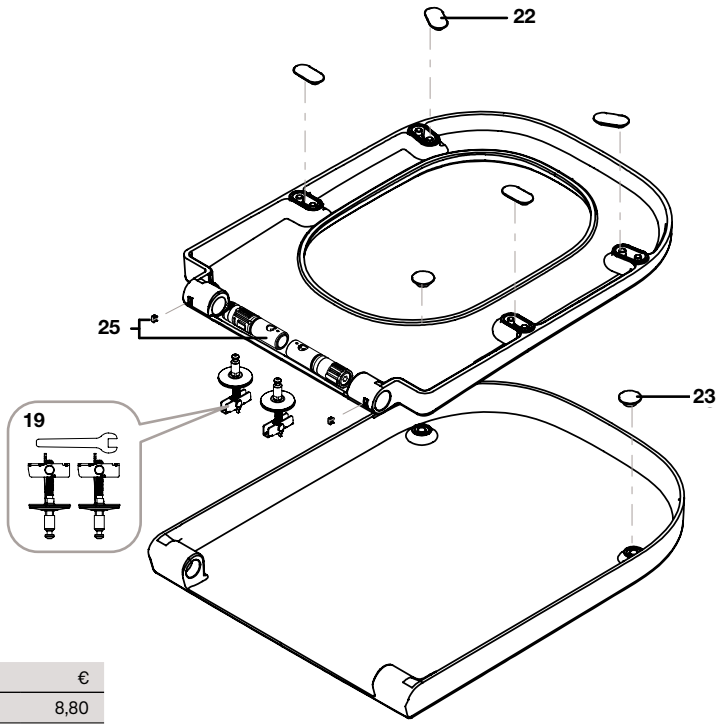


QL: Queda livre
QA: Queda amortecida

| | | | | € |
|---|---|---|---|---|
| 17 | | **AI0024800R** | | 8,80 |
| 19 | | **AI0025000R** | | 9,44 |
| 22 | 4 un | **AI0024600R** | | 3,03 |
| 23 | 2 un | **AI0024700R** | | 1,12 |
| 24 | 2 un | **AI0024900R** | | 4,90 |
| 25 | 2 un | **AI0021100R** | standard | 7,71 |
| | 2 un | **AI0025500R** | compact | 8,23 |

Medidas em mm.

Os preços indicados são unitários e não incluem IVA.
A presente tabela anula as anteriores.

# The Gap Square

## Assento e tampo supralit standard para sanita

**A80147000B** | QL

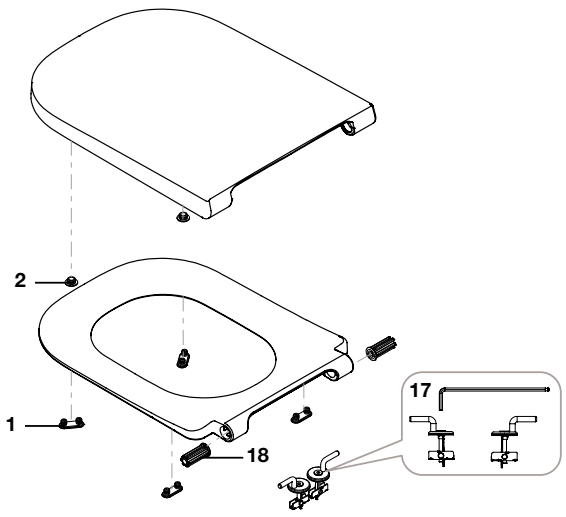


**A80147200B** | QA

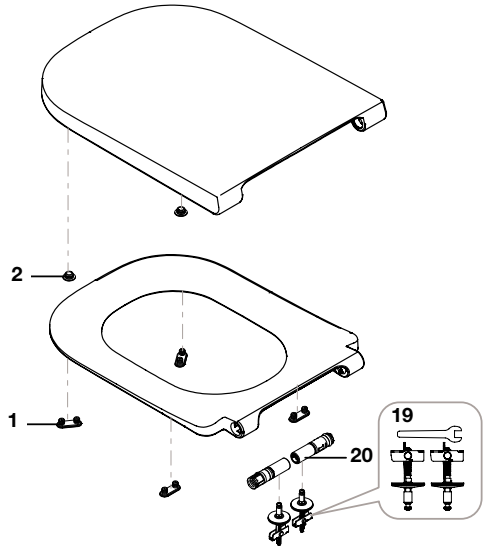


## Assento e tampo supralit compacto para sanita

**A80173000B** | QL

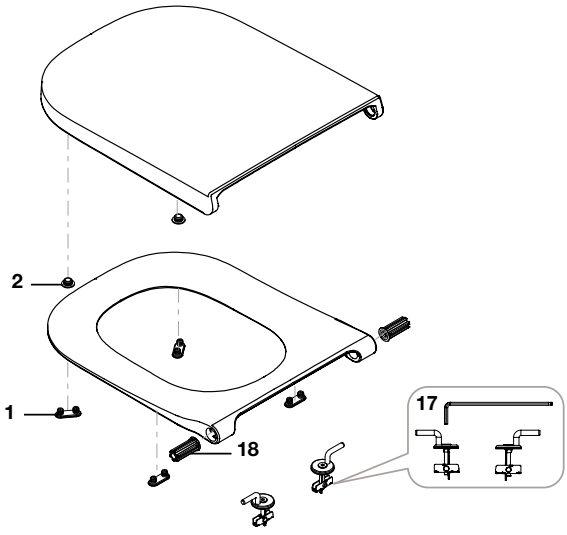


**A80173200B** | QA

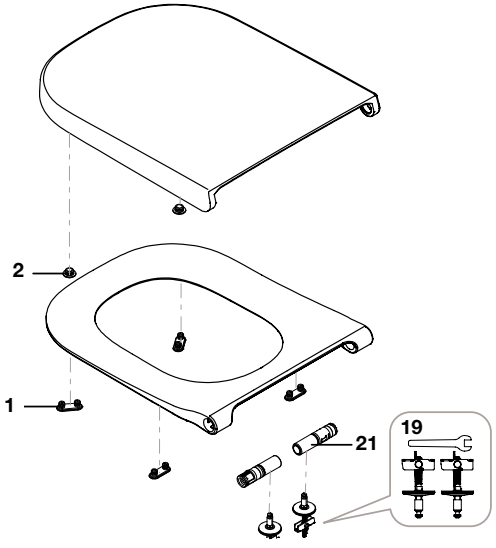


QL: Queda livre
QA: Queda amortecida

| | | | € |
|---|---|---|---|
| 1 | 4 un | **AI0009100R** | 1,20 |
| 2 | 2 un | **AI0000200R** | 0,94 |
| 17 | | **AI0024800R** | 8,80 |
| 18 | 2 un | **AI0025300R** | 2,47 |
| 19 | | **AI0025000R** | 9,44 |
| 20 | 2 un | **AI0020200R** | 13,30 |
| 21 | 2 un | **AI0025100R** | 10,80 |

Medidas em mm.

Os preços indicados são unitários e não incluem IVA.
A presente tabela anula as anteriores.

# The Gap Square

## Tampo supralit standard para bidé

**A80647200B** | QA

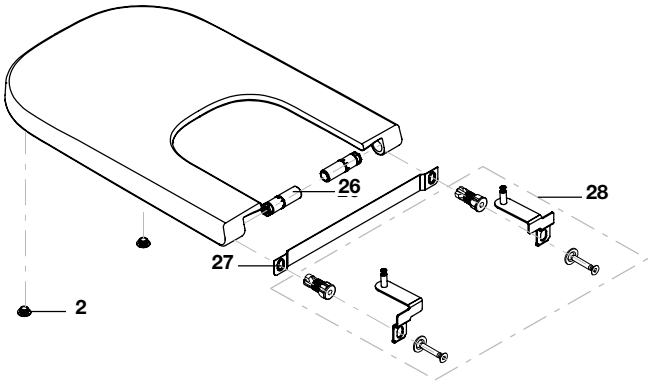


**A80647000B** | QL

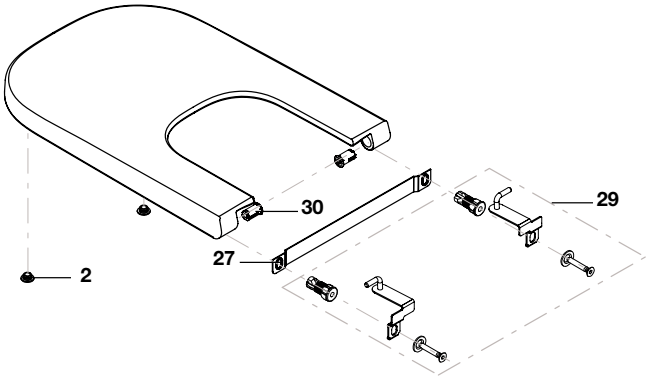


## Tampo supralit compacto para bidé

**A80673200B** | QA

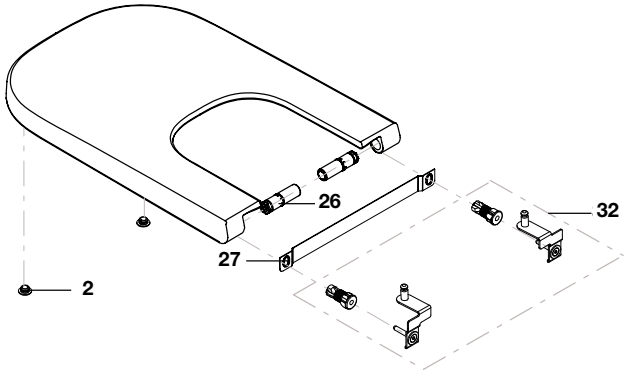


**A80673000B** | QL

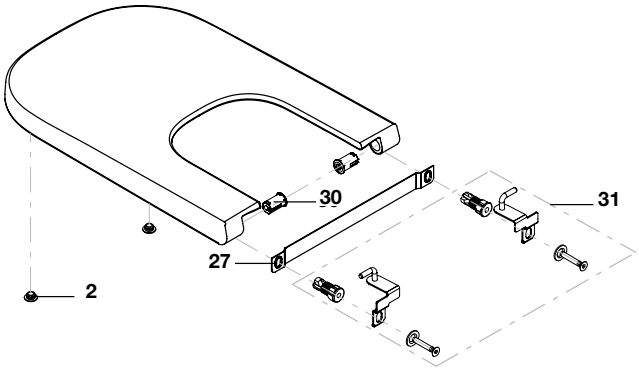


QL: Queda livre
QA: Queda amortecida

| | | | € |
|---|---|---|---|
| 2 | 2 un | **AI0000200R** | 0,94 |
| 26 | + | **AI0026000R** | 17,00 |
| 27 | | **AI0023700R** | 4,58 |
| 28 | | **AI0026500R** | 35,60 |
| 29 | | **AI0026600R** | 33,10 |
| 30 | 2 un | **AI0025600R** | 2,65 |
| 31 | | **AI0023900R** | 38,40 |
| 32 | | **AI0026800R** | 35,80 |

Medidas em mm.

Os preços indicados são unitários e não incluem IVA.
A presente tabela anula as anteriores.

# The Gap Round

## Assento e tampo para sanita



| | | |
|---|---|---|
| **A801D12001** | QA | STANDARD |
| **A801D22001** | QA | COMPACT |

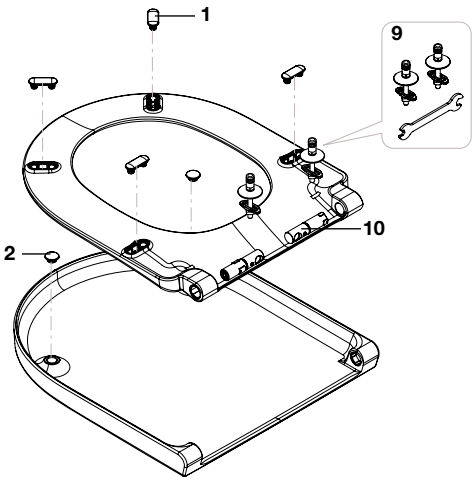


| | | |
|---|---|---|
| **A801D10001** | QL | STANDARD |
| **A801D20001** | QL | COMPACT |

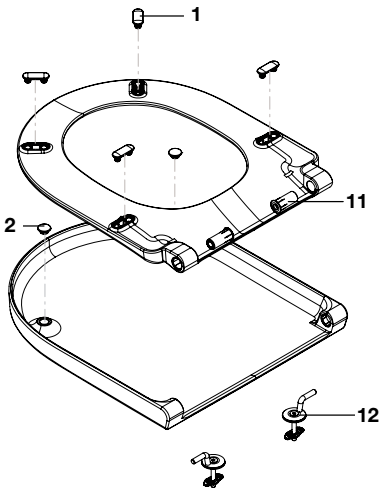


Por favor, tenha em atenção a versão das dobradiças, fixações e casquilhos. A imagem A corresponde à versão antigas de dobradiças (CR) e fixações (CL), deve escolher dobradiças, fixações e casquilhos, versão A. A imagem B corresponde à versão de dobradiças (CR) e fixações (CL) novas, deve escolher dobradiças, fixações e casquilhos, versão B. Atenção peças especificas para cada versão.

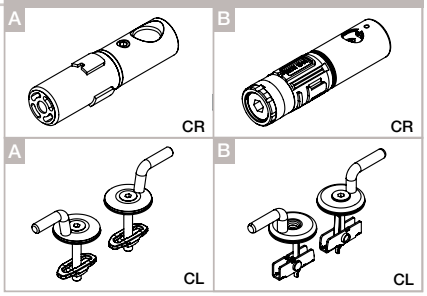


## Tampa para bidé

| | |
|---|---|
| **A806D10001** | QL |

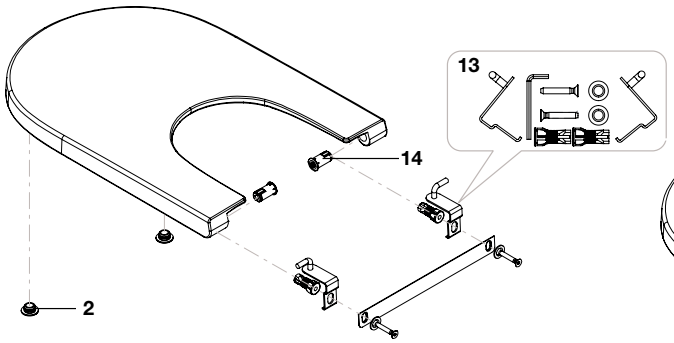


| | |
|---|---|
| **A806D12001** | QA |

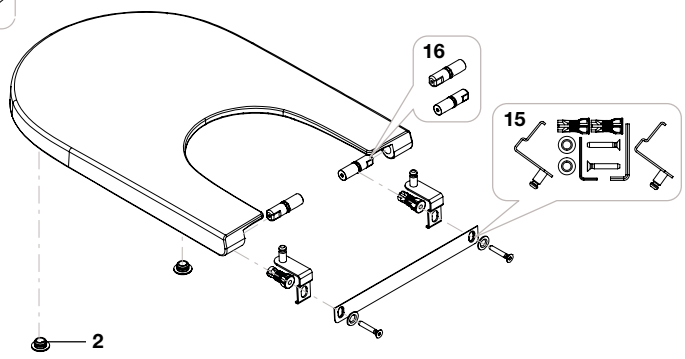


QL: Queda livre
QA: Queda amortecida

| | | | | | € |
|---|---|---|---|---|---|
| 1 | 4 un | **AI0009100R** | | | 1,20 |
| 2 | 2 un | **AI0000200R** | | | 0,94 |
| 9 | | **AI0022600R** | A | | 13,10 |
| | | **AI0028200R** | B | | 13,00 |
| 10 | 2 un | **AI0021900R** | A | QA std | 25,10 |
| | | **AI0022100R** | A | QA cpt | 25,30 |
| 10 | 2 un | **AI0028400R** | B | QA std | 23,00 |
| | | **AI0028300R** | B | QA cpt | 23,00 |

| | | | | | € |
|---|---|---|---|---|---|
| 11 | 2 un | **AI0020900R** | A | QL | 10,10 |
| 12 | 2 un | | | | |
| 11 | 2 un | **AI0028500R** | B | QL | 17,30 |
| 12 | 2 un | | | | |
| 13 | | **AI0023600R** | | QL | 20,40 |
| 14 | 2 un | | | | |
| 15 | | **AI0013100R** | | | 21,20 |
| 16 | | **AI0022300R** | | QA | 26,30 |

Medidas em mm.

Os preços indicados são unitários e não incluem IVA.
A presente tabela anula as anteriores.

# Debba Square

## Assento e tampo para sanita

**A8019D200B** | QA

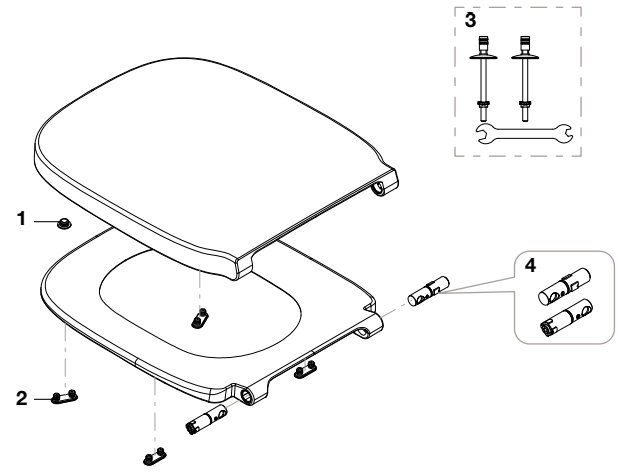


**A8019D000B** | QL

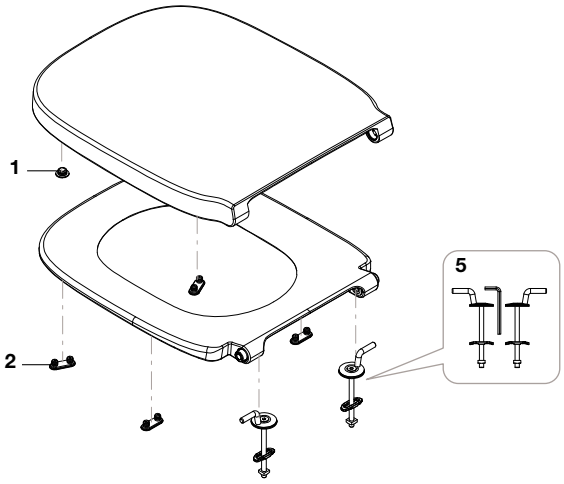


## Tampa para bidé

**A8069D200B** | QA

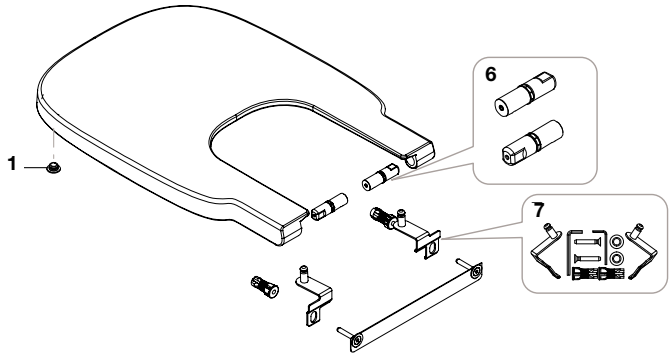


**A8069D000B** | QL

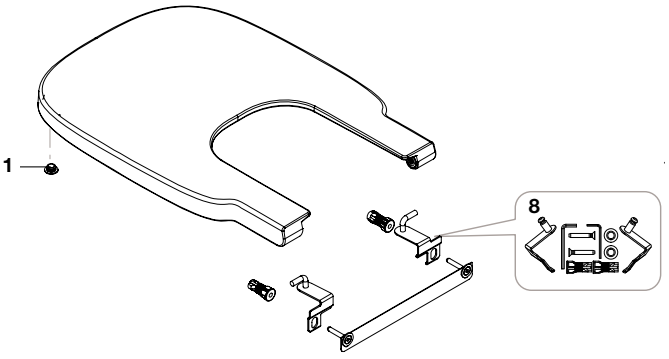


QL: Queda livre
QA: Queda amortecida

| | | | € |
|---|---|---|---|
| 1 | 2 ud | **AI0000200R** | 0,94 |
| 2 | 4 ud | **AI0009100R** | 1,20 |
| 3 | | **AI0020600R** | 13,60 |
| 4 | | **AI0022000R** | 25,80 |

| | | | € |
|---|---|---|---|
| 5 | | **AI0020500R** | 17,30 |
| 6 | | **AI0022200R** | 26,30 |
| 7 | | **AI0022900R** | 24,00 |
| 8 | | **AI0014400R** | 24,30 |

Medidas em mm.

Os preços indicados são unitários e não incluem IVA.
A presente tabela anula as anteriores.

# Debba Round

## Assento e tampo para sanita

**A801B2200B** | QA

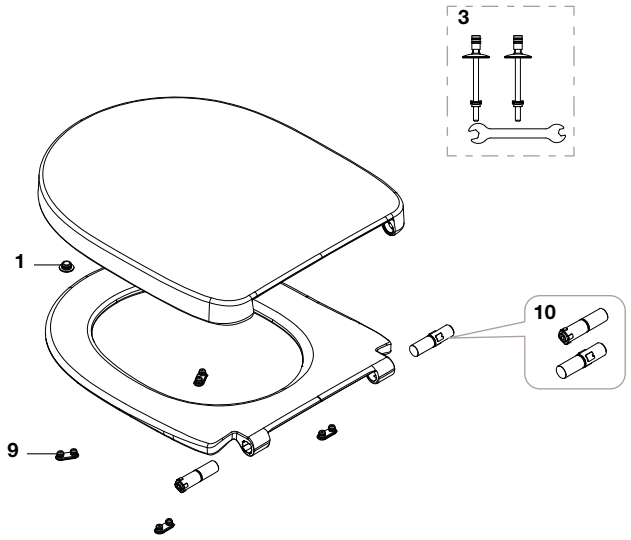


**A801B2000B** | QL

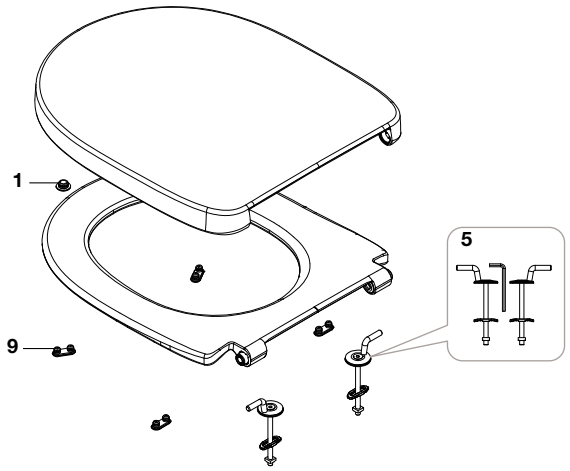


## Tampa para bidé

**A806B2000B** | QA

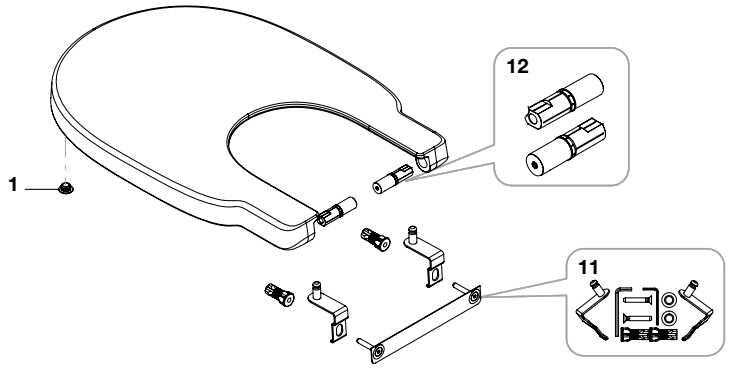


QL: Queda livre
QA: Queda amortecida

| | | | € |
|---|---|---|---|
| 1 | 2 un | **AI0000200R** | 0,94 |
| 3 | | **AI0020600R** | 13,60 |
| 5 | | **AI0020500R** | 17,30 |
| 9 | 4 un | **AI0012800R** | 4,58 |

| | | | € |
|---|---|---|---|
| 10 | | **AI0021800R** | 25,70 |
| 11 | | **AI0018900R** | 35,90 |
| 12 | | **AI0022400R** | 19,50 |

Medidas em mm.

Os preços indicados são unitários e não incluem IVA.
A presente tabela anula as anteriores.

# Victoria

## Assento e tampo com dobradiças em plástico

| | |
|---|---|
| **A801E56001** | Standard |
| **A801E66001** | Compact |

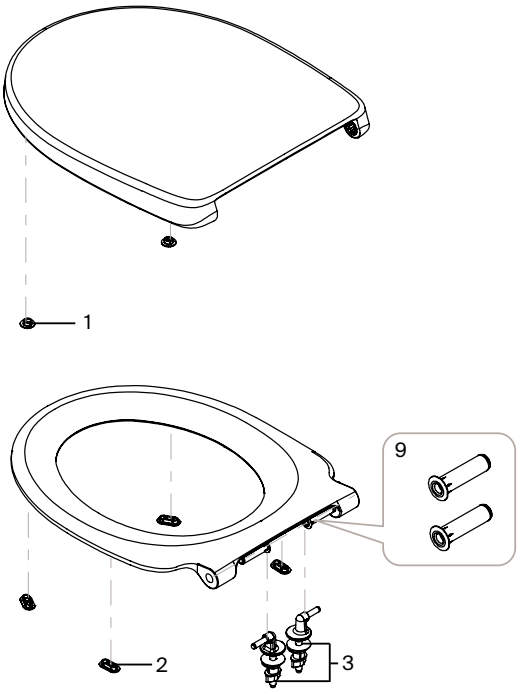


## Assento e tampo com dobradiças em metal

| | |
|---|---|
| **A801E50001** | Standard |
| **A801E60001** | Compact |

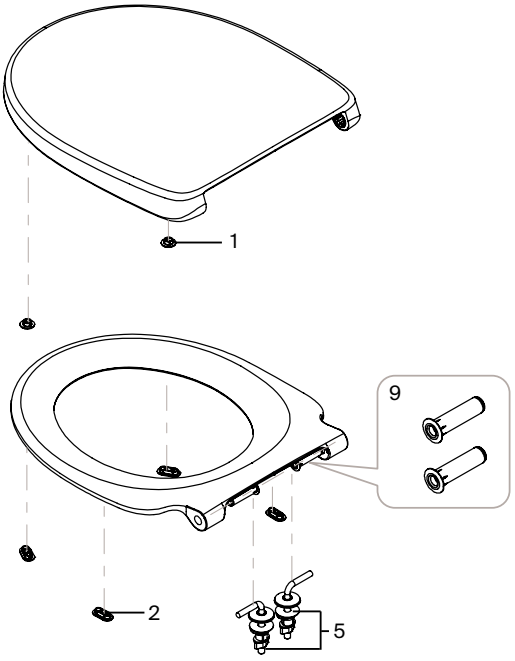


| | | | € |
|---|---|---|---|
| 1 | 2 ud | **AI0026300R** | 2,53 |
| 2 | 4 ud | **AI0026200R** | 3,75 |
| 3 | | **AI0016200R** | 4,75 |
| 5 | | **AI0016300R** | 14,60 |
| 9 | | **AI0027900R** | 2,03 |

Medidas em mm.

Os preços indicados são unitários e não incluem IVA.
A presente tabela anula as anteriores.

# Victoria

## Assento e tampo de queda amortecida

| | |
|---|---|
| **A801E52001** | Standard |
| **A801E62001** | Compact |

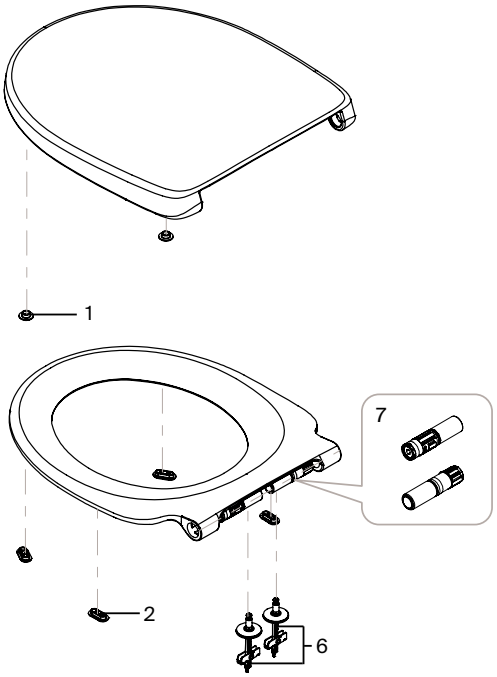


## Tampa com dobradiças em aço inox

| |
|---|
| **A806E50001** |

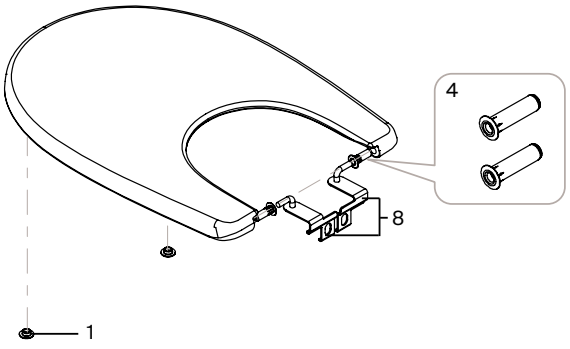


| | | | € |
|---|---|---|---|
| 1 | 2 ud | **AI0026300R** | 2,53 |
| 2 | 4 ud | **AI0026200R** | 3,75 |
| 4 | | **AI0024100R** | 2,02 |
| 6 | | **AI0028100R** | 15,80 |

| | | | € |
|---|---|---|---|
| 7 | **AI0027800R** | Std | 23,00 |
| 7 | **AI0027600R** | Cpt | 23,20 |
| 8 | **AI0027700R** | | 15,80 |

Medidas em mm.

Os preços indicados são unitários e não incluem IVA.
A presente tabela anula as anteriores.

# Civic

## Assento e tampo para sanita

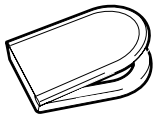

| | |
|---|---|
| **A801922004** | QA |
| **A801920004** | QL |

Se o seu assento é igual à imagem A, é posterior a 2015 e as peças sobressalentes apresentadas correspondem a este modelo. Se o seu assento é como a imagem B, é anterior a 2015 e não há peças sobressalentes disponíveis.

A

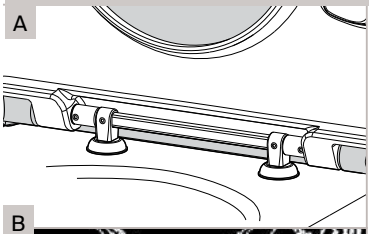

B

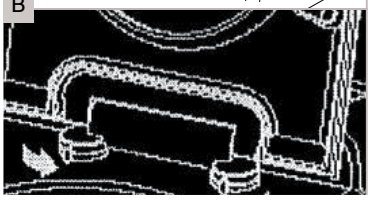

A

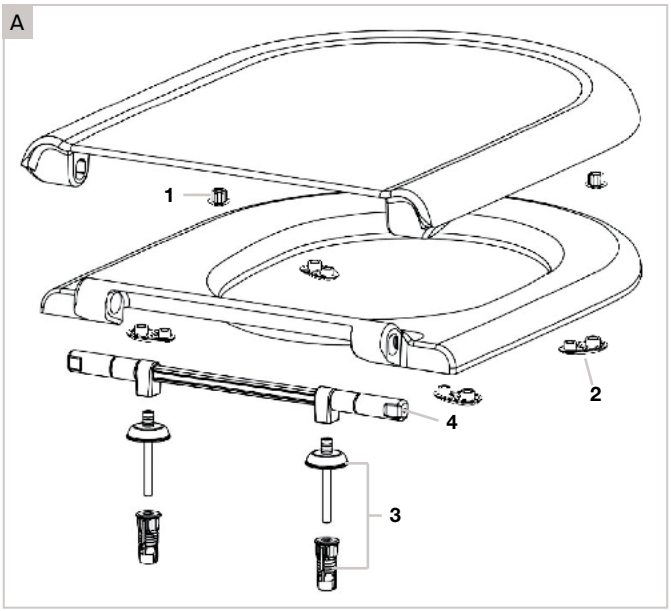


QL: Queda livre
QA: Queda amortecida

| | | | | € |
|---|---|---|---|---|
| 1 | 2 un | **AI0013300R** | | 2,13 |
| 2 | 4 un | **AI0013400R** | | 3,12 |
| 3 | 2 un | **AI0013600R** | | 35,60 |
| 4 | | **AI0013500R** | QA | 92,80 |

Medidas em mm.

Os preços indicados são unitários e não incluem IVA.
A presente tabela anula as anteriores.

# Meridian-N

## Assento e tampo para sanita e bidé



| | | |
|---|---|---|
| **A8012AC..4** | QA | COMPACT |
| **A8012AB..4** | QL | COMPACT |

| | | |
|---|---|---|
| **A8012A2..4** | QA | STANDARD |
| **A8012A0..4** | QL | STANDARD |



| | | |
|---|---|---|
| **A8062AC..4** | QA | COMPACT |
| **A8062AB..4** | QL | COMPACT |

| | | |
|---|---|---|
| **A8062A2..4** | QA | STANDARD |
| **A8062A0..4** | QL | STANDARD |

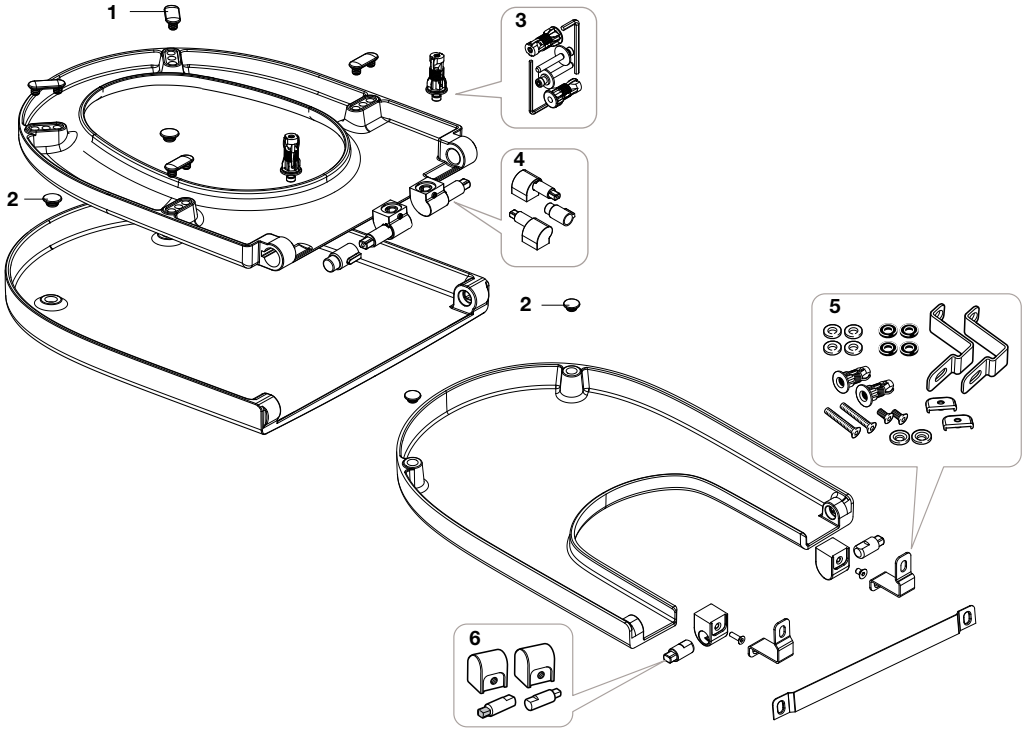


## Assento e tampo para sanita



| | | |
|---|---|---|
| **A8012AC..B** | QA | COMPACT |
| **A8012AB..B** | QL | COMPACT |

| | | |
|---|---|---|
| **A8012A2..B** | QA | STANDARD |
| **A8012A0..B** | QL | STANDARD |

**A8012AC..B**
**A8012A2..B**

**A8012AB..B**
**A8012A0..B**

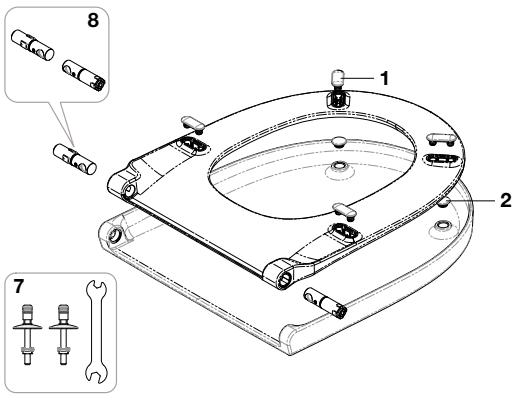


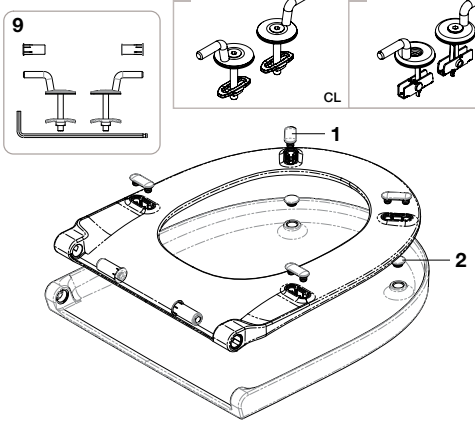


Por favor, tenha em atenção a versão das dobradiças, fixações e casquilhos. A imagem A corresponde à versão antigas de dobradiças (CR) e fixações (CL), deve escolher dobradiças, fixações e casquilhos, versão A. A imagem B corresponde à versão de dobradiças (CR) e fixações (CL) novas, deve escolher dobradiças, fixações e casquilhos, versão B. Atenção peças especificas para cada versão.

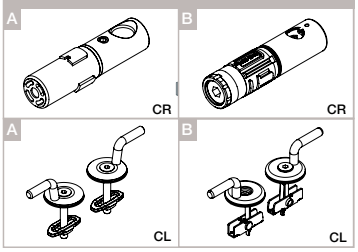


QL: Queda livre
QA: Queda amortecida

Na referência do produto, substituir ".." pelo código do acabamento escolhido:
**00** Branco
**17** Pergamon

| | | | | € |
|---|---|---|---|---|
| 1 | 4 un | **AI0009100R** | | 1,20 |
| | | **AI0009117R** | | 3,30 |
| 2 | 2 un | **AI0000200R** | | 0,94 |
| | | **AI0000217R** | | 1,77 |
| 3 | | **AI0000400R** | | 5,02 |
| 4 | | **AI0012400R** | QA | 46,10 |
| | | **AI0012500R** | QL | 21,00 |

| | | | | € |
|---|---|---|---|---|
| 5 | | **AI0004200R** | | 15,30 |
| 6 | | **AI0004100R** | QA | 50,70 |
| | | **AI0004500R** | QL | 30,50 |
| 7 | | **AI0022600R** | A QA | 13,10 |
| | | **AI0028200R** | B QA | 13,00 |
| 8 | | **AI0022000R** | A QA std | 25,80 |
| | | **AI0022100R** | A QA cpt | 25,30 |

| | | | | € |
|---|---|---|---|---|
| 8 | | **AI0028600R** | B QA std | 23,00 |
| | | **AI0028300R** | B QA cpt | 23,00 |
| 9 | | **AI0020900R** | A QL | 10,10 |
| | | **AI0028500R** | B QL | 17,30 |

Medidas em mm.

Os preços indicados são unitários e não incluem IVA.
A presente tabela anula as anteriores.

# Meridian-N

## Tampa para bidé



| | | |
|---|---|---|
| **A8062AC..B** | QA | COMPACT |
| **A8062AB..B** | QL | COMPACT |

| | | |
|---|---|---|
| **A8062A2..B** | QA | STANDARD |
| **A8062A0..B** | QL | STANDARD |

**A8062AC..B**
**A8062A2..B**

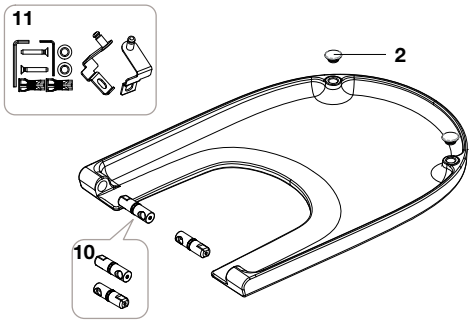


**A8062AB..B**
**A8062A0..B**

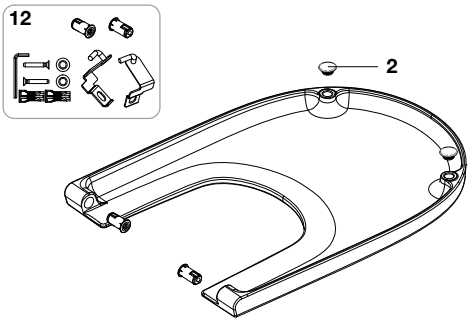


## Assento e tampo para sanita Access



| | |
|---|---|
| **A801230004** | Assento e tampo |
| **A80123D004** | Aro |

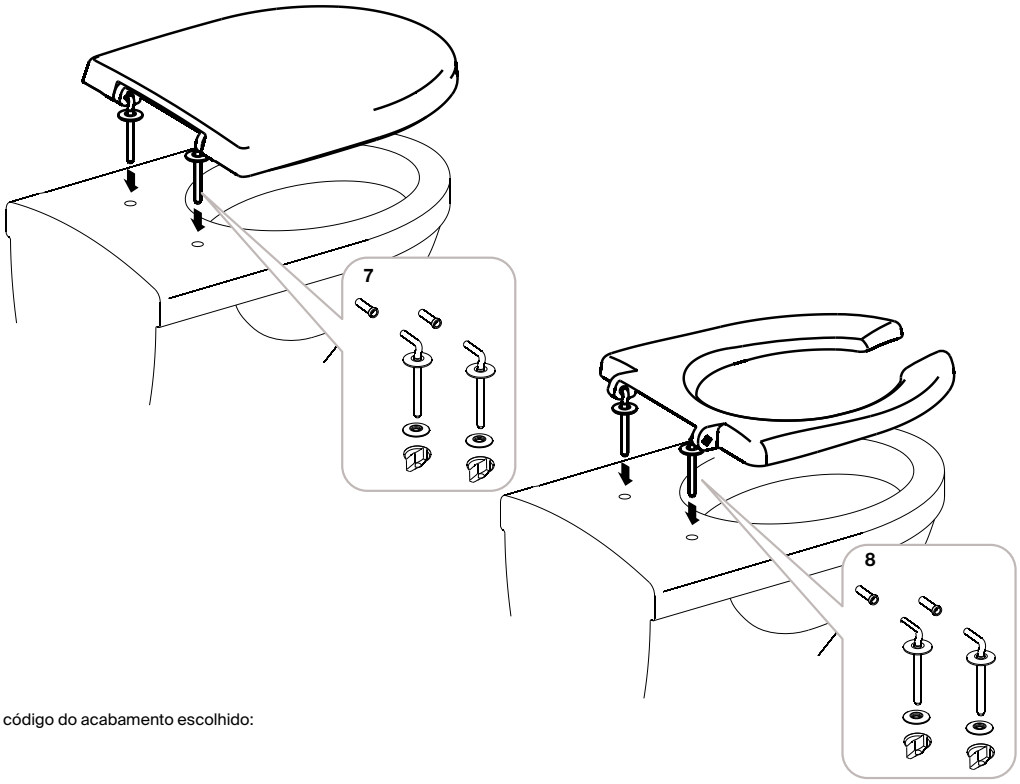


QL: Queda livre
QA: Queda amortecida

Na referência do produto, substituir ".." pelo código do acabamento escolhido:
**00** Branco
**17** Pergamon

| | | | | € |
|---|---|---|---|---|
| 2 | 2 un | **AI0000200R** | | 0,94 |
| | | **AI0000217R** | | 1,77 |
| 7 | | **AI0009600R** | QL | 10,50 |
| 8 | | **AI0009700R** | QL | 10,30 |

| | | | € |
|---|---|---|---|
| 10 | | **AI0022200R** | 26,30 |
| 11 | | **AI0022800R** | 21,50 |
| 12 | | **AI0023200R** | 20,10 |

Medidas em mm.

Os preços indicados são unitários e não incluem IVA.
A presente tabela anula as anteriores.

# Tura

## Assento e tampo para sanita

| **A801F02..2** | QA | STANDARD |
|---|---|---|

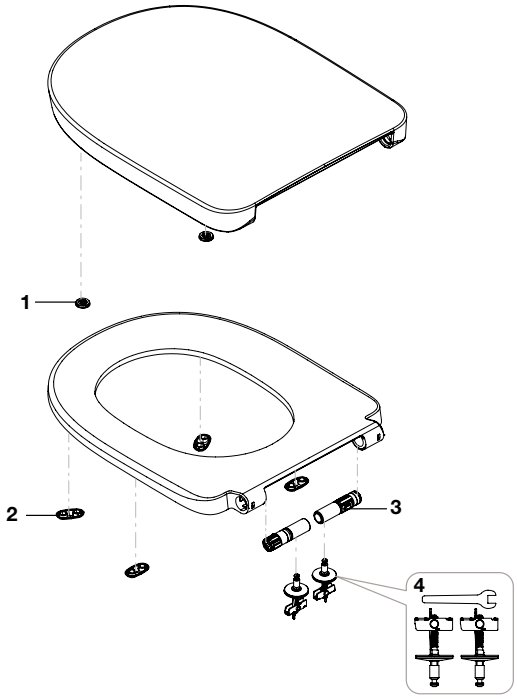


## Tampa para bidé

| **A806F02..2** | QA | STANDARD |
|---|---|---|

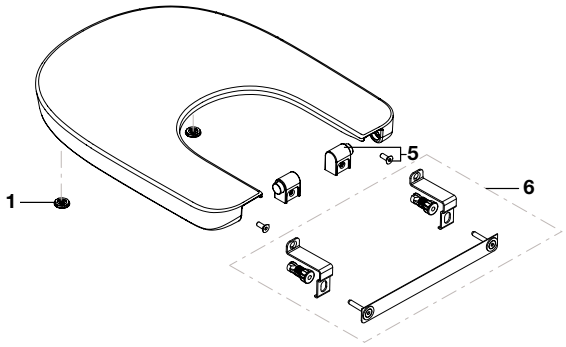


QA: Queda amortecida

| | | | € |
|---|---|---|---|
| 1 | 2 un | **AI0026900R** | 7,74 |
| 2 | 4 un | **AI0027000R** | 7,74 |
| 3 | | **AI0025400R** | 8,44 |

| | | | | € |
|---|---|---|---|---|
| 4 | | **AI0025000R** | | 9,44 |
| 5 | 2 un | **AI0027100R** | | 79,60 |
| 6 | | **AI0027200R** | Standard | 46,10 |

Medidas em mm.

Os preços indicados são unitários e não incluem IVA.
A presente tabela anula as anteriores.

# Artigos descontinuados

## Assento e tampo para sanita

| Acabamento dobradiças | Para sanita | Acabamento tampas | | € |
|---|---|---|---|---|
| Aço inox | Access | Branco | **A801230004** | **65,80** |
| | Aquaria | Branco | **A801250004** | **69,80** |
| | Gondola | Branco | **A801700004** | **78,40** |
| | Hall | Branco | **A801620004** | **79,80** |
| | Hall | Jasmim | **A801620934** | **67,90** |
| | Meridian | Branco | **A801360004** | **73,20** |
| | Sidney | Branco | **A801380004** | **73,00** |

| Acabamentos dobradiças | | Para sanita | | € |
|---|---|---|---|---|
| Metal cromado | | Atlanta | **A801289004** | **85,30** |
| | | Liberty | **A801339004** | **95,00** |
| | | Lorentina | **A801070004** | **72,20** |
| | | Lucerna | **A801099004** | **58,70** |
| | | Veronica | **A801379004** | **89,60** |
| Plásticas | | Estudio | **A801440004** | **54,30** |
| | Magnum | Todas as sanitas | **A801906004** | **48,60** |
| Dobradiças Extraíveis | | Dama | **A801327..4** (1) | **56,80** |
| | | Dama Senso / compacto | **A801511..4** (1) | **65,40** |
| | | Giralda | **A801461..4** (1) | **65,60** |
| Assento lacado | | Happening Baby | **A801116004** | **65,80** |

(1) Em cores Branco (**00**) e Pergamon (**17**)

## Assentos e tampos lacados para sanita, queda amortecida

| Para sanita | Acabamento tampos | | € |
|---|---|---|---|
| America | Branco | **A801492004** | **140,00** |
| Civic | Branco | **A801922004** | **146,00** |
| Dama Senso | Branco (00) ou Pergamon (17) | **A801512..4** | **126,00** |
| Element | Branco (00) ou Pergamon (17) | **A801572..4** | **154,00** |
| Frontalis | Branco | **A801582004** | **161,00** |
| Georgia | Branco | **A801412004** | **144,00** |
| Giralda | Branco | **A801462004** | **120,00** |
| Hall | Branco | **A801622004** | **139,00** |
| Hall | Pergamon | **A801622174** | **124,00** |
| Hall | Jasmim | **A801622934** | **118,00** |
| Happening | Branco | **A801562004** | **129,00** |
| Happening | Pergamon | **A801562174** | **129,00** |
| Happening | Jasmim | **A801562934** | **129,00** |
| Khroma | Branco | **A801652004** | **155,00** |
| Meridian | Branco | **A801362004** | **131,00** |
| Sidney | Branco | **A801382004** | **131,00** |
| Veranda | Branco | **A801442004** | **142,00** |

## Assento e tampo em plástico

| Para sanita | | € |
|---|---|---|
| Victoria | **A801398004** | **27,10** |

## Aro

| Acabamentos dobradiças | Para sanita | | € |
|---|---|---|---|
| Aço inox | Access | **A80123D004** | **52,80** |

# Artigos descontinuados

## Tampos lacadas para bidé

| **Acabamento dobradiças** | | **Acabamento tampo** | | **€** |
|---|---|---|---|---|
| Aço inox | America | Cerejeira | **A806490M14** | **120,00** |
| | Aquaria | Branco | **A806250004** | **65,90** |
| | Dama | Branco (00) ou Pergamon (17) | **A806320..4** | **57,70** |
| | Dama Senso | Branco | **A806510004** | **67,30** |
| | Dama Senso | Pergamon | **A806510174** | **65,70** |
| | Dama Senso Compacto | Branco | **A806511004** | **67,30** |
| | Giralda | Branco | **A806460004** | **64,40** |
| | Gondola | Branco | **A806700004** | **76,00** |
| | Hall | Branco | **A806620004** | **82,60** |
| | Hall | Pergamon | **A806620174** | **73,30** |
| | Hall | Edelweiss | **A806620914** | **69,80** |
| | Hall | Grafite | **A806620924** | **69,80** |
| | Hall | Jasmim | **A806620934** | **67,90** |
| | Happening | Pergamon | **A806560174** | **74,60** |
| | Happening | Edelweiss | **A806560914** | **69,80** |
| | Happening | Grafite | **A806560924** | **69,80** |
| | Happening | Jasmim | **A806560934** | **67,90** |
| | Khroma | Branco | **A806652004** | **132,00** |
| | Khroma | Vermelho | **A806652F3T** | **132,00** |
| | Meridian | Branco | **A806361004** | **75,10** |
| | Sidney | Branco | **A806380004** | **76,70** |
| | Victoria | Branco (00) ou Pergamon (17) | **A806300..4** | **49,70** |
| | Victoria 05 | Branco | **A806390004** | **51,30** |
| | Atlanta | Metal cromado | **A806280004** | **67,30** |
| | Veronica | Metal cromado | **A806379004** | **77,50** |

# Outras séries de assentos e tampos

## Assento e tampo para sanita

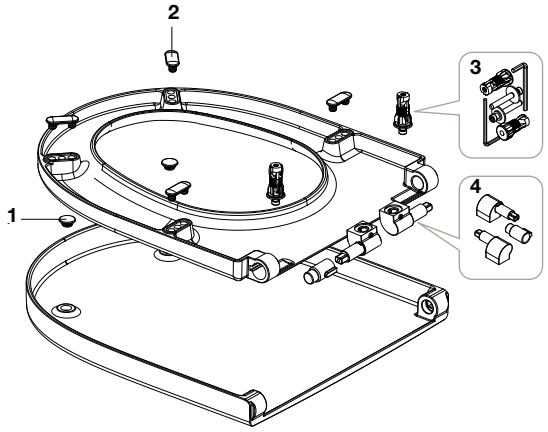


## Tampa bidé

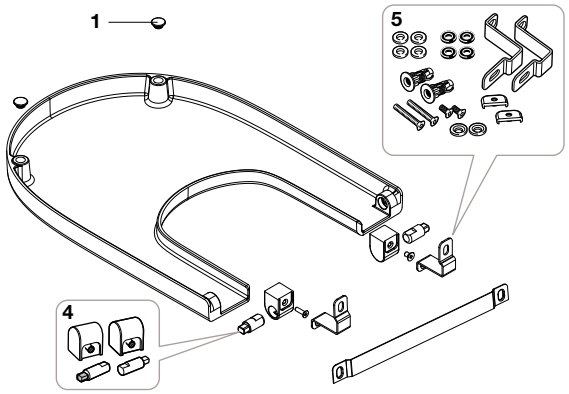


As imagens são genéricas, para cada modelo específico pode haver diferenças.

QL: Queda livre
QA: Queda amortecida

| Série | Referência PA | Tipo | 1 | 2 | 3 | 4 | 5 |
|---|---|---|---|---|---|---|---|
| Carmen | A801B52..B | QA | AI0009000R 2 un | AI0009100R 4 un | AI0000400R | AI0016800R | - |
| | A801B5238B | QA | AI0017092R 4 un | | | | |
| | A806B50..B | QL | AI00090..R 2 un | - | - | AI0016900R | |
| | A806B5038B | QL | AI0017092R 4 un | | | | |
| Dama Retro | A801327.4 | QL | AI0009000R 2 un | AI0009100R 4 un | AI0005800R Branco | | - |
| | | | | | AI0005900R Pergamon | | |
| | | | | | AI0006000R Visión | | |
| | | | | | AI0006100R Cinza | | |
| | | | | | AI0001800R Branco | - | |
| | | | | | AI0001900R Aguamar | - | |
| | | | | | AI0002000R Cairo | - | |
| | A806320..4 | QL | | - | - | AI0007700R | AI0008400R |
| America | A801492..4 | QA | | AI0009100R 4 un | AI0000400R | AI0001200R | - |
| | A806490..4 | QL | | - | - | AI0002800R | |
| Access | A801230004 | QL | AV0008100R 2 un | AV0008200R 4 un | AI0009600R | | - |
| | A80123C004 | QL | AI0018800R | | AI0011500R | | |
| | A80123D004 | QL | | | AI0009700R | | |
| | A801232004 | QA | | | AI0018200R | | |
| | A80123A004 | QL | | | AI0011500R | | |
| Happening | A801562..4 | QA | AI00090..R 2 un | AI0009100R 4 un | AI0000400R | AI0001200R | - |
| Victoria | A801B62..B | QA | | | AI0016400R | AI0019900R | |
| | A801B60..B | QL | | | AI0016300R | AI0024100R | |
| | A801B66..B | QL | | | AI0016200R | | |
| | A806390..4 | QL | | - | - | AI0003000R | |
| Khroma | A801652... | QA | AI0009000R 2 un | AI0009100R 4 un | AI0000400R | AI0003800R | - |
| | A806652... | QA | | - | - | AI0004000R | AI0002500R |
| Element | A801572..4 | QA | | AI0009100R 4 un | AI0000400R | AI0001300R | - |
| Hall | A80162C..4 | QA | | | | AI0001200R | - |
| | A80162B..4 | QL | AI0000200R 2 un | | AI0006500R | | - |
| | A801622..4 | QA | | | AI0000400R | AI0001200R | - |
| | A801620..4 | QL | AI0009000R 2 un | | AI0006500R | | - |
| | A80662B..4 | QL | | - | - | AI0005200R | |
| | A806620..4 | QL | | - | - | AI0005200R | |
| Beyond | A801B82..B | QA | AI0000200R 2 un | AI00128..R 4 un | AI0020300R | AI0020800R | - |
| | A806B82..B | QA | - | | - | AI0022200R | AI0016700R |
| Inspira | A801522..B | QA | AI00128..R 4 un | AI00002..R 2 un | AI0012700R | AI0013000R | AI0022600R |
| | A80152C..B | QA | | | AI0012900R | | |
| | A801522..2 | QA | | | | AI0022000R | |
| | A801532..B | QA | | | AI0022100R | | |

Medidas em mm.

Os preços indicados são unitários e não incluem IVA.
A presente tabela anula as anteriores.

# Outras séries de assentos e tampos

| | | € |
|---|---|---|
| 1 | **AI0000200R** | 0,94 |
| | **AI0009000R** | 1,20 |
| | **AI0009017R** | 0,95 |
| | **AI0009091R** | 0,50 |
| | **AI0009092R** | 0,50 |
| | **AI0009093R** | 0,50 |
| | **AI0012800R** | 4,58 |
| | **AI0012862R** | 1,99 |
| | **AI0012863R** | 1,99 |
| | **AI0012864R** | 1,99 |
| | **AI0012865R** | 1,99 |
| | **AI0012866R** | 1,99 |
| | **AI0017092R** | 5,22 |
| | **AV0008100R** | 4,22 |

| | | € |
|---|---|---|
| 2 | **AI0000200R** | 0,94 |
| | **AI0000262R** | 0,52 |
| | **AI0000263R** | 0,52 |
| | **AI0000264R** | 0,52 |
| | **AI0000265R** | 0,52 |
| | **AI0000266R** | 0,52 |
| | **AI0009100R** | 1,20 |
| | **AI0012800R** | 4,58 |
| | **AI0012862R** | 1,99 |
| | **AI0012863R** | 1,99 |
| | **AI0012864R** | 1,99 |
| | **AI0012865R** | 1,99 |
| | **AI0012866R** | 1,99 |
| | **AV0008200R** | 9,65 |

| | | € |
|---|---|---|
| 3 | **AI0000400R** | 5,02 |
| | **AI0001800R** | 4,47 |
| | **AI0001900R** | 4,75 |
| | **AI0002000R** | 4,41 |
| | **AI0012700R** | 21,00 |
| | **AI0012900R** | 21,00 |
| | **AI0016400R** | 9,52 |
| | **AI0020300R** | 14,80 |
| | **AI0022100R** | 25,30 |

| | | € |
|---|---|---|
| 4 | **AI0001200R** | 83,30 |
| | **AI0001300R** | 86,70 |
| | **AI0003800R** | 84,80 |
| | **AI0004000R** | 43,30 |
| | **AI0007700R** | 31,60 |
| | **AI0013000R** | 21,00 |
| | **AI0016800R** | 74,00 |
| | **AI0019900R** | 33,30 |
| | **AI0020800R** | 23,80 |
| | **AI0022000R** | 25,80 |
| | **AI0022200R** | 26,30 |

| | | € |
|---|---|---|
| 5 | **AI0002500R** | 4,18 |
| | **AI0008400R** | 7,40 |
| | **AI0016700R** | 10,40 |
| | **AI0022600R** | 13,10 |

| | | € |
|---|---|---|
| 1-2 | **AI0018800R** | 5,14 |

| | | € |
|---|---|---|
| 3-4 | **AI0005800R** | 9,85 |
| | **AI0005900R** | 10,30 |
| | **AI0006000R** | 10,30 |
| | **AI0006100R** | 10,30 |
| | **AI0006500R** | 22,70 |
| | **AI0009600R** | 10,50 |
| | **AI0009700R** | 10,30 |
| | **AI0011500R** | 11,50 |
| | **AI0011500R** | 11,50 |
| | **AI0016200R** | 4,75 |
| | **AI0016300R** | 14,60 |
| | **AI0018200R** | 29,90 |

| | | € |
|---|---|---|
| 4-5 | **AI0002800R** | 24,90 |
| | **AI0003000R** | 21,50 |
| | **AI0005200R** | 29,30 |
| | **AI0016900R** | 38,70 |

Na referência do produto, substituir ".." pelo código do acabamento escolhido:

| | | |
|---|---|---|
| Carmen | **00** | Branco |
| | **38** | Cinzento |
| | **56** | Preto |
| Dama Retro | **00** | Branco |
| | **17** | Pergamon |
| | **15** | Rosa ilusão |
| | **19** | Visón |
| | **91** | Edelweiss |
| | **93** | Jasmim |
| America | **00** | Branco |
| | **91** | Edelweiss |
| | **M1** | Cerejeira |

| | | |
|---|---|---|
| Happening Element Hall | **00** | Branco |
| | **17** | Pergamon |
| | **91** | Edelweiss |
| | **92** | Grafite |
| | **93** | Jasmim |
| Victoria | **00** | Branco |
| | **17** | Pergamon |
| Khroma | **004** | Branco |
| | **F1T** | Cinzento claro |
| | **F2T** | Cinzento escuro |
| | **F3T** | Vermelho |
| | **F4T** | Azul |

| | | |
|---|---|---|
| Beyond | **00** | Branco |
| | **62** | Branco mate |
| | **63** | Pérola |
| | **64** | Onix |
| | **65** | Bege |
| | **66** | Café |
| Inspira | **00** | Branco |
| | **62** | Branco mate |
| | **63** | Pérola |
| | **64** | Onix |
| | **65** | Bege |
| | **66** | Café |

Medidas em mm.

Os preços indicados são unitários e não incluem IVA.
A presente tabela anula as anteriores.

# Outras séries de assentos e tampos

**Kit conjunto de 2 dobradiças de queda amortecida**

Material principal: ABS.

**AI0002100R** 10,40 €





A801511004
Dama Senso



A801461004
Giralda

**Kit conjunto de 2 dobradiças para assento**

Material principal: Nylon.

**AI0002900R** 4,46 €





A801396004
Victoria



A801099004
Lucerna

**Kit dobradiça de queda amortecida**

Material principal: POM e PA6.

**AI0005800R** 9,85 €





A801327004
Dama Retro

**Kit conjunto de 2 dobradiças em aço inoxidável**

Material principal: Aço inoxidável.

**AI0005500R** 14,70 €

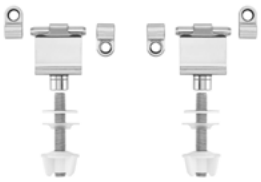



A801390004
Victoria

**Kit conjunto Supralit® 2 dobradiças para assento**

Material principal: Nylon.

**AI0016200R** 4,75 €





A801B6600B
Victoria

Medidas em mm.

Os preços indicados são unitários e não incluem IVA.
A presente tabela anula as anteriores.

# Outras séries de assentos e tampos

**Kit de 2 dobradiças para assento de queda amortecida**

Queda amortecida sem amortecedor.

Material principal: aço inoxidável.

**AI0001100R** 34,40 €



AI0001200R



A801512004
Dama Senso



A801462004
Giralda

**Kit de 2 dobradiças para assento de queda amortecida**

Queda amortecida com amortecedor.

Material principal: Aço inoxidável.

**AI0001200R** 83,30 €



AI0001100R



A801492004
America



A80162C004
Hall



A801362004
Meridian



A801622004
Hall



A801382004
Sidney



A801562004
Happening



A801412004
Georgia

**Kit conjunto de 2 dobradiças**

Meridian e The Gap square.

Material principal: Latão.

**AI0012400R** 46,10 €





A8012A2004
Meridian



A801472004
The Gap Square



A8012AC004
Meridian



A801732004
The Gap Square

**Kit conjunto de 2 dobradiças em aço inoxidável**

Dobradiças de gravidade.

Material principal: Aço inoxidável.

**AI0006500R** 22,70 €





A801620004
Hall



A80162B004
Hall

# Outras séries de assentos e tampos

**Kit conjunto de 2 dobradiças**

Dobradiças de gravidade.

Material principal: Latão.

**AI0012500R** 21,00 €





A8012A0004
Meridian



A8012AB004
Meridian



A801780004
Dama



A80178B004
Dama



A801470004
The Gap



A801730004
The Gap

**Kit conjunto de 2 dobradiças em aço inoxidável**

Dobradiças de gravidade.

Material principal: Aço inoxidável.

**AI0016300R** 14,60 €





A801B6000B
Victoria

**Kit conjunto de 2 dobradiças em aço inoxidável**

Material principal: Aço inoxidável.

**AI0006300R** 23,40 €





A801360004
Meridian

**Kit conjunto de fixação de 2 dobradiças**

Material principal: AISI 304 Aço inoxidável.

**AI0002500R** 4,18 €





A801511004
Dama Senso



A801461004
Giralda



A806652F3T
Khroma

Medidas em mm.

Os preços indicados são unitários e não incluem IVA.
A presente tabela anula as anteriores.

# Outras séries de assentos e tampos

**Kit conjunto de fixação de dobradiças com queda amortecida**

Material principal: AISI 304 Aço inoxidável.
**AI0000400R** 5,02 €





A8012A0004
Meridian



A8012A2004
Meridian



A801462004
Giralda



A801470004
The Gap



A801472004
The Gap



A8012AB004
Meridian



A8012AC004
Meridian



A801362004
Meridian



A801492004
América



A801512004
Dama Senso



A801562004
Happening



A801572004
Element



A801622004
Hall



A80162C004
Hall



A801B5200B
Carmen



A801730004
The Gap



A801732004
The Gap



A801780004
Dama



A801782004
Dama



A80178B004
Dama



A80178C004
Dama



A801702004
W + W



A801582004
Frontalis



A801652004
Khroma



A801382004
Sídney



A801412004
Georgia

**Kit conjunto de fixação de 2 dobradiças**

Material principal: Aço inoxidável.
Material secundário: Nylon.
**AI0002400R** 3,65 €





A801410004
Georgia



A80162B004
Hall



A801490004
America



A80162C004
Hall



A801360004
Meridian



A801620004
Hall



A801445004
Veranda



A806140004
Spun



A801380004
Sidney

Medidas em mm.

Os preços indicados são unitários e não incluem IVA.
A presente tabela anula as anteriores.

# Outras séries de assentos e tampos

## Frontalis

| | | | € |
|---|---|---|---|
| Conjunto dobradiças queda amortecida para assento de sanita | (latão) | **AI0001300R** | 86,70 |
| Conjunto laterais de dobradiças AI0001200R e AI0001300R | (latão) | **AI0001100R** | 34,40 |
| Conjunto fixação dobradiças queda amortecida assento lacado sanita (2) | | **AI0000400R** | 5,02 |

## Element

| | | | € |
|---|---|---|---|
| Conjunto dobradiças queda amortecida assento sanita | (latão) | **AI0001300R** | 86,70 |
| Conjunto laterais de dobradiças AI0001200R e AI0001300R | (latão) | **AI0001100R** | 34,40 |
| Conjunto fixação dobradiças queda amortecida assento lacado sanita (2) | | **AI0000400R** | 5,02 |

## Veranda

| | | | € |
|---|---|---|---|
| Conjunto dobradiças queda amortecida assento sanita | | **AI0003100R** | 83,70 |
| Conjunto fixação dobradiças comum assento lacado sanita (2) | | **AI0002400R** | 3,65 |

## America

| | | | € |
|---|---|---|---|
| Conjunto dobradiças queda amortecida assento sanita (1) | (latão) | **AI0001200R** | 83,30 |
| Conjunto laterais de dobradiças AI0001200R e AI0001300R | (latão) | **AI0001100R** | 34,40 |
| Conjunto dobradiças aço tampo bidé | | **AI0002800R** | 24,90 |
| Conjunto fixação dobradiças queda amortecida assento lacado sanita (2) | | **AI0000400R** | 5,02 |
| Conjunto fixação dobradiças comum assento lacado sanita (2) | | **AI0002400R** | 3,65 |
| Conjunto dobradiças aço assento sanita (1+2) | | **AI0006500R** | 22,70 |
| Batente aro assento branco (2 un) | | **AI0009000R** | 1,20 |
| Batente aro assento branco (4 un) | | **AI0009100R** | 1,20 |

## Happening

| | | | € |
|---|---|---|---|
| Conjunto dobradiças queda amortecida assento sanita (1) | (latão) | **AI0001200R** | 83,30 |
| Conjunto laterais de dobradiças AI0001200R e AI0001300R | (latão) | **AI0001100R** | 34,40 |
| Conjunto dobradiças cromadas tampo bidé | | **AI0009400R** | 42,00 |
| Conjunto fixação dobradiças queda amortecida assento lacado sanita (2) | | **AI0000400R** | 5,02 |
| Conjunto dobradiças plásticas assento sanita (Happening Baby) (1+2) | | **AI0003400R** | 8,42 |

## Hall

| | | | € |
|---|---|---|---|
| Conjunto dobradiças queda amortecida assento sanita (1) | (latão) | **AI0001200R** | 83,30 |
| Conjunto laterais de dobradiças AI0001200R e AI0001300R | (latão) | **AI0001100R** | 34,40 |
| Conjunto dobradiças cromadas tampo bidé | | **AI0003600R** | 28,00 |
| Conjunto fixação dobradiças queda amortecida assento lacado sanita (2) | | **AI0000400R** | 5,02 |
| Conjunto fixação dobradiças comum assento lacado sanita (2) | | **AI0002400R** | 3,65 |
| Conjunto dobradiças aço assento sanita (1+2) | | **AI0006500R** | 22,70 |
| Conjunto fixação dobradiças para bidé | | **AI0005200R** | 29,30 |
| Batentes de plástico tampos bidé branco (2 un) | | **AI0009000R** | 1,20 |

Medidas em mm.

Os preços indicados são unitários e não incluem IVA.
A presente tabela anula as anteriores.

(1) Conjunto de dobradiças
(2) Conjunto de fixação de dobradiças

# Outras séries de assentos e tampos

## Victoria

| | | €
|---|---|---|
| Conjunto dobradiças acetálicas assento sanita (1+2) | **AI0002900R** | 4,46 |
| Conjunto dobradiças aço tampo bidé (VICTORIA-05 (806390) | **AI0003000R** | 21,50 |
| Conjunto dobradiças aço tampo bidé (VICTORIA (806300) | **AI0008100R** | 26,70 |
| Conjunto fixação dobradiças queda amortecida assento lacado sanita (2) | **AI0000400R** | 5,02 |
| Conjunto dobradiças aço assento sanita | **AI0005500R** | 14,70 |
| Conjunto fixação dobradiças assento sanita | **AI0007300R** | 3,95 |
| Conjunto dobradiças VICTORIA-05 queda amortecida | **AI0003300R** | 82,20 |
| Conjunto dobradiças sanita VICTORIA-05 queda livre | **AI0009500R** | 6,16 |
| Batentes de plástico tampos branco (2 un) | **AI0009000R** | 1,20 |
| Batentes de plástico aro/tampo assento branco (4 un) | **AI0009100R** | 1,20 |

## Debba

| | | €
|---|---|---|
| Conjunto dobradiças e fixação rápida, queda livre STD para sanita (1+2) | **AI0011300R** | 27,60 |
| Conjunto dobradiças de queda amortecida para sanita (1) | **AI0011200R** | 74,00 |
| Conjunto de fixações de queda amortecida para sanita (2) | **AI0011000R** | 48,30 |

## Assentos Infantis

| | | €
|---|---|---|
| Conjunto dobradiças plásticas sanita Happening Baby (1+2) | **AI0003400R** | 8,42 |
| Conjunto dobradiças e fixação rápida plástica Baby S-PB (1+2) | **AI0010900R** | 5,45 |

## Access

| | | €
|---|---|---|
| Conjunto dobradiças aro e tampo sanita | **AI0009600R** | 10,50 |
| Conjunto dobradiças tampo sanita | **AI0009700R** | 10,30 |
| Kit batentes tampo access (2 un) | **AV0008100R** | 4,22 |
| Kit batentes assento access (4 un) | **AV0008200R** | 9,65 |
| Conjunto dobradiças e fixação QL Access | **AI0018200R** | 29,90 |
| Conjunto dobradiças e fixação STD Access | **AI0011500R** | 11,50 |

## Meridian Retro

| | | | €
|---|---|---|---|
| Conjunto dobradiças queda amortecida assento sanita (1) | (latão) | **AI0001200R** | 83,30 |
| Conjunto laterais de dobradiças AI0001200R e AI0001300R | (latão) | **AI0001100R** | 34,40 |
| Conjunto dobradiças aço tampo bidé | | **AI0007800R** | 45,10 |
| Conjunto fixação dobradiças queda amortecida assento lacado sanita (2) | | **AI0000400R** | 5,02 |
| Conjunto fixação dobradiças comum assento lacado sanita (2) | | **AI0002400R** | 3,65 |
| Conjunto fixação dobradiças comum tampo bidé | | **AI0008500R** | 2,80 |
| Conjunto dobradiças aço assento sanita (1+2) | | **AI0006300R** | 23,40 |

## Dama Senso

| | | | €
|---|---|---|---|
| Conjunto dobradiças queda amortecida assento sanita (1) | (latão) | **AI0001200R** | 83,30 |
| Conjunto laterais de dobradiças AI0001200R e AI0001300R | (latão) | **AI0001100R** | 34,40 |
| Conjunto dobradiças aço tampo bidé | | **AI0002800R** | 24,90 |
| Conjunto fixação dobradiças queda amortecida assento lacado sanita (2) | | **AI0000400R** | 5,02 |
| Conjunto fixação dobradiças desmontáveis assento lacado sanita (2) | | **AI0002500R** | 4,18 |
| Conjunto dobradiças desmontáveis assento sanita (1) | | **AI0002100R** | 10,40 |

Medidas em mm.

Os preços indicados são unitários e não incluem IVA.
A presente tabela anula as anteriores.

(1) Conjunto de dobradiças
(2) Conjunto de fixação de dobradiças

# Outras séries de assentos e tampos

## Giralda

| | | | € |
|---|---|---|---|
| Conjunto dobradiças queda amortecida assento sanita (1) | (latão) | **AI0001200R** | 83,30 |
| Conjunto laterais de dobradiças AI0001200R e AI0001300R | (latão) | **AI0001100R** | 34,40 |
| Conjunto dobradiças aço assento sanita (1+2) | | **AI0006500R** | 22,70 |
| Conjunto dobradiças desmontáveis assento sanita (1) | | **AI0002100R** | 10,40 |
| Conjunto dobradiças aço tampo bidé | | **AI0002300R** | 24,20 |
| Conjunto fixação dobradiças queda amortecida assento lacado sanita (2) | | **AI0000400R** | 5,02 |
| Conjunto fixação dobradiças desmontáveis assento lacado sanita (2) | | **AI0002500R** | 4,18 |
| Conjunto fixação dobradiças comum assento lacado sanita (2) | | **AI0002400R** | 3,65 |

## Sidney

| | | | € |
|---|---|---|---|
| Conjunto dobradiças queda amortecida assento sanita (1) | (latão) | **AI0001200R** | 83,30 |
| Conjunto laterais de dobradiças AI0001200R e AI0001300R | (latão) | **AI0001100R** | 34,40 |
| Conjunto dobradiças aço tampo bidé | | **AI0008000R** | 40,70 |
| Conjunto fixação dobradiças queda amortecida assento lacado sanita (2) | | **AI0000400R** | 5,02 |
| Conjunto fixação dobradiças comum assento lacado sanita (2) | | **AI0002400R** | 3,65 |
| Conjunto dobradiças aço assento sanita (1+2) | | **AI0006500R** | 22,70 |
| Conjunto fixação dobradiças comum tampa bidé | | **AI0008800R** | 9,45 |

## Khroma

| | | € |
|---|---|---|
| Conjunto dobradiças queda amortecida assento sanita | **AI0003800R** | 84,80 |
| Conjunto fixação dobradiças queda amortecida assento lacado sanita (2) | **AI0000400R** | 5,02 |
| Jogo embelezador dobradiças | **AI0002200R** | 2,09 |
| Batentes assento redondo branco (2 un) | **AI0009000R** | 1,20 |
| Batentes aro assento branco (4 un) | **AI0009100R** | 1,20 |

## Georgia

| | | € |
|---|---|---|
| Conjunto dobradiças aço assento sanita (1+2) | **AI0006500R** | 22,70 |
| Conjunto dobradiças aço tampo bidé | **AI0008000R** | 40,70 |
| Conjunto fixação dobradiças comum assento lacado sanita (2) | **AI0002400R** | 3,65 |
| Conjunto fixação dobradiças comum tampo bidé | **AI0008500R** | 2,80 |

## Veronica

| | | € |
|---|---|---|
| Conjunto fixação dobradiças queda amortecida assento lacado sanita (2) | **AI0000400R** | 5,02 |
| Conjunto fixação dobradiças comum assento lacado sanita (2) | **AI0002400R** | 3,65 |
| Conjunto dobradiças cromada assento sanita | **AI0006400R** | 41,70 |
| Conjunto fixação dobradiças comum assento lacado sanita (2) | **AI0007200R** | 26,80 |
| Conjunto dobradiças cromada tampa | **AI0007900R** | 31,60 |
| Conjunto fixação dobradiças tampa bidé | **AI0008600R** | 23,10 |

## Atlanta

| | | € |
|---|---|---|
| Conjunto dobradiças cromadas tampo bidé | **AI0007500R** | 16,70 |
| Conjunto dobradiças cromadas assento sanita | **AI0005600R** | 31,00 |
| Conjunto dobradiças dorada tampo bidé | **AI0007600R** | 17,30 |

Medidas em mm.

Os preços indicados são unitários e não incluem IVA.
A presente tabela anula as anteriores.

(1) Conjunto de dobradiças
(2) Conjunto de fixação de dobradiças

# Outras séries de assentos e tampos

## Urinett

| | | € |
|---|---|---|
| Conjunto dobradiças aço tampo urinario | **AI0005300R** | 7,08 |
| Batente tampo urinol (2 un) | **AI0009000R** | 1,20 |

## Lorentina

| | | € |
|---|---|---|
| Batente assento e tampo (2 un) | **AI0004300R** | 0,78 |
| Conjunto dobradiças | **AI0001400R** | 16,60 |

## Lucerna

| | | € |
|---|---|---|
| Batente tampo (4 un) | **AI0004400R** | 1,05 |
| Conjunto dobradiças Branco | **AI0001400R** | 16,60 |
| Batente aro (2 un) | **AI0004300R** | 0,78 |

## Senso Square

| | | € |
|---|---|---|
| Conjunto fixação dobradiças queda amortecida assento sanita (2) | **AI0000400R** | 5,02 |

## Aquaria

| | | € |
|---|---|---|
| Conjunto dobradiças aço assento | **AI0005500R** | 14,70 |
| Conjunto fixação dobradiças tampo bidé | **AI0008300R** | 8,22 |

## Columbia

| | | € |
|---|---|---|
| Conjunto dobradiças cromo assento | **AI0005400R** | 31,60 |
| Conjunto fixação dobradiças assento | **AI0007000R** | 4,19 |

## Liberty

| | | € |
|---|---|---|
| Conjunto dobradiças cromadas assento | **AI0006200R** | 28,00 |

## Carena

| | | € |
|---|---|---|
| Jogo dobradiças brancas | **AI0001500R** | 26,20 |

## Magnum

| | | € |
|---|---|---|
| Conjunto dobradiças acetálicas assento sanita | **AI0006800R** | 3,97 |
| Conjunto fixação dobradiças nyl assento sanita | **AI0007400R** | 1,91 |

## Flash Estudio

| | | € |
|---|---|---|
| Kit dobradiça Branco | **AI0001600R** | 2,70 |
| Batente aro (2un) | **AI0008900R** | 0,56 |
| Batente tampa assento (2u) | **AI0011400R** | 0,38 |

## Várias séries

| | | € |
|---|---|---|
| Batentes de plástico aro/tampo assento (4 un) | **AI0009100R** | 1,20 |
| Batentes de plástico tampos bidé (2 un) | **AI0009000R** | 1,20 |
| Batentes para assento cinzento (2 un) | **AI0009300R** | 0,92 |

Medidas em mm.

Os preços indicados são unitários e não incluem IVA.
A presente tabela anula as anteriores.

(1) Conjunto de dobradiças
(2) Conjunto de fixação de dobradiças

# Outras séries de assentos e tampos

## Gondola

| | | € |
|---|---|---|
| Dobradiças aço assento | **AI0006700R** | 23,10 |
| Conjunto fixação dobradiças comum tampo bidé | **AI0008700R** | 9,19 |
| Conjunto dobradiças tampo bidé | **AI0008200R** | 37,00 |
| Conjunto fixação dobradiças assento sanita | **AI0007300R** | 3,95 |
| Batente aro assento sanita branco (4 un) | **AI0009100R** | 1,20 |
| Batente aro assento branco (2 un) | **AI0009000R** | 1,20 |

## Dama Senso Compacta

| | | | € |
|---|---|---|---|
| Conjunto dobradiças queda amortecida assento sanita (1) | (latão) | **AI0001200R** | 83,30 |
| Conjunto laterais de dobradiças AI0001200R e AI0001300R | (latão) | **AI0001100R** | 34,40 |
| Conjunto dobradiças aço tampo bidé | | **AI0003500R** | 26,20 |
| Conjunto fixação dobradiças queda amortecida assento lacado sanita (2) | | **AI0000400R** | 5,02 |

## Dama Retro

| | | € |
|---|---|---|
| Conjunto dobradiças acetálicas extraíveis assento sanita Branco (1+2) | **AI0005800R** | 9,85 |
| Conjunto dobradiças acetálica extraíveis assento sanita pergamon (1+2) | **AI0005900R** | 10,30 |
| Conjunto dobradiças acetálica extraíveis assento sanita vison (1+2) | **AI0006000R** | 10,30 |
| Conjunto dobradiças acetálica extraíveis assento sanita cinzento (1+2) | **AI0006100R** | 10,30 |
| Conjunto dobradiças aço tampo bidé | **AI0007700R** | 31,60 |
| Conjunto fixação dobradiças queda amortecida assento lacado sanita (2) | **AI0000400R** | 5,02 |
| Conjunto fixação dobradiças acetálica extraíveis assento sanita Branco (2) | **AI0001800R** | 4,47 |
| Conjunto fixação dobradiças acetálica extraíveis assento sanita aguamar (2) | **AI0001900R** | 4,75 |
| Conjunto fixação dobradiças acetálica extraíveis assento sanita cairo (2) | **AI0002000R** | 4,41 |
| Conjunto fixação dobradiças comum tampo bidé | **AI0008400R** | 7,40 |
| Conjunto dobradiças inox BTW | **AI0006900R** | 22,40 |
| Conjunto fixação dobradiças assento | **AI0007100R** | 3,26 |
| Batente aro assento cinzento (4 un) | **AI0000300R** | 1,05 |
| Batente tampa assento cinzento (2 un) | **AI0009200R** | 0,59 |
| Kit assento inox bl. | **AI0000100R** | 134,00 |

Medidas em mm.

Os preços indicados são unitários e não incluem IVA.
A presente tabela anula as anteriores.

(1) Conjunto de dobradiças
(2) Conjunto de fixação de dobradiças

# Espaços públicos


**Acessibilidade**

120 Access
121 Access Pro
122 Access Comfort
123 Public Touchless
124 Public
125 Victoria Pro
127 Site
128 Proton
129 Euret
130 Spun
131 Hall
132 Chic
133 Mural e Urinett
134 Urito, Mini, Wing e Track

**Torneiras temporizadas**

135 Instant
136 Instant Care
137 Instant Foot
138 Instant Pro
139 Fluent
140 Sprint-N
142 Sprint
143 Avant
146 Outras séries de torneiras temporizadas

**Fluxómetros**

147 Fluxómetro Gem
148 Aqualine Basic
148 Aqualine Plus
149 Aqualine
150 Aqualine de encastrar
151 Aqualine Confort
152 Fluxómetros de encastrar
153 Outras séries de fluxómetros

**Pia hospitalar**

153 Pia hospitalar




PROTON

Medidas em mm.

Os preços indicados são unitários e não incluem IVA.
A presente tabela anula as anteriores.

# Access

## Sanita suspensa Rimless

| SANITA SUSPENSA RIMLESS |
|---|
| **A346236000** |

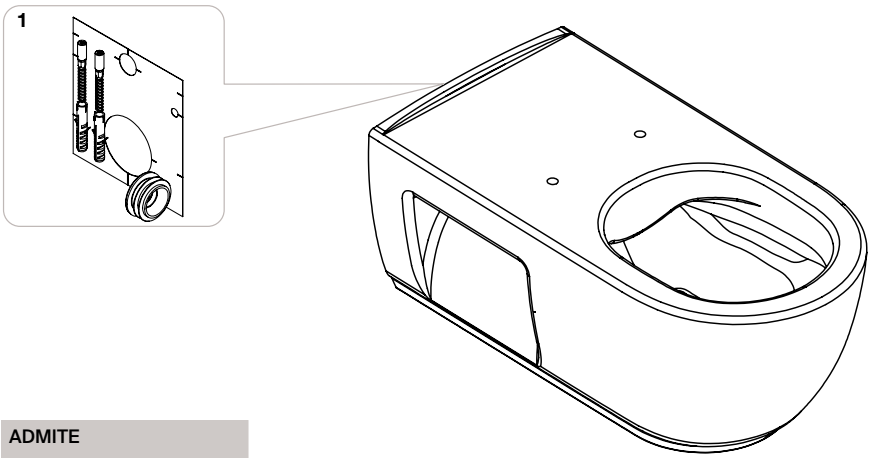


**ADMITE**

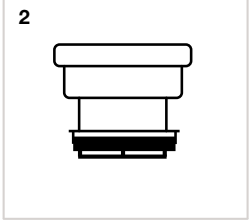


| | | € |
|---|---|---|
| 1 | **AV0062300R** | 7,81 |
| 2 | **AV0007800R** | 12,30 |

## Assento e tampo de queda amortecida

| Assento e tampo de queda amortecida slim |
|---|
| **A801C4200U** |

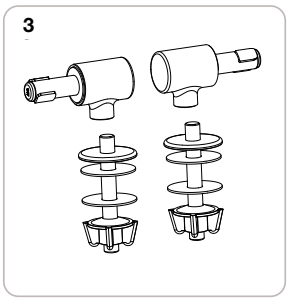


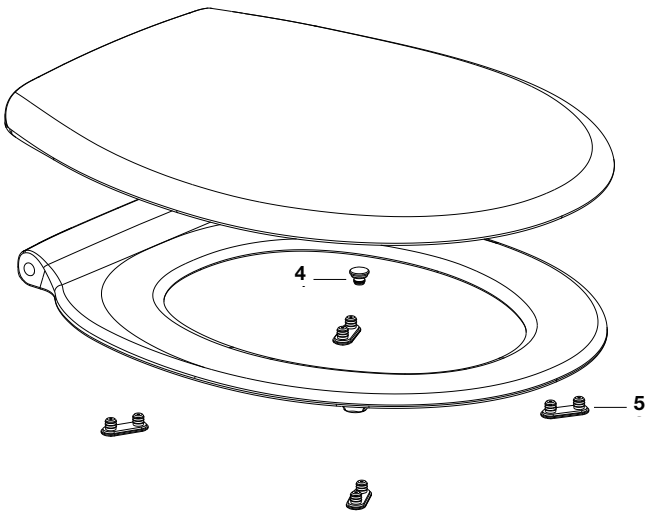


| | | | € |
|---|---|---|---|
| 3 | | **AI0018600R** | 4,86 |
| 4 | 2 un | **AI0018700R** | 1,89 |
| 5 | 4 un | | |

Medidas em mm.

Os preços indicados são unitários e não incluem IVA.
A presente tabela anula as anteriores.

# Access Pro

**MODELOS DE PRODUTO COMPLETO**



**A816980009**



**A816986009**



**A816911009**

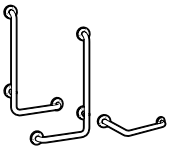

**A816983009**

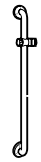

**A816981009**



**A816965009**



**A816964009**



**A816987009**



**A816988009**

## Peças comuns

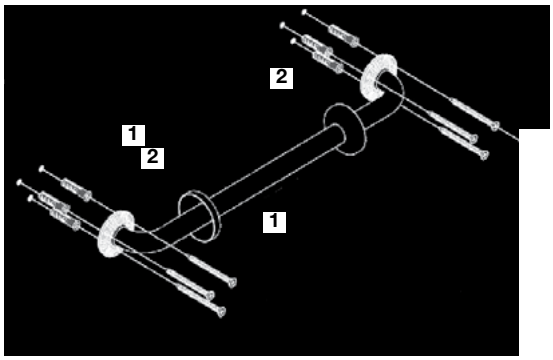


## Peças específicas

**A816911009**

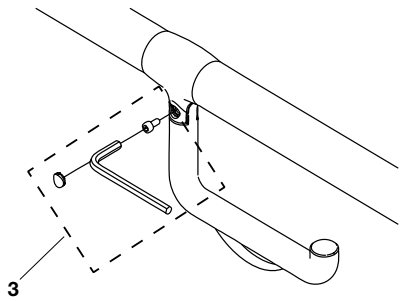


**A816965009**

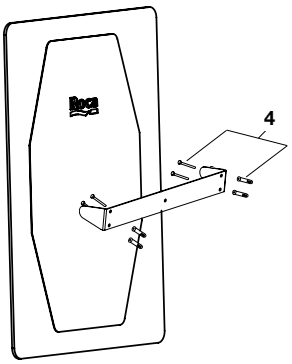


**A816964009**
**A816987009**

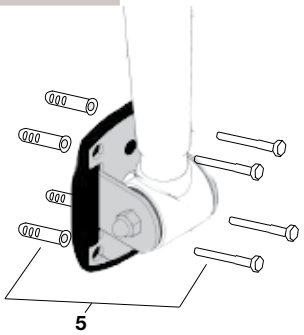


| | | | | € |
|---|---|---|---|---|
| 1 | 4 un | **AA0004200R** | M6 x 70 | 6,23 |
| 2 | 2 un | **AA0004500R** | | 12,30 |
| 3 | | **AA0004400R** | | 1,68 |
| 4 | 4 un | **AA0010900R** | M4 x 38 | 3,43 |
| 5 | 4 un | **AA0010500R** | M8 x 70 | 17,50 |

Medidas em mm.

Os preços indicados são unitários e não incluem IVA.
A presente tabela anula as anteriores.

# Access Comfort

## Peças específicas

**MODELOS DE PRODUTO COMPLETO**



**A816930001**



**A816931001**



**A816933001**



**A816906009**



**A816910009**



**A816911009**



**A816913009**



**A816914009**



**A816915009**

**A816933001**

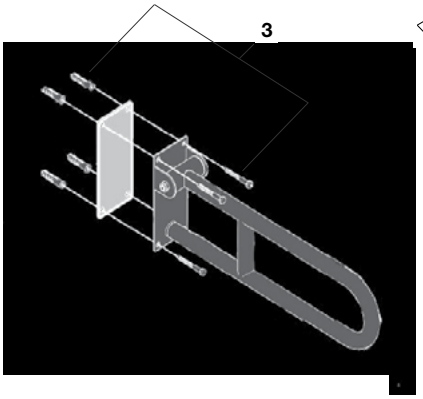


**A816910009**

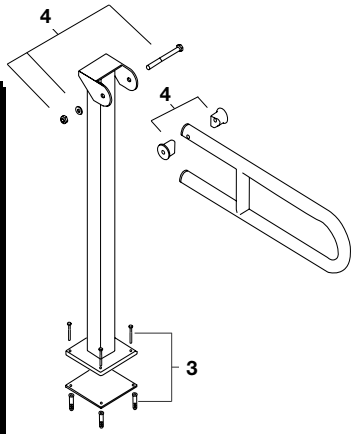


**A816911009**

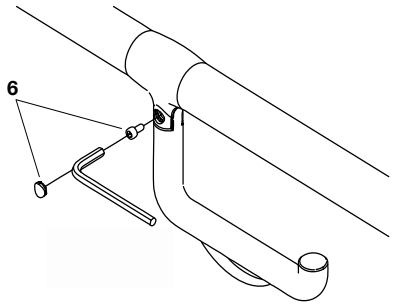


**A816915009**

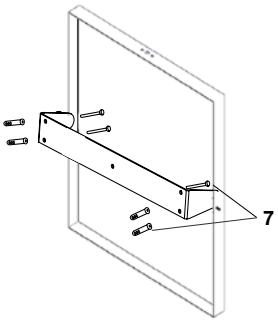


**A816913009**

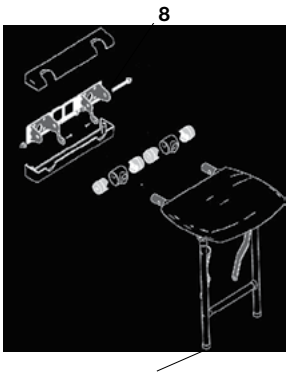


| | | | | € |
|---|---|---|---|---|
| 3 | 4 un | **AA0010500R** | M8 x 70 | 17,50 |
| 4 | | **AA0010400R** | | 21,20 |
| 6 | | **AA0004400R** | | 1,68 |
| 7 | 4 un | **AA0010900R** | M4 x 88 | 3,43 |
| 8 | | **AA0011200R** | | 28,20 |

Medidas em mm.

Os preços indicados são unitários e não incluem IVA.
A presente tabela anula as anteriores.

# Public Touchless

## Doseador de sabão

**A818011000**

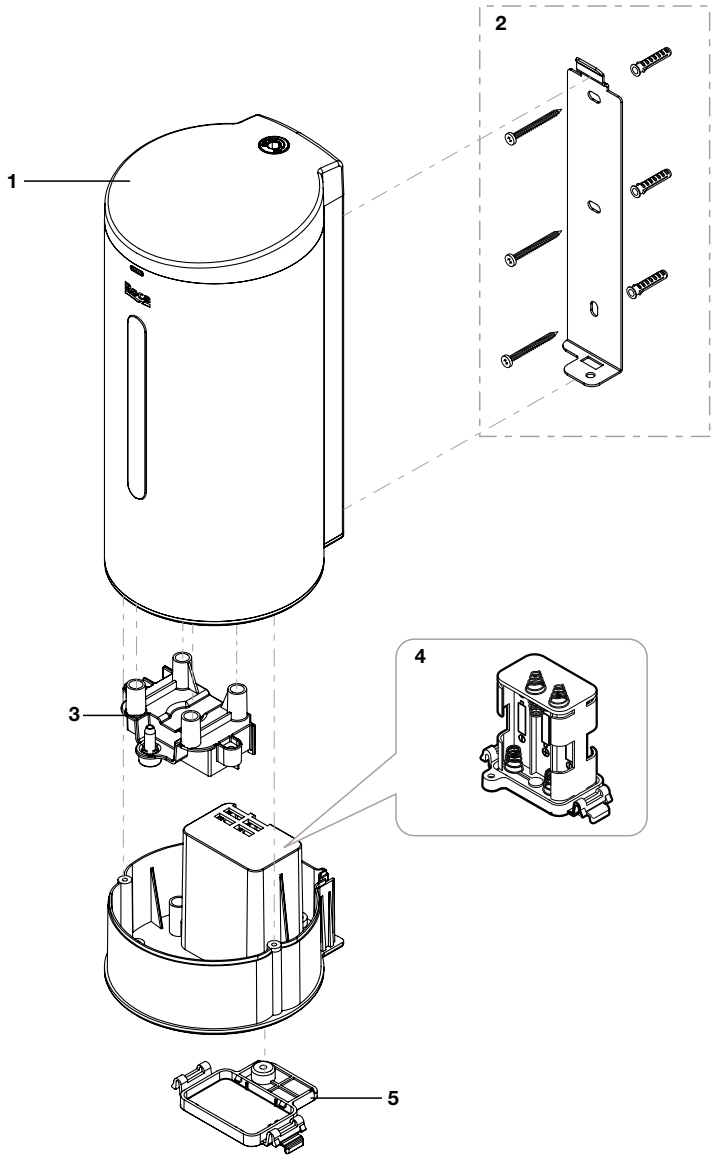


| | | € |
|---|---|---|
| 1 | **AA0017400R** | 1,63 |
| 2 | **AA0017500R** | 0,80 |
| 3 | **AA0017600R** | 14,60 |
| 4 | **AA0017700R** | 3,38 |
| 5 | | |

Medidas em mm.

Os preços indicados são unitários e não incluem IVA.
A presente tabela anula as anteriores.

# Public

## Doseador de sabão

| | |
|---|---|
| **A817402002** | 1,2 l aço brilhante |
| **A817402001** | 1,2 l brilhante |
| **A817403002** | 1,5 l aço brilhante |
| **A817403001** | 1,5 l brilhante |

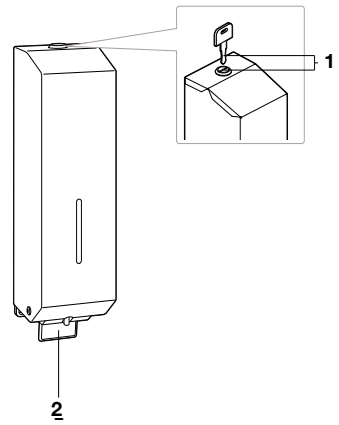


| | |
|---|---|
| **A817404002** | 800ml aço brilhante |
| **A817404001** | 800ml brilhante |
| **A817405002** | 1,25 litros aço brilhante |
| **A817405001** | 1,25 litros brilhante |

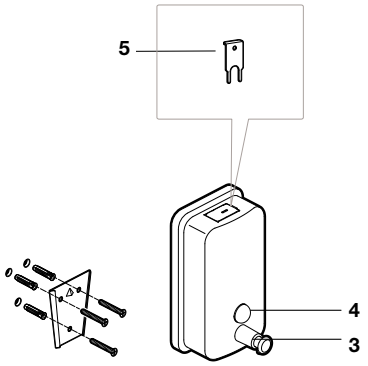


## Porta-rolo industrial para papel higiénico

| | |
|---|---|
| **A817406002** | Ø 260 mm aço brilhante |
| **A817406001** | Ø 260 mm brilhante |
| **A817407002** | Ø 310 mm aço brilhante |
| **A817407001** | Ø 310 mm brilhante |

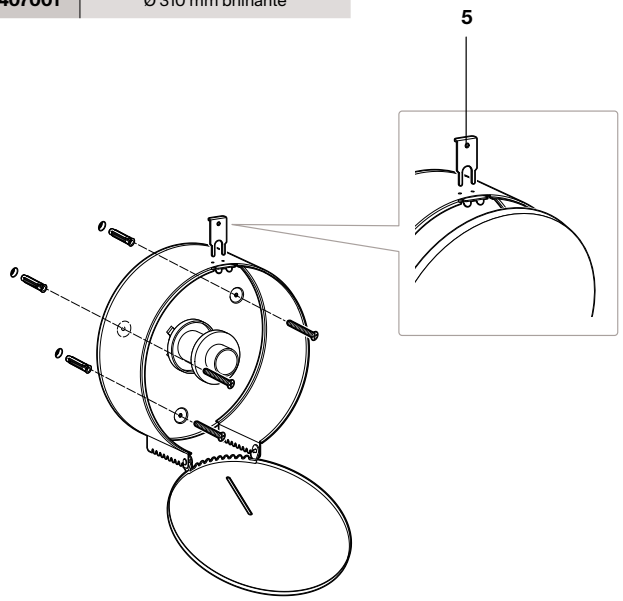


## Dispensador de rolo de papel higiénico

| | |
|---|---|
| **A817408002** | 2 rolos, aço brilhante |
| **A817408001** | 2 rolos, brilhante |
| **A817409002** | 3 rolos, aço brilhante |
| **A817409001** | 3 rolos, brilhante |

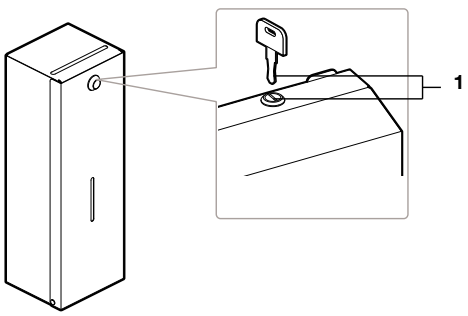


## Dispensador de rolo de papel higiénico

| | |
|---|---|
| **A817410002** | 200 unid. aço brilhante |
| **A817410001** | 200 unid. brilhante |
| **A817411002** | 400 - 600 unid. aço brilhante |
| **A817411001** | 400 - 600 unid. brilhante |

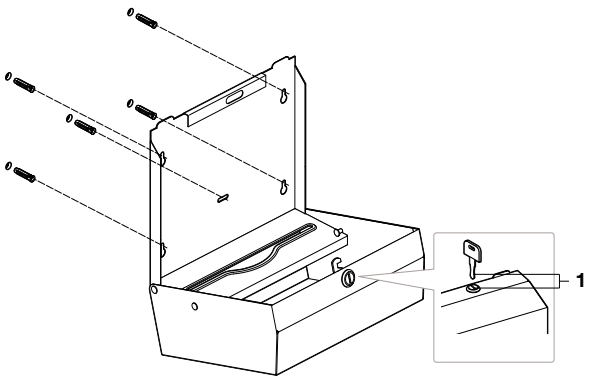


| | | | € |
|---|---|---|---|
| 1 | | **AA0011700R** | 4,63 |
| 2 | | **AA0013100R** | 2,55 |
| 3 | | **AA0011800R** | 14,00 |
| 4 | 4 un | **AA0011900R** | 2,20 |
| 5 | 3 un | **AA0012000R** | 3,50 |

Medidas em mm.

Os preços indicados são unitários e não incluem IVA.
A presente tabela anula as anteriores.

# Victoria Pro

## Torneira para lavatório

**A5A3123**

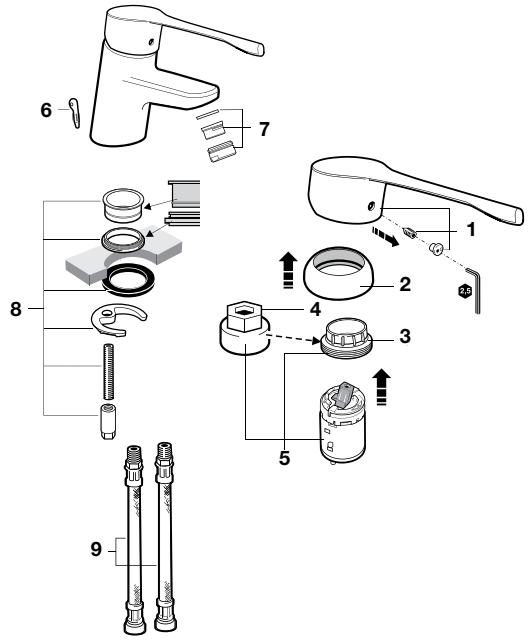


## Torneira para lavatório

**A5A7623**

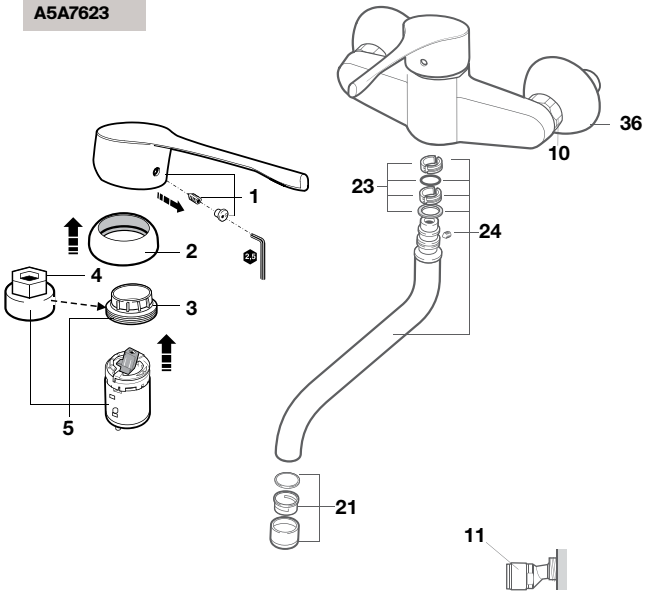


## Torneira para banho e duche

**A5A0123**

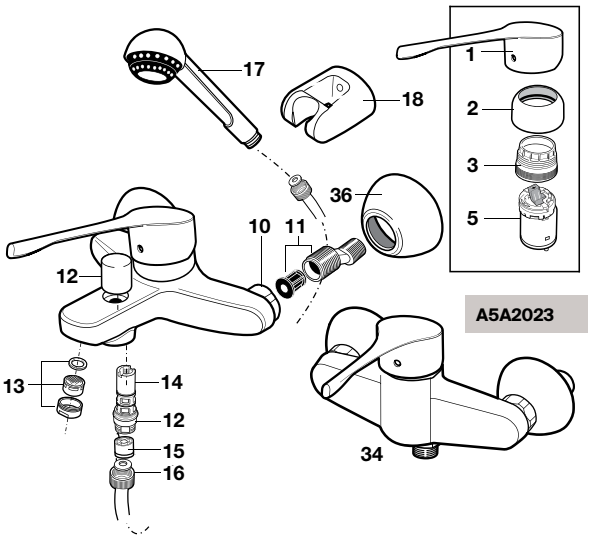


**A5A2023**




## Torneira para lava-louça

**A5A8423**

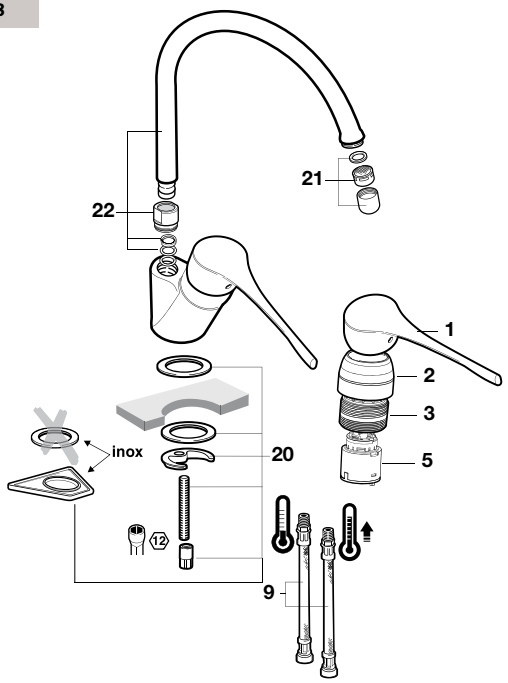


| | | € |
|---|---|---|
| 1 | **A525003000** | 34,80 |
| 2 | **AG0085300R** | 17,30 |
| 3 | **A525023507** | 4,05 |
| 4 | **A525005407** | 7,14 |
| 5 | **AG0077807R** | 40,40 |
| 6 | **A525004600** | 7,87 |
| 7 | **A525004700** | 7,14 |
| 8 | **A525004403** | 7,60 |
| 9 | **A525020309** | 14,40 |

| | | € |
|---|---|---|
| 10 | **A525005200** | 14,80 |
| 11 | **A525005308** | 12,90 |
| 12 | **A525023200** | 11,50 |
| 13 | **A525003600** | 4,66 |
| 14 | **A525087300** | 18,30 |
| 15 | **A525005507** | 7,14 |
| 16 | **A525009800** | 26,10 |
| 17 | **A525007700** | 8,39 |
| 18 | **A525007800** | 10,60 |

| | | € |
|---|---|---|
| 19 | **AG0004407R** | 2,15 |
| 20 | **A525006903** | 8,22 |
| 21 | **A525006600** | 7,14 |
| 22 | **AG0002200R** | 43,20 |
| 23 | **AG0017707R** | 5,60 |
| 24 | **AG0005800R** | 96,30 |
| 25 | **A525027803** | 31,20 |
| 26 | **AG0141207R** | 18,10 |
| 27 | **A525027609** | 23,10 |

| | | € |
|---|---|---|
| 28 | **A525020409** | 17,70 |
| 29 | **AG0031803R** | 34,70 |
| 30 | **A525008503** | 8,07 |
| 31 | **AG0031700R** | 25,70 |
| 32 | **AG0000703R** | 11,50 |
| 33 | **A525005900** | 56,70 |
| 34 | **AG0005300R** | 11,00 |
| 35 | **AG0039007R** | 2,72 |
| 36 | **AG0085400R** | 8,06 |

Medidas em mm.

Os preços indicados são unitários e não incluem IVA.
A presente tabela anula as anteriores.

# Victoria Pro

## Torneira para lavatório

**A5A3B5G**
**A5A3E5G**
**A5A325G**
**A5A3D5G**

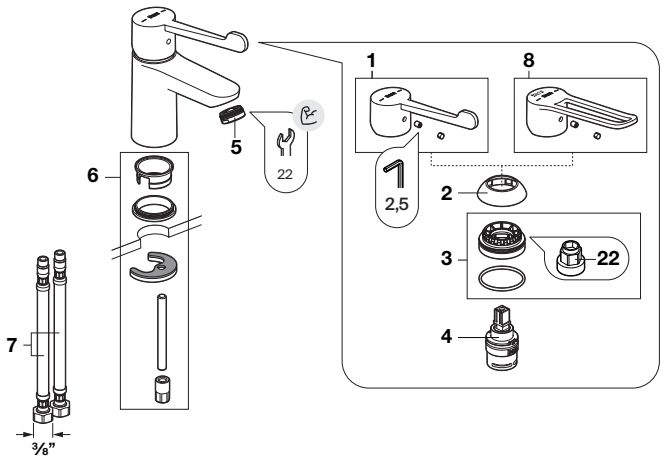


## Torneira para lavatório

**A5A015G**
**A5A025G**

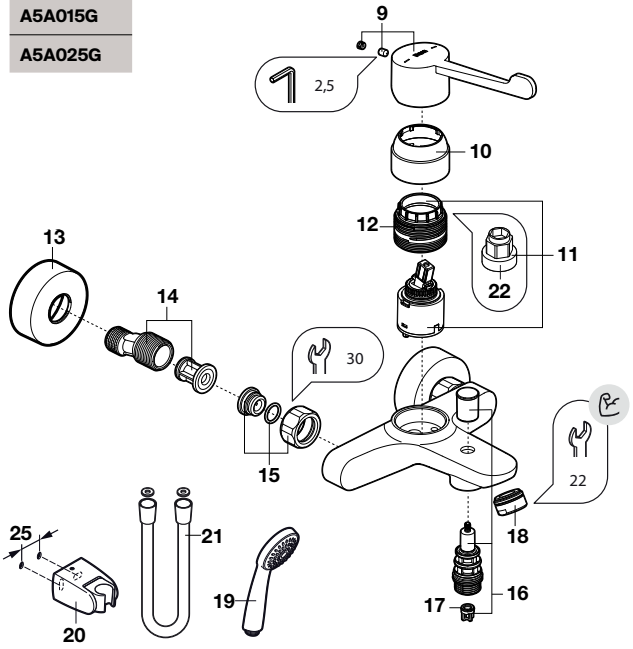


## Torneira para banho e duche

**A5A205G**
**A5A215G**

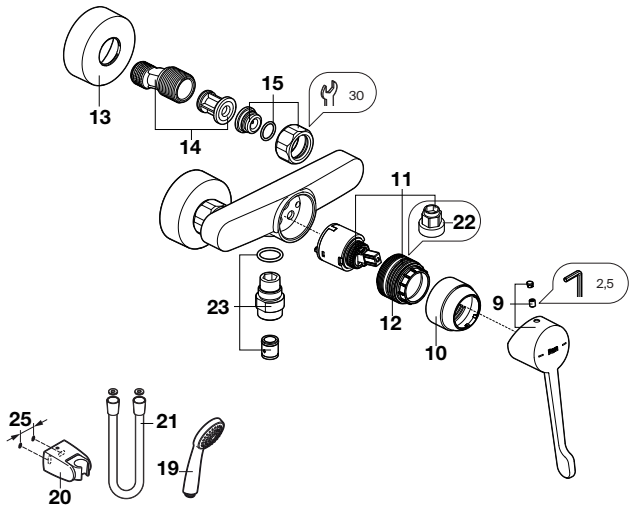


## Torneira para lava-louça

**A5A8E5G**

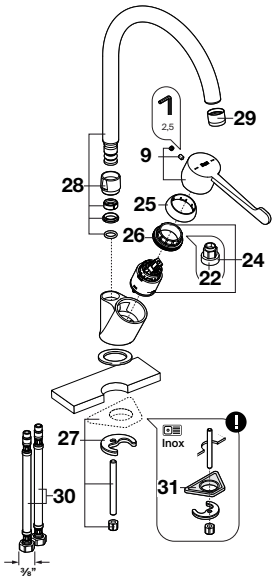


**A5A765G**

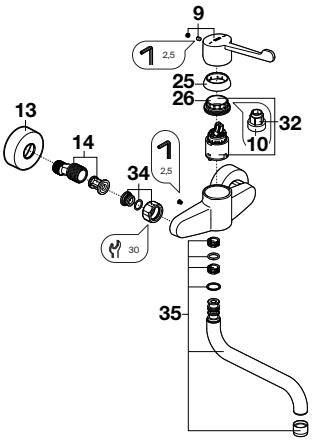


| | | € |
|---|---|---|
| 1 | **AG0255300R** | 19,40 |
| 2 | **AG0032100R** | 26,90 |
| 3 | **AG0240600R** | 5,16 |
| 4 | **AG0223600R** | 10,10 |
| 5 | **AG0046600R** | 11,00 |
| 6 | **A525004403** | 7,60 |
| 7 | **AG0223800R** | 15,60 |
| 8 | **AG0255400R** | 20,90 |
| 9 | **AG0255500R** | 17,60 |
| 10 | **AG0116400R** | 5,92 |

| | | | € |
|---|---|---|---|
| 11 | | **AG0110607R** | 9,58 |
| 12 | | **AG0054107R** | 3,59 |
| 13 | 2 un. | **AG0116800R** | 8,89 |
| 14 | 2 un. | **AG0103908R** | 16,70 |
| 15 | 2 un. | **AG0247600R** | 21,50 |
| 16 | | **AG02416..R** | - |
| 17 | | **AG0134907R** | 6,49 |
| 18 | | **A525005800** | 7,14 |
| 19 | | **AG0082700R** | 20,40 |
| 20 | | **AG0105900R** | 8,60 |

| | | € |
|---|---|---|
| 21 | **A525009900** | 50,50 |
| 22 | **A525005407** | 7,14 |
| 23 | **AG0241500R** | 5,14 |
| 24 | **AG0077807R** | 40,40 |
| 25 | **AG0085300R** | 17,30 |
| | **AG00853CNR** | 9,64 |
| | **AG00853RGR** | 7,33 |
| | **AG00853NMR** | 13,10 |
| 26 | **A525023507** | 4,05 |
| 28 | **A525006903** | 8,22 |

| | | € |
|---|---|---|
| 29 | **AG0190200R** | 62,60 |
| 30 | **A525006600** | 7,14 |
| 31 | **A525020309** | 14,40 |
| 32 | **AG0101207R** | 2,25 |
| 34 | 2 un. **AG0077807R** | 40,40 |
| 35 | **AG0002500R** | 15,10 |

Medidas em mm.

Os preços indicados são unitários e não incluem IVA.
A presente tabela anula as anteriores.

# Site

## Site mural

**A359605000**

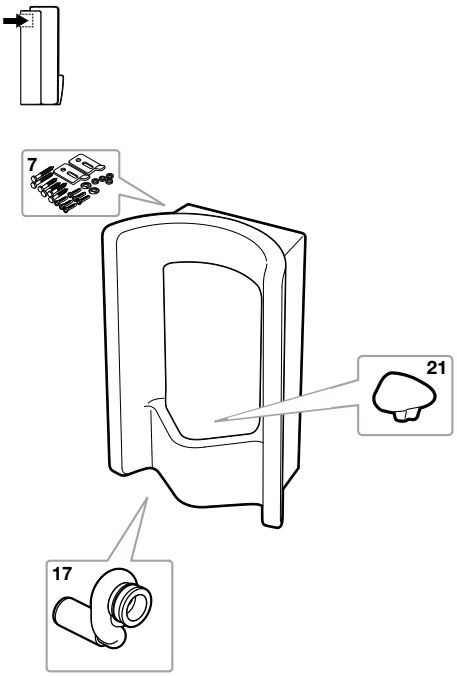


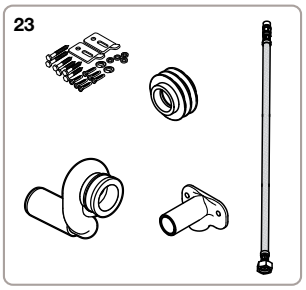


**A359607000**

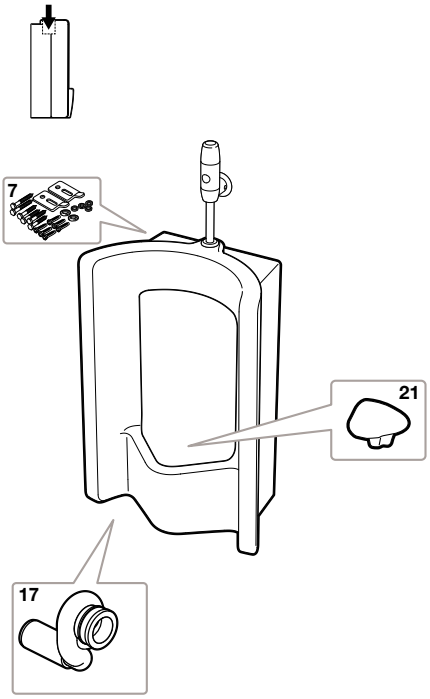


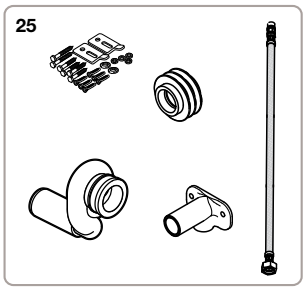


## Site lateral

**A359601000**

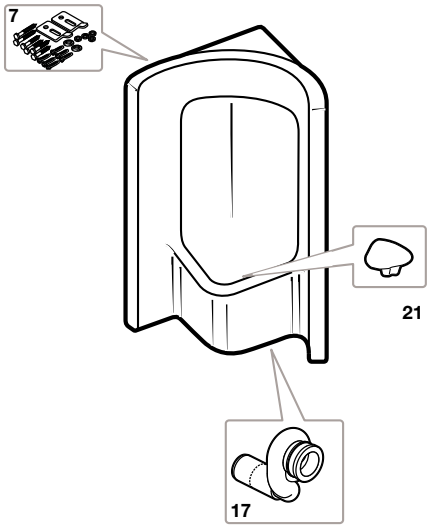


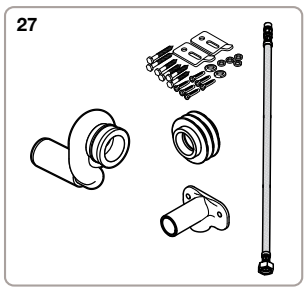


| | | € |
|---|---|---|
| 7 | **AV0032500R** | 6,44 |
| 17 | **AV0020700R** | 48,90 |
| 21 | **AV0032400R** | 18,60 |
| 23 | **AV0032800R** | 60,20 |
| 25 | **AV0032700R** | 130,00 |
| 27 | **AV0032600R** | 125,00 |

Medidas em mm.

Os preços indicados são unitários e não incluem IVA.
A presente tabela anula as anteriores.

# Proton

## Urinol Rimless alimentação superior

**A3590J2000**

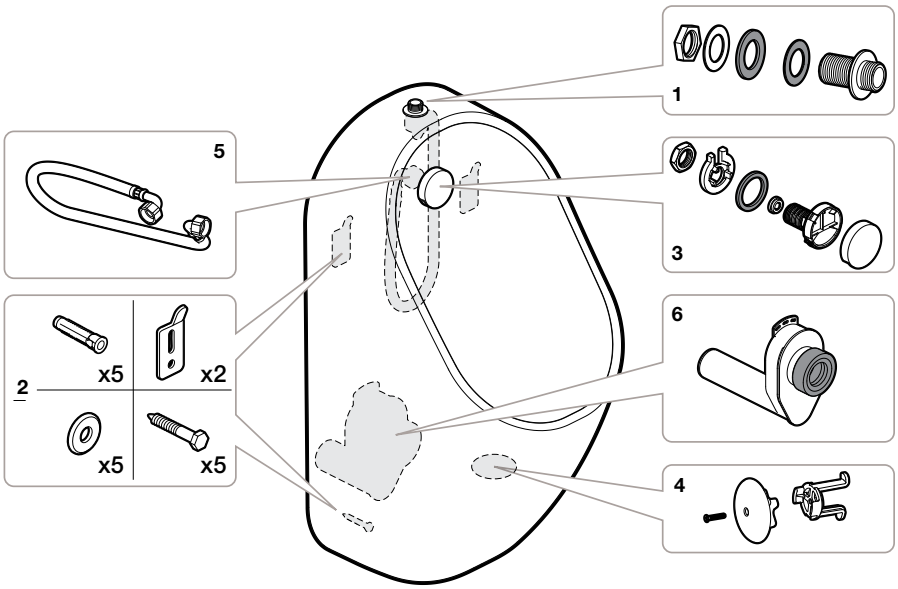


## Urinol Rimless alimentação posterior

**A3590J3000**

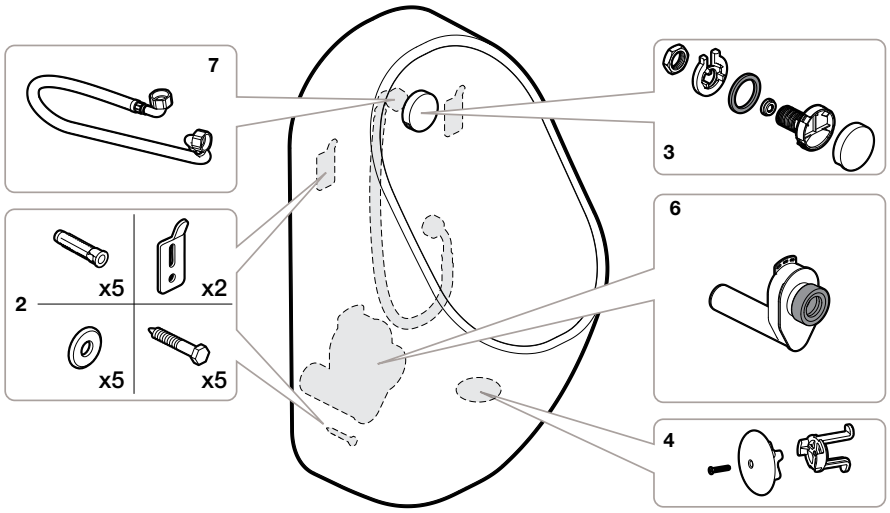


| | | € |
|---|---|---|
| 1 | **AV0053300R** | 51,80 |
| 2 | **AV0049700R** | 6,29 |
| 3 | **AV0053400R** | 11,70 |
| 4 | **AV0053700R** | 5,71 |

| | | € |
|---|---|---|
| 5 | **AV0053800R** | 19,10 |
| 6 | **AV0029200R** | 34,10 |
| 7 | **AV0054600R** | 19,10 |

Medidas em mm.

Os preços indicados são unitários e não incluem IVA.
A presente tabela anula as anteriores.

# Euret

## Urinol alimentação posterior

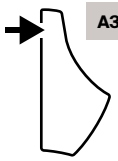

**A35945F000**

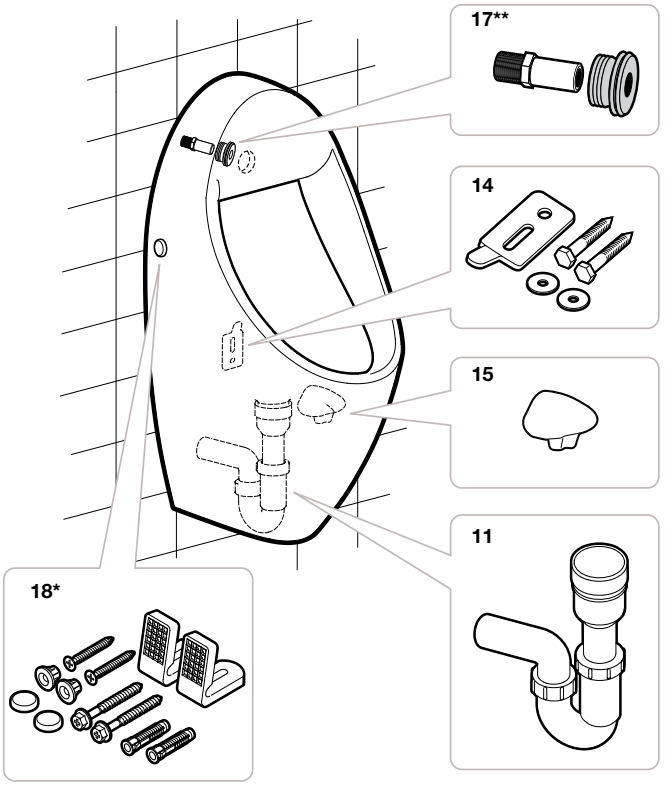


| | | | | € |
|---|---|---|---|---|
| 11 | | **AV0028307R** | | 25,00 |
| 14 | 3 un | **AV0017500R** | | 2,97 |
| 15 | | **AV0028200R** | | 52,00 |
| 17** | | **AV0028103R** | < 2015 | 13,40 |
| | | **AV0020403R** | > 2015 | 7,11 |
| 18* | | **AV0026800R** | > 2015 | 9,82 |
| 11<br>14<br>15<br>17** | | **AV0008400R** | < 2015 | 40,10 |

18* Fixações laterais para modelos posteriores a 2015.
17** Atenção ao ano do manguito de entrada posterior.

## Urinol alimentação superior



**A35945H000**

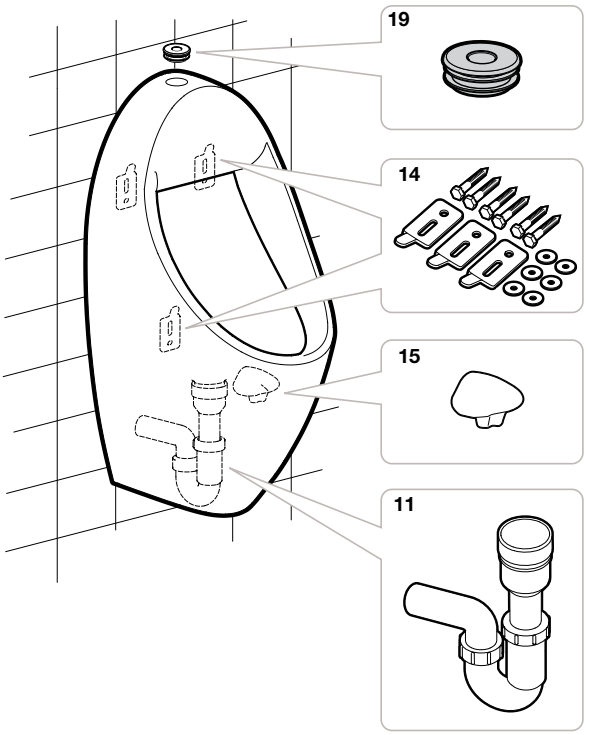


| | | € |
|---|---|---|
| 11 | **AV0028307R** | 25,00 |
| 14 | **AV0017500R** | 2,97 |
| 15 | **AV0028200R** | 52,00 |
| 19 | **AV0016300R** | 1,03 |

| | | € |
|---|---|---|
| 11<br>14<br>15<br>19 | **AV0008500R** | 31,50 |

Medidas em mm.

Os preços indicados são unitários e não incluem IVA.
A presente tabela anula as anteriores.

# Spun

## Urinol

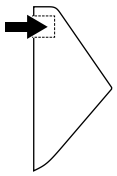

**A353147000**

**A353148000**

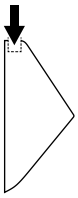

**A353149000**

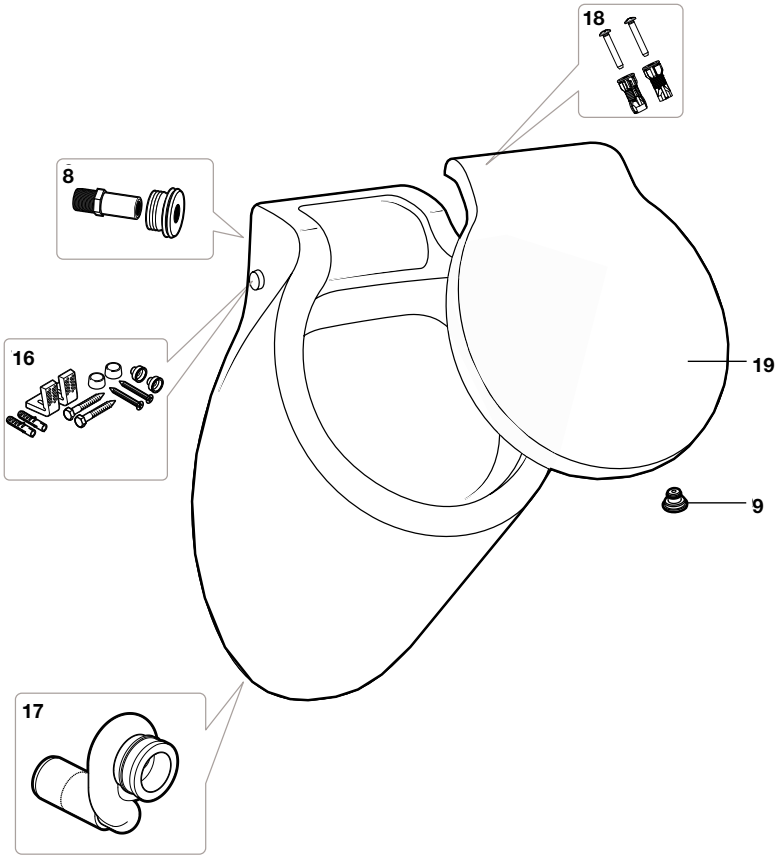


## Separador lateral

**A387091000**

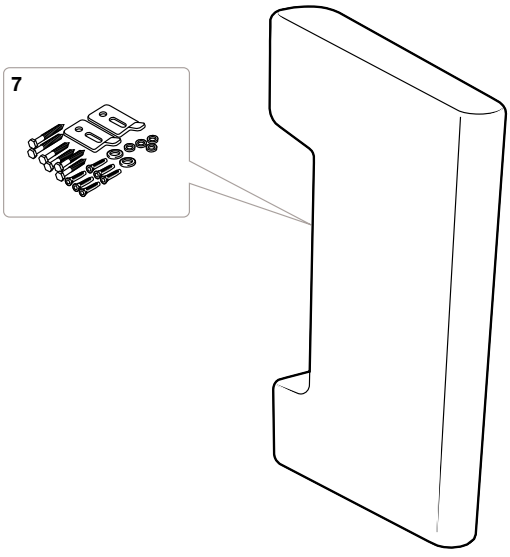


| | | | € |
|---|---|---|---|
| 7 | | **AV0032500R** | 6,44 |
| 8 | | **AV0020403R** | 7,11 |
| 9 | 2 un | **AI0009000R** | 1,20 |
| 16 | | **AV0009400R** | 6,08 |
| 17 | | **AV0020700R** | 48,90 |
| 18 | | **AI0002400R** | 3,65 |

**Produto completo compatível:**

| | | € |
|---|---|---|
| 19 | **A806140004** | 73,20 |

Medidas em mm.

Os preços indicados são unitários e não incluem IVA.
A presente tabela anula as anteriores.

# Hall

## Hall

**A353623000**

**A35362E000**

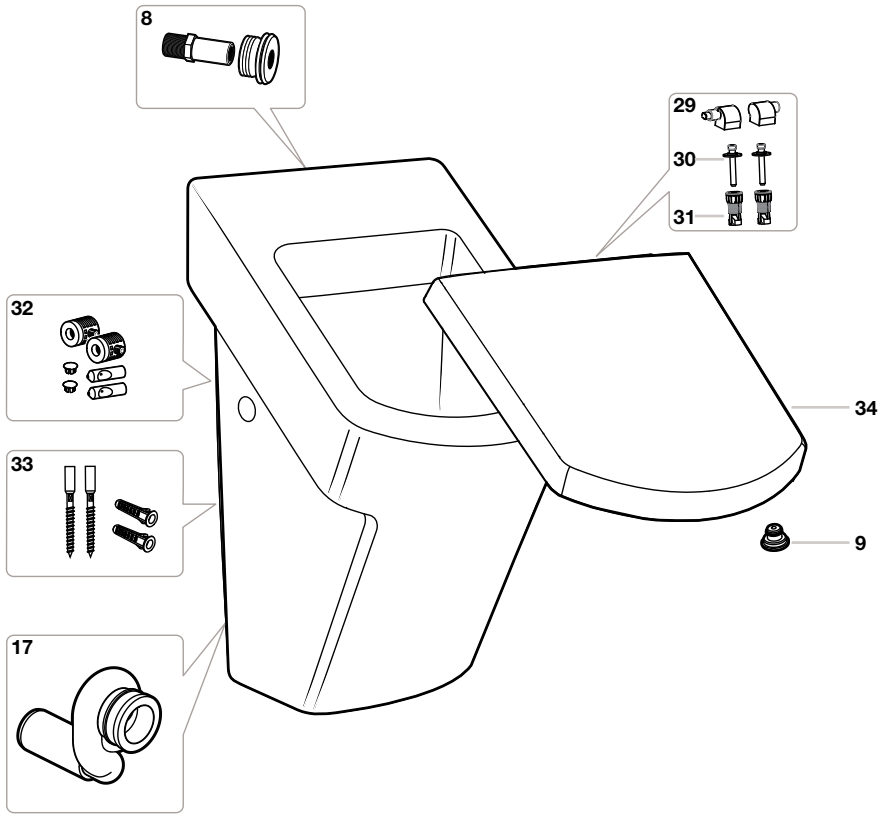


## Hall Waterless

**A353621000**

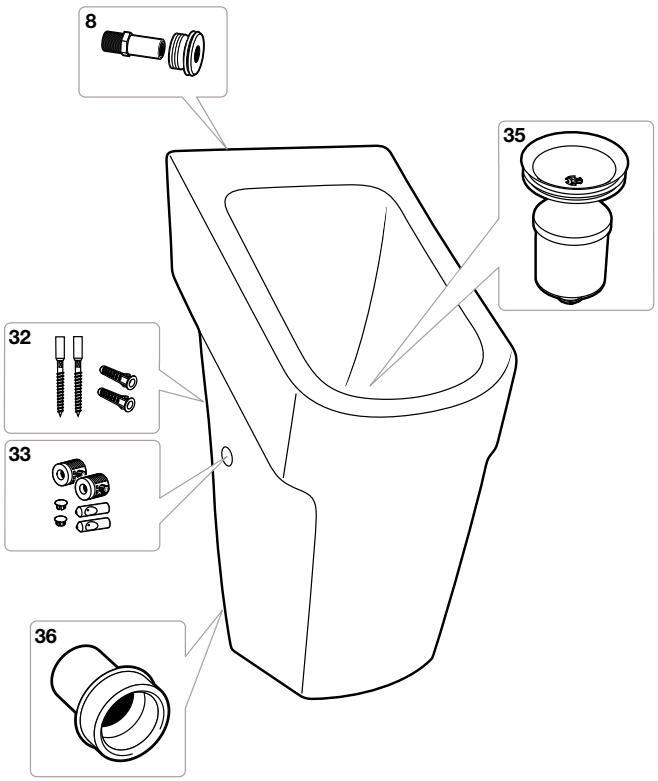


| | | | € |
|---|---|---|---|
| 8 | | **AV0020403R** | 7,11 |
| 9 | 2 un | **AI0009000R** | 1,20 |
| 17 | | **AV0020700R** | 48,90 |
| 29 | | **AI0001700R** | 27,50 |
| 30 | 2 un | **AI0000400R** | 5,02 |
| 31 | 2 un | | |
| 32 | | **AV0017000R** | 87,00 |
| 33 | | **AH0002600R** | 2,81 |
| 34 | | **AV0006700R** | 54,20 |
| 35 | | **AV0017200R** | 177,00 |
| 36 | | **AV0017100R** | 29,60 |

Medidas em mm.

Os preços indicados são unitários e não incluem IVA.
A presente tabela anula as anteriores.

# Chic

## Urinol alimentação posterior

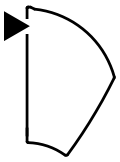

**A35945J**

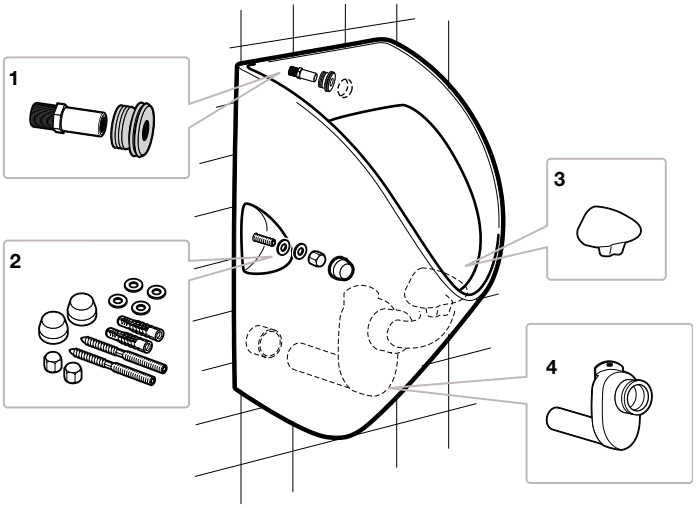


## Urinol alimentação superior

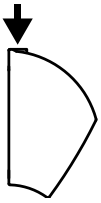

**A35945L**

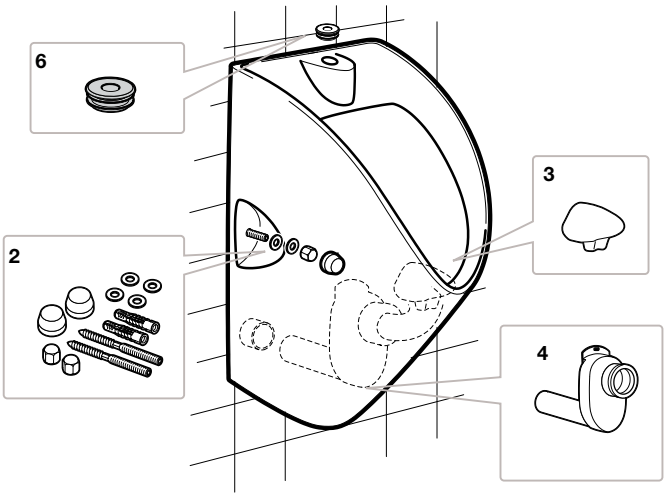


| | | € |
|---|---|---|
| 1 | **AV0020403R** | 7,11 |
| 2 | **AV0029300R** | 26,10 |
| 3 | **AV0029500R** | 17,60 |
| 4 | **AV0029200R** | 34,10 |
| 6 | **AV0016300R** | 1,03 |

* Peças para modelo A35945L anterior a 2015.

Medidas em mm.

Os preços indicados são unitários e não incluem IVA.
A presente tabela anula as anteriores.

# Mural e Urinett

## Mural

**A353330001**

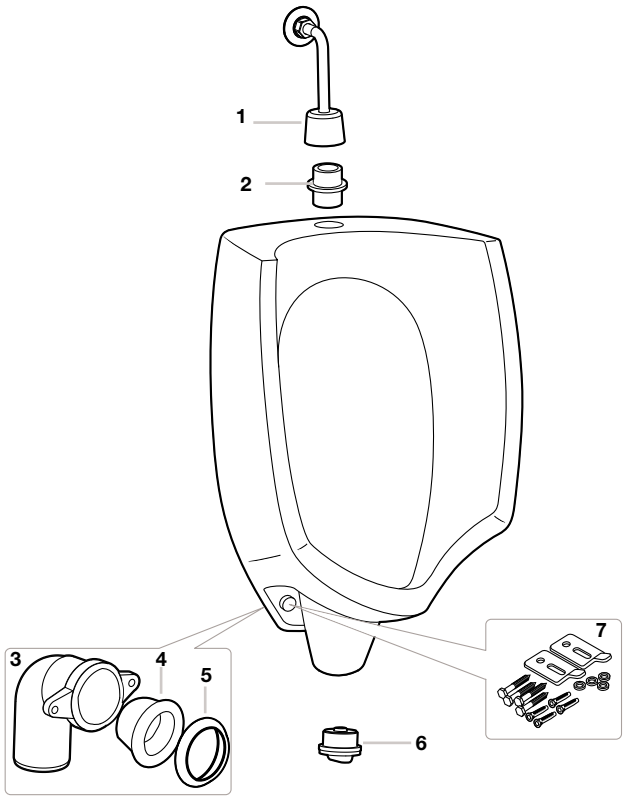


## Urinett

**A359093..5**

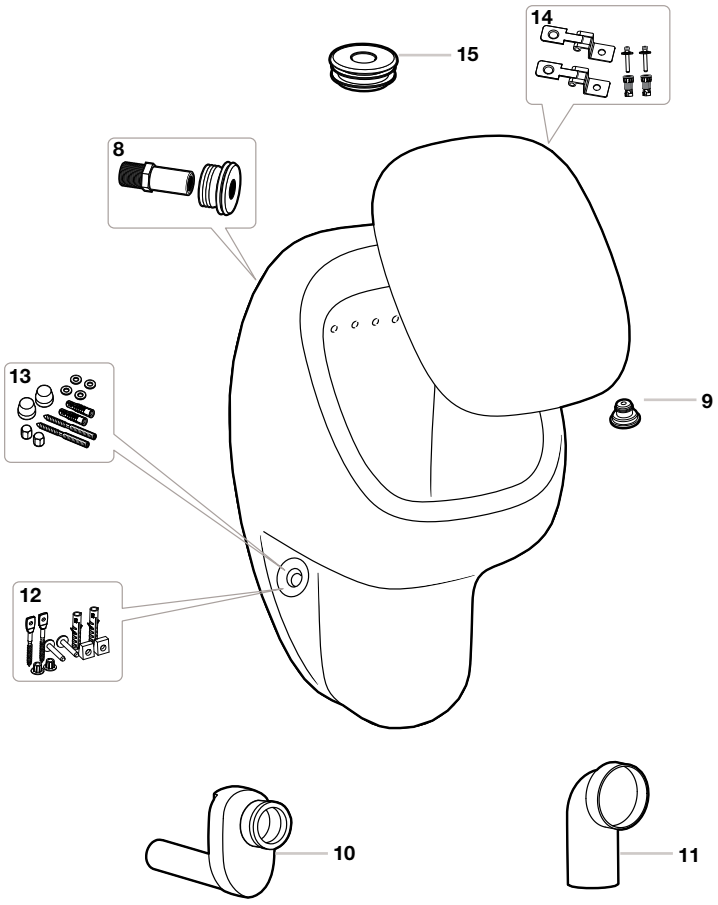


| | | | € |
|---|---|---|---|
| 1 | | **AV0016900R** | 34,90 |
| 2 | | **AV0032300R** | 7,03 |
| 3 | | **AV0015000R** | 54,90 |
| 4 | | **AV0032200R** | 3,31 |
| 5 | | **AH0015900R** | 2,05 |
| 6 | | **AV0016100R** | 2,92 |
| 7 | | **AV0032500R** | 6,44 |
| 8 | | **AV0020403R** | 7,11 |
| 9 | 2 un | **AI0009000R** | 1,20 |
| 10 | | **AV0033000R** | 45,00 |
| 11 | | **AV0033100R** | 6,76 |
| 12 | | **AV0033200R** | 14,50 |
| 13 | | | |
| 14 | | **AI0005300R** | 7,08 |
| 15 | | **AV0016300R** | 1,03 |

Medidas em mm.

Os preços indicados são unitários e não incluem IVA.
A presente tabela anula as anteriores.

# Urito, Mini, Wing e Track

## Urito

**A353315..1**

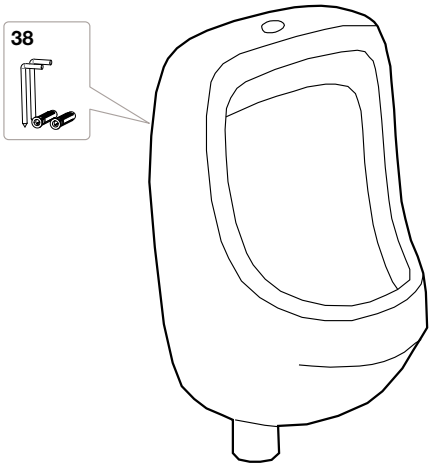


## Mini

**A353145000**

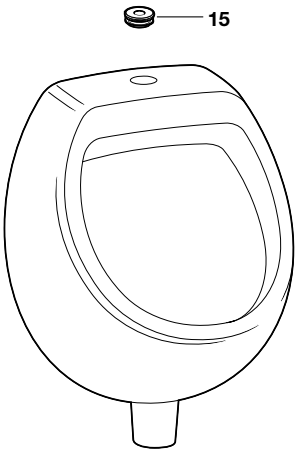


## Wing

**A387090000**

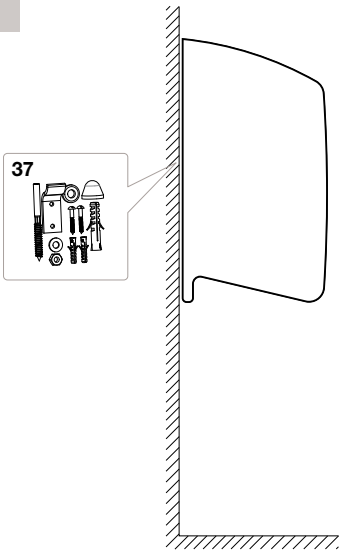


## Track

**AM25015052**

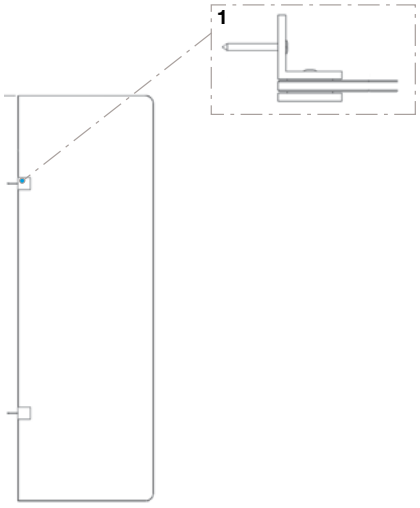


| | | € |
|---|---|---|
| 1 | **AM99379202** | 63,50 |
| 15 | **AV0016300R** | 1,03 |
| 37 | **AV0033400R** | 5,60 |
| 38 | **AV0016600R** | 2,06 |

Medidas em mm.

Os preços indicados são unitários e não incluem IVA.
A presente tabela anula as anteriores.

# Instant

## Misturadora temporizada de bancada para lavatório

**A5A3177C00**
**A5A3377C00 Q = 2L (ECO)**

**A5A4277C00**
**A5A4477C00 Q = 2L (ECO)**
**A5A4577C00**

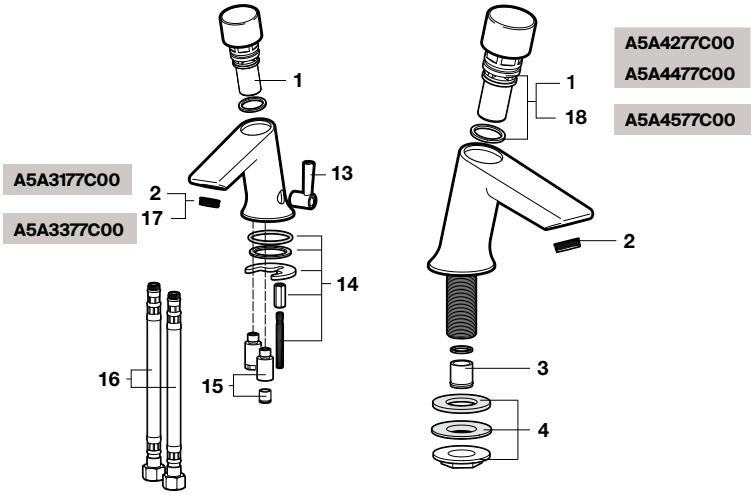


## Torneira temporizada de parede para lavatório

**A5A7877C00 Q=6L**

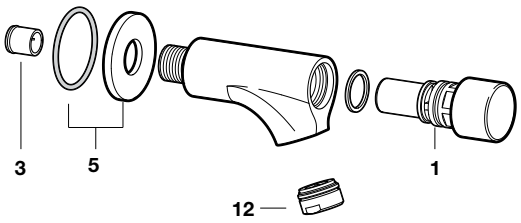


## Torneira temporizada de passagem reta de encastrar para duche

**A5A2677C00**

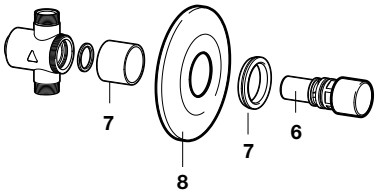


## Torneira de passagem angular exterior para duche

**A5A2777C00**

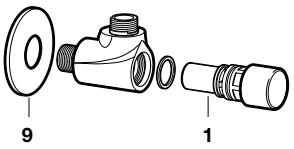


## Torneira temporizada para urinol

**A5A9077C00**

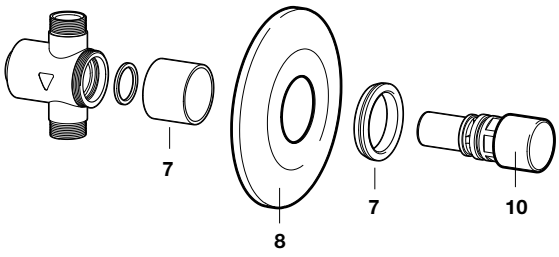


## Torneira temporizada para urinol

**A5A9277C00**

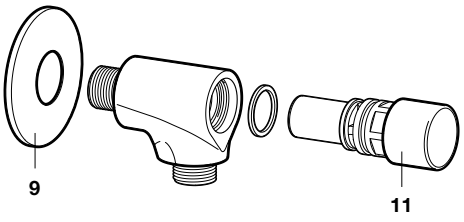


| | | | € |
|---|---|---|---|
| 1 | **AG0101300R** | | 55,60 |
| 2 | **A525003207** | | 5,51 |
| 3 | **AG0101507R** | 6 l/min | 9,19 |
| | **AG0126807R** | 2 l/min | 28,70 |
| 4 | **AG0101603R** | | 13,80 |
| 5 | **AG0101700R** | | 13,80 |
| 6 | **AG0101800R** | | 50,80 |

| | | € |
|---|---|---|
| 7 | **AG0101900R** | 20,30 |
| 8 | **AG0102000R** | 49,10 |
| 9 | **AG0102100R** | 14,60 |
| 10 | **AG0102200R** | 50,80 |
| 11 | **AG0102300R** | 62,60 |
| 12 | **AG0029400R** | 2,64 |
| 13 | **AG0113700R** | 42,80 |

| | | € |
|---|---|---|
| 14 | **AG0113600R** | 10,90 |
| 15 | **AG0113500R** | 67,60 |
| 16 | **A525008009** | 16,80 |
| 17 | **AG0196200R** | 19,70 |
| 18 | **AG0196300R** | 84,80 |

Medidas em mm.

Os preços indicados são unitários e não incluem IVA.
A presente tabela anula as anteriores.

# Instant Care

## Misturadora temporizada de bancada para lavatório

**A5A3277C00**

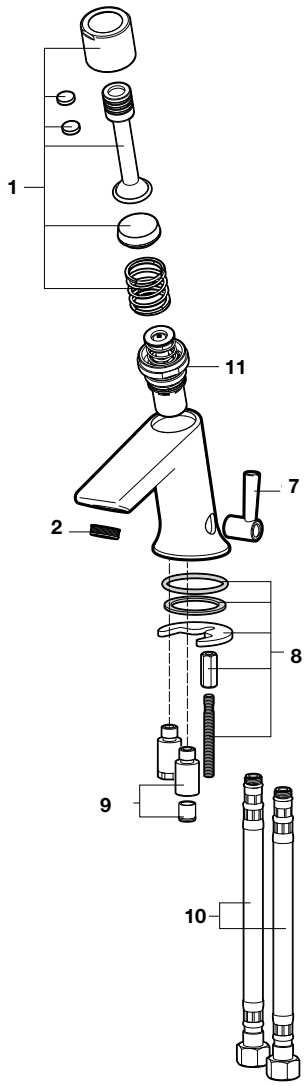


## Torneira temporizada de bancada para lavatório

**A5A4377C00**

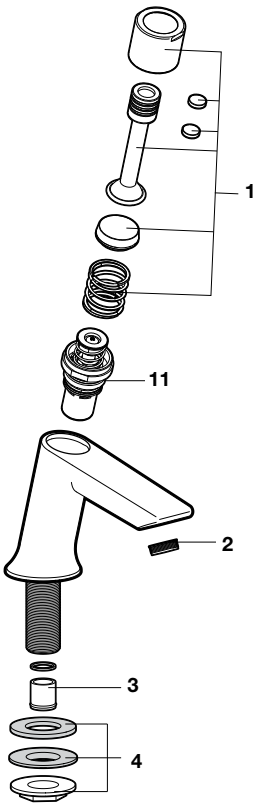


## Torneira temporizada de parede para lavatório

**A5A7977C00**

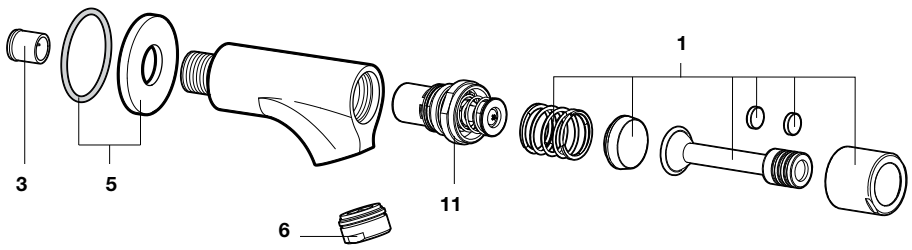


| | | € |
|---|---|---|
| 1 | **AG0126500R** | 95,60 |
| 2 | **A525003207** | 5,51 |
| 3 | **AG0101507R** | 9,19 |

| | | € |
|---|---|---|
| 4 | **AG0101603R** | 13,80 |
| 5 | **AG0101700R** | 13,80 |
| 6 | **AG0029400R** | 2,64 |

| | | € |
|---|---|---|
| 7 | **AG0113700R** | 42,80 |
| 8 | **AG0113600R** | 10,90 |
| 9 | **AG0113500R** | 67,60 |

| | | € |
|---|---|---|
| 10 | **A525008009** | 16,80 |
| 11 | **AG0126607R** | 127,00 |

Medidas em mm.

Os preços indicados são unitários e não incluem IVA.
A presente tabela anula as anteriores.

# Instant Foot

## Torneira de pedal. Uma saída de água

**A505127800**

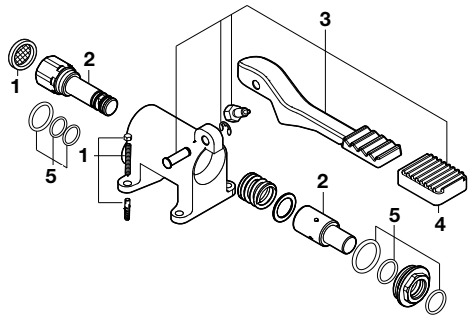


## Torneira de pedal. Uma saída de água

**A505127900**

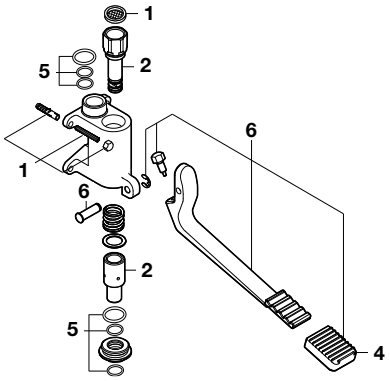


## Misturadora de pedal

**A505128600**

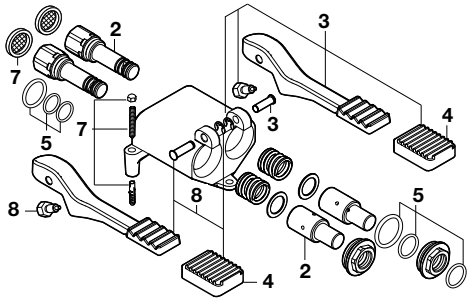


## Misturadora de pedal

**A505128700**

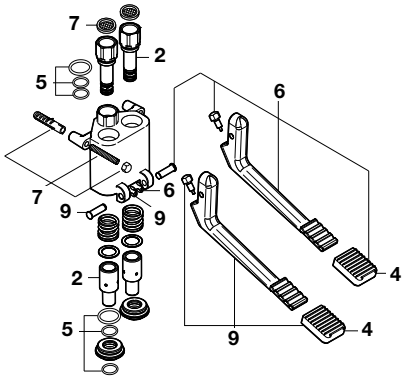


## Misturadora progressiva de pedal

**A505128800**

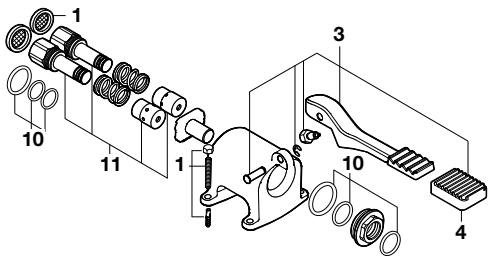


## Misturadora progressiva de pedal

**A505128900**

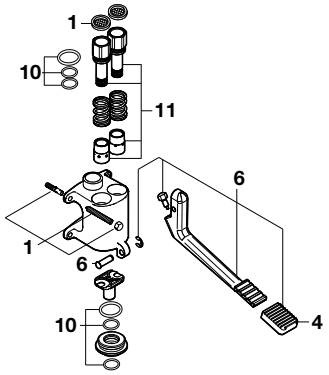


H - Quente
C - Frio

| | | | € |
|---|---|---|---|
| 1 | **AG0150800R** | | 10,90 |
| 2 | **AG0150100R** | C | 51,40 |
| 3 | **AG0150200R** | | 53,20 |
| 4 | **AG0150400R** | | 18,60 |

| | | | € |
|---|---|---|---|
| 5 | **AG0150900R** | | 70,00 |
| 6 | **AG0150600R** | C | 98,70 |
| 7 | **AG0151100R** | | 9,75 |
| 8 | **AG0150300R** | H | 53,20 |

| | | | € |
|---|---|---|---|
| 9 | **AG0150700R** | H | 98,70 |
| 10 | **AG0151000R** | | 98,70 |
| 11 | **AG0150500R** | | 62,20 |

Medidas em mm.

Os preços indicados são unitários e não incluem IVA.
A presente tabela anula as anteriores.

# Instant Pro

## Misturadora para torneira Industrial 1200 mm

**A5A8064C00**

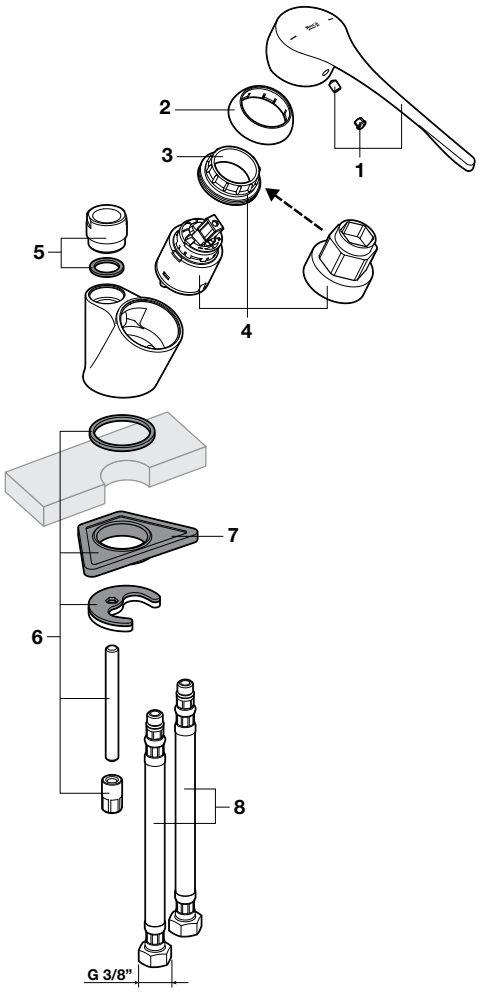


## Cano espiral industrial de 1200 mm

| | |
|---|---|
| **A5A8564C00** | 1 saída |
| **A5A8664C00** | 2 saídas |

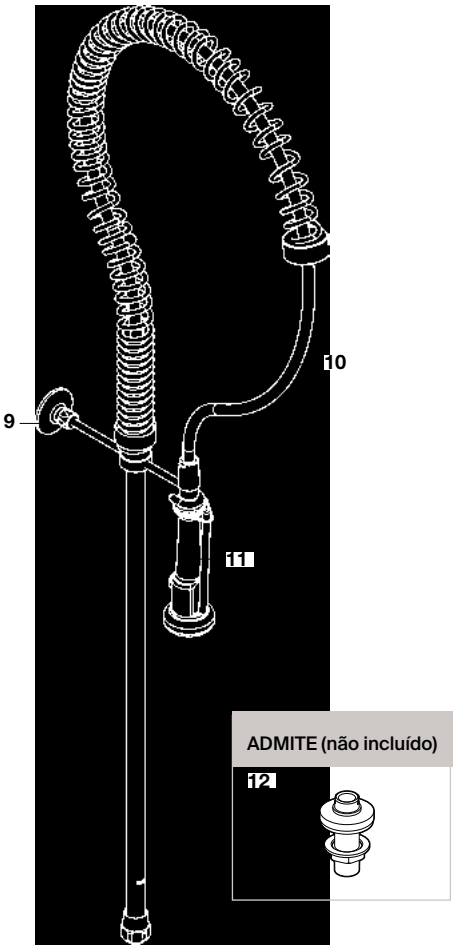


| | | € |
|---|---|---|
| 1 | **A525003000** | 34,80 |
| 2 | **AG0085300R** | 17,30 |
| 3 | **A525023507** | 4,05 |
| 4 | **AG0077807R** | 40,40 |
| 5 | **AG0165100R** | 12,80 |
| 6 | **A525006903** | 8,22 |

| | | € |
|---|---|---|
| 7 | **AG0101207R** | 2,25 |
| 8 | **A525020309** | 14,40 |
| 9 | **AG0165200R** | 71,80 |
| 10 | **AG0165300R** | 61,30 |
| 11 | **AG0165500R** | 320,00 |

**Produto completo compatível:**

| | | € |
|---|---|---|
| 12 | **A5A8764C00** | 172,00 |

Medidas em mm.

Os preços indicados são unitários e não incluem IVA.
A presente tabela anula as anteriores.

# Fluent

## Torneira para lavatório

**A5A3A24..0**

**A5A3B24..0**

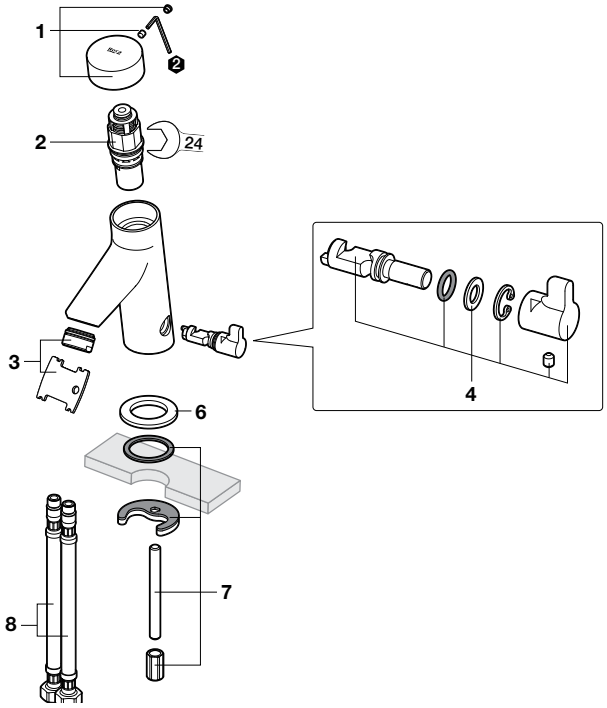


## Torneira para lavatório

**A5A4A24..0**

**A5A4B24..0**

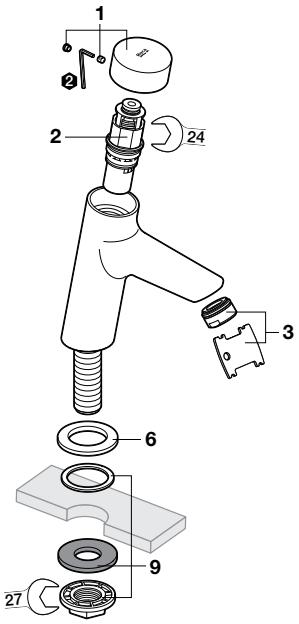


## Torneira para lavatório

**A5A7A24..0**

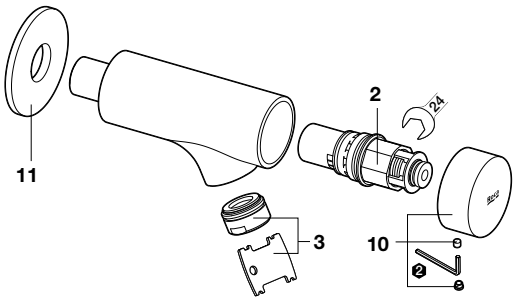


## Torneira para urinol

**A5A9A24..0**

**A5A9C24..0**

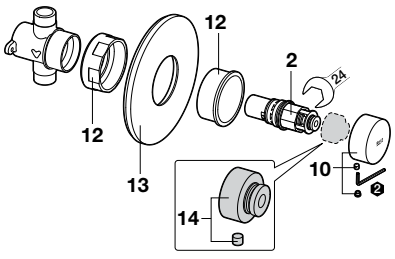


**A5A9B24..0**

**A5A9D24..0**

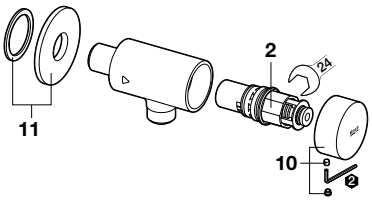


| | | | € |
|---|---|---|---|
| 1 | **AG0196700R** | | 9,34 |
| 2 | **AG0197400R** | | 17,70 |
| 3 | **AG0198500R** | 5l/min | 22,50 |
| | **AG0198600R** | 2l/min | 23,10 |

| | | € |
|---|---|---|
| 4 | **AG0196900R** | 29,90 |
| 6 | **AG0197100R** | 6,32 |
| 7 | **AG0197000R** | 12,10 |
| 8 | **AG0061409R** | 30,50 |

| | | € |
|---|---|---|
| 9 | **AG0171900R** | 7,39 |
| 10 | **AG0197200R** | 9,34 |
| 11 | **AG0197300R** | 17,60 |
| 12 | **AG0197800R** | 36,90 |

| | | € |
|---|---|---|
| 13 | **AG0197700R** | 36,40 |
| 14 | **AG0197900R** | 9,61 |

Medidas em mm.

Os preços indicados são unitários e não incluem IVA.
A presente tabela anula as anteriores.

# Sprint-N

## Torneira temporizada para lavatório

**A5A3124C00**

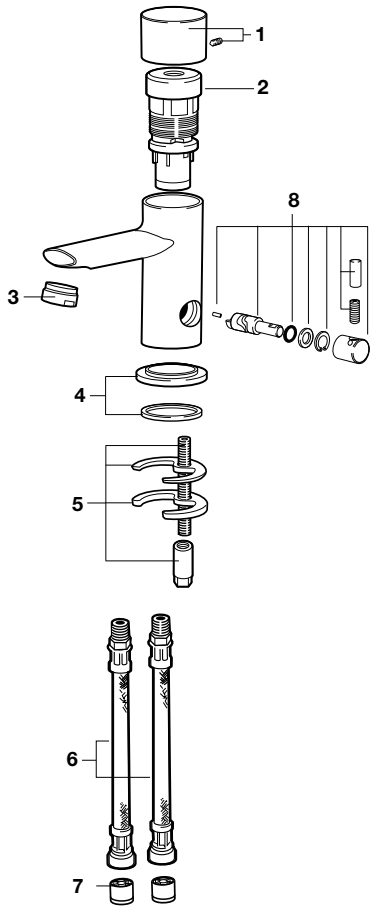


## Torneira temporizada para lavatório

**A5A4224C00**

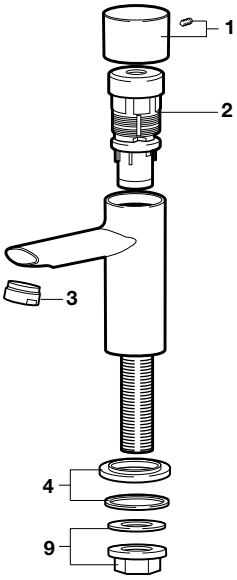


**A5A7824C00**

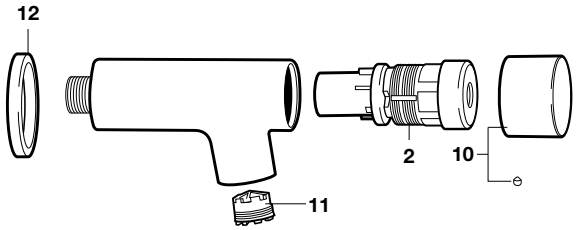


## Torneira temporizada angular para duche

**A5A2724C00**

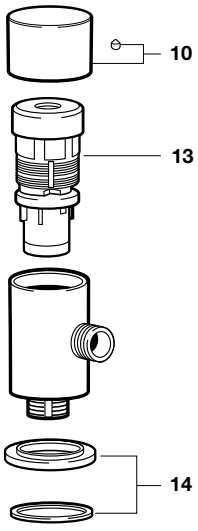


## Torneira temporizada de encastrar para duche

**A5A2624C00**

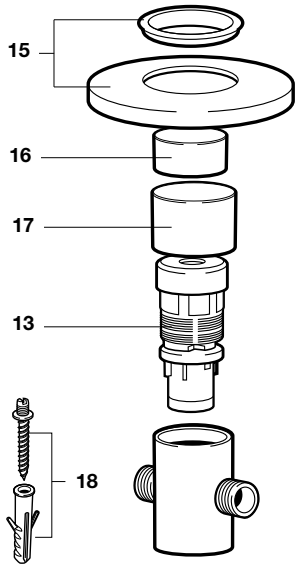


| | | € |
|---|---|---|
| 1 | **AG0069600R** | 30,40 |
| 2 | **AG0069703R** | 38,00 |
| 3 | **A525002900** | 8,71 |
| 4 | **AG0069900R** | 19,70 |

| | | € |
|---|---|---|
| 5 | **AG0069803R** | 11,50 |
| 6 | **AG0070109R** | 20,70 |
| 7 | **AG0070207R** | 7,36 |
| 8 | **AG0070000R** | 21,20 |

| | | € |
|---|---|---|
| 9 | **AG0070307R** | 1,25 |
| 10 | **AG0071100R** | 45,80 |
| 11 | **A525003907** | 21,90 |
| 12 | **AG0070400R** | 17,90 |

| | | € |
|---|---|---|
| 13 | **AG0070503R** | 31,00 |
| 14 | **AG0070600R** | 17,60 |
| 15 | **AG0070900R** | 15,80 |
| 16 | **AG0070700R** | 17,70 |

| | | € |
|---|---|---|
| 17 | **AG0070800R** | 18,60 |
| 18 | **AG0071003R** | 3,14 |

Medidas em mm.

Os preços indicados são unitários e não incluem IVA.
A presente tabela anula as anteriores.

# Sprint-N

## Torneira temporizada para urinol

**A5A9124C00**

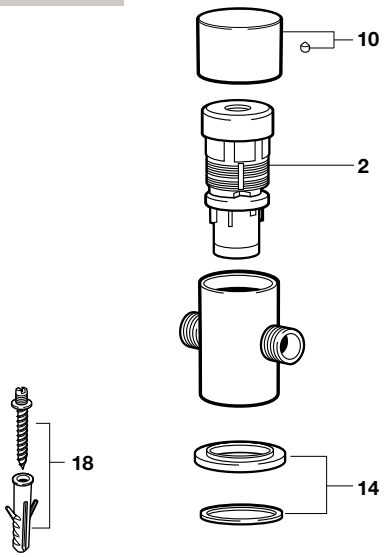


## Torneira temporizada angular para urinol

**A5A9224C00**

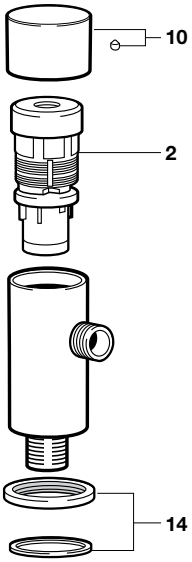


## Torneira temporizada de encastrar para urinol

**A5A9024C00**

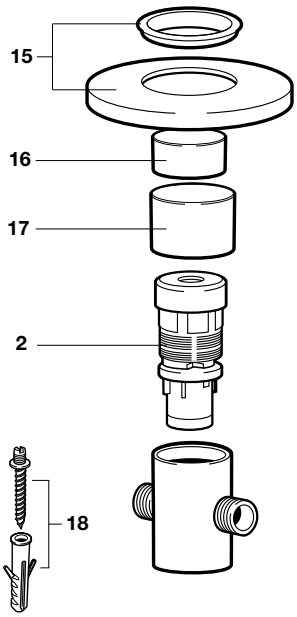


| | | € |
|---|---|---|
| 1 | **AG0069600R** | 30,40 |
| 2 | **AG0069703R** | 38,00 |
| 3 | **A525002900** | 8,71 |
| 4 | **AG0069900R** | 19,70 |

| | | € |
|---|---|---|
| 5 | **AG0069803R** | 11,50 |
| 6 | **AG0070109R** | 20,70 |
| 7 | **AG0070207R** | 7,36 |
| 8 | **AG0070000R** | 21,20 |

| | | € |
|---|---|---|
| 9 | **AG0070307R** | 1,25 |
| 10 | **AG0071100R** | 45,80 |
| 11 | **A525003907** | 21,90 |
| 12 | **AG0070400R** | 17,90 |

| | | € |
|---|---|---|
| 13 | **AG0070503R** | 31,00 |
| 14 | **AG0070600R** | 17,60 |
| 15 | **AG0070900R** | 15,80 |
| 16 | **AG0070700R** | 17,70 |

| | | € |
|---|---|---|
| 17 | **AG0070800R** | 18,60 |
| 18 | **AG0071003R** | 3,14 |

Medidas em mm.

Os preços indicados são unitários e não incluem IVA.
A presente tabela anula as anteriores.

# Sprint

## Torneira temporizada para duche

**A5A2517C00**

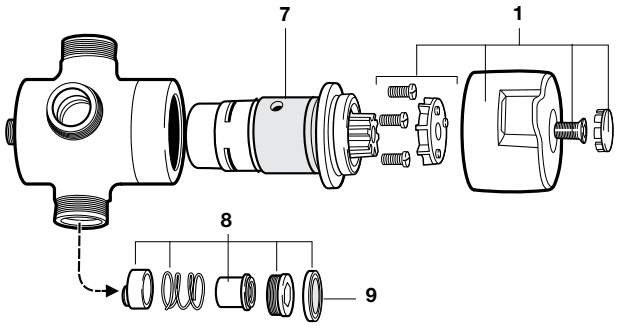


**A5A2117C00**

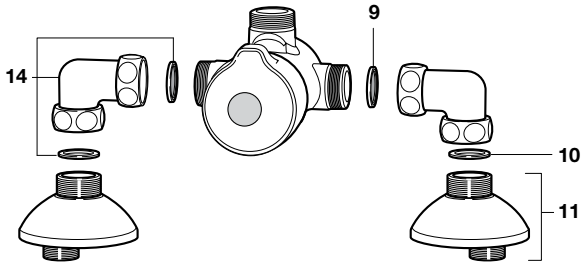


## Torneira temporizada para lavatório

**A5A3217C00**

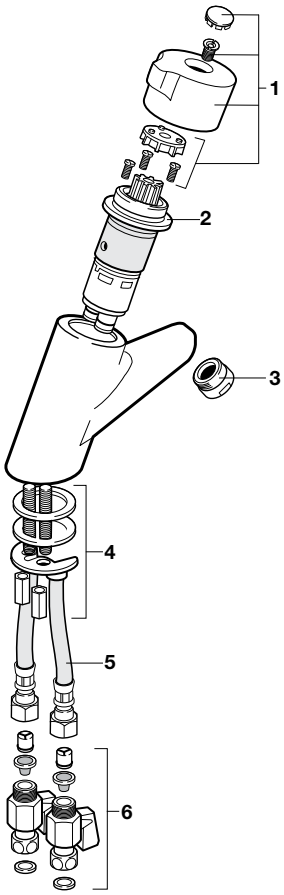


| | | € |
|---|---|---|
| 1 | **AG0000600R** | 109,00 |
| 2 | **AG0033803R** | 167,00 |
| 3 | **A525002900** | 8,71 |

| | | € |
|---|---|---|
| 4 | **AG0035403R** | 5,18 |
| 5 | **AG0046909R** | 46,90 |
| 6 | **AG0056003R** | 29,00 |

| | | € |
|---|---|---|
| 7 | **AG0055907R** | 167,00 |
| 8 | **AG0069007R** | 25,70 |
| 9 | **AG0069103R** | 6,46 |

| | | € |
|---|---|---|
| 10 | **AG0069307R** | 1,95 |
| 11 | **AG0069200R** | 33,60 |
| 14 | **AG0071900R** | 110,00 |

Medidas em mm.

Os preços indicados são unitários e não incluem IVA.
A presente tabela anula as anteriores.

# Avant

## Misturadora de bancada para lavatório

**A5A3179C00**

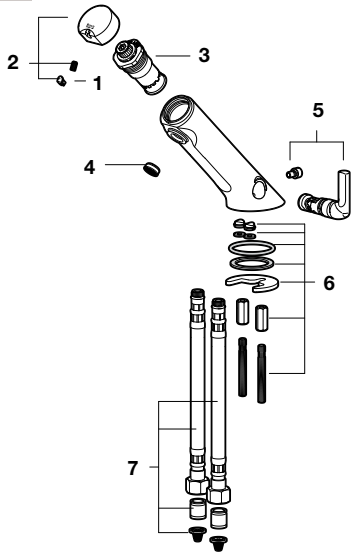


## Torneira de bancada para lavatório

**A5A4279C00**

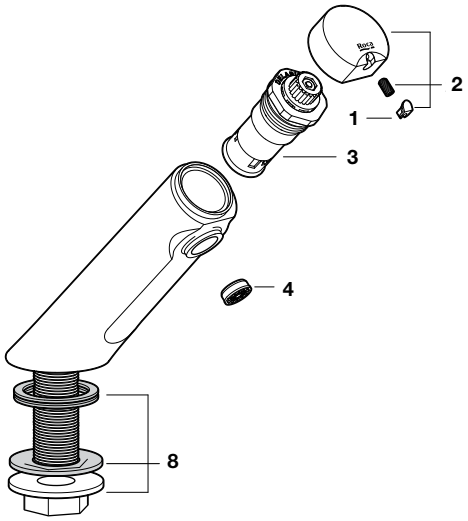


## Misturadora de bancada para lavatório

**A5A3279C00**

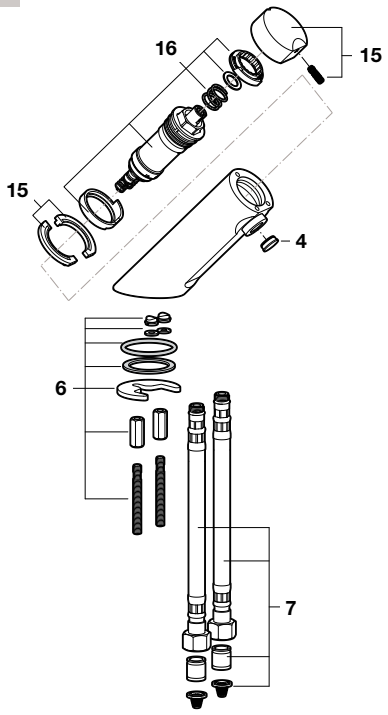


| | | € |
|---|---|---|
| 1 | **AG0097107R** | 5,39 |
| 2 | **AG0097200R** | 34,70 |
| 3 | **AG0097303R** | 71,50 |
| 4 | **AG0097407R** | 5,93 |

| | | € |
|---|---|---|
| 5 | **AG0097500R** | 46,60 |
| 6 | **AG0097603R** | 17,70 |
| 7 | **AG0097709R** | 45,00 |
| 8 | **AG0097807R** | 7,42 |

| | | € |
|---|---|---|
| 9 | **AG0097900R** | 14,60 |
| 10 | **AG0098007R** | 4,47 |
| 11 | **AG0098100R** | 34,70 |
| 12 | **AG0098200R** | 11,90 |

| | | € |
|---|---|---|
| 13 | **AG0098300R** | 59,30 |
| 14 | **AG0100303R** | 64,00 |
| 15 | **AG0127300R** | 139,00 |
| 16 | **AG0127403R** | 249,00 |

| | | € |
|---|---|---|
| 17 | **AG0127807R** | 52,00 |
| 18 | **AG0127600R** | 64,70 |
| 19 | **AG0127703R** | 115,00 |

Medidas em mm.

Os preços indicados são unitários e não incluem IVA.
A presente tabela anula as anteriores.

# Avant

## Torneira de parede para lavatório

**A5A7879C00**

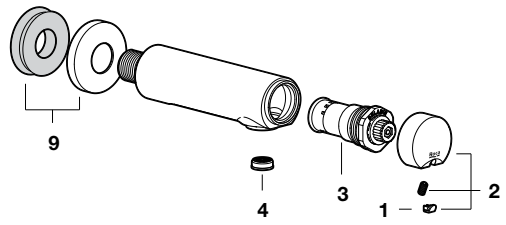


## Torneira de parede para lavatório 190mm

**A5A7979C00**

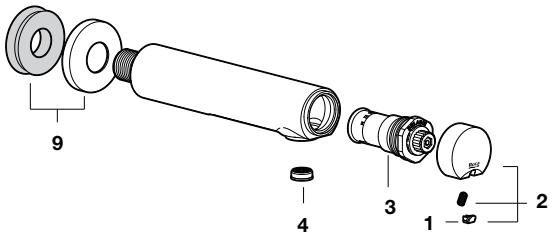


## Torneira de encastrar para urinol

**A5A9079C00**

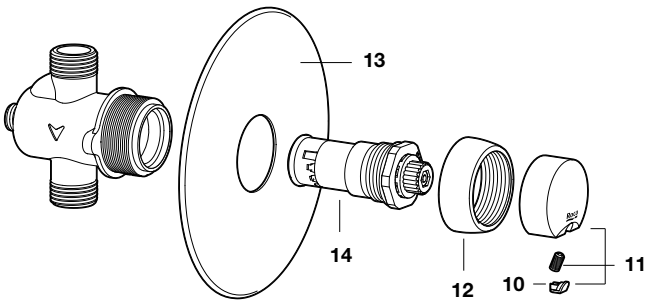


## Torneira exterior para urinol

**A5A9279C00**

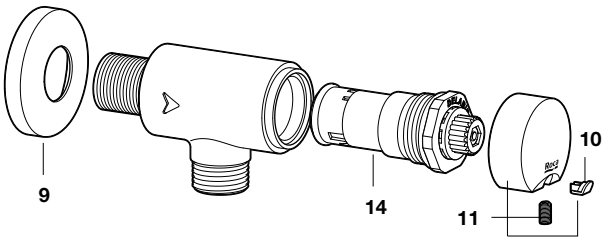


## Torneira termostática micro-T pré-mistura

**A5A0179C00**

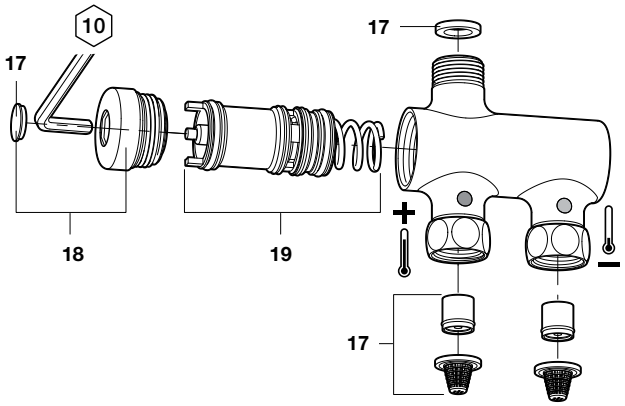


## Torneira termostática micro-T

**A5A0279C00**

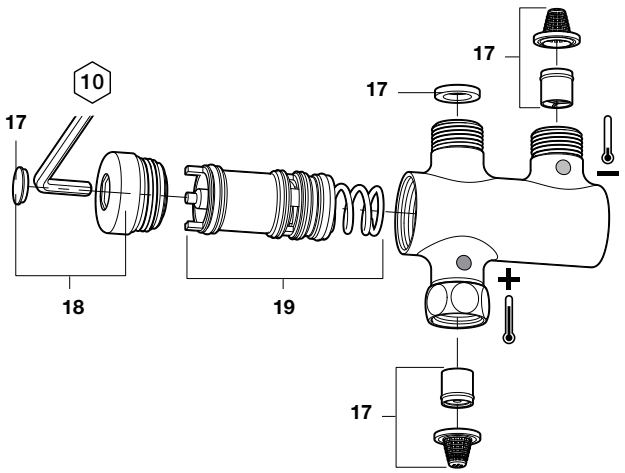


| | | € |
|---|---|---|
| 1 | **AG0097107R** | 5,39 |
| 2 | **AG0097200R** | 34,70 |
| 3 | **AG0097303R** | 71,50 |
| 4 | **AG0097407R** | 5,93 |

| | | € |
|---|---|---|
| 5 | **AG0097500R** | 46,60 |
| 6 | **AG0097603R** | 17,70 |
| 7 | **AG0097709R** | 45,00 |
| 8 | **AG0097807R** | 7,42 |

| | | € |
|---|---|---|
| 9 | **AG0097900R** | 14,60 |
| 10 | **AG0098007R** | 4,47 |
| 11 | **AG0098100R** | 34,70 |
| 12 | **AG0098200R** | 11,90 |

| | | € |
|---|---|---|
| 13 | **AG0098300R** | 59,30 |
| 14 | **AG0100303R** | 64,00 |
| 15 | **AG0127300R** | 139,00 |
| 16 | **AG0127403R** | 249,00 |

| | | € |
|---|---|---|
| 17 | **AG0127807R** | 52,00 |
| 18 | **AG0127600R** | 64,70 |
| 19 | **AG0127703R** | 115,00 |

Medidas em mm.

Os preços indicados são unitários e não incluem IVA.
A presente tabela anula as anteriores.

# Avant

## Misturadora temporizada termostática de encastrar para banho ou duche

**A5A0679C00**

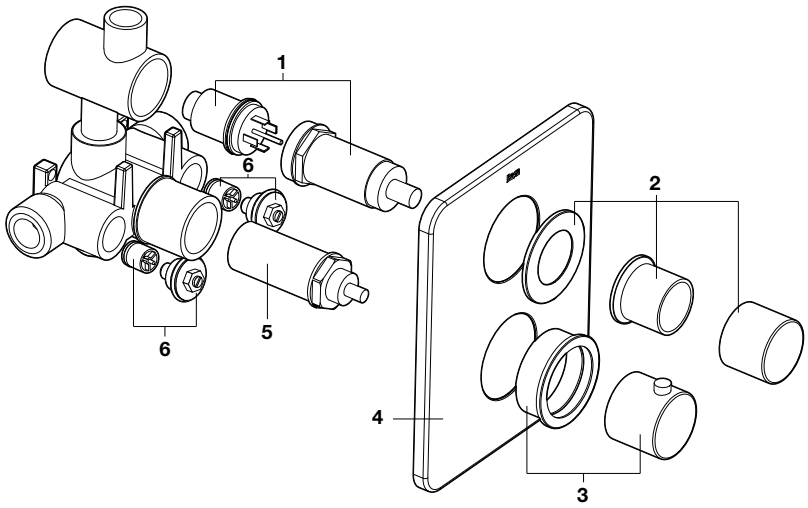


## Misturadora temporizada de embutir para duche

**A5A2217C00**

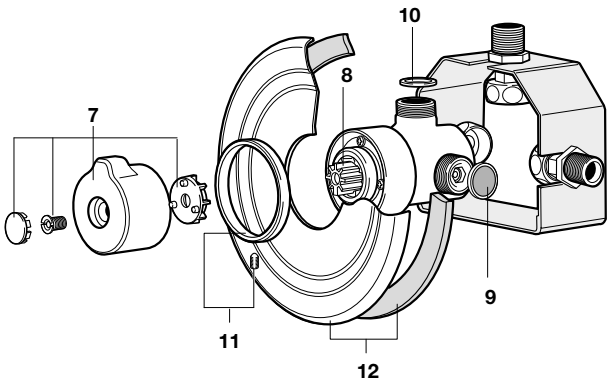


| | | € |
|---|---|---|
| 1 | **AG0149100R** | 364,00 |
| 2 | **AG0149300R** | 82,40 |
| 3 | **AG0149400R** | 167,00 |
| 4 | **AG0149200R** | 94,60 |

| | | € |
|---|---|---|
| 5 | **AG0149500R** | 218,00 |
| 6 | **AG0149600R** | 261,00 |
| 7 | **AG0000600R** | 109,00 |
| 8 | **AG0055907R** | 167,00 |

| | | € |
|---|---|---|
| 9 | **AG0069103R** | 6,46 |
| 10 | **AG0069307R** | 1,95 |
| 11 | **AG0069400R** | 31,50 |
| 12 | **AG0069500R** | 93,80 |

Medidas em mm.

Os preços indicados são unitários e não incluem IVA.
A presente tabela anula as anteriores.

# Outras séries de torneiras temporizadas

| | | € |
|---|---|---|
| **A502850503** | Anel pulsador a compres sprint | 5,95 |
| **A504111300** | Manípulo acionamento neo-aquamix | 167,00 |
| **A505119700** | Válvula antirret neo-aquamix | 119,00 |
| **A505720400** | Manípulo regulação mist sprint | 16,80 |
| **A505908607** | Mecanismo botão urin sprint | 33,50 |
| **A505908707** | Mecanismo botão lv sprint | 33,50 |
| **A505908807** | Mecanismo botão dc sprint | 33,50 |
| **A5R2817C01** | Botão sprint plus | 182,00 |
| **A5R2817C02** | Válvula completa sprint plus | 248,00 |
| **A5R2817C03** | Anti-retorno print plus | 61,20 |

| | | € |
|---|---|---|
| **A5R2817C04** | Ligação à parede sprint plus | 204,00 |
| **A5R2817C05** | Kit parafusos e juntas sprint plus | 70,40 |
| **A5R3117C01** | Jogo fixação sprint / plus | 21,50 |
| **AG0084603R** | Kit complementos cartucho sprint | 64,90 |
| **AG0098300R** | Espelho para torneira de encastrar sprint | 59,30 |
| **AG0100200R** | Kit anti-retorno e filtro sprint (2u) | 23,00 |
| **AG0100900R** | Kit pulsador sprint plus de encastrar | 263,00 |
| **AG0101000R** | Kit embelezador sprint plus de encastrar | 276,00 |
| **AG0101100R** | Kit pulsador sprint (5a9017) | 139,00 |

Medidas em mm.

Os preços indicados são unitários e não incluem IVA.
A presente tabela anula as anteriores.

# Fluxómetro Gem

## Fluxómetro exterior para sanita

**A526900610**

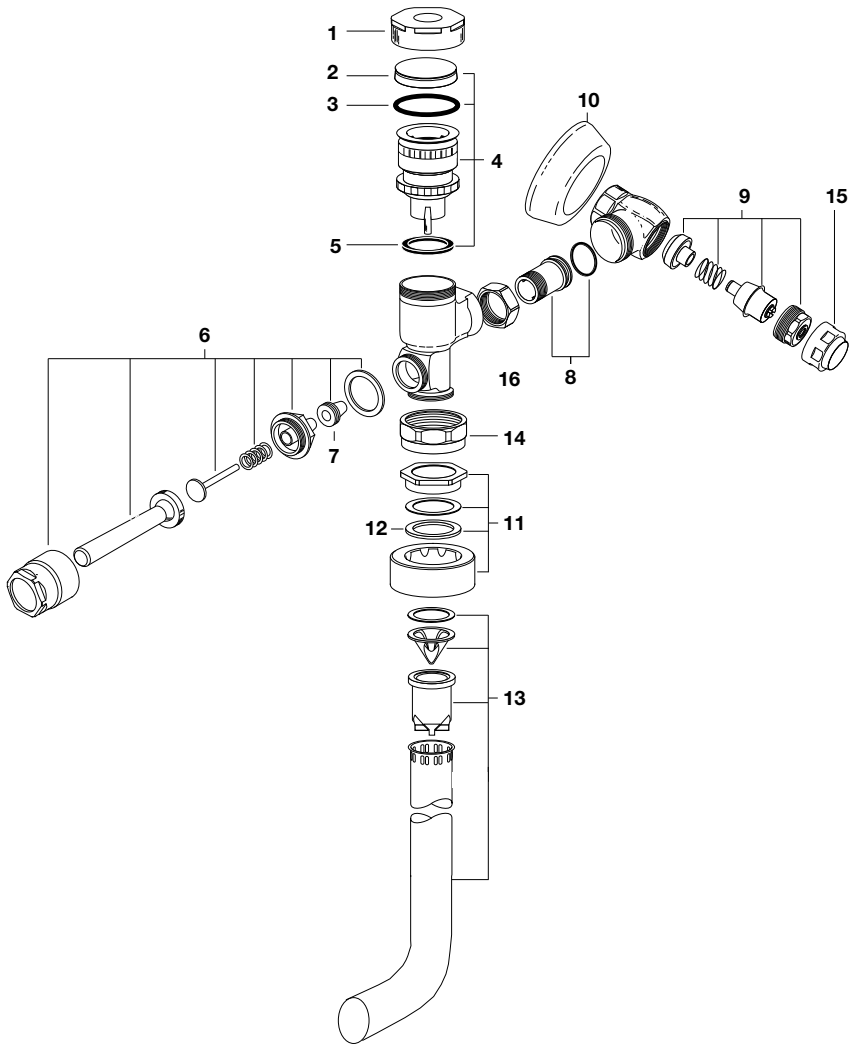


| | | € |
|---|---|---|
| 1 | **AG0081400R** | 66,80 |
| 2 | **AG0093807R** | 30,80 |
| 3 | **AG0093907R** | 47,30 |
| 5 | | |
| 7 | | |
| 12 | | |
| 4 | **AG0093707R** | 147,00 |
| 6 | **AG0058100R** | 94,30 |

| | | € |
|---|---|---|
| 8 | **AG0094200R** | 47,30 |
| 9 | **AG0094603R** | 142,00 |
| 10 | **AG0112900R** | 12,80 |
| 11 | **AG0094703R** | 77,30 |
| 13 | **AG0113000R** | 117,00 |
| 14 | **AG0094400R** | 34,70 |
| 15 | **AG0113100R** | 46,00 |
| 16 | **AG0219800R** | 25,90 |

Medidas em mm.

Os preços indicados são unitários e não incluem IVA.
A presente tabela anula as anteriores.

# Aqualine Basic

## Fluxómetro de 3/4” para sanita

**A5A9477C00**

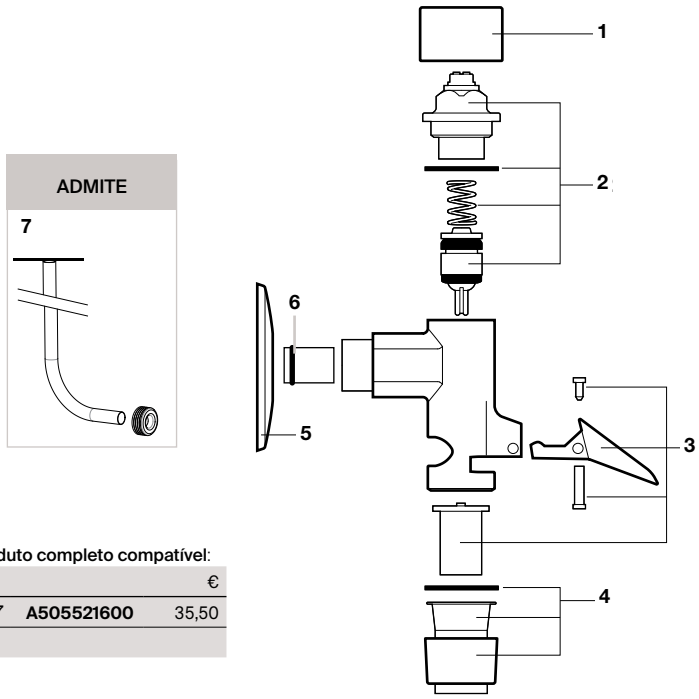


| | | € |
|---|---|---|
| 1 | **AG0115200R** | 33,30 |
| 2 | **AG0115303R** | 84,80 |
| 3 | **AG0115400R** | 50,80 |

| | | € |
|---|---|---|
| 4 | **AG0115500R** | 23,30 |
| 5 | **AG0115900R** | 6,06 |
| 6 | **AG0119407R** | 27,60 |

**Produto completo compatível:**

| | | € |
|---|---|---|
| 7 | **A505521600** | 35,50 |

# Aqualine Plus

## Fluxómetro de 3/4” para sanita

**A5A9577C00**

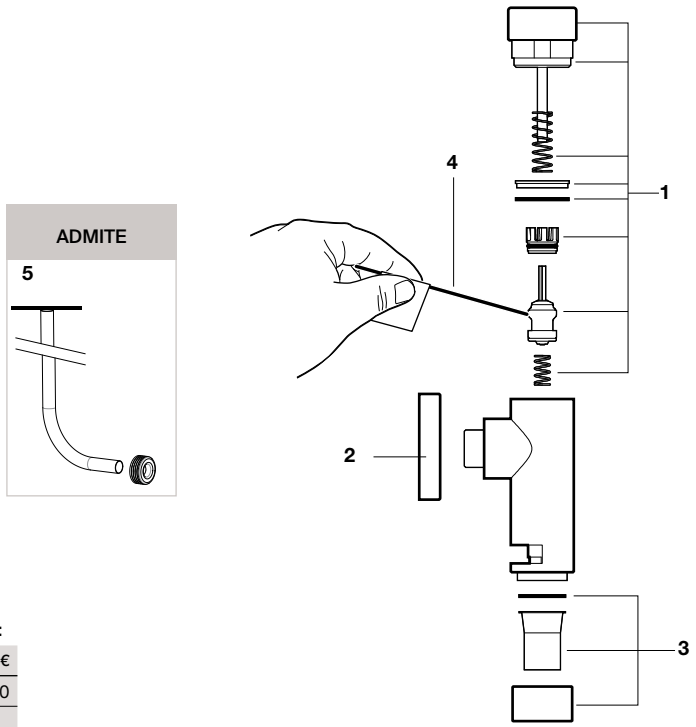


| | | € |
|---|---|---|
| 1 | **AG0117700R** | 283,00 |
| 2 | **AG0117800R** | 42,80 |
| 3 | **AG0117900R** | 68,80 |
| 4 | **AG0140600R** | 13,70 |

**Produto completo compatível:**

| | | € |
|---|---|---|
| 5 | **A505521600** | 35,50 |

Medidas em mm.

Os preços indicados são unitários e não incluem IVA.
A presente tabela anula as anteriores.

# Aqualine

## Fluxómetro exterior para urinol 1/2”

**A506902010**

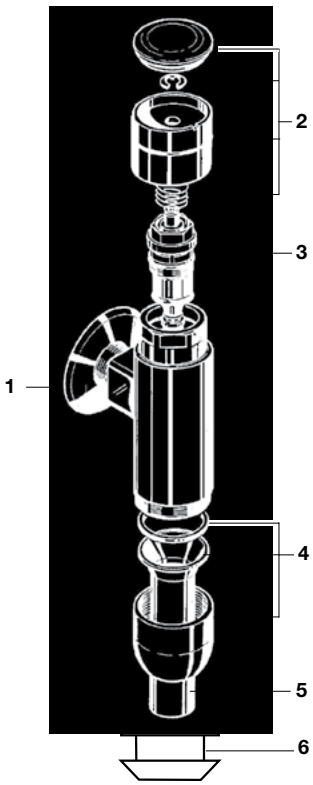


| | | € | | | € |
|---|---|---|---|---|---|
| 1 | **AG0104500R** | 4,76 | 4 | **AG0104900R** | 44,60 |
| 2 | **AG0104600R** | 62,20 | 5 | **AG0104800R** | 61,40 |
| 3 | **AG0104700R** | 194,00 | 6 | **AG0105000R** | 15,40 |

## Fluxómetro exterior para sanita 3/4”

**A506902110**

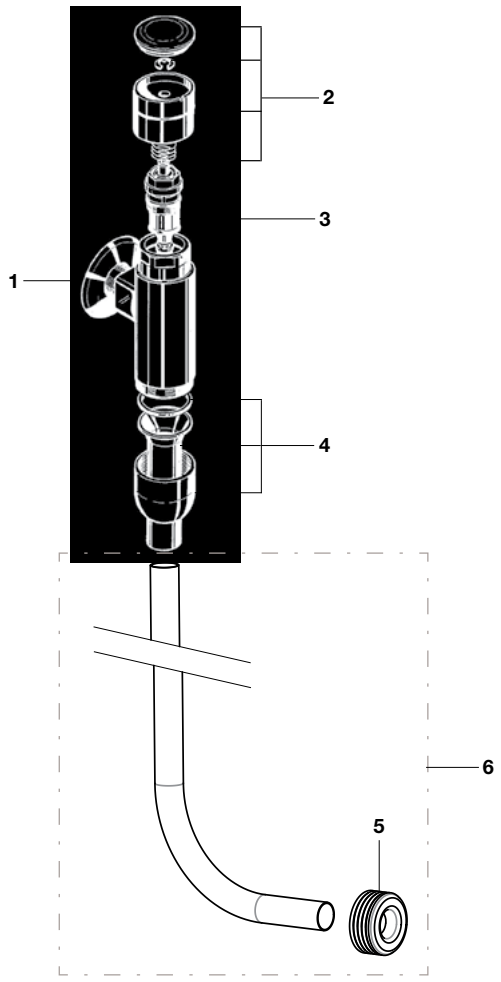


| | | € | | | € |
|---|---|---|---|---|---|
| 1 | **AG0133200R** | 24,60 | 4 | **AG0133400R** | 98,50 |
| 2 | **AG0133300R** | 95,30 | 5 | **AG0133500R** | 10,20 |
| 3 | **AG0068403R** | 166,00 | | | |

**Produto completo compatível:**

| | | € |
|---|---|---|
| 6 | **A505521600** | 35,50 |

Medidas em mm.

Os preços indicados são unitários e não incluem IVA.
A presente tabela anula as anteriores.

# Aqualine de encastrar

## Descarga de 6 litros

**A5A9677C00**

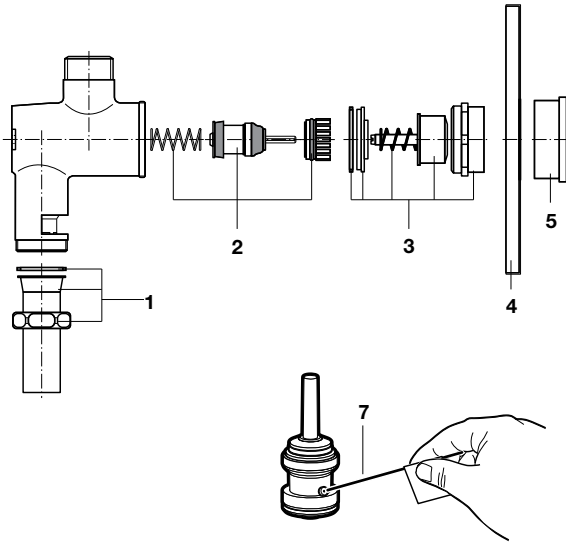


**Em caso de descarga muito elevada limpar a boquilha com agulha própria.**

## De descarga dupla 6/3 litros

**A5A9777C00**

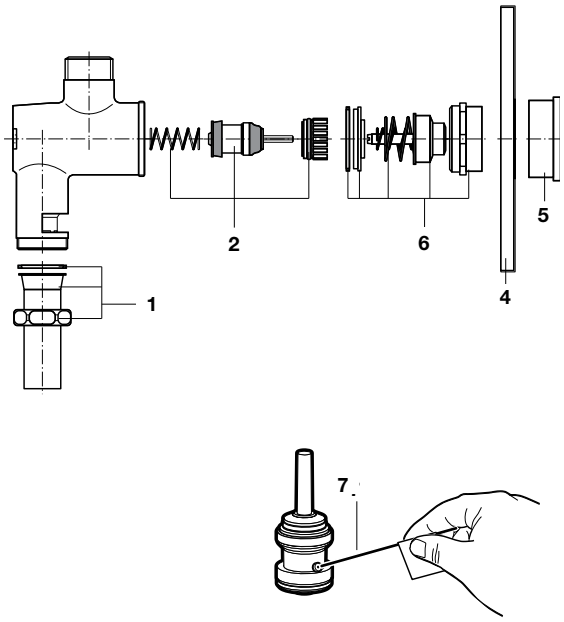


**Em caso de descarga muito elevada limpar a boquilha com agulha própria.**

| | | € |
|---|---|---|
| 1 | **AG0151700R** | 30,50 |
| 2 | **AG0151800R** | 50,10 |
| 3 | **AG0152100R** | 34,40 |
| 4 | **AG0152200R** | 82,30 |

| | | € |
|---|---|---|
| 5 | **AG0152300R** | 20,70 |
| 6 | **AG0152400R** | 69,50 |
| 7 | **AG0140600R** | 13,70 |

Medidas em mm.

Os preços indicados são unitários e não incluem IVA.
A presente tabela anula as anteriores.

# Aqualine Confort

## Fluxómetro de 1/2” para urinol / Urinal 1/2” fluxor

**A5A9177C00**

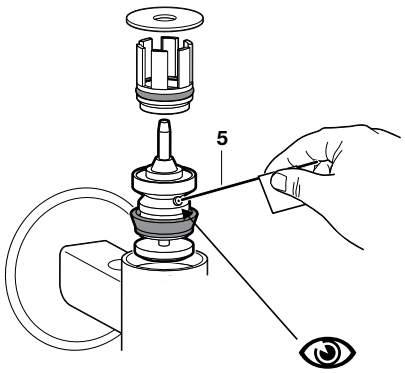


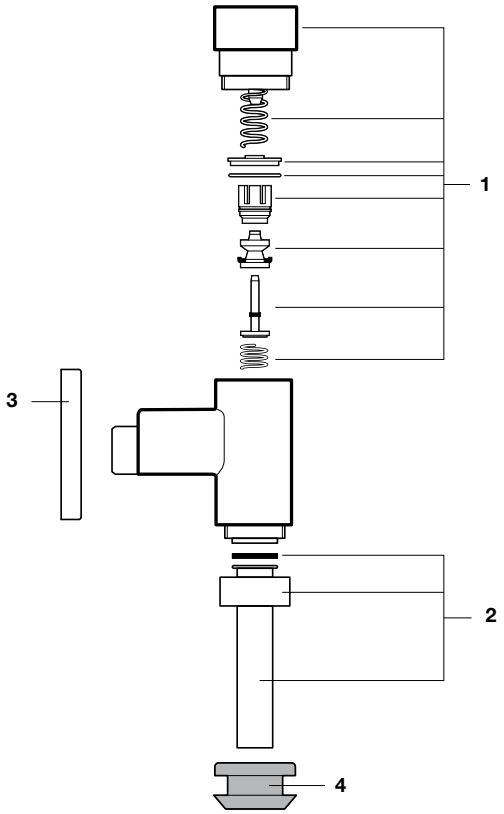


| | € |
|---|---|
| 1 **AG0114800R** | 123,00 |
| 2 **AG0115600R** | 34,50 |
| 3 **AG0115700R** | 7,55 |

| | € |
|---|---|
| 4 **AG0115800R** | 10,00 |
| 5 **AG0140600R** | 13,70 |

Medidas em mm.

Os preços indicados são unitários e não incluem IVA.
A presente tabela anula as anteriores.

# Fluxómetros de encastrar

## Fluxómetro de encastrar 3/4” para sanita dupla descarga 3/6L

**A5A9779C00**



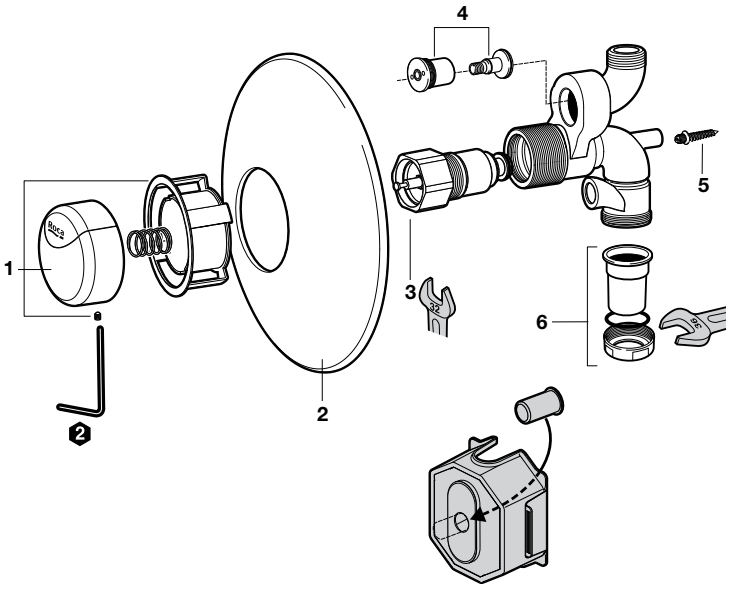


| | | € |
|---|---|---|
| 1 | **AG0084700R** | 119,00 |
| 2 | **AG0084800R** | 93,40 |
| 3 | **AG0084903R** | 189,00 |

| | | € |
|---|---|---|
| 4 | **AG0081103R** | 11,00 |
| 5 | **AG0104900R** | 44,60 |
| 6 | **AG0081303R** | 35,90 |

## Fluxómetro de encastrar 3/4 para sistemas instalação DUPLO

**A525657200**

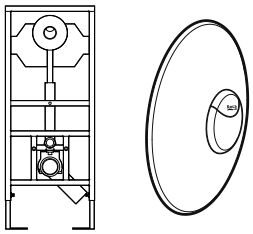

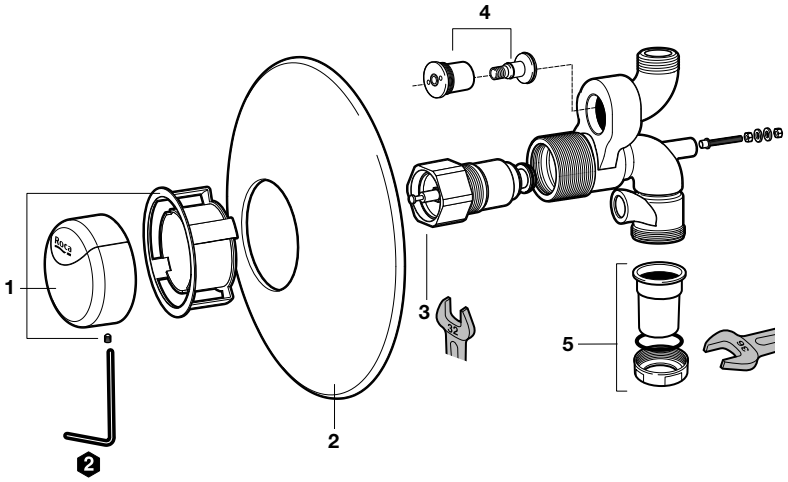


| | | € |
|---|---|---|
| 1 | **AG0084700R** | 119,00 |
| 2 | **AG0084800R** | 93,40 |
| 3 | **AG0084903R** | 189,00 |

| | | € |
|---|---|---|
| 4 | **AG0081103R** | 11,00 |
| 5 | **AG0081303R** | 35,90 |

## Fluxómetro de encastrar 3/4” descarga simples

| | |
|---|---|
| **A506902710** | para Duplo WC |
| **A506902810** | para sanita |

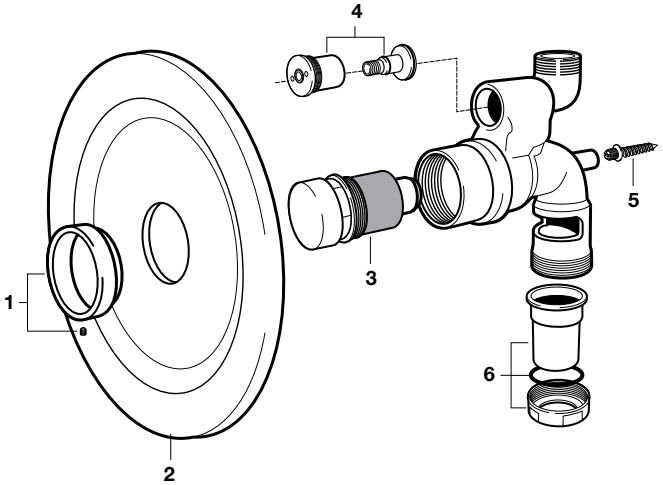


E: De encastrar
D: Duplo

| | | | € |
|---|---|---|---|
| 1 | **AG0080500R** | | 19,50 |
| 2 | **AG0080600R** | | 84,10 |
| 3 | **AG0080700R** | E | 155,00 |
| | **AG0080800R** | D | 215,00 |

| | | | € |
|---|---|---|---|
| 4 | **AG0080903R** | E | 78,80 |
| | **AG0080903R** | D | 78,80 |
| 5 | **AG0081103R** | E | 11,00 |
| | **AG0081203R** | D | 36,70 |
| 6 | **AG0081303R** | | 35,90 |

Medidas em mm.

Os preços indicados são unitários e não incluem IVA.
A presente tabela anula as anteriores.

# Outras séries de fluxómetros

| | | € |
|---|---|---|
| **A501111100** | Suporte c válv fluxómetro 3/4" | 34,50 |
| **A501750900** | Embelezador fluxómetro encastrar | 28,50 |
| **A502621103** | Parafuso válvula fluxómetro aqua | 3,84 |
| **A502750603** | Anilha de segurança | 3,23 |
| **A503353607** | Obturador camara compensação (dn15) | 12,50 |
| **A503355007** | Junta plana 20x23x1 fluxómetro a | 1,92 |
| **A503355707** | Junta plana fluxómetro aqua | 3,19 |
| **A503355807** | Junta fluxómetro aqua | 2,24 |
| **A503357007** | Junta plana mec fluxómetro 16x26x3 | 15,00 |
| **A503520400** | Cabeça pulsadora fluxor sanita | 38,00 |
| **A503680107** | Porca racord fluxómetro aqua | 24,40 |
| **A503810400** | Placa espelho fluxómetro urinol | 24,30 |
| **A503810500** | Placa espelho fluxómetro sanita | 8,99 |
| **A504110503** | Torneira corte fluxómetro encastrar sanita | 329,00 |
| **A504110603** | Corpo compl fluxómetro encastrar urinol | 543,00 |
| **A504112103** | Válvula completa | 180,00 |
| **A504200403** | Ligação entrada água c/racor | 88,30 |
| **A504250407** | Tubos alimentação fluxómetro encast sanita | 6,27 |
| **A504310300** | Assento com torica | 45,30 |

| | | € |
|---|---|---|
| **A504660203** | Agulha regulação fluxómetro aqua | 8,92 |
| **A504810300** | Placa fluxómetro encastrar sanita | 192,00 |
| **A504810400** | Parafusos pl fluxómetro encastrar sanita | 4,65 |
| **A521600100** | Tampão roscado torneira fluxómetro | 60,00 |
| **A522852303** | Anilha mecanismo val fluxo | 9,60 |
| **A522853303** | Anilha de compressão Gem | 9,60 |
| **A523313407** | Válvula torneira corte 1 fluxómetro | 31,80 |
| **A523363507** | Anel tórico ligação fluxómetro | 12,10 |
| **A524311203** | Válvula descarga fluxómetro corona | 36,70 |
| **A525125109** | Mecanismo válvula fluxómetro | 188,00 |
| **A525719100** | Acionamento fluxómetro corona | 151,00 |
| **A525936100** | Válvula anti-retorno fluxómetro | 123,00 |
| **AG0077503R** | Kit válvula fluxómetro encastrar sanita | 292,00 |
| **AG0077600R** | Kit pulsador fluxómetro encastrar sanita | 415,00 |
| **AG0082107R** | Kit memb obtur fluxómetro empdn-20 | 12,90 |
| **AG0099707R** | Kit membrana flx Gem 4 furos (2u) | 36,10 |
| **AG0103607R** | Kit embelezamento fluxómetro aqua | 39,80 |
| **AG0114000R** | Kit piston de regulação aqualine | 64,90 |

# Pia hospitalar

| | | € |
|---|---|---|
| **A526005510** | Grelha em aço inoxidável pia Garda | 99,40 |
| **AV0007200R** | Conjunto de parafusos de fixação Victoria (sanita e bidé) e Garda | 2,70 |

Medidas em mm.

Os preços indicados são unitários e não incluem IVA.
A presente tabela anula as anteriores.

# Lavatórios





| | |
|---|---|
| 155 | **Surfex® lavatórios configuráveis** |
| 157 | **Valvúlas de descarga Surfex®** |
| 158 | **Lavatórios Stonex®** |
| 160 | **Ohtake** |
| 161 | **Horizon** |
| 162 | **Element** |





Medidas em mm.

Os preços indicados são unitários e não incluem IVA.
A presente tabela anula as anteriores.

# Surfex® lavatórios configuráveis

## Lavatórios configuráveis Surfex Modo

| LAVATÓRIO MURAL SURFEX CONFIGURÁVEL MODO | |
|---|---|
| **AW11.....** | 1 cuba |
| **AW12.....** | 2 cubas |
| **AW13.....** | 3 cubas |
| **AW14.....** | 4 cubas |

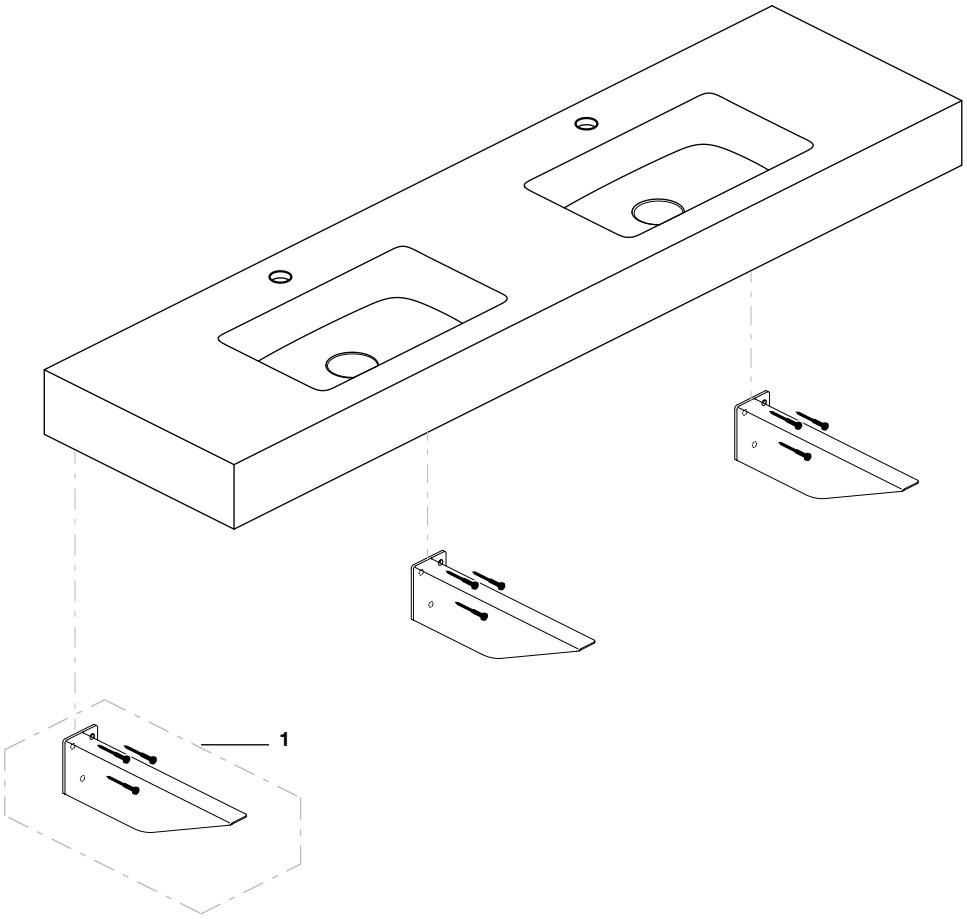


| | | | € |
|---|---|---|---|
| 1 | 2 un | **A822507300** | 44,70 |
| | 3 un | **A822507400** | 44,70 |

Medidas em mm.

Os preços indicados são unitários e não incluem IVA.
A presente tabela anula as anteriores.

# Surfex® Lavatórios configuráveis

## Lavatórios configuráveis Surfex® Dash

**LAVATÓRIO MURAL SURFEX® CONFIGURÁVEL DASH**

**AW8.....**

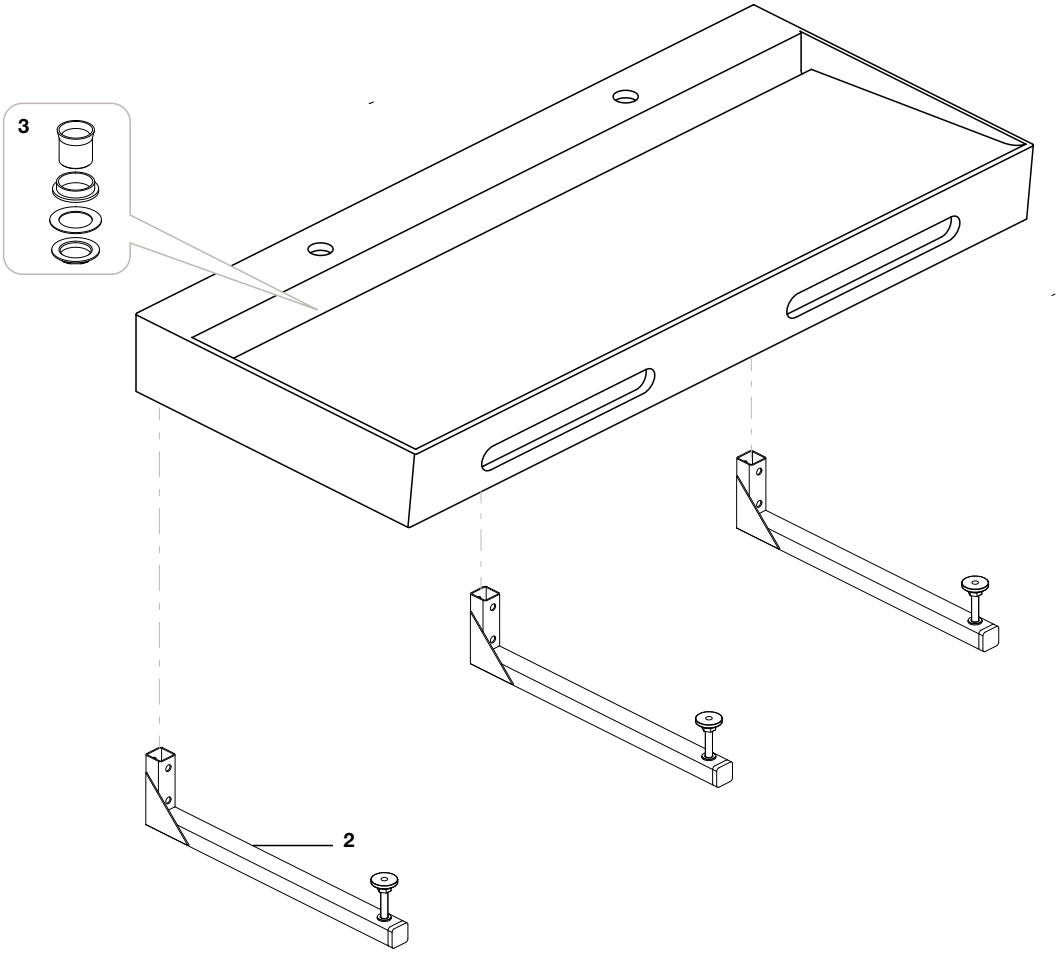


| | | | € |
|---|---|---|---|
| 2 | 2 un | **AV0062600R** | 283,00 |
| | 3 un | **AV0062700R** | 426,00 |
| 3 | | **AV0062800R** | 43,00 |

Medidas em mm.

Os preços indicados são unitários e não incluem IVA.
A presente tabela anula as anteriores.

# Valvúlas de descarga Surfex®

## Apenas cuba em Surfex®

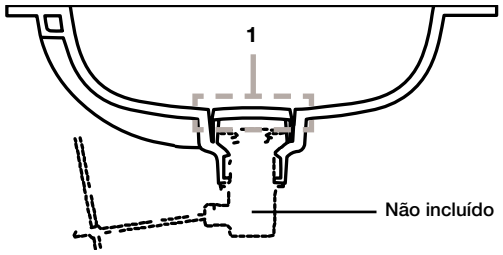


## Tampão fixo aberto

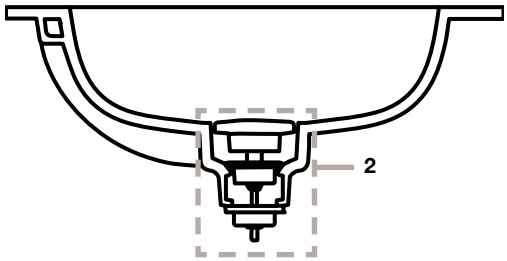


## Válvula click-clack

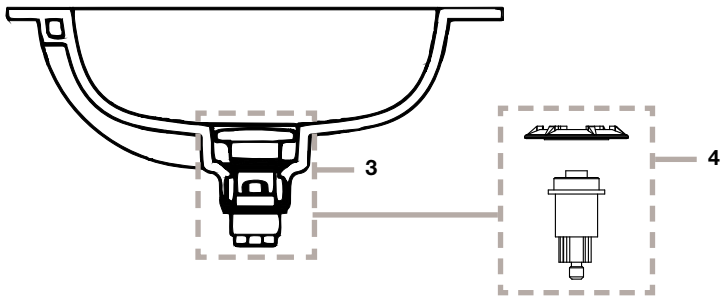


| | | € |
|---|---|---|
| 1 | **AV0043500R** | 197,00 |
| 2 | **AV0043600R** | 91,70 |
| 3 | **AV0033300R** | 186,00 |
| 4 | **AG0238300R** | 10,70 |

Medidas em mm.

Os preços indicados são unitários e não incluem IVA.
A presente tabela anula as anteriores.

# Lavatórios Stonex®

## Lavatórios Stonex® Dash Standard

| LAVATÓRIO MURAL STONEX® DASH STANDARD | |
|---|---|
| **A2W8024000** | 650 x 550 |
| **A2W8025000** | 650 x 500 |

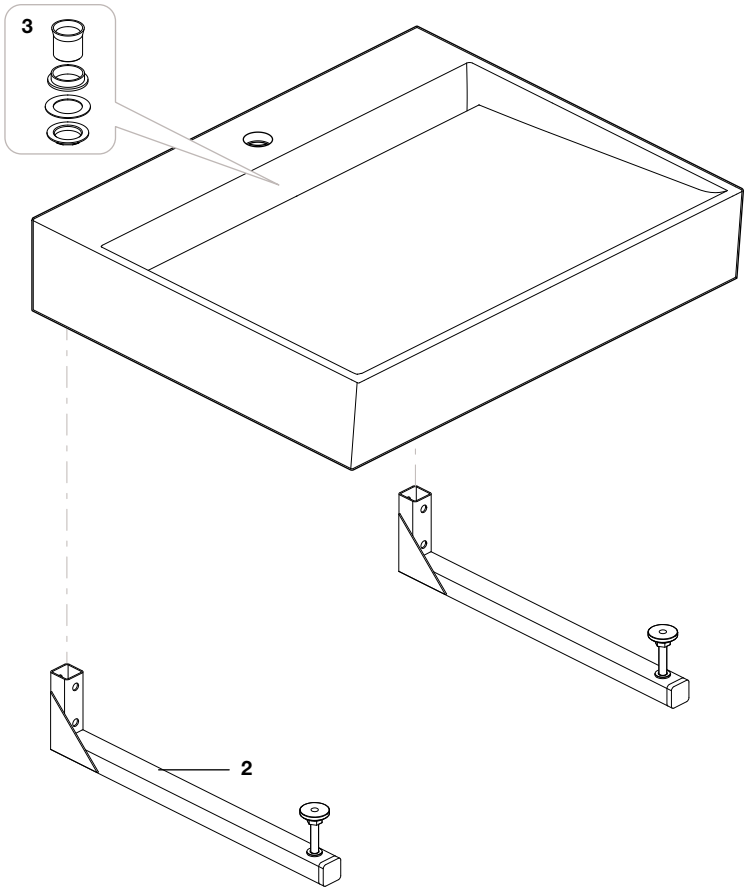


| | | | € |
|---|---|---|---|
| 2 | 2 un | **AV0062600R** | 283,00 |
| | 3 un | **AV0062700R** | 426,00 |
| 3 | | **AV0062800R** | 43,00 |

Medidas em mm.

Os preços indicados são unitários e não incluem IVA.
A presente tabela anula as anteriores.

# Lavatórios Stonex®

## Lavatórios Stonex® Acces

| LAVATÓRIOS MURAL STONEX® ACCESS | |
|---|---|
| **A2W8004000** | 850 x 550 |
| **A2W8003000** | 650 x 550 |

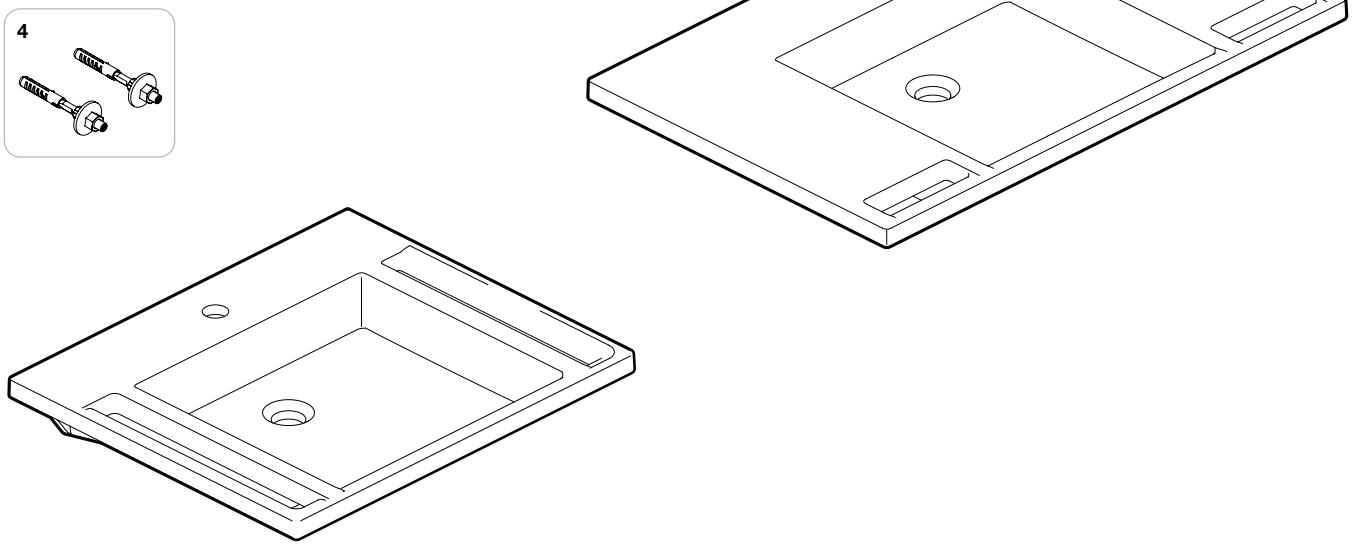


| | | € |
|---|---|---|
| 4 | **AV0007500R** | 5,45 |

Medidas em mm.

Os preços indicados são unitários e não incluem IVA.
A presente tabela anula as anteriores.

# Ohtake

## Lavatório oval sobre a bancada Fineceramic®

| LAVATÓRIO SOBRE A BANCADA |
|---|
| **A327A13..0** |

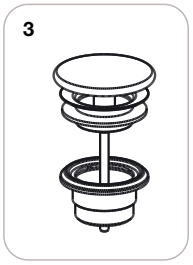


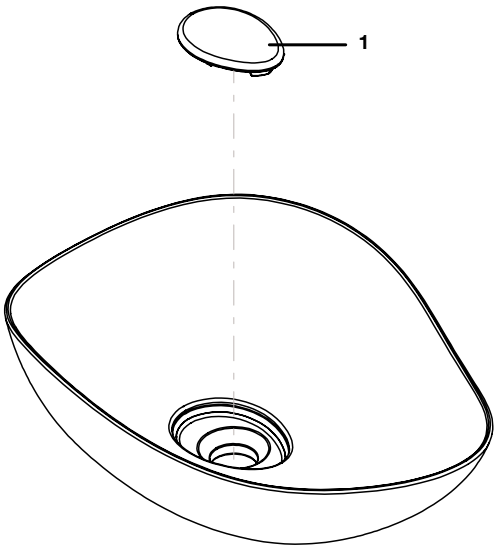


Na referência do produto, substituir ".." pelo código do acabamento escolhido:

| Produto | completo |
|---|---|
| **00** | Branco |
| **08** | Preto |
| **62** | Branco mate |
| **63** | Pérola |
| **64** | Onix |
| **65** | Bege |
| **66** | Café |

| | | € |
|---|---|---|
| 1 | **AV0059300R** | 19,40 |
| | **AV0059308R** | 22,80 |
| | **AV0059362R** | 17,30 |
| | **AV0059363R** | 17,30 |
| | **AV0059364R** | 17,30 |
| | **AV0059365R** | 17,30 |
| | **AV0059366R** | 17,30 |

**Produto completo compatível:**

| | | € |
|---|---|---|
| 3 | **A506403900** | 38,60 |

## Lavatório sobre a bancada Fineceramic®

| LAVATÓRIO SOBRE A BANCADA |
|---|
| **A327A15..0** |

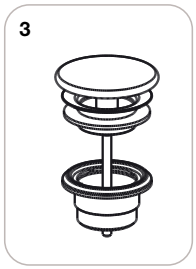


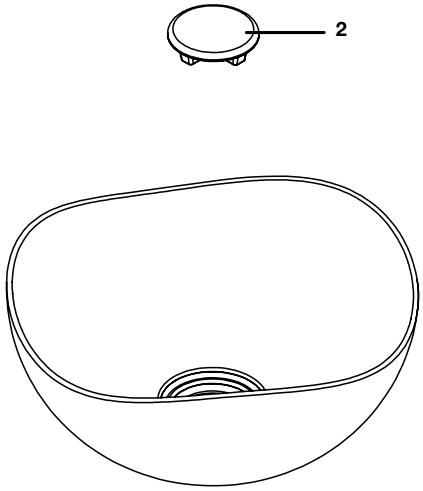


Na referência do produto, substituir ".." pelo código do acabamento escolhido:

| Produto completo | |
|---|---|
| **00** | Branco |
| **08** | Preto |
| **62** | Branco mate |
| **63** | Pérola |
| **64** | Onix |
| **65** | Bege |
| **66** | Café |

| | | € |
|---|---|---|
| 2 | **AV0056300R** | 25,80 |
| | **AV0056308R** | 22,70 |
| | **AV0056362R** | 35,50 |
| | **AV0056363R** | 26,60 |
| | **AV0056364R** | 28,00 |
| | **AV0056365R** | 26,60 |
| | **AV0056366R** | 35,50 |

**Produto completo compatível:**

| | | € |
|---|---|---|
| 3 | **A506403900** | 38,60 |

Medidas em mm.

Os preços indicados são unitários e não incluem IVA.
A presente tabela anula as anteriores.

# Horizon

## Lavatório sobre a bancada

| LAVATÓRIO SOBRE A BANCADA HORIZON | |
|---|---|
| **A327274..B** | View |
| **A327276..B** | Geometric |

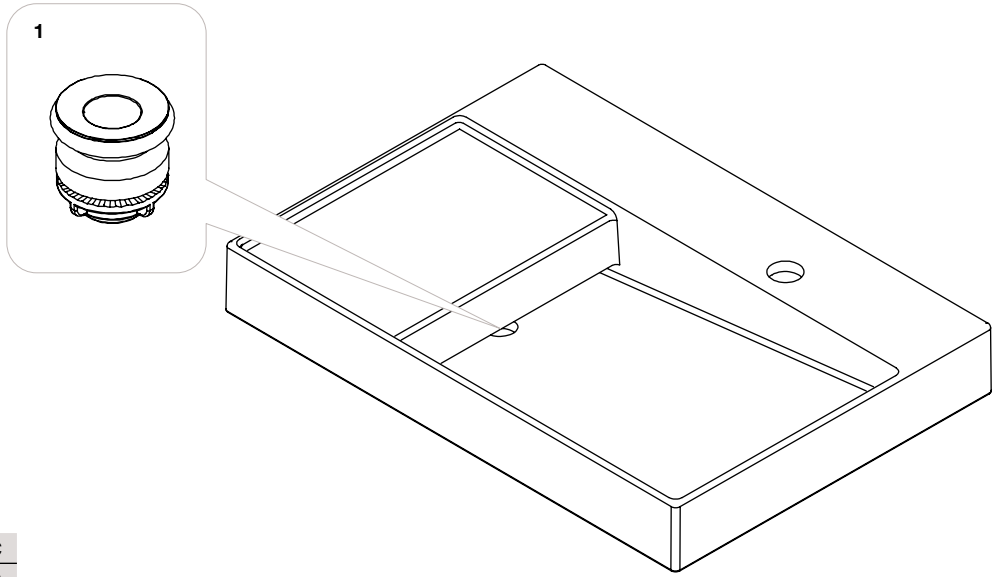


Na referência do produto, substituir ".."
pelo código do acabamento escolhido:
**Produto** completo
**00** Branco
**08** Preto
**62** Branco mate

| | | € |
|---|---|---|
| 1 | **AV0063000R** | 62,80 |

## LAVATÓRIO SOBRE A BANCADA

| LAVATÓRIO SOBRE A BANCADA HORIZON | |
|---|---|
| **A327275..B** | Skyline |

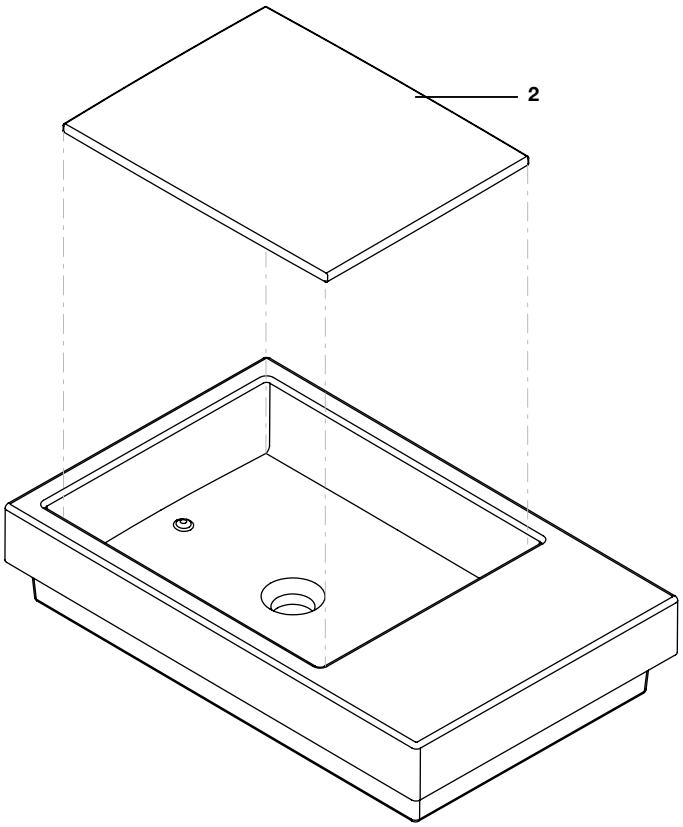


Na referência do produto, substituir ".."
pelo código do acabamento escolhido:
**Produto** **completo**
**00** Branco
**08** Preto
**62** Branco mate

| | | € |
|---|---|---|
| 2 | **AV0063200R** | 51,20 |
| | **AV0063208R** | 51,20 |
| | **AV0063262R** | 52,50 |

Medidas em mm.

Os preços indicados são unitários e não incluem IVA.
A presente tabela anula as anteriores.

# Element

## Lavatório sobre a bancada

**A327570000**

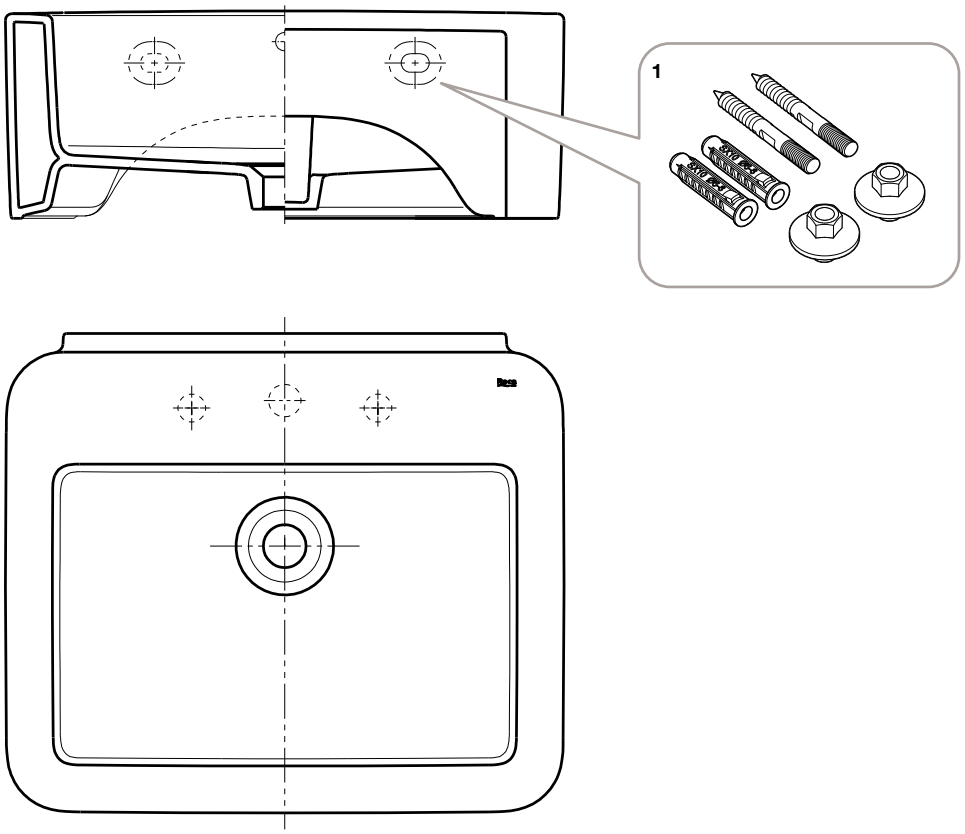


| | | € |
|---|---|---|
| 1 | **AV0007500R** | 5,45 |

Medidas em mm.

Os preços indicados são unitários e não incluem IVA.
A presente tabela anula as anteriores.

# Torneiras e colunas




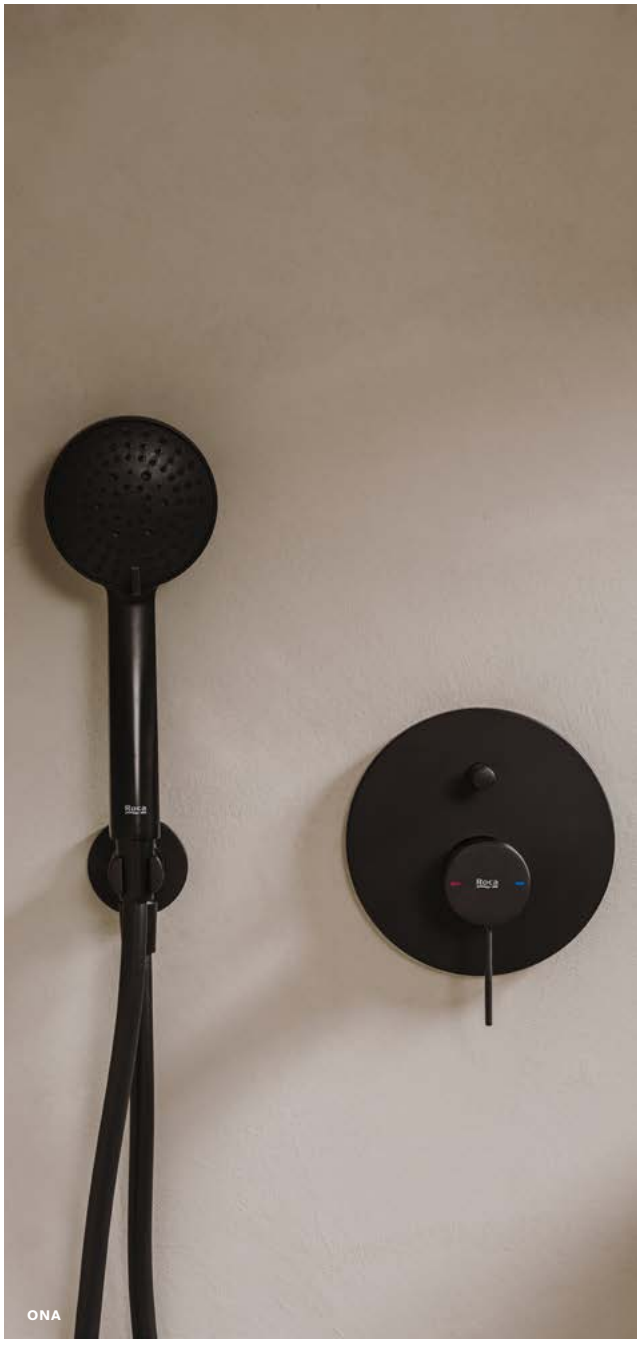

166 Nu
173 Insignia
177 Pals
181 L90 C
182 L90
189 Naia
193 Ona
199 Evol
200 Thesis
203 Lanta
204 Targa-N
210 Targa
214 Atlas
218 Malva
220 Monodin-N
222 Cala
224 L20
227 Alfa
228 Victoria Plus
231 Victoria
233 Loft
238 Carmen
241 Brava-N
244 Termostática de grande caudal
245 T-2000
246 T-1000 Square
247 T-1000 Round
250 T-500
253 Victoria (T-500)
255 Puzzle-T
257 Puzzle
258 RocaBox Universal
259 RocaBox Moconomando
260 RocaBox Termostática
261 Cala RocaBox
262 Victoria Pro
264 M2-N
266 Modena
267 Moai
271 Singles
272 Barcelona / BCN
273 Logica-N
275 Monodin
277 Florentina
279 Element
280 Brava
283 Hide & Seat
284 Frontalis
285 Singles Open
286 Urban
287 Esmai
289 Gante
290 T-5000 (Panama)
291 Amura
293 Touch
295 Monojet
296 Vectra
297 Betap
299 Loft Elite
301 Verona
303 Prada
304 Kendo
305 Silver Shadow-Crown
307 M2
308 Logica
310 Monodin Top
312 Victoria Plus
313 Brava Retro
316 Atai
319 Duches, chuveiros e barras
322 Embelezadores, índices e espelhos
323 Manípulos para misturadoras monocomando
326 Manípulos
327 Índices
328 Castelos
329 Cartuchos
330 Inversores e desviadores
333 Flexível de alimentação
334 Flexível de alimentação e duche
335 Perlatores, quebra-jatos e economizadores
338 Descargas universais para lavatório e bidé
339 Peças para válvulas de esgoto
340 Complementos de fixação torneira ao lavatório / bancada
341 Outras peças

**Colunas de duche**

342 Deck-T
343 Level-T
344 Index-T
347 Even-T Square
349 Even-T Round
350 Even-T
351 Victoria-T
353 Victoria-T Plus
357 Victoria Basic
358 Victoria-T Basic
360 Even-M
362 Vega, Vega Plus
363 L-20
364 Victoria-Monocomando Plus
366 Victoria Monocomando Basic
368 Deck M, Deck S
369 Victoria-C
370 Loft
371 Victoria Connect
372 Carmen
373 Kits de duche
374 Conjunto de duche

**Canos para banheira**

375 Insignia
375 Lanta

**Kit de duche para bidé**

376 Flowdream
376 Be Fresh

**Misturadora para lava-louça**

378 Syra
379 Syra-F
380 Glera Pro
381 Glera
382 Ona
383 Cala
384 L90
385 Mencia
386 L20
388 Victoria
390 Victoria Plus

**Inversores**

391 Inversores

**Desviadores**

392 Desviadores


Medidas em mm.

Os preços indicados são unitários e não incluem IVA.
A presente tabela anula as anteriores.

# Nu

## Torneira para lavatório

**A5A303F**
**A5A323F**
**A5A3B3F**
**A5A3Y3F**

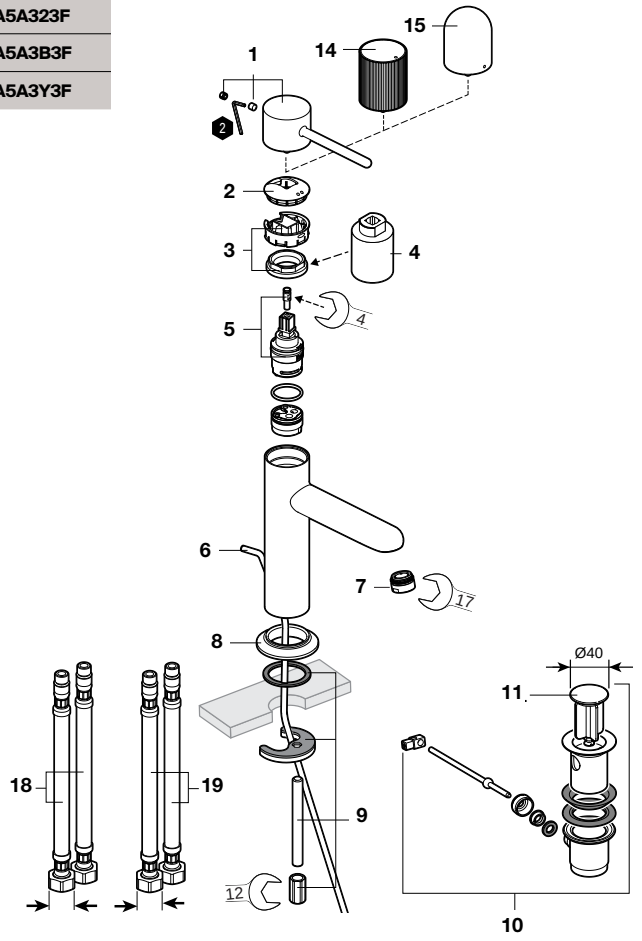


## Torneira para bidé

**A5A623F**
**A5A6C3F**
**A5A6X3F**

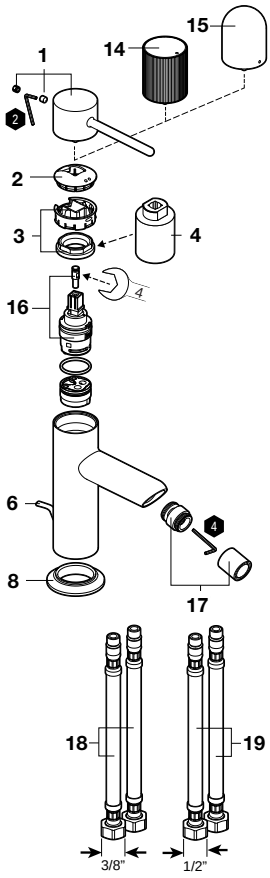


As últimas posições de cada código indicam o acabamento (cor):

**00** Cromado
**CN** Preto Titânio
**P1** Amarelo-mel
**P2** Verde-menta
**P0** Azul-cobalto
**P3** Branco brilho

| | | € |
|---|---|---|
| 1 | **AG0244600R** | 10,80 |
| | **AG02446CNR** | 36,80 |
| | **AG02446P1R** | 39,70 |
| | **AG02446P2R** | 39,40 |
| | **AG02446P0R** | 39,20 |
| | **AG02446P3R** | 39,10 |
| 2 | **AG0244700R** | 4,12 |
| | **AG02447CNR** | 14,40 |
| | **AG02447P1R** | 19,40 |
| | **AG02447P2R** | 18,50 |
| | **AG02447P0R** | 18,50 |
| | **AG02447P3R** | 17,70 |
| 3 | **AG0244800R** | 3,50 |
| 4 | **AG0244500R** | 95,00 |
| 5 | **AG0223200R** | 11,10 |

| | | € |
|---|---|---|
| 6 | **AG0223300R** | 5,74 |
| | **AG02233CNR** | 53,40 |
| | **AG02233P1R** | - |
| | **AG02233P2R** | - |
| | **AG02233P0R** | - |
| | **AG02233P3R** | - |
| 7 | **AG0244900R** | 7,48 |
| | **AG02449CNR** | 10,20 |
| | **AG02449P1R** | 13,10 |
| | **AG02449P2R** | 12,50 |
| | **AG02449P0R** | 12,50 |
| | **AG02449P3R** | 11,90 |
| 8 | **AG0245000R** | 4,36 |
| | **AG02450CNR** | 8,42 |
| | **AG02450P1R** | 12,50 |
| | **AG02450P2R** | 11,60 |
| | **AG02450P0R** | 11,60 |
| | **AG02450P3R** | 10,90 |
| 9 | **AG0245100R** | 5,00 |

| | | € |
|---|---|---|
| 10 | **AG0075300R** | 27,60 |
| | **AG00753CNR** | 108,00 |
| | **AG00753P1R** | - |
| | **AG00753P2R** | - |
| | **AG00753P0R** | - |
| | **AG00753P3R** | - |
| 11 | **AG0096200R** | 7,19 |
| | **AG00962CNR** | 80,50 |
| | **AG00962P1R** | - |
| | **AG00962P2R** | - |
| | **AG00962P0R** | - |
| | **AG00962P3R** | - |
| 14 | **AG0245200R** | 36,50 |
| | **AG02452CNR** | 55,00 |
| | **AG02452P1R** | 57,40 |
| | **AG02452P2R** | 56,80 |
| | **AG02452P0R** | 56,80 |
| | **AG02452P3R** | 56,20 |

| | | € |
|---|---|---|
| 15 | **AG0245300R** | 14,00 |
| | **AG02453CNR** | 27,40 |
| | **AG02453P1R** | 35,00 |
| | **AG02453P2R** | 34,40 |
| | **AG02453P0R** | 34,40 |
| | **AG02453P3R** | 33,80 |
| 16 | **AG0223600R** | 10,10 |
| 17 | **AG0032300R** | 15,20 |
| | **AG00323CNR** | 53,90 |
| | **AG00323P1R** | - |
| | **AG00323P2R** | - |
| | **AG00323P0R** | - |
| | **AG00323P3R** | - |
| 18 | **AG0223700R** | 12,00 |
| 19 | **AG0223800R** | 15,60 |

Medidas em mm.

Os preços indicados são unitários e não incluem IVA.
A presente tabela anula as anteriores.

# Nu

## Torneira para lavatório

**A5A343F**
**A5A3C3F**
**A5A3X3F**

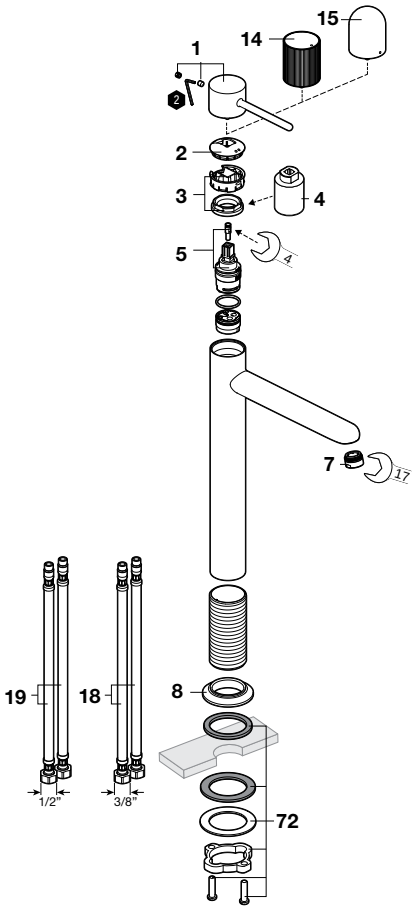


## Torneira para lavatório

**A5A4A3F**

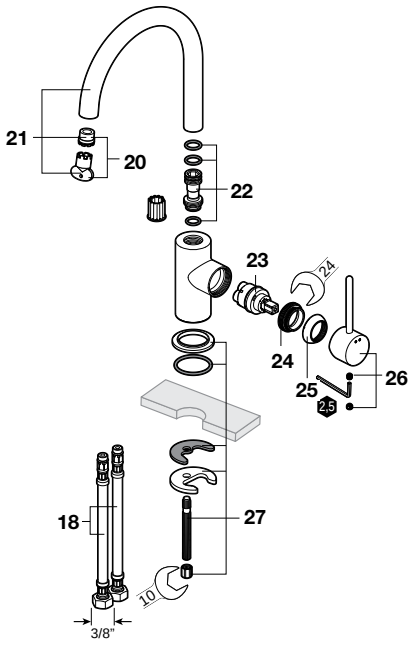


As últimas posições de cada código indicam o acabamento (cor):
**00** Cromado
**CN** Preto Titânio
**P1** Amarelo-mel
**P2** Verde-menta
**P0** Azul-cobalto
**P3** Branco brilho

| | | € |
|---|---|---|
| 1 | **AG0244600R** | 10,80 |
| | **AG02446CNR** | 36,80 |
| | **AG02446P1R** | 39,70 |
| | **AG02446P2R** | 39,40 |
| | **AG02446P0R** | 39,20 |
| | **AG02446P3R** | 39,10 |
| 2 | **AG0244700R** | 4,12 |
| | **AG02447CNR** | 14,40 |
| | **AG02447P1R** | 19,40 |
| | **AG02447P2R** | 18,50 |
| | **AG02447P0R** | 18,50 |
| | **AG02447P3R** | 17,70 |
| 3 | **AG0244800R** | 3,50 |
| 4 | **AG0244500R** | 95,00 |
| 5 | **AG0223200R** | 11,10 |

| | | € |
|---|---|---|
| 7 | **AG0244900R** | 7,48 |
| | **AG02449CNR** | 10,20 |
| | **AG02449P1R** | 13,10 |
| | **AG02449P2R** | 12,50 |
| | **AG02449P0R** | 12,50 |
| | **AG02449P3R** | 11,90 |
| 8 | **AG0245000R** | 4,36 |
| | **AG02450CNR** | 8,42 |
| | **AG02450P1R** | 12,50 |
| | **AG02450P2R** | 11,60 |
| | **AG02450P0R** | 11,60 |
| | **AG02450P3R** | 10,90 |
| 14 | **AG0245200R** | 36,50 |
| | **AG02452CNR** | 55,00 |
| | **AG02452P1R** | 57,40 |
| | **AG02452P2R** | 56,80 |
| | **AG02452P0R** | 56,80 |
| | **AG02452P3R** | 56,20 |

| | | € |
|---|---|---|
| 15 | **AG0245300R** | 14,00 |
| | **AG02453CNR** | 27,40 |
| | **AG02453P1R** | 35,00 |
| | **AG02453P2R** | 34,40 |
| | **AG02453P0R** | 34,40 |
| | **AG02453P3R** | 33,80 |
| 18 | **AG0223700R** | 12,00 |
| 19 | **AG0223800R** | 15,60 |
| 20 | **AG0122100R** | 6,36 |
| | **AG01221CNR** | - |
| | **AG01221P1R** | - |
| | **AG01221P2R** | - |
| | **AG01221P0R** | - |
| | **AG01221P3R** | - |
| 21 | **AG0245400R** | 64,20 |
| | **AG02454CNR** | 122,00 |
| | **AG02454P1R** | - |
| | **AG02454P2R** | - |
| | **AG02454P0R** | - |
| | **AG02454P3R** | - |

| | | € |
|---|---|---|
| 22 | **AG0245500R** | 8,86 |
| 23 | **AG0245600R** | 14,80 |
| 24 | **AG0245700R** | 3,74 |
| 25 | **AG0245800R** | 4,68 |
| | **AG02458CNR** | 7,24 |
| | **AG02458P1R** | - |
| | **AG02458P2R** | - |
| | **AG02458P0R** | - |
| | **AG02458P3R** | - |
| 26 | **AG0245900R** | 129,00 |
| | **AG02459CNR** | 28,20 |
| | **AG02459P1R** | - |
| | **AG02459P2R** | - |
| | **AG02459P0R** | - |
| | **AG02459P3R** | - |
| 27 | **AG0246000R** | 101,00 |
| 72 | **AG0225400R** | 28,00 |

Medidas em mm.

Os preços indicados são unitários e não incluem IVA.
A presente tabela anula as anteriores.

# Nu

## Torneira para lavatório

**A5A3E3F**
**A5A3V3F**

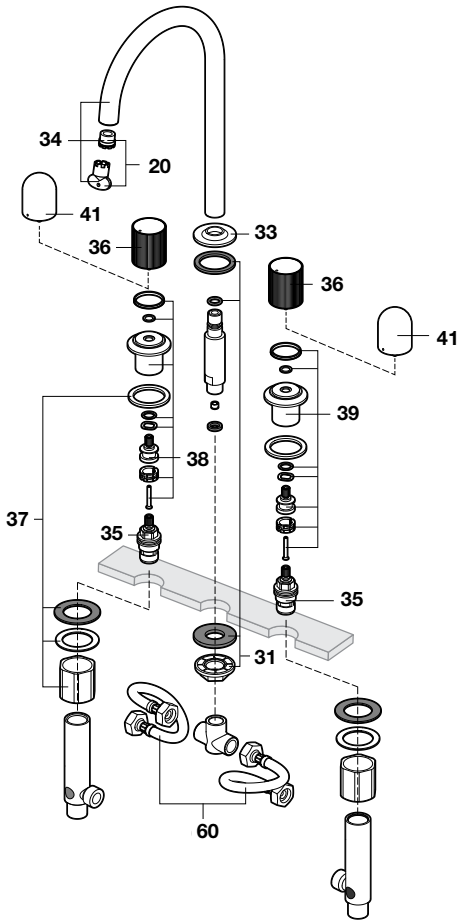


## Torneira para lavatório

**A5A3D3F**
**A5A3W3F**

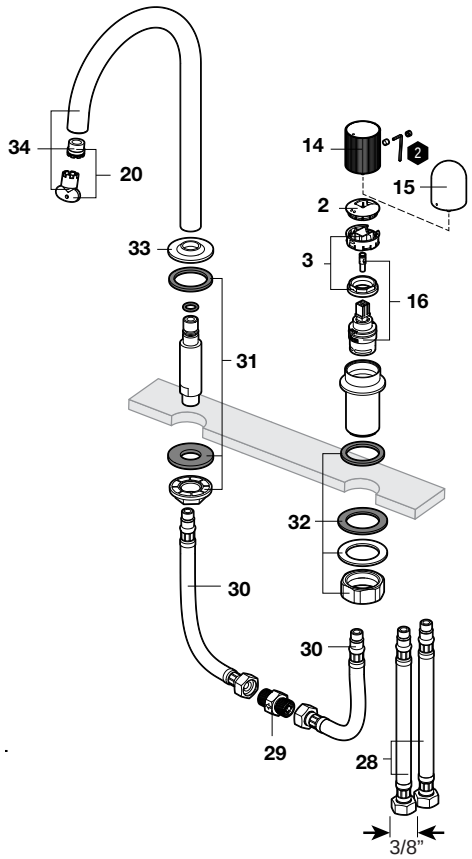


| | | € |
|---|---|---|
| 2 | AG0244700R | 4,12 |
| | AG02447CNR | 14,40 |
| | AG02447P1R | 19,40 |
| | AG02447P2R | 18,50 |
| | AG02447P0R | 18,50 |
| | AG02447P3R | 17,70 |
| 3 | AG0244800R | 3,50 |
| 14 | AG0245200R | 36,50 |
| | AG02452CNR | 55,00 |
| | AG02452P1R | 57,40 |
| | AG02452P2R | 56,80 |
| | AG02452P0R | 56,80 |
| | AG02452P3R | 56,20 |
| 15 | AG0245300R | 14,00 |
| | AG02453CNR | 27,40 |
| | AG02453P1R | 35,00 |
| | AG02453P2R | 34,40 |
| | AG02453P0R | 34,40 |
| | AG02453P3R | 33,80 |
| 16 | AG0223600R | 10,10 |

| | | € |
|---|---|---|
| 20 | AG0122100R | 6,36 |
| | AG01221CNR | - |
| | AG01221P1R | - |
| | AG01221P2R | - |
| | AG01221P0R | - |
| | AG01221P3R | - |
| 28 | AG0118308R | 12,00 |
| 29 | AG0007503R | 36,70 |
| 30 | A525020509 | 12,70 |
| 31 | AG0246100R | 20,50 |
| 32 | AG0246200R | 18,90 |
| 33 | AG0246300R | 4,86 |
| | AG02463CNR | 10,60 |
| | AG02463P1R | 10,10 |
| | AG02463P2R | 9,12 |
| | AG02463P0R | 9,12 |
| | AG02463P3R | 8,48 |
| 34 | AG0246400R | 40,60 |
| | AG02464CNR | 118,00 |
| | AG02464P1R | 72,10 |
| | AG02464P2R | 70,90 |
| | AG02464P0R | 70,90 |
| | AG02464P3R | 70,30 |

| | | | € |
|---|---|---|---|
| 35 | AG0153400R | | 22,50 |
| 36 | AG0246500R | | 35,20 |
| | AG02465CNR | | 55,60 |
| | AG02465P1R | | 51,10 |
| | AG02465P2R | | 50,50 |
| | AG02465P0R | | 50,50 |
| | AG02465P3R | | 49,90 |
| 37 | AG0246600R | | 15,20 |
| 36+38 | AG0246700R | | 84,20 |
| | AG02467CNR | | 115,00 |
| | AG02467P1R | HOT | 117,00 |
| | AG02467P2R | | 115,00 |
| | AG02467P0R | | 115,00 |
| | AG02467P3R | | 114,00 |
| 36+39 | AG0246800R | | 84,60 |
| | AG02468CNR | | 115,00 |
| | AG02468P1R | | 117,00 |
| | AG02468P2R | COLD | 115,00 |
| | AG02468P0R | | 115,00 |
| | AG02468P3R | | 114,00 |

| | | | € |
|---|---|---|---|
| 39+41 | AG0246900R | | 55,60 |
| | AG02469CNR | | 78,90 |
| | AG02469P1R | | 87,60 |
| | AG02469P2R | COLD | 86,10 |
| | AG02469P0R | | 86,10 |
| | AG02469P3R | | 84,70 |
| 41 | AG0247000R | | 11,10 |
| | AG02470CNR | | 24,70 |
| | AG02470P1R | | 27,00 |
| | AG02470P2R | | 26,40 |
| | AG02470P0R | | 26,40 |
| | AG02470P3R | | 25,80 |
| 38+41 | AG0247100R | | 55,30 |
| | AG02471CNR | | 78,90 |
| | AG02471P1R | | 87,60 |
| | AG02471P2R | HOT | 86,10 |
| | AG02471P0R | | 86,10 |
| | AG02471P3R | | 84,70 |
| 60 | AD0008700R | | 13,90 |

Medidas em mm.

Os preços indicados são unitários e não incluem IVA.
A presente tabela anula as anteriores.

# Nu

## Torneira para duche

**A5A213F**

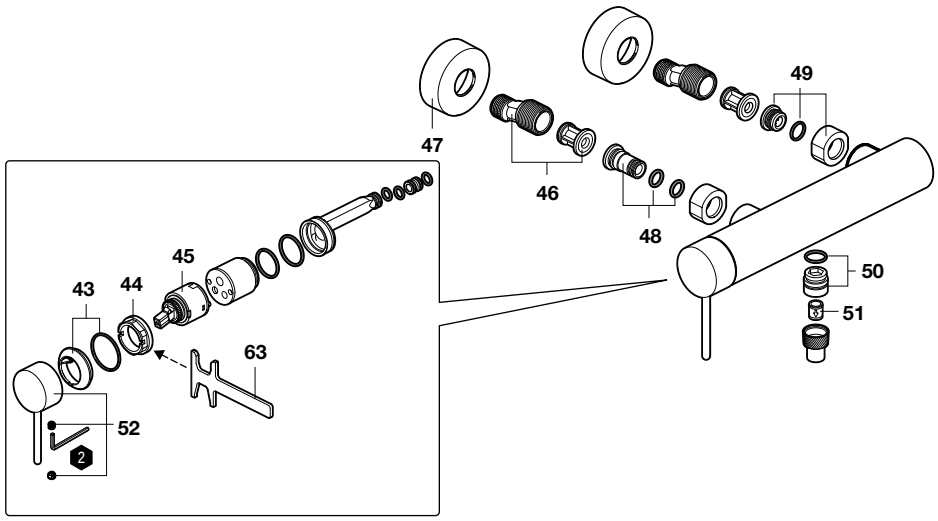


## Torneira para duche

**A5A2A3F**

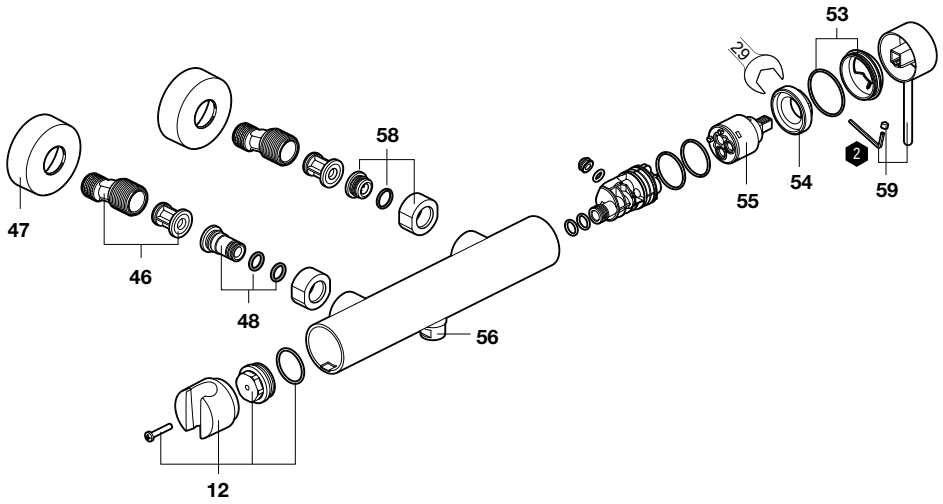


As últimas posições de cada código indicam o acabamento (cor):

| | |
|---|---|
| **00** | Cromado |
| **CN** | Preto Titânio |
| **P1** | Amarelo-mel |
| **P2** | Verde-menta |
| **P0** | Azul-cobalto |
| **P3** | Branco brilho |

| | | € |
|---|---|---|
| 12 | **AG0229700R** | - |
| | **AG02297CNR** | - |
| | **AG02297P1R** | - |
| | **AG02297P2R** | - |
| | **AG02297P0R** | - |
| | **AG02297P3R** | - |
| 43 | **AG0216600R** | 2,78 |
| | **AG02166CNR** | 2,23 |
| | **AG02166P1R** | - |
| | **AG02166P2R** | - |
| | **AG02166P0R** | - |
| | **AG02166P3R** | - |
| 44 | **AG0126303R** | 11,80 |
| 45 | **AG0247200R** | 22,00 |
| 46 | **AG0103908R** | 16,70 |

| | | € |
|---|---|---|
| 47 | **AG0116800R** | 8,89 |
| | **AG01168CNR** | 66,40 |
| | **AG01168P1R** | - |
| | **AG01168P2R** | - |
| | **AG01168P0R** | - |
| | **AG01168P3R** | - |
| 48 | **AG0126203R** | 15,40 |
| 49 | **AG0213100R** | 8,35 |
| | **AG02131CNR** | 15,60 |
| | **AG02131P1R** | - |
| | **AG02131P2R** | - |
| | **AG02131P0R** | - |
| | **AG02131P3R** | - |
| 50 | **AG0213000R** | 8,55 |
| | **AG02130CNR** | 14,50 |
| | **AG02130P1R** | - |
| | **AG02130P2R** | - |
| | **AG02130P0R** | - |
| | **AG02130P3R** | - |
| | **A525024200** | 9,35 |

| | | € |
|---|---|---|
| 51 | **A525005507** | 7,14 |
| 52 | **AG0247300R** | 28,00 |
| | **AG02473CNR** | 36,80 |
| | **AG02473P1R** | - |
| | **AG02473P2R** | - |
| | **AG02473P0R** | - |
| | **AG02473P3R** | - |
| 53 | **AG0247400R** | 9,98 |
| | **AG02474CNR** | 12,10 |
| | **AG02474P1R** | - |
| | **AG02474P2R** | - |
| | **AG02474P0R** | - |
| | **AG02474P3R** | - |
| 54 | **AG0233400R** | 10,40 |
| 55 | **AG0158100R** | 8,03 |

| | | € |
|---|---|---|
| 56 | **AG0238500R** | 21,40 |
| | **AG02385CNR** | 21,00 |
| | **AG02385P1R** | - |
| | **AG02385P2R** | - |
| | **AG02385P0R** | - |
| | **AG02385P3R** | - |
| 58 | **AG0247600R** | 21,50 |
| 59 | **AG0247700R** | 16,70 |
| | **AG02477CNR** | 25,30 |
| | **AG02477P1R** | - |
| | **AG02477P2R** | - |
| | **AG02477P0R** | - |
| | **AG02477P3R** | - |
| 63 | **A525087203** | 9,29 |

Medidas em mm.

Os preços indicados são unitários e não incluem IVA.
A presente tabela anula as anteriores.

# Nu

## Torneira para banho-duche

**A5A023F**

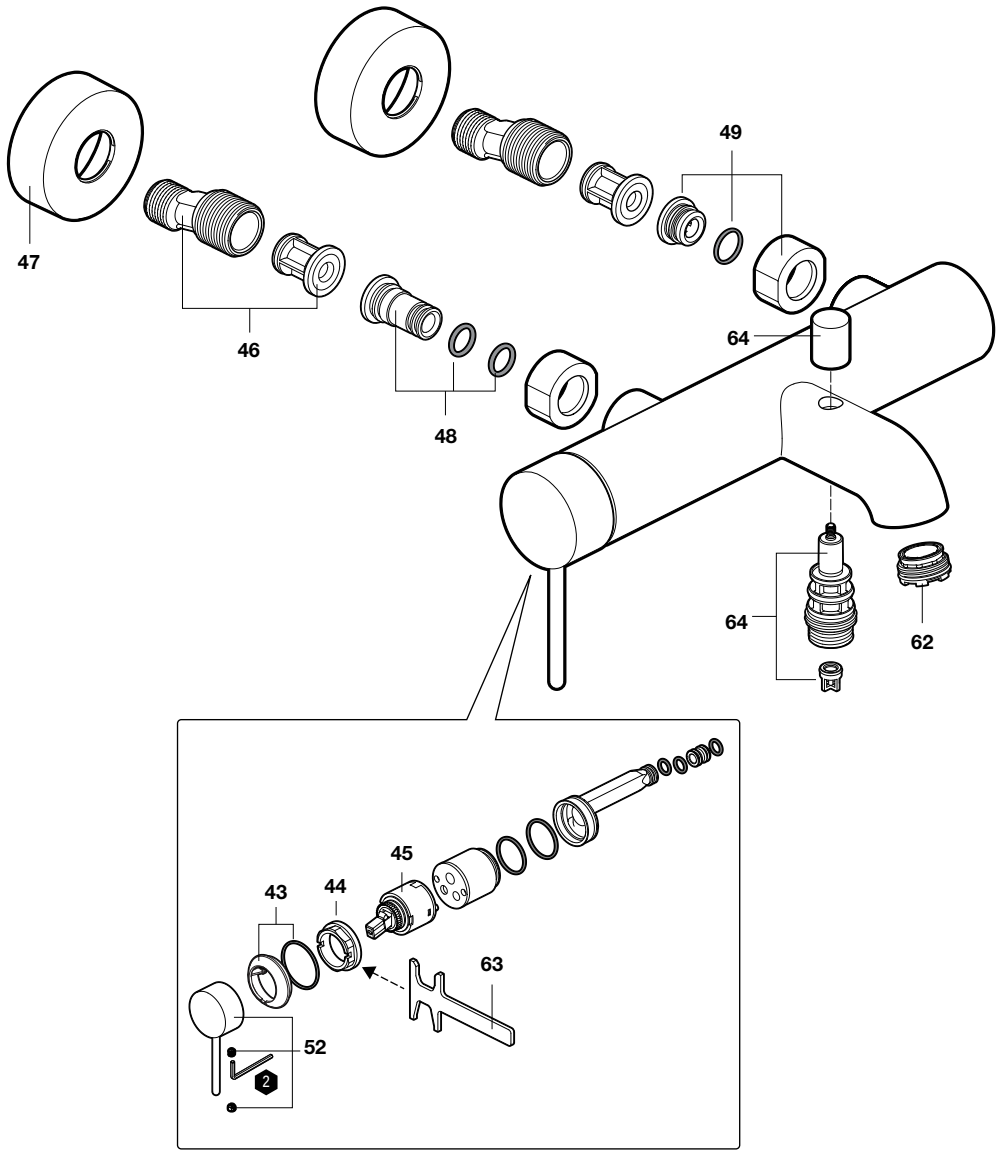


As últimas posições de cada código indicam o acabamento (cor):

**00** Cromado
**CN** Preto Titânio
**P1** Amarelo-mel
**P2** Verde-menta
**P0** Azul-cobalto
**P3** Branco brilho

| | | € |
|---|---|---|
| 43 | **AG0216600R** | 2,78 |
| | **AG02166CNR** | 2,23 |
| | **AG02166P1R** | - |
| | **AG02166P2R** | - |
| | **AG02166P0R** | - |
| | **AG02166P3R** | - |
| 44 | **AG0126303R** | 11,80 |
| 45 | **AG0247200R** | 22,00 |
| 46 | **AG0103908R** | 16,70 |

| | | € |
|---|---|---|
| 47 | **AG0116800R** | 8,89 |
| | **AG01168CNR** | 66,40 |
| | **AG01168P1R** | - |
| | **AG01168P2R** | - |
| | **AG01168P0R** | - |
| | **AG01168P3R** | - |
| 48 | **AG0126203R** | 15,40 |

| | | € |
|---|---|---|
| 49 | **AG0213100R** | 8,35 |
| | **AG02131CNR** | 15,60 |
| | **AG02131P1R** | - |
| | **AG02131P2R** | - |
| | **AG02131P0R** | - |
| | **AG02131P3R** | - |
| 52 | **AG0247300R** | 28,00 |
| | **AG02473CNR** | 36,80 |
| | **AG02473P1R** | - |
| | **AG02473P2R** | - |
| | **AG02473P0R** | - |
| | **AG02473P3R** | - |

| | | € |
|---|---|---|
| 62 | **AG0216400R** | 11,60 |
| 63 | **A525087203** | 9,29 |
| 64 | **AG0241600R** | 7,28 |
| | **AG02416CNR** | 17,00 |
| | **AG02416P1R** | - |
| | **AG02416P2R** | - |
| | **AG02416P0R** | - |
| | **AG02416P3R** | - |

Medidas em mm.

Os preços indicados são unitários e não incluem IVA.
A presente tabela anula as anteriores.

# Nu

## Misturadora de encastrar para banho-duche

**A5A0B3F**

**A5A2B3F**

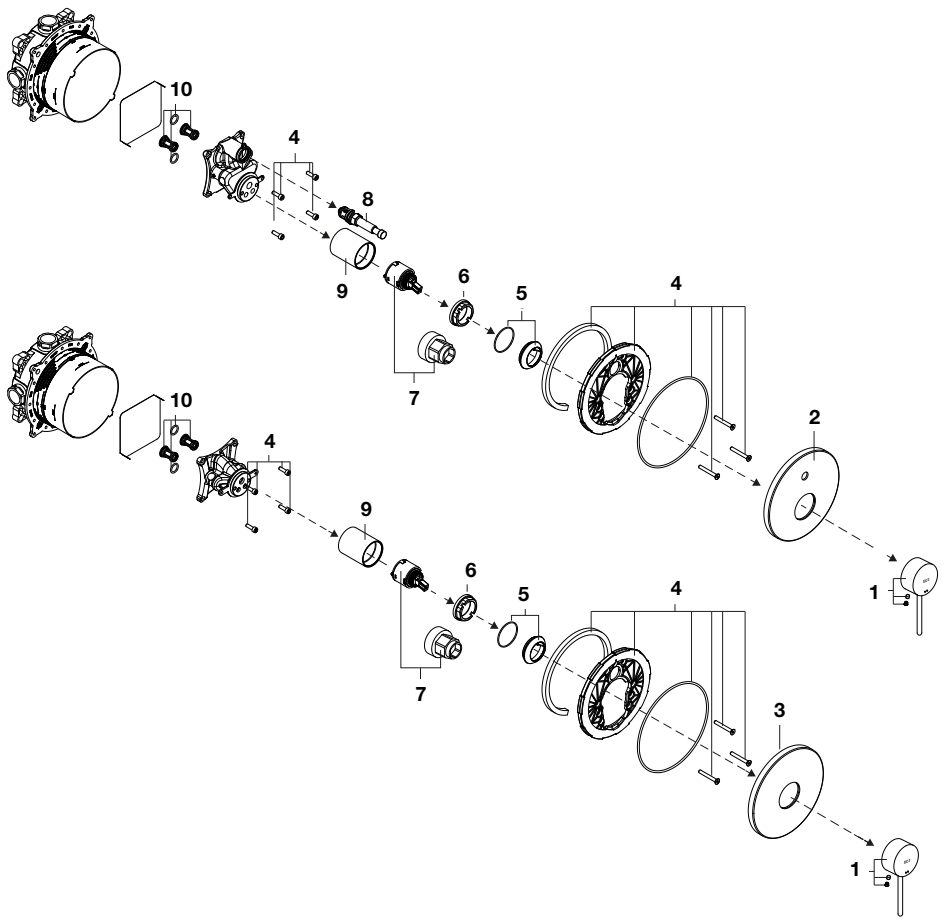


As últimas posições de cada código indicam o acabamento (cor):
**00** Cromado
**CN** Preto Titânio

| | | | € |
|---|---|---|---|
| 1 | **AG0247300R** | | 28,00 |
| | **AG02473CNR** | | 36,80 |
| 2 | **AG0264100R** | | 37,40 |
| | **AG02641CNR** | | 56,10 |
| 3 | **AG0264200R** | | 37,10 |
| | **AG02642CNR** | | 55,60 |
| 4 | **AG0120900R** | | 22,50 |
| 5 | **AG0216600R** | | 2,78 |
| | **AG02166CNR** | | 2,23 |
| 6 | **AG0228800R** | | 21,10 |
| 7 | **AG0110607R** | | 9,58 |
| 8 | **A525006500** | Chrome | 22,40 |
| | **AG0218600R** | | 21,60 |
| | **AG02186CNR** | | 70,00 |
| 9 | **AG0264000R** | | 14,60 |
| | **AG02640CNR** | | 45,30 |
| 10 | **AG0121000R** | | 20,90 |

Medidas em mm.

Os preços indicados são unitários e não incluem IVA.
A presente tabela anula as anteriores.

# Nu

## Misturadora de parede para lavatório

**A5A353F**
+
**A5E3502**

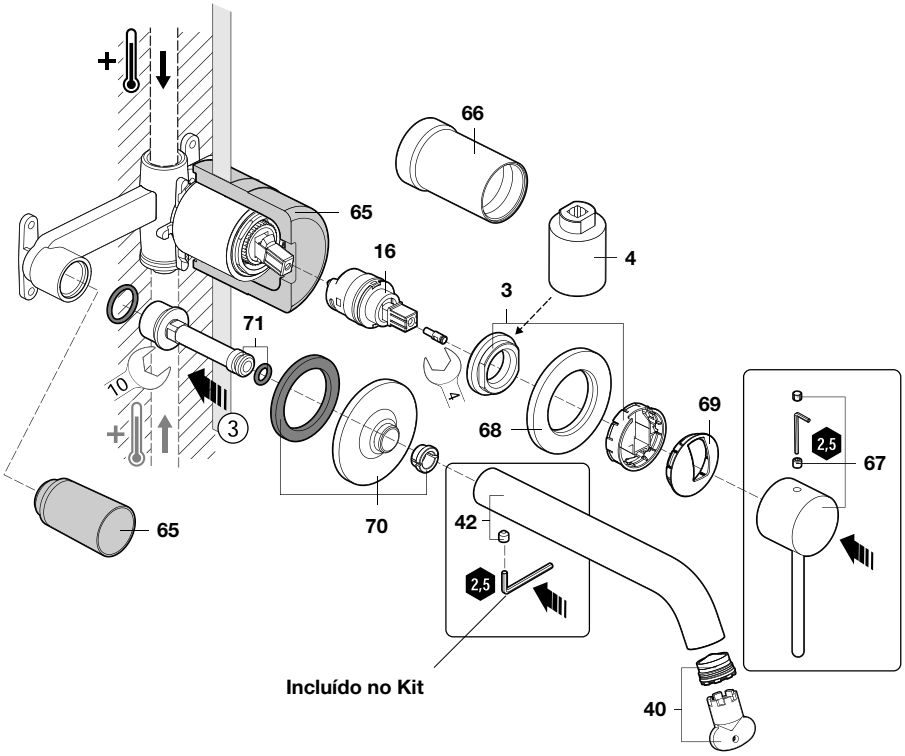


As últimas posições de cada código indicam o acabamento (cor):
**00** Cromado
**CN** Preto Titânio
**P1** Amarelo-mel
**P2** Verde-menta
**P0** Azul-cobalto
**P3** Branco brilho

| | | € |
|---|---|---|
| 3 | **AG0244800R** | 3,50 |
| 4 | **AG0244500R** | 95,00 |
| 16 | **AG0223600R** | 10,10 |
| 40 | **AG0125707R** | 12,40 |
| 42 | **AG0248300R** | 55,60 |
| | **AG02483CNR** | 106,00 |
| | **AG02483P1R** | 81,20 |
| | **AG02483P2R** | 79,90 |
| | **AG02483P0R** | 79,90 |
| | **AG02483P3R** | 79,20 |
| 65 | **AG0230700R** | 2,55 |

| | | € |
|---|---|---|
| 66 | **AG0247800R** | 14,80 |
| | **AG02478CNR** | 34,40 |
| | **AG02478P1R** | 27,00 |
| | **AG02478P2R** | 26,70 |
| | **AG02478P0R** | 26,10 |
| | **AG02478P3R** | 25,50 |
| 67 | **AG0247900R** | 11,00 |
| | **AG02479CNR** | 36,80 |
| | **AG02479P1R** | 39,60 |
| | **AG02479P2R** | 39,20 |
| | **AG02479P0R** | 39,10 |
| | **AG02479P3R** | 38,90 |

| | | € |
|---|---|---|
| 68 | **AG0248000R** | 7,68 |
| | **AG02480CNR** | 15,00 |
| | **AG02480P1R** | 11,80 |
| | **AG02480P2R** | 11,20 |
| | **AG02480P0R** | 11,20 |
| | **AG02480P3R** | 10,60 |
| 69 | **AG0248100R** | 4,12 |
| | **AG02481CNR** | 6,56 |
| | **AG02481P1R** | 11,60 |
| | **AG02481P2R** | 10,70 |
| | **AG02481P0R** | 10,70 |
| | **AG02481P3R** | 10,10 |

| | | € |
|---|---|---|
| 70 | **AG0248200R** | 12,90 |
| | **AG02482CNR** | 25,50 |
| | **AG02482P1R** | 18,60 |
| | **AG02482P2R** | 18,00 |
| | **AG02482P0R** | 18,00 |
| | **AG02482P3R** | 17,60 |
| 71 | **AG0230300R** | 10,20 |

## Cano de parede

**A5A083F**

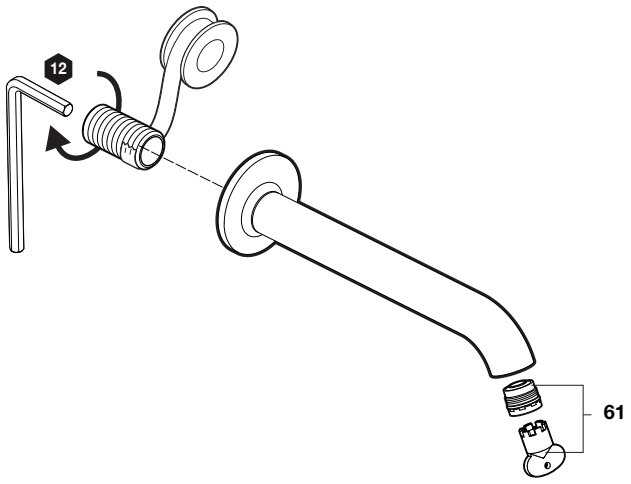


As últimas posições de cada código indicam o acabamento (cor):
**00** Cromado
**CN** Preto Titânio
**P1** Amarelo-mel
**P2** Verde-menta
**P0** Azul-cobalto
**P3** Branco brilho

| | | € |
|---|---|---|
| 61 | **AG0145600R** | 16,80 |

Medidas em mm.

Os preços indicados são unitários e não incluem IVA.
A presente tabela anula as anteriores.

# Insignia

## Torneira para lavatório

**A5A323A**
**A5A333A**
**A5A3B3A**

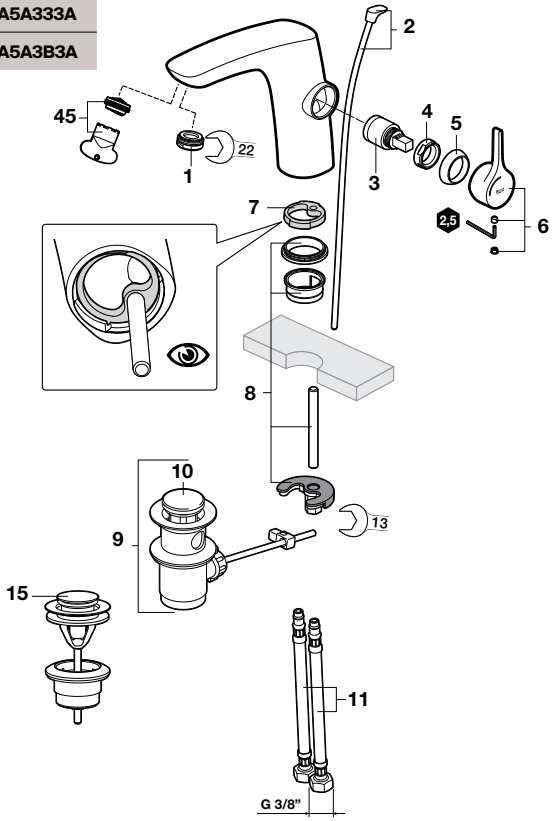


## Torneira para lavatório

**A5A343A**
**A5A3A3A**
**A5A3C3A**

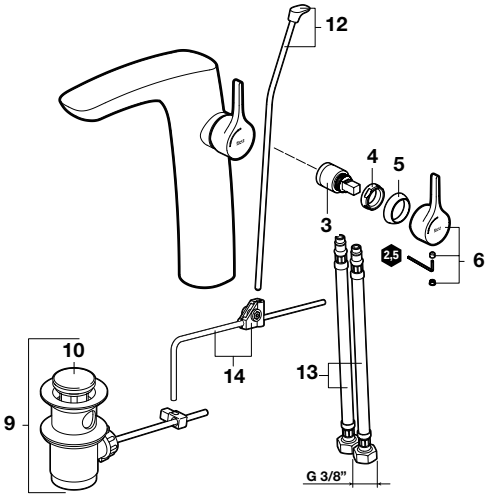


As últimas posições de cada código indicam o acabamento (cor):
**00** Cromado
**CN** Preto Titânio
**RG** Rose gold
**NM** Preto titânio escovado

| | | | € |
|---|---|---|---|
| 1 | **AG0196400R** | | 6,33 |
| | **AG01964CNR** | | 9,81 |
| | **AG01964RGR** | | 8,54 |
| | **AG01964NMR** | | 14,40 |
| 2 | **AG0152800R** | | 9,59 |
| 3 | **AG0152900R** | | 6,76 |
| 4 | **AG0153000R** | | 29,30 |
| 5 | **AG0153100R** | | 2,69 |
| | **AG01531CNR** | | 10,50 |
| | **AG01531RGR** | | 8,62 |
| | **AG01531NMR** | | 14,50 |
| 6 | **AG0153200R** | | 9,47 |
| | **AG01532CNR** | | 34,50 |
| | **AG01532RGR** | | 32,90 |
| | **AG01532NMR** | | 40,90 |
| 7 | **AG0156100R** | | 7,19 |
| 8 | **AG0136603R** | | 8,83 |
| 9 | **AG0075300R** | | 27,60 |
| | **AG00753CNR** | | 108,00 |
| | **AG00753RGR** | | 183,00 |
| | **AG00753BMR** | Preto titânio escovado | 138,00 |

| | | | € |
|---|---|---|---|
| 10 | **AG0096200R** | | 7,19 |
| | **AG00962CNR** | | 80,50 |
| | **AG00962RGR** | | 136,00 |
| | **AG00962BMR** | Preto titânio escovado | 103,00 |
| 11 | **AG0118308R** | | 12,00 |
| 12 | **AG0153300R** | | 9,59 |
| 13 | **AG0156200R** | | 6,56 |
| 14 | **AG0033300R** | | 28,70 |
| 15 | **A505400900** | | 22,80 |
| | **A5054009CN** | | 25,20 |
| | **A5054009RG** | | 25,20 |
| | **A5054009NM** | | 26,40 |
| 16 | **AG0122107R** | | 9,81 |
| 17 | **AG01966CNR** | | 31,00 |
| | **AG01966RGR** | | 27,60 |
| | **AG01966NMR** | | 42,10 |
| | **A525003507** | Cromado | 36,70 |
| 18 | **A525020309** | | 14,40 |
| 19 | **AG0153400R** | | 22,50 |
| 20 | **AG0153500R** | | 56,20 |
| 21 | **AG0153600R** | | 56,20 |
| 22 | **AG0048703R** | | 36,10 |
| 23 | **AG0153700R** | | 98,80 |

| | | € |
|---|---|---|
| 24 | **AG0153800R** | 98,80 |
| 25 | **AG0155000R** | 9,07 |
| 26 | **AG0154100R** | 92,80 |
| 27 | **AG0154200R** | 12,70 |
| | **AG01542CNR** | 46,10 |
| | **AG01542RGR** | 37,50 |
| | **AG01542NMR** | 43,20 |
| 28 | **AG0085300R** | 17,30 |
| | **AG00853CNR** | 9,64 |
| | **AG00853RGR** | 7,33 |
| | **AG00853NMR** | 13,10 |
| 29 | **AG0142100R** | 3,08 |
| 30 | **AG0173300R** | 14,80 |
| 31 | **AG0137200R** | 22,50 |
| | **AG01372CNR** | 86,80 |
| | **AG01372RGR** | 87,60 |
| | **AG01372NMR** | 94,90 |
| 32 | **A5B9B61C00** | 56,90 |
| 33 | **AG0154400R** | 14,40 |
| 34 | **AB0030900R** | 35,80 |
| 35 | **AG0048303R** | 24,20 |
| 36 | **A525023600** | 33,90 |
| 37 | **A525024200** | 9,35 |

| | | € |
|---|---|---|
| 38 | **AG0001907R** | 10,60 |
| 39 | **AG0165000R** | 20,90 |
| 40 | **AG0021407R** | 15,60 |
| 41 | **AG0154500R** | 25,70 |
| 42 | **A525006903** | 8,22 |
| 43 | **AG0154600R** | 8,96 |
| | **AG01546CNR** | 31,70 |
| | **AG01546RGR** | 26,90 |
| | **AG01546NMR** | 34,20 |
| 44 | **AG0145800R** | 27,50 |
| 45 | **AG0129807R** | 9,16 |

Medidas em mm.

Os preços indicados são unitários e não incluem IVA.
A presente tabela anula as anteriores.

# Insignia

## Torneira para bidé

**A5A603A**
**A5A6A3A**

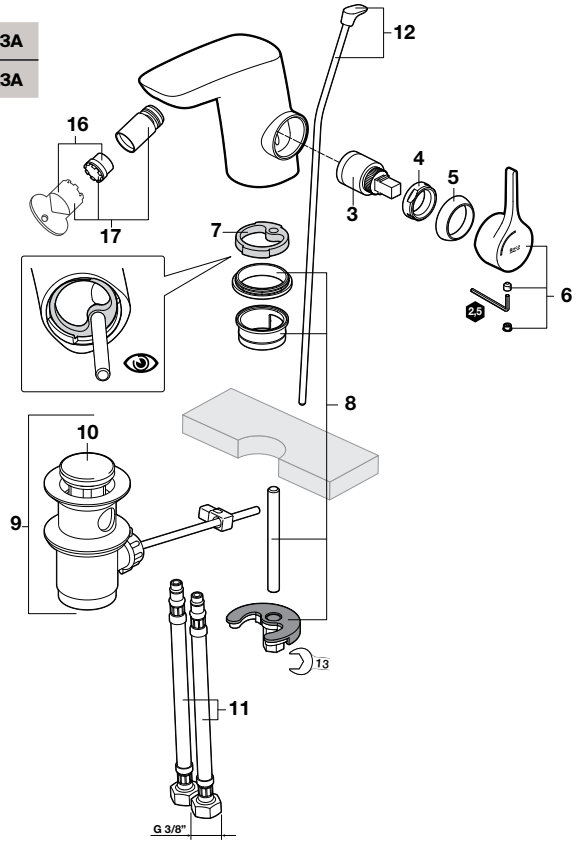


## Torneira para lavatório

**A5A353A**
**A5252206**

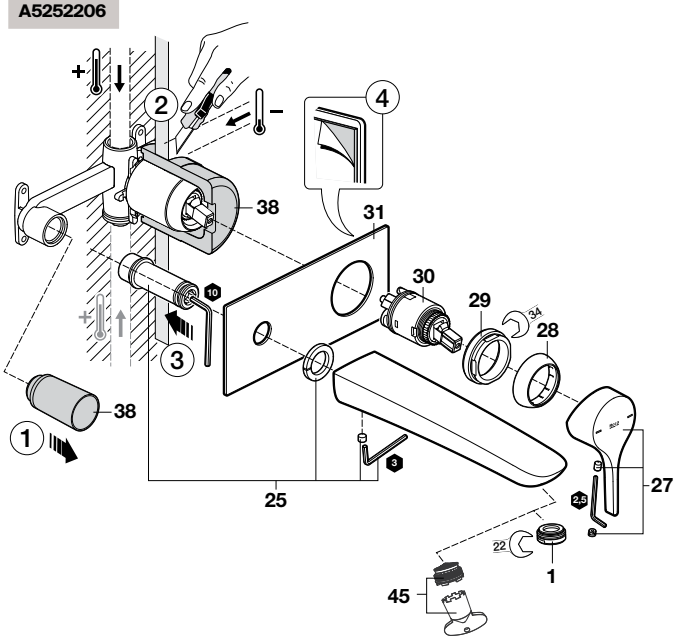


As últimas posições de cada código indicam o acabamento (cor):
**00** Cromado
**CN** Preto Titânio
**RG** Rose gold
**NM** Preto titânio escovado

| | | | € |
|---|---|---|---|
| 1 | **AG0196400R** | | 6,33 |
| | **AG01964CNR** | | 9,81 |
| | **AG01964RGR** | | 8,54 |
| | **AG01964NMR** | | 14,40 |
| 2 | **AG0152800R** | | 9,59 |
| 3 | **AG0152900R** | | 6,76 |
| 4 | **AG0153000R** | | 29,30 |
| 5 | **AG0153100R** | | 2,69 |
| | **AG01531CNR** | | 10,50 |
| | **AG01531RGR** | | 8,62 |
| | **AG01531NMR** | | 14,50 |
| 6 | **AG0153200R** | | 9,47 |
| | **AG01532CNR** | | 34,50 |
| | **AG01532RGR** | | 32,90 |
| | **AG01532NMR** | | 40,90 |
| 7 | **AG0156100R** | | 7,19 |
| 8 | **AG0136603R** | | 8,83 |
| 9 | **AG0075300R** | | 27,60 |
| | **AG00753CNR** | | 108,00 |
| | **AG00753RGR** | | 183,00 |
| | **AG00753BMR** | Preto titânio escovado | 138,00 |

| | | | € |
|---|---|---|---|
| 10 | **AG0096200R** | | 7,19 |
| | **AG00962CNR** | | 80,50 |
| | **AG00962RGR** | | 136,00 |
| | **AG00962BMR** | Preto titânio escovado | 103,00 |
| 11 | **AG0118308R** | | 12,00 |
| 12 | **AG0153300R** | | 9,59 |
| 13 | **AG0156200R** | | 6,56 |
| 14 | **AG0033300R** | | 28,70 |
| 15 | **A505400900** | | 22,80 |
| | **A5054009CN** | | 25,20 |
| | **A5054009RG** | | 25,20 |
| | **A5054009NM** | | 26,40 |
| 16 | **AG0122107R** | | 9,81 |
| 17 | **AG01966CNR** | | 31,00 |
| | **AG01966RGR** | | 27,60 |
| | **AG01966NMR** | | 42,10 |
| | **A525003507** | Cromado | 36,70 |
| 18 | **A525020309** | | 14,40 |
| 19 | **AG0153400R** | | 22,50 |
| 20 | **AG0153500R** | | 56,20 |
| 21 | **AG0153600R** | | 56,20 |
| 22 | **AG0048703R** | | 36,10 |
| 23 | **AG0153700R** | | 98,80 |

| | | € |
|---|---|---|
| 24 | **AG0153800R** | 98,80 |
| 25 | **AG0155000R** | 9,07 |
| 26 | **AG0154100R** | 92,80 |
| 27 | **AG0154200R** | 12,70 |
| | **AG01542CNR** | 46,10 |
| | **AG01542RGR** | 37,50 |
| | **AG01542NMR** | 43,20 |
| 28 | **AG0085300R** | 17,30 |
| | **AG00853CNR** | 9,64 |
| | **AG00853RGR** | 7,33 |
| | **AG00853NMR** | 13,10 |
| 29 | **AG0142100R** | 3,08 |
| 30 | **AG0173300R** | 14,80 |
| 31 | **AG0137200R** | 22,50 |
| | **AG01372CNR** | 86,80 |
| | **AG01372RGR** | 87,60 |
| | **AG01372NMR** | 94,90 |
| 32 | **A5B9B61C00** | 56,90 |
| 33 | **AG0154400R** | 14,40 |
| 34 | **AB0030900R** | 35,80 |
| 35 | **AG0048303R** | 24,20 |
| 36 | **A525023600** | 33,90 |
| 37 | **A525024200** | 9,35 |

| | | € |
|---|---|---|
| 38 | **AG0001907R** | 10,60 |
| 39 | **AG0165000R** | 20,90 |
| 40 | **AG0021407R** | 15,60 |
| 41 | **AG0154500R** | 25,70 |
| 42 | **A525006903** | 8,22 |
| 43 | **AG0154600R** | 8,96 |
| | **AG01546CNR** | 31,70 |
| | **AG01546RGR** | 26,90 |
| | **AG01546NMR** | 34,20 |
| 44 | **AG0145800R** | 27,50 |
| 45 | **AG0129807R** | 9,16 |

Medidas em mm.

Os preços indicados são unitários e não incluem IVA.
A presente tabela anula as anteriores.

# Insignia

## Torneira para banho-duche

**A5A093A**
**A5A183A**

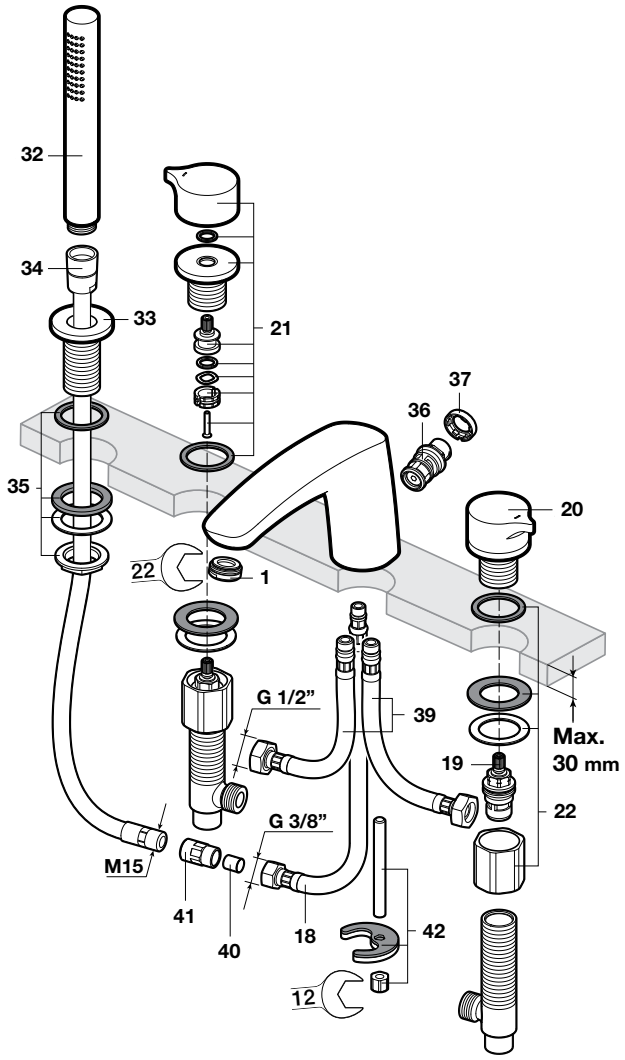


| | | € |
|---|---|---|
| 1 | **AG0196400R** | 6,33 |
| 2 | **AG0152800R** | 9,59 |
| 3 | **AG0152900R** | 6,76 |
| 4 | **AG0153000R** | 29,30 |
| 5 | **AG0153100R** | 2,69 |
| 6 | **AG0153200R** | 9,47 |
| 7 | **AG0156100R** | 7,19 |
| 8 | **AG0136603R** | 8,83 |
| 9 | **AG0075300R** | 27,60 |
| 10 | **AG0096200R** | 7,19 |
| 11 | **AG0118308R** | 12,00 |
| 12 | **AG0153300R** | 9,59 |
| 13 | **AG0156200R** | 6,56 |
| 14 | **AG0033300R** | 28,70 |
| 15 | **A505400900** | 22,80 |

| | | € |
|---|---|---|
| 16 | **AG0122107R** | 9,81 |
| 17 | **A525003507** | 36,70 |
| 18 | **A525020309** | 14,40 |
| 19 | **AG0153400R** | 22,50 |
| 20 | **AG0153500R** | 56,20 |
| 21 | **AG0153600R** | 56,20 |
| 22 | **AG0048703R** | 36,10 |
| 23 | **AG0153700R** | 98,80 |
| 24 | **AG0153800R** | 98,80 |
| 25 | **AG0155000R** | 9,07 |
| 26 | **AG0154100R** | 92,80 |
| 27 | **AG0154200R** | 12,70 |
| 28 | **AG0085300R** | 17,30 |
| 29 | **AG0142100R** | 3,08 |
| 30 | **AG0173300R** | 14,80 |

| | | € |
|---|---|---|
| 31 | **AG0137200R** | 22,50 |
| 32 | **A5B9B61C00** | 56,90 |
| 33 | **AG0154400R** | 14,40 |
| 34 | **AB0030900R** | 35,80 |
| 35 | **AG0048303R** | 24,20 |
| 36 | **A525023600** | 33,90 |
| 37 | **A525024200** | 9,35 |
| 38 | **AG0001907R** | 10,60 |
| 39 | **AG0165000R** | 20,90 |
| 40 | **AG0021407R** | 15,60 |
| 41 | **AG0154500R** | 25,70 |
| 42 | **A525006903** | 8,22 |
| 43 | **AG0154600R** | 8,96 |
| 44 | **AG0145800R** | 27,50 |
| 45 | **AG0129807R** | 9,16 |

Medidas em mm.

Os preços indicados são unitários e não incluem IVA.
A presente tabela anula as anteriores.

# Insignia

## Misturadora monocomando de encastrar termostática para banho-duche

| | |
|---|---|
| **A5A0C3A** | + |
| **A5A2C3A** | |

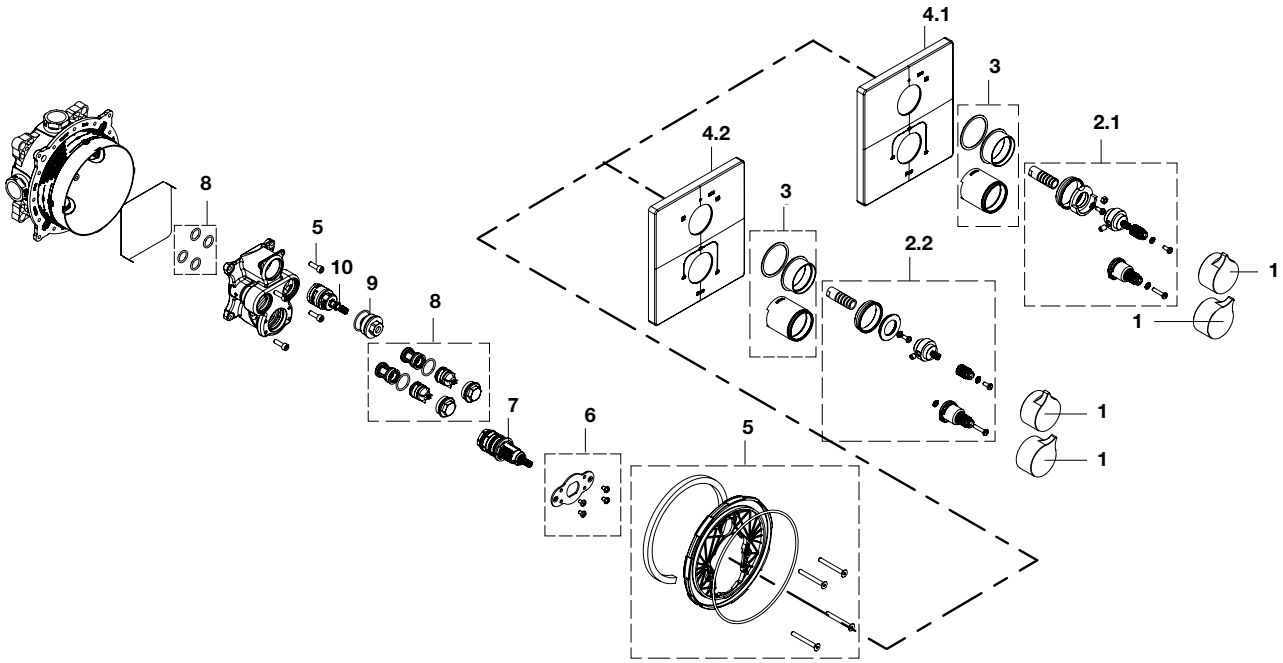


As últimas posições de cada código indicam o acabamento (cor):
**00** Cromado
**CN** Preto Titânio
**RG** Rose gold
**NM** Preto titânio escovado

| | | | € |
|---|---|---|---|
| 1 | **AG0186200R** | | 21,90 |
| | **AG01862CNR** | | 39,30 |
| | **AG01862RGR** | | 39,70 |
| | **AG01862NMR** | | 47,00 |
| 2.1 | **AG0186900R** | | 205,00 |
| 2.2 | **AG0186800R** | + | 175,00 |
| 3 | **AG0187100R** | | 209,00 |
| | **AG01871CNR** | | 98,90 |
| | **AG01871RGR** | | 74,70 |
| | **AG01871NMR** | | 78,60 |
| 4.1 | **AG0186300R** | | 91,60 |
| | **AG01863CNR** | | 95,30 |
| | **AG01863RGR** | | 88,80 |
| | **AG01863NMR** | | 114,00 |

| | | | € |
|---|---|---|---|
| 4.2 | **AG0186000R** | + | 91,90 |
| | **AG01860CNR** | | 94,40 |
| | **AG01860RGR** | | 88,80 |
| | **AG01860NMR** | | 114,00 |
| 5 | **AG0120900R** | | 22,50 |
| 6 | **AG0132003R** | | 19,80 |
| 7 | **A525015803** | | 75,20 |
| 8 | **AG0132107R** | | 39,90 |
| 9 | **AG0030603R** | | 46,70 |
| 10 | **AG0131903R** | | 21,80 |

Medidas em mm.

Os preços indicados são unitários e não incluem IVA.
A presente tabela anula as anteriores.

# Pals

## Torneira para lavatório

**A5A306D**

**A5A326D**

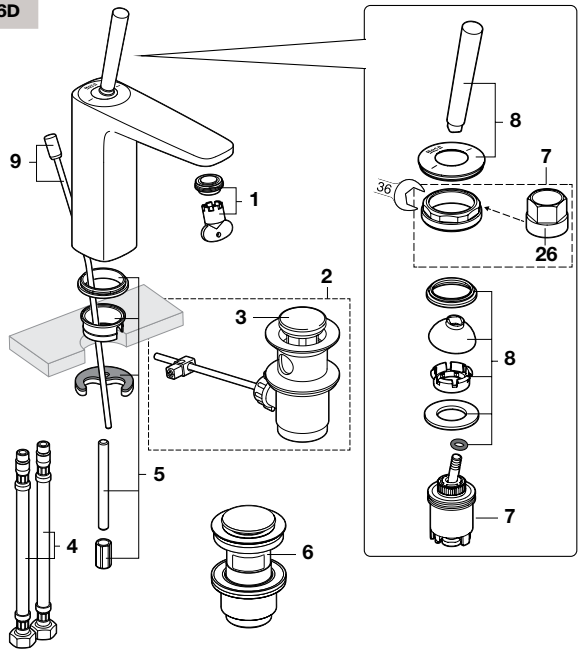


## Torneira para lavatório

**A5A376D**

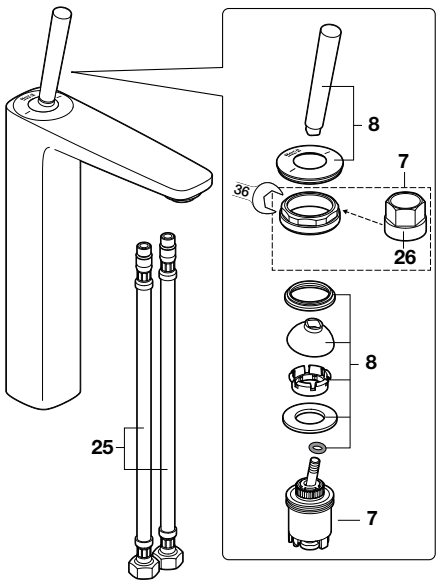


## Torneira para bidé

**A5A606D**

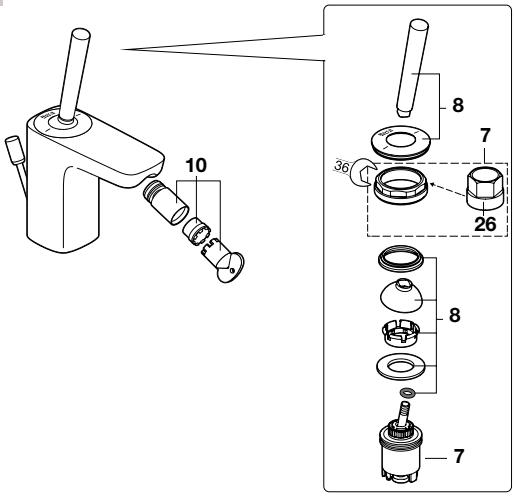


| | | € |
|---|---|---|
| 1 | **AG0134507R** | 7,67 |
| 2 | **AG0075300R** | 27,60 |
| 3 | **AG0096200R** | 7,19 |
| 4 | **A525020309** | 14,40 |
| 5 | **A525004403** | 7,60 |
| 6 | **A505400900** | 22,80 |
| 7 | **AG0216200R** | 143,00 |

| | | € |
|---|---|---|
| 8 | **AG0216300R** | 45,70 |
| 9 | **AG0002100R** | 8,11 |
| 10 | **A525003507** | 36,70 |
| 11 | **AG0116800R** | 8,89 |
| 12 | **AG0103908R** | 16,70 |
| 13 | **AG0126203R** | 15,40 |
| 14 | **A525005200** | 14,80 |

| | | € |
|---|---|---|
| 15 | **AG0116700R** | 4,19 |
| 16 | **AG0116500R** | 13,30 |
| 17 | **A525087607** | 7,60 |
| 18 | **AG0216500R** | 11,20 |
| 19 | **AG0216600R** | 2,78 |
| 20 | **AG0126303R** | 11,80 |
| 21 | **A525087203** | 9,29 |

| | | € |
|---|---|---|
| 22 | **AG0110607R** | 9,58 |
| 23 | **A525024200** | 9,35 |
| 24 | **A525005507** | 7,14 |
| 25 | **A525020409** | 17,70 |
| 26 | **AG0136200R** | 21,80 |

Medidas em mm.

Os preços indicados são unitários e não incluem IVA.
A presente tabela anula as anteriores.

# Pals

## Torneira para duche

**A5A216D**

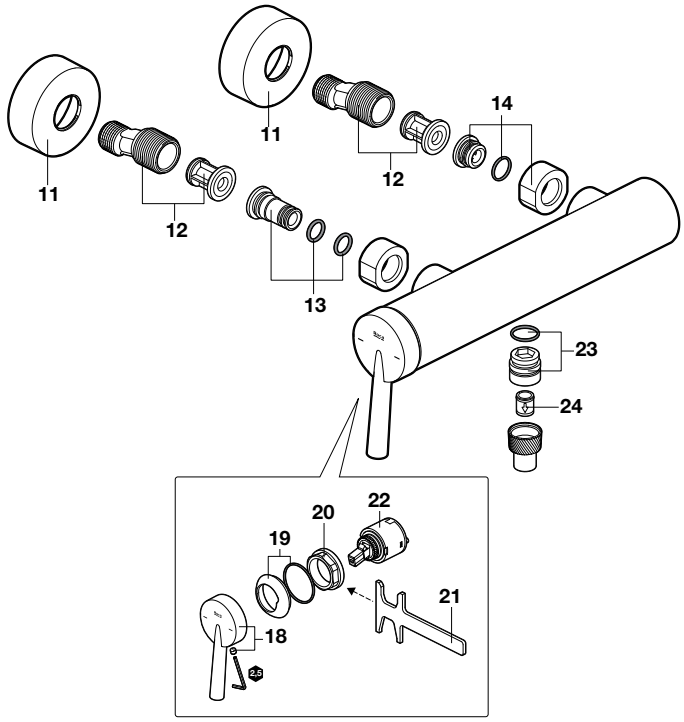


## Torneira para banho-duche

**A5A026D**

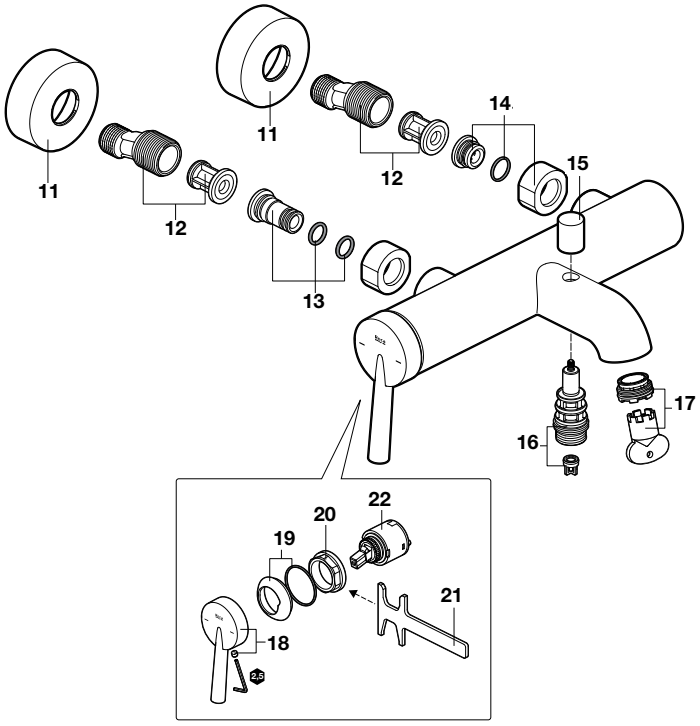


| | | € |
|---|---|---|
| 1 | **AG0134507R** | 7,67 |
| 2 | **AG0075300R** | 27,60 |
| 3 | **AG0096200R** | 7,19 |
| 4 | **A525020309** | 14,40 |
| 5 | **A525004403** | 7,60 |
| 6 | **A505400900** | 22,80 |
| 7 | **AG0216200R** | 143,00 |

| | | € |
|---|---|---|
| 8 | **AG0216300R** | 45,70 |
| 9 | **AG0002100R** | 8,11 |
| 10 | **A525003507** | 36,70 |
| 11 | **AG0116800R** | 8,89 |
| 12 | **AG0103908R** | 16,70 |
| 13 | **AG0126203R** | 15,40 |
| 14 | **A525005200** | 14,80 |

| | | € |
|---|---|---|
| 15 | **AG0116700R** | 4,19 |
| 16 | **AG0116500R** | 13,30 |
| 17 | **A525087607** | 7,60 |
| 18 | **AG0216500R** | 11,20 |
| 19 | **AG0216600R** | 2,78 |
| 20 | **AG0126303R** | 11,80 |
| 21 | **A525087203** | 9,29 |

| | | € |
|---|---|---|
| 22 | **AG0110607R** | 9,58 |
| 23 | **A525024200** | 9,35 |
| 24 | **A525005507** | 7,14 |
| 25 | **A525020409** | 17,70 |
| 26 | **AG0136200R** | 21,80 |

Medidas em mm.

Os preços indicados são unitários e não incluem IVA.
A presente tabela anula as anteriores.

# Pals

## Torneira para banho-duche

**A5A986D**

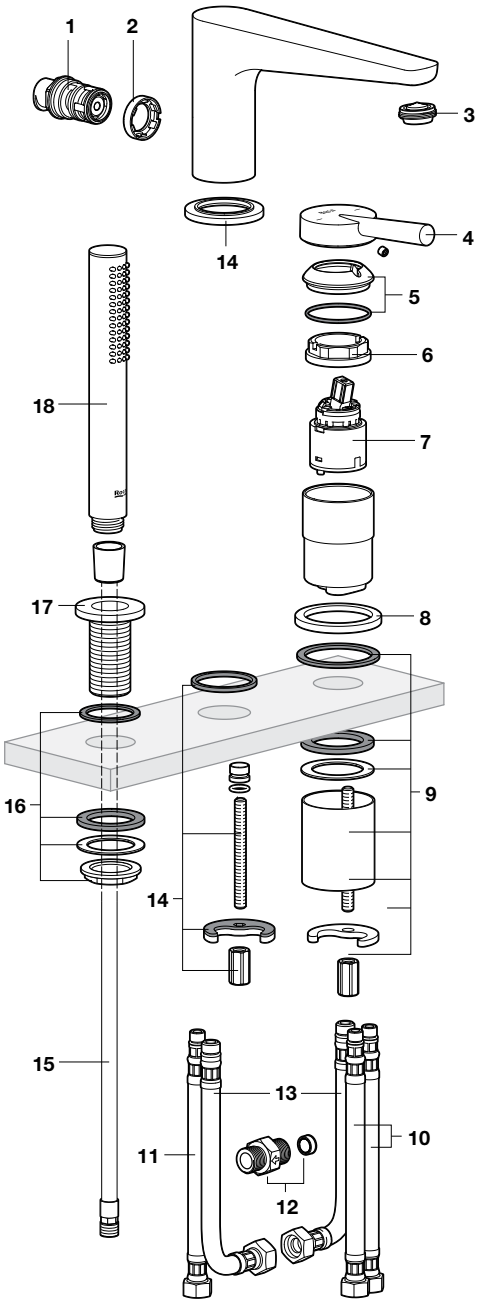


| | | € |
|---|---|---|
| 1 | **A525023600** | 33,90 |
| 2 | **A525024200** | 9,35 |
| 3 | **AG0029400R** | 2,64 |
| 4 | **AG0216500R** | 11,20 |

| | | € |
|---|---|---|
| 5 | **AG0216600R** | 2,78 |
| 6 | **AG0126303R** | 11,80 |
| 7 | **AG0053707R** | 37,60 |
| 8 | **AG0222600R** | 9,55 |

| | | € |
|---|---|---|
| 9 | **AG0222700R** | 17,70 |
| 10 | **A525020309** | 14,40 |
| 11 | **A525027609** | 23,10 |
| 12 | **AG0007503R** | 36,70 |

| | | € |
|---|---|---|
| 13 | **AG0189900R** | 5,14 |
| 14 | **AG0222800R** | 18,40 |
| 15 | **AB0030900R** | 35,80 |
| 16 | **AG0048303R** | 24,20 |

| | | € |
|---|---|---|
| 17 | **AG0154400R** | 14,40 |
| 18 | **A5B3750CM0** | 90,50 |

Medidas em mm.

Os preços indicados são unitários e não incluem IVA.
A presente tabela anula as anteriores.

# Pals

## Misturadora de encastrar para banho-duche

**A5A0B6DC00**

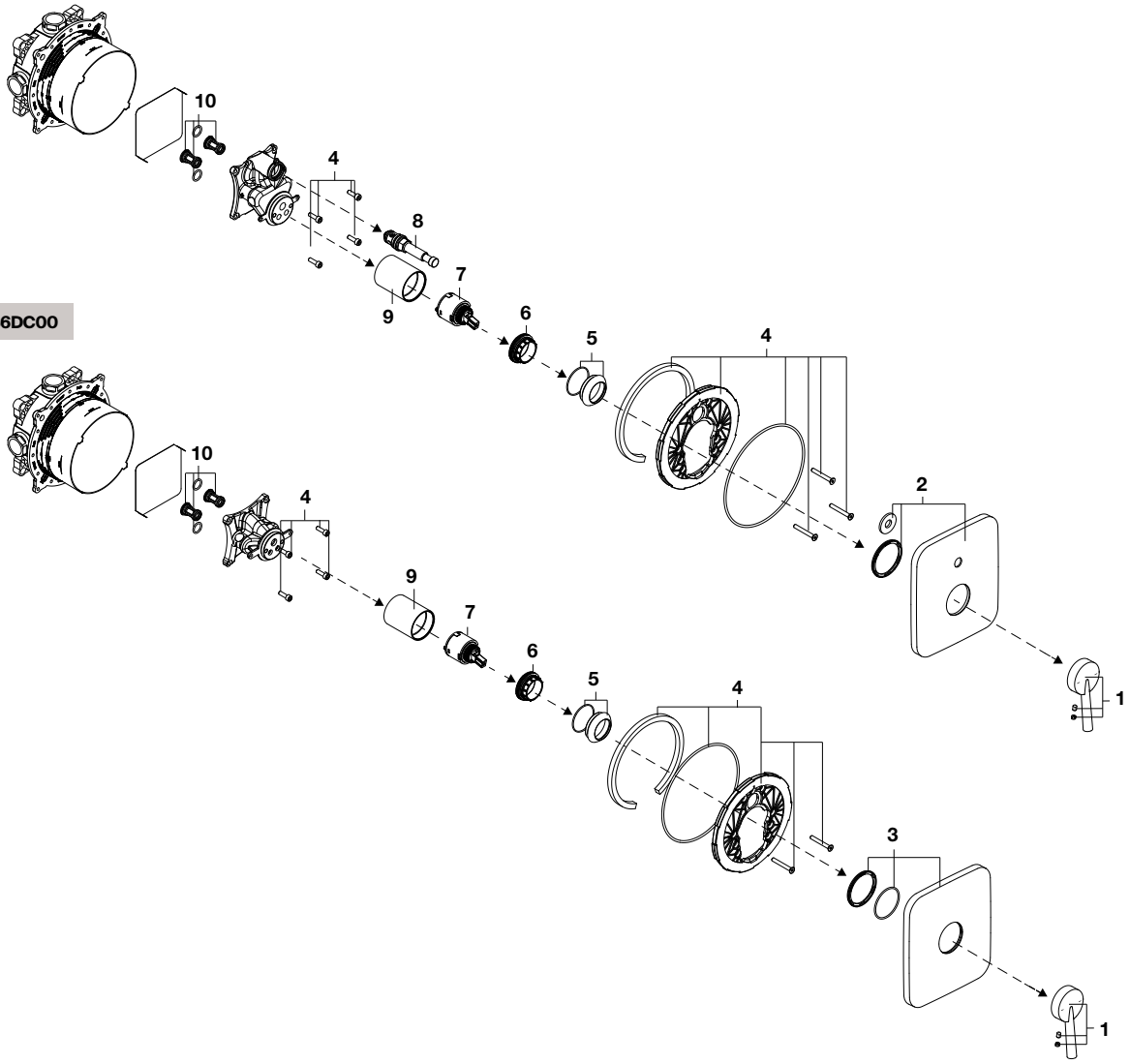


**A5A2B6DC00**




| | | € | | | € | | | € | | | € | | | € |
|---|---|---|---|---|---|---|---|---|---|---|---|---|---|---|
| 1 | **AG0216500R** | 11,20 | 3 | **AG0233100R** | 25,30 | 5 | **AG0216600R** | 2,78 | 7 | **AG0110607R** | 9,58 | 9 | **AG0121700R** | 114,00 |
| 2 | **AG0233000R** | 25,60 | 4 | **AG0120900R** | 22,50 | 6 | **AG0228800R** | 21,10 | 8 | **A525006500** | 22,40 | 10 | **AG0121000R** | 20,90 |

Medidas em mm.

Os preços indicados são unitários e não incluem IVA.
A presente tabela anula as anteriores.

# L90 C

## Misturadora para lavatório e bidé

**A5A3A01C00**
**A5A3B01C00**
**A5A3C01C00**

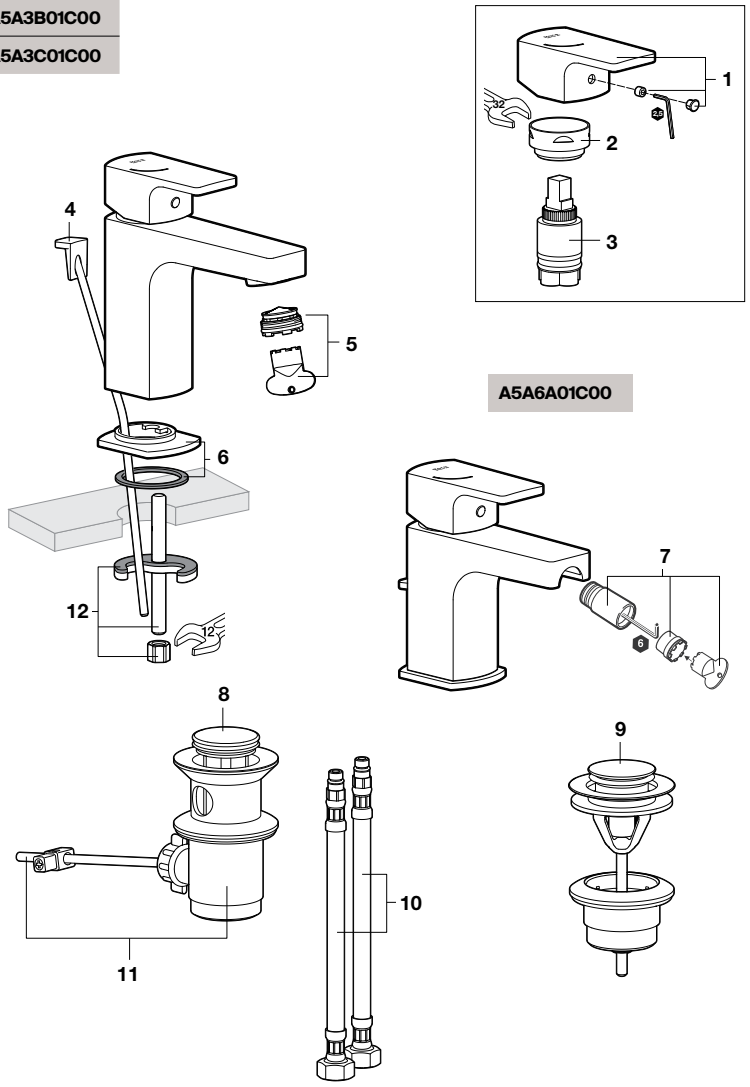


**A5A6A01C00**




| | | € |
|---|---|---|
| 1 | **AG0118000R** | 17,70 |
| 2 | **AG0118100R** | 75,50 |
| 3 | **AG0118207R** | 13,70 |
| 4 | **A525020600** | 8,51 |

| | | € |
|---|---|---|
| 5 | **AG0100007R** | 17,50 |
| 6 | **AG0118400R** | 8,54 |
| 7 | **A525003507** | 36,70 |
| 8 | **AG0096200R** | 7,19 |

| | | € |
|---|---|---|
| 9 | **A505400900** | 22,80 |
| 10 | **AG0118308R** | 12,00 |
| 11 | **AG0075300R** | 27,60 |
| 12 | **A525004403** | 7,60 |

Medidas em mm.

Os preços indicados são unitários e não incluem IVA.
A presente tabela anula as anteriores.

# L90

## Misturadora para lavatório e bidé

**A5A3E01**
**A5A3F01**
**A5A3001**

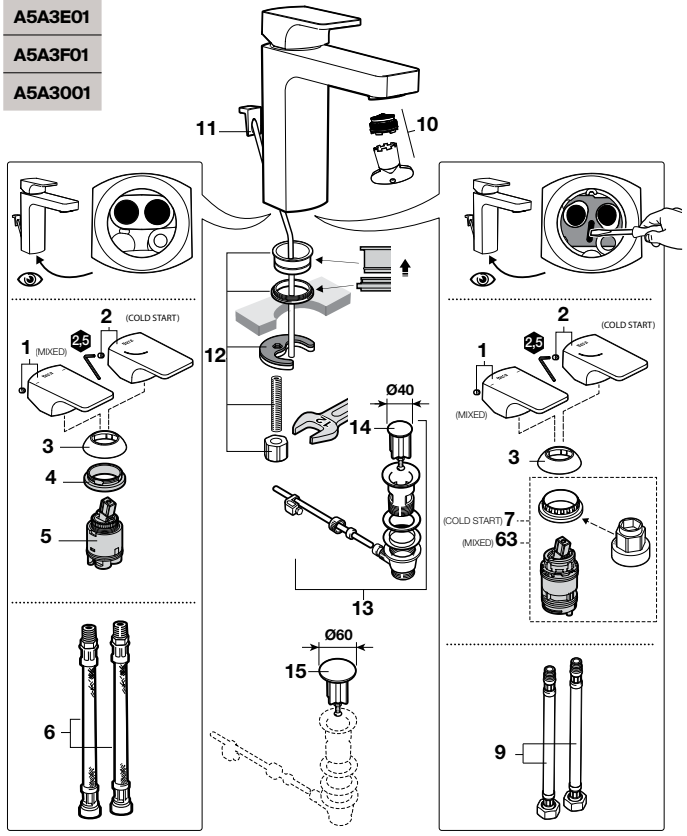


**A5A6001**

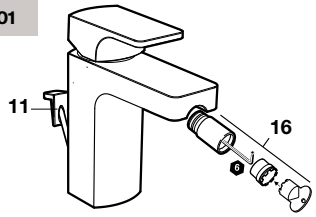


## Torneira para lavatório

**A5A4001**

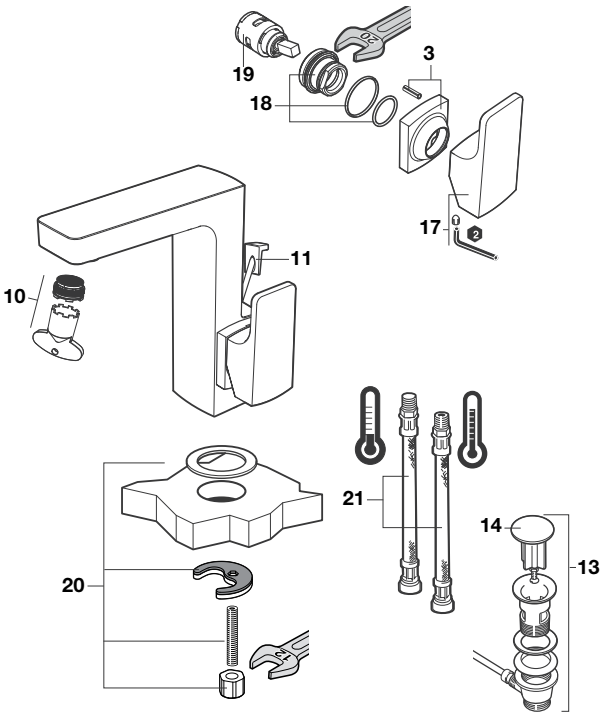


## Misturadora para bidé

**A5A6301**

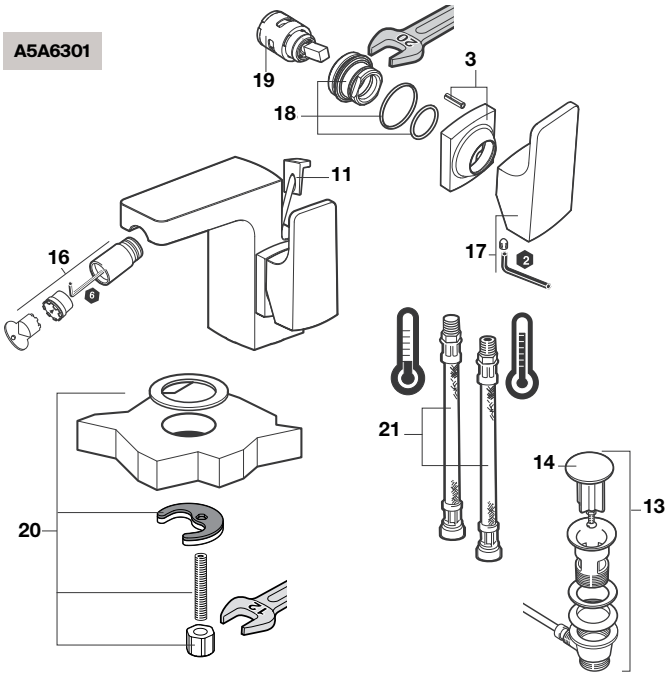


| | | € |
|---|---|---|
| 1 | **AG0041800R** | 40,30 |
| 2 | **AG0192400R** | 24,20 |
| 3 | **AG0032100R** | 26,90 |
| 4 | **AG0041903R** | 24,50 |
| 5 | **AG0141207R** | 18,10 |

| | | € |
|---|---|---|
| 6 | **A525020309** | 14,40 |
| 7 | **AG0200700R** | 18,50 |
| 9 | **AG0096409R** | 13,30 |
| 10 | **AG0129807R** | 9,16 |
| 11 | **A525020600** | 8,51 |

| | | € |
|---|---|---|
| 12 | **A525004403** | 7,60 |
| 13 | **AG0075400R** | 32,40 |
| 14 | **AG0096200R** | 7,19 |
| 15 | **AG0077100R** | 38,90 |
| 16 | **A525003507** | 36,70 |

| | | € |
|---|---|---|
| 17 | **AG0042000R** | 45,40 |
| 18 | **AG0042103R** | 17,90 |
| 19 | **AG0034103R** | 47,90 |
| 20 | **A525006903** | 8,22 |
| 21 | **AG0137300R** | 18,60 |

| | | € |
|---|---|---|
| 27 | **AG0173300R** | 14,80 |
| 63 | **AG0200600R** | 16,80 |

Medidas em mm.

Os preços indicados são unitários e não incluem IVA.
A presente tabela anula as anteriores.

# L90

## Torneira para lavatório

**A5A3801**

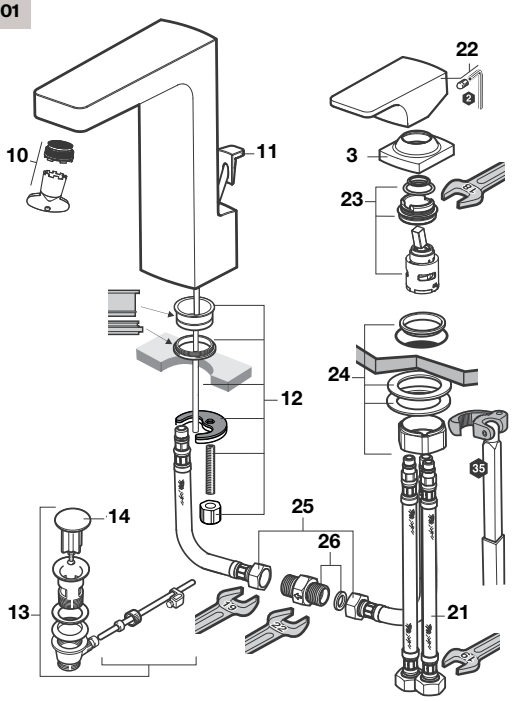


## Torneira para lavatório

**A5A3G01**
**A5A3401**

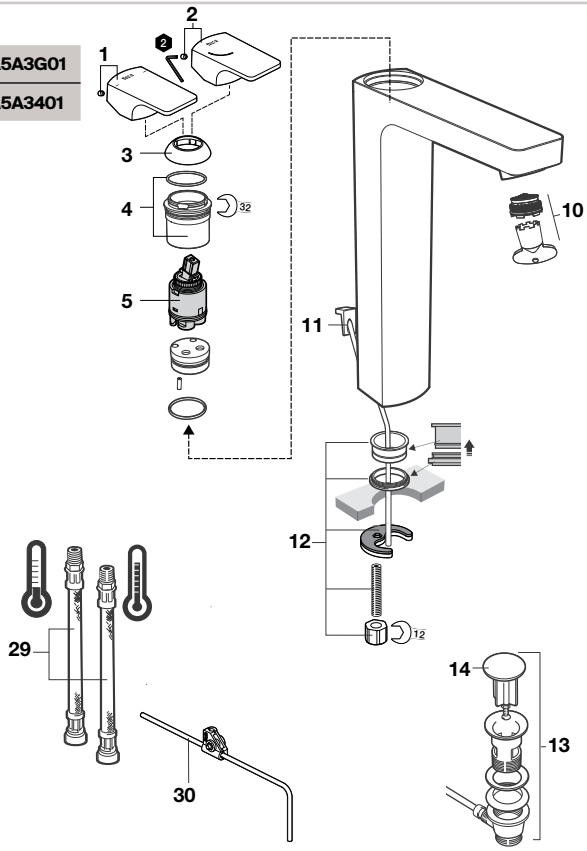


## Torneira para lavatório

**A5A3L20** + **A5252206**

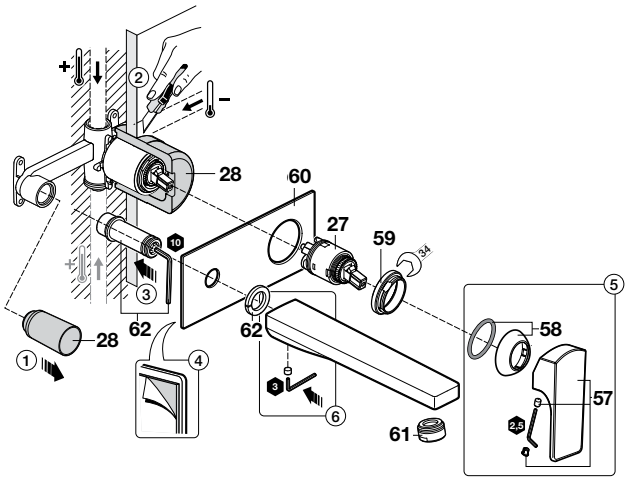


## Torneira para banho-duche

**A5A0D01**
**A5A2D01**

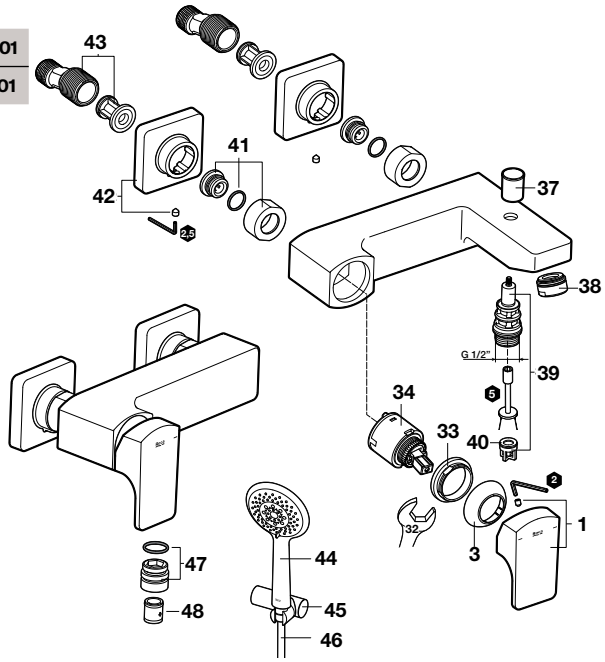


| | | € |
|---|---|---|
| 1 | **AG0041800R** | 40,30 |
| 2 | **AG0192400R** | 24,20 |
| 3 | **AG0032100R** | 26,90 |
| 4 | **AG0041903R** | 24,50 |
| 5 | **AG0141207R** | 18,10 |
| 10 | **AG0129807R** | 9,16 |
| 11 | **A525020600** | 8,51 |
| 12 | **A525004403** | 7,60 |

| | | € |
|---|---|---|
| 13 | **AG0075400R** | 32,40 |
| 14 | **AG0096200R** | 7,19 |
| 21 | **AG0137300R** | 18,60 |
| 22 | **AG0042200R** | 45,40 |
| 23 | **AG0010203R** | 99,10 |
| 24 | **AG0007403R** | 16,40 |
| 25 | **A525020509** | 12,70 |
| 26 | **AG0007503R** | 36,70 |

| | | € |
|---|---|---|
| 27 | **AG0173300R** | 14,80 |
| 28 | **AG0001907R** | 10,60 |
| 29 | **AG0096509R** | 15,80 |
| 30 | **AG0033300R** | 28,70 |
| 33 | **A525027803** | 31,20 |
| 34 | **AG0053707R** | 37,60 |
| 37 | **AG0116700R** | 4,19 |
| 38 | **A525005800** | 7,14 |

| | | € |
|---|---|---|
| 39 | **AG0116500R** | 13,30 |
| 40 | **AG0134907R** | 6,49 |
| 41 | **A525005200** | 14,80 |
| 42 | **AG0145500R** | 5,93 |
| 43 | **AG0103908R** | 16,70 |
| 45 | **A525021600** | 28,60 |
| 46 | **A525009800** | 26,10 |
| 47 | **A525024200** | 9,35 |

| | | € |
|---|---|---|
| 48 | **A525005507** | 7,14 |
| 57 | **AG0016200R** | 26,70 |
| 58 | **AG0143200R** | 3,93 |
| 59 | **AG0142100R** | 3,08 |
| 60 | **AG0137200R** | 22,50 |
| 61 | **AG0046600R** | 11,00 |
| 62 | **AG0155000R** | 9,07 |

Medidas em mm.

Os preços indicados são unitários e não incluem IVA.
A presente tabela anula as anteriores.

# L90

## Torneira para banho-duche

**A5A0901**

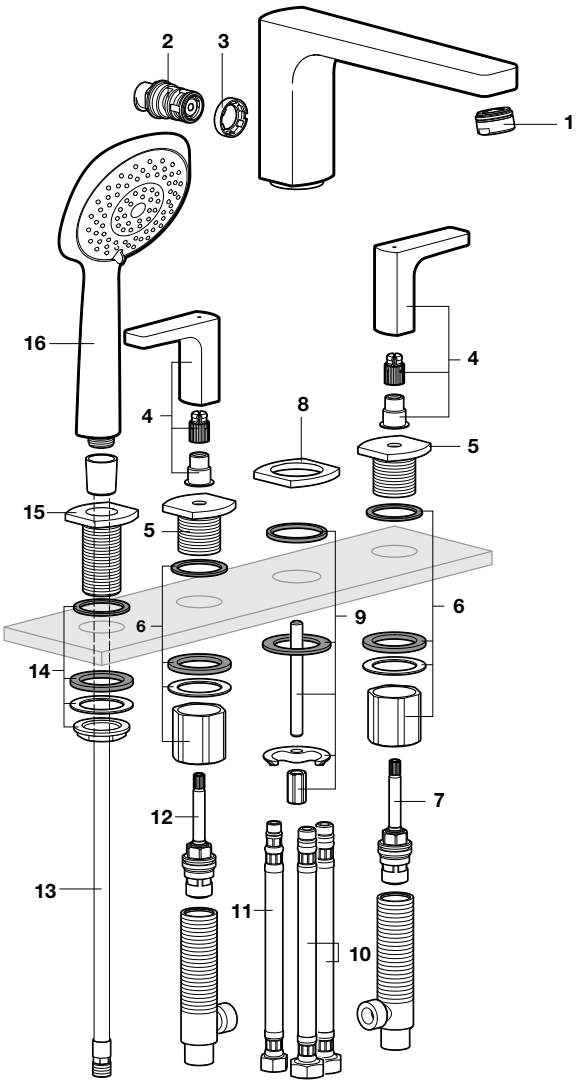


| | | € |
|---|---|---|
| 1 | **A525003600** | 4,66 |
| 2 | **A525023600** | 33,90 |
| 3 | **A525024200** | 9,35 |
| 4 | **AG0044200R** | 56,90 |
| 5 | **AG0048600R** | 23,80 |
| 6 | **AG0048703R** | 36,10 |
| 7 | **AG0049003R** | 51,90 |
| 8 | **AG0048000R** | 36,50 |

| | | € |
|---|---|---|
| 9 | **A525006903** | 8,22 |
| 10 | **AG0048509R** | 16,80 |
| 11 | **AG0009709R** | 9,01 |
| 12 | **A525021403** | 46,10 |
| 13 | **AB0030900R** | 35,80 |
| 14 | **AG0048303R** | 24,20 |
| 15 | **AG0048100R** | 28,50 |
| 16 | **A5B9105BC0** | 61,40 |

## Torneira para banho-duche

**A5A9801**

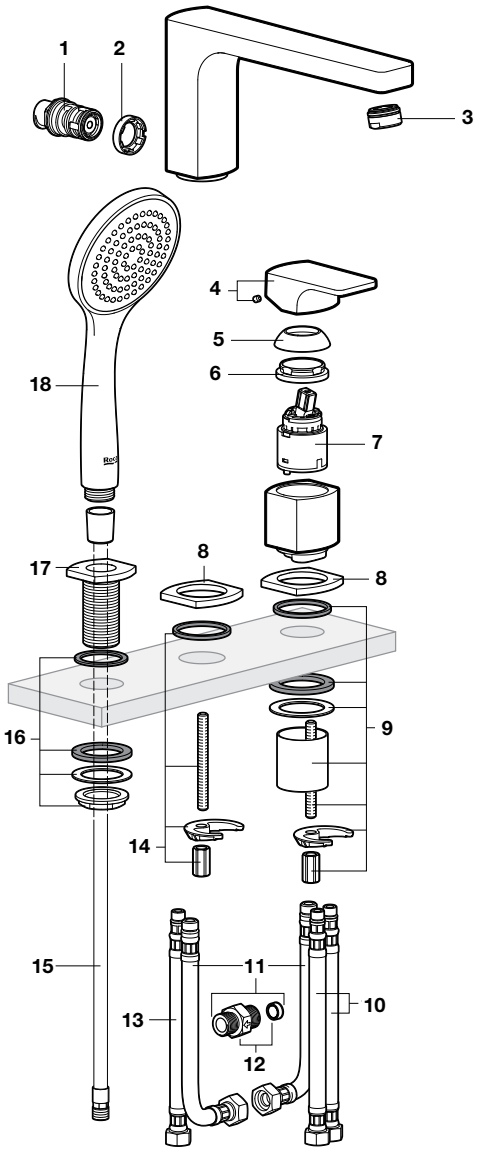


| | | € |
|---|---|---|
| 1 | **A525023600** | 33,90 |
| 2 | **A525024200** | 9,35 |
| 3 | **AG0029400R** | 2,64 |
| 4 | **AG0041800R** | 40,30 |
| 5 | **AG0032100R** | 26,90 |
| 6 | **A525027803** | 31,20 |
| 7 | **AG0077807R** | 40,40 |
| 8 | **AG0048000R** | 36,50 |
| 9 | **AG0048403R** | 15,00 |

| | | € |
|---|---|---|
| 10 | **A525020309** | 14,40 |
| 11 | **AG0010603R** | 45,00 |
| 12 | **AG0007503R** | 36,70 |
| 13 | **AG0009709R** | 9,01 |
| 14 | **A525006903** | 8,22 |
| 15 | **AB0030900R** | 35,80 |
| 16 | **AG0048303R** | 24,20 |
| 17 | **AG0048100R** | 28,50 |
| 18 | **AG0045000R** | 55,10 |

Medidas em mm.

Os preços indicados são unitários e não incluem IVA.
A presente tabela anula as anteriores.

# L90

## Torneira para banho-duche

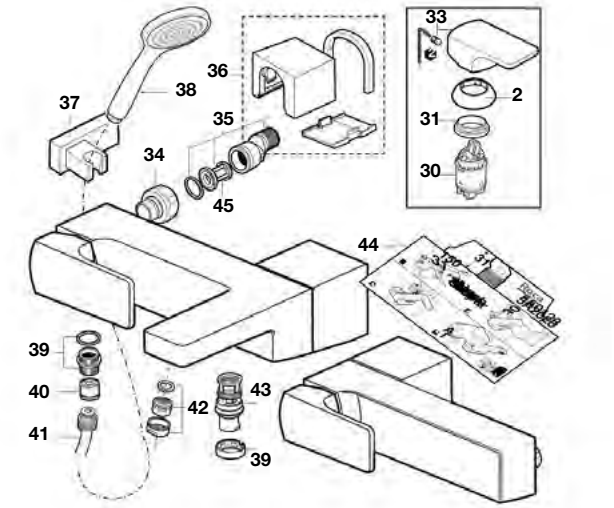


**A5A0101** **A5A2001**

## Torneira de encastrar para duche

**A5A2201**

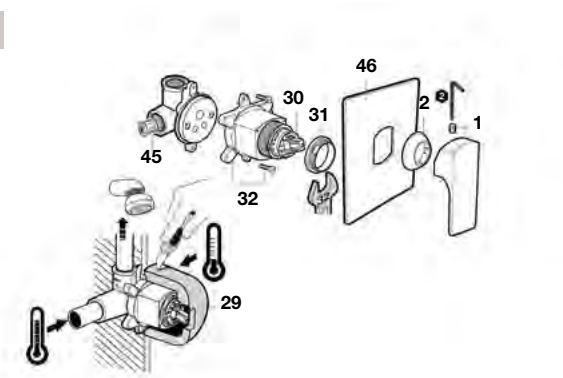


## Misturadora de parede para lavatório

**A5A4701**

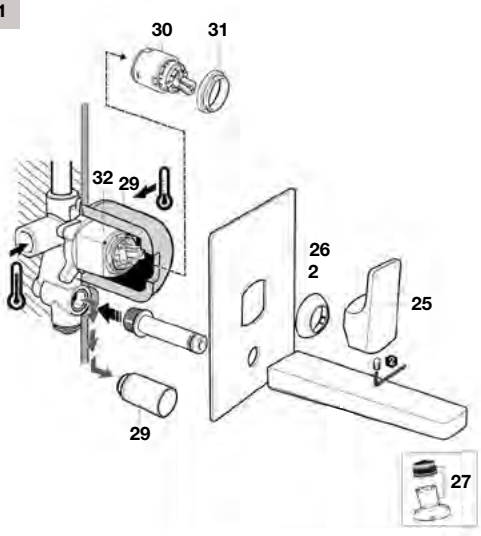


| | | € |
|---|---|---|
| 1 | **AG0041800R** | 40,30 |
| 2 | **AG0032100R** | 26,90 |
| 3 | **AG0096307R** | 6,20 |
| 4 | **AG0141207R** | 18,10 |
| 5 | **AG0100007R** | 17,50 |
| 6 | **A525020600** | 8,51 |
| 7 | **AG0144800R** | 2,40 |
| 8 | **A525020309** | 14,40 |
| 9 | **AG0096200R** | 7,19 |
| 10 | **AG0075400R** | 32,40 |

| | | € |
|---|---|---|
| 11 | **A525003507** | 36,70 |
| 12 | **AG0042000R** | 45,40 |
| 13 | **AG0042103R** | 17,90 |
| 14 | **AG0034103R** | 47,90 |
| 15 | **A525006903** | 8,22 |
| 16 | **AG0009209R** | 17,10 |
| 17 | **AG0042200R** | 45,40 |
| 19 | **AG0007403R** | 16,40 |
| 20 | **A525020509** | 12,70 |
| 21 | **A525005407** | 7,14 |

| | | € |
|---|---|---|
| 22 | **AG0007503R** | 36,70 |
| 23 | **A525020409** | 17,70 |
| 24 | **AG0033300R** | 28,70 |
| 25 | **AG0042300R** | 40,30 |
| 26 | **AG0042400R** | 151,00 |
| 27 | **AG0100007R** | 17,50 |
| 29 | **A525029207** | 13,10 |
| 30 | **AG0053707R** | 37,60 |
| 31 | **A525027803** | 31,20 |
| 32 | **AG0042700R** | 120,00 |

| | | € |
|---|---|---|
| 33 | **AG0042800R** | 40,30 |
| 34 | **AG0021700R** | 39,20 |
| 35 | **AG0103908R** | 16,70 |
| 36 | **AG0042900R** | 38,60 |
| 37 | **A525021600** | 28,60 |
| 38 | **AG0045000R** | 55,10 |
| 39 | **A525024200** | 9,35 |
| 40 | **A525005507** | 7,14 |
| 41 | **A525009800** | 26,10 |
| 42 | **A525003600** | 4,66 |

| | | € |
|---|---|---|
| 43 | **A525023600** | 33,90 |
| 44 | **AG0043007R** | 5,60 |
| 45 | **A525024803** | 36,90 |
| 46 | **AG0043200R** | 82,40 |
| 47 | **AG0043300R** | 109,00 |
| 48 | **A525022800** | 82,40 |
| 49 | **AG0055800R** | 13,80 |

Medidas em mm.

Os preços indicados são unitários e não incluem IVA.
A presente tabela anula as anteriores.

# L90

## Misturadora de encastrar para banho-duche

**A5A0601**

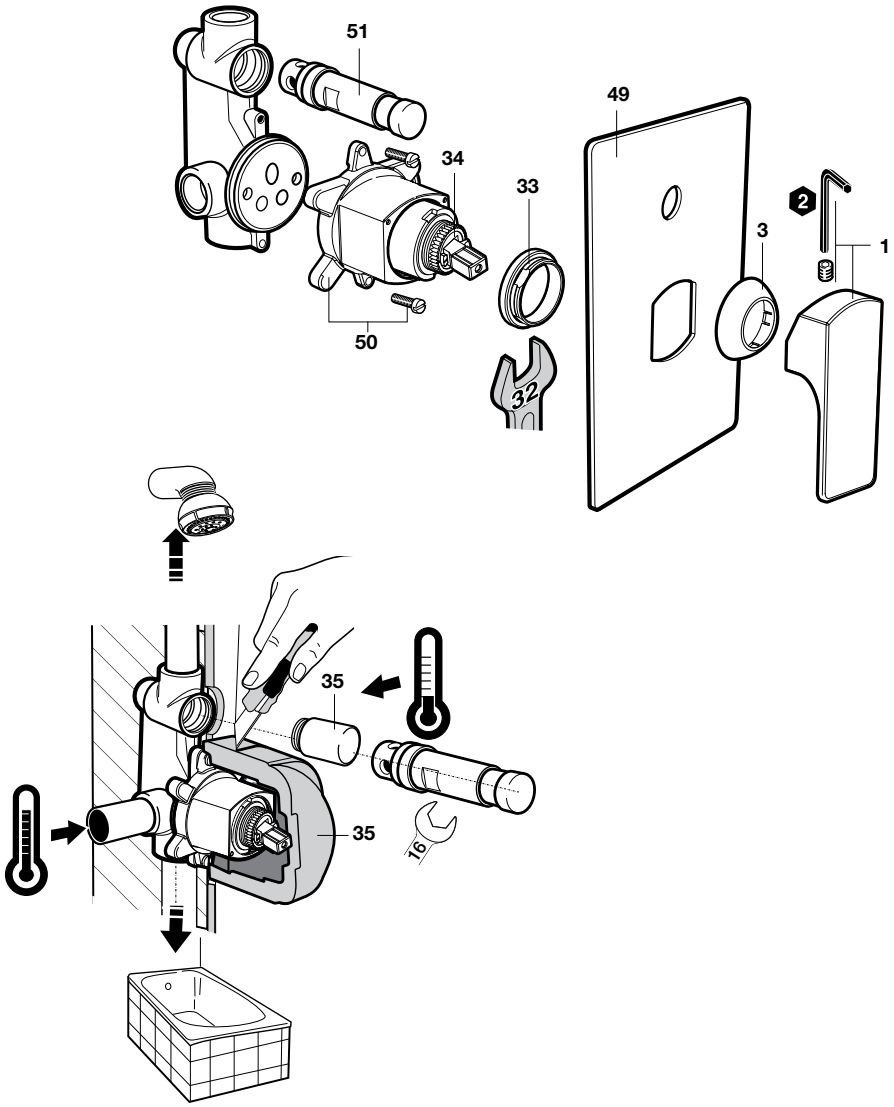


| | | € |
|---|---|---|
| 1 | **AG0041800R** | 40,30 |
| 3 | **AG0032100R** | 26,90 |
| 33 | **A525027803** | 31,20 |
| 34 | **AG0053707R** | 37,60 |
| 35 | **A525029207** | 13,10 |
| 49 | **AG0043300R** | 109,00 |
| 50 | **AG0042700R** | 120,00 |
| 51 | **A525022800** | 82,40 |

Medidas em mm.

Os preços indicados são unitários e não incluem IVA.
A presente tabela anula as anteriores.

# L90

## Torneira termostática para banho-duche e duche

**A5A1101**

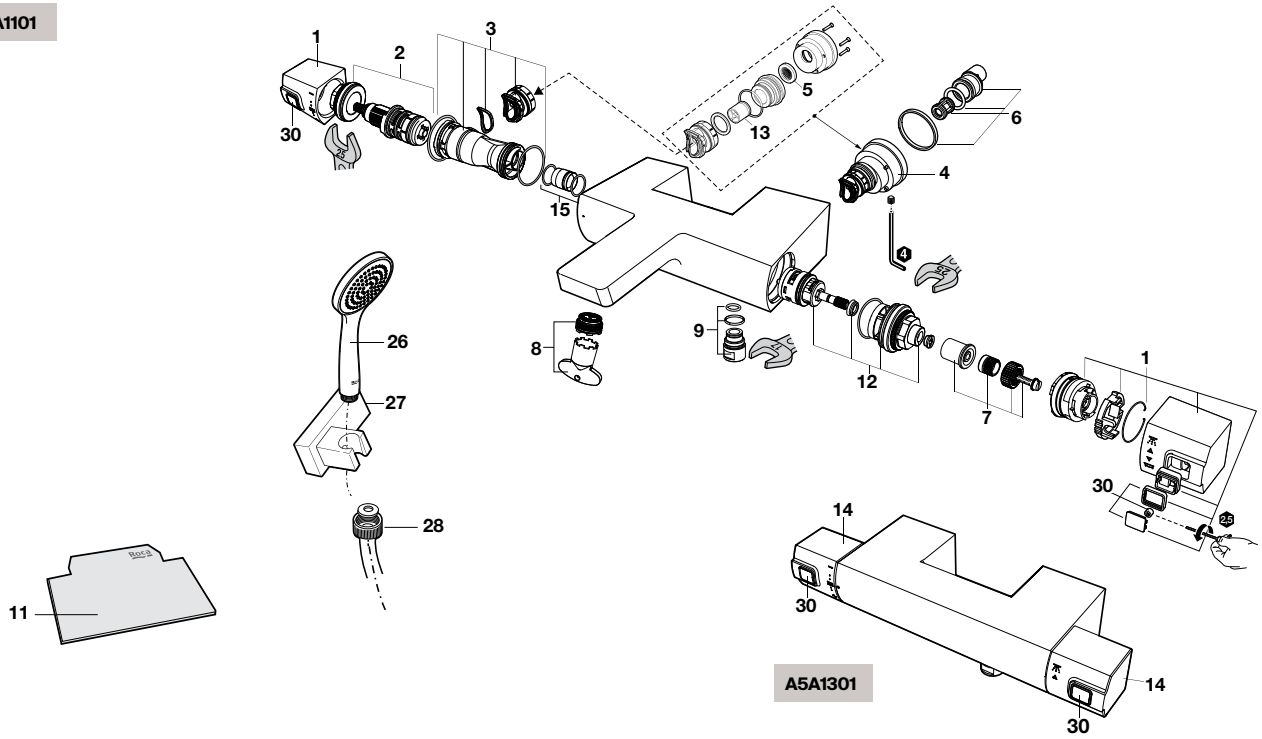


## Torneira termostática de encastrar para banho-duche

**A5A2801**

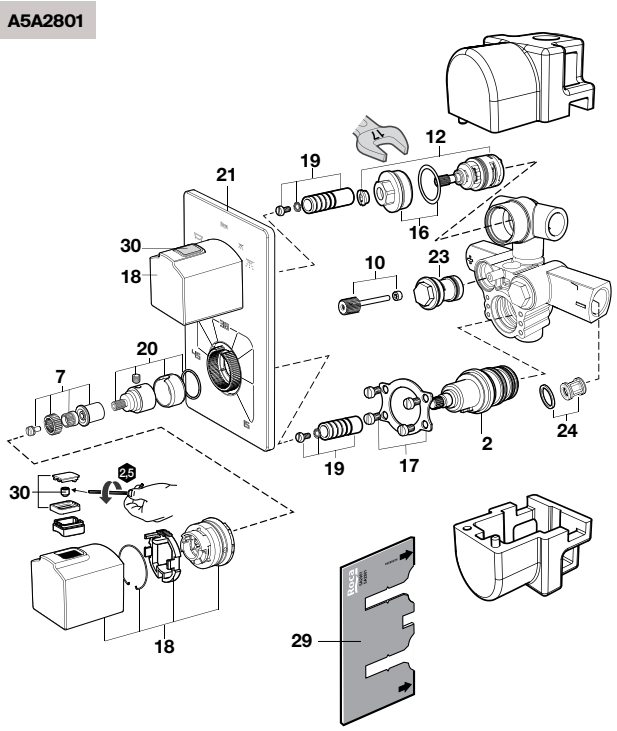


## Torneira termostática de encastrar para banho-duche

**A5A2901**

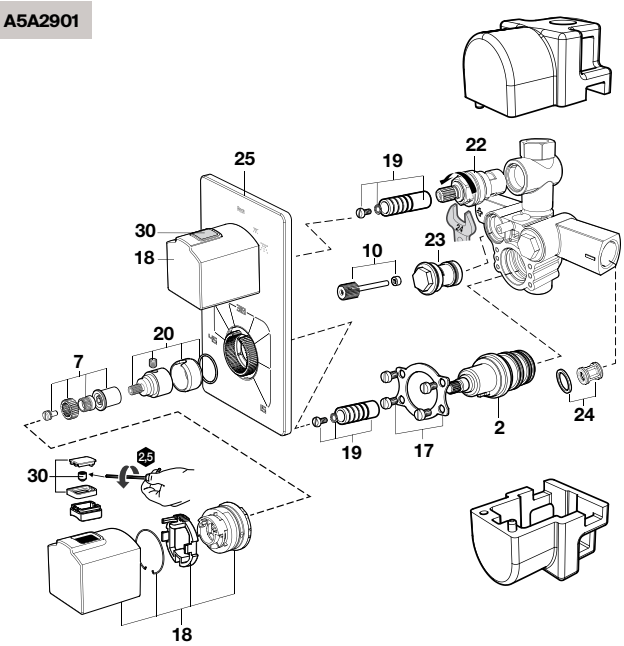


| | | € |
|---|---|---|
| 1 | **AG0030000R** | 167,00 |
| 2 | **A525015803** | 75,20 |
| 3 | **AG0172900R** | 5,93 |
| 4 | **AG0030103R** | 221,00 |
| 5 | **A525016207** | 2,45 |
| 6 | **AG0009603R** | 73,90 |

| | | € |
|---|---|---|
| 7 | **AG0030303R** | 63,80 |
| 8 | **AG0085907R** | 7,78 |
| 9 | **A525016609** | 5,52 |
| 10 | **A525017803** | 2,49 |
| 11 | **AG0025807R** | 4,78 |
| 12 | **AG0151300R** | 27,80 |

| | | € |
|---|---|---|
| 13 | **AG0026307R** | 5,60 |
| 14 | **AG0030200R** | 264,00 |
| 15 | **A525017203** | 2,64 |
| 16 | **AG0030603R** | 46,70 |
| 17 | **AG0030503R** | 11,70 |
| 18 | **AG0132500R** | 89,00 |

| | | € |
|---|---|---|
| 19 | **AG0030403R** | 44,10 |
| 20 | **A525017503** | 6,68 |
| 21 | **AG0032500R** | 25,00 |
| 22 | **AG0020903R** | 49,40 |
| 23 | **A525018003** | 84,20 |
| 24 | **A525024803** | 36,90 |

| | | € |
|---|---|---|
| 25 | **AG0032600R** | 25,00 |
| 26 | **AG0045000R** | 55,10 |
| 27 | **A525021600** | 28,60 |
| 28 | **A525009800** | 26,10 |
| 29 | **AG0030707R** | 59,90 |
| 30 | **AG0084200R** | 22,70 |

Medidas em mm.

Os preços indicados são unitários e não incluem IVA.
A presente tabela anula as anteriores.

# L90

## Misturadora coluna monocomando para banho-duche

**A5A2701C00**

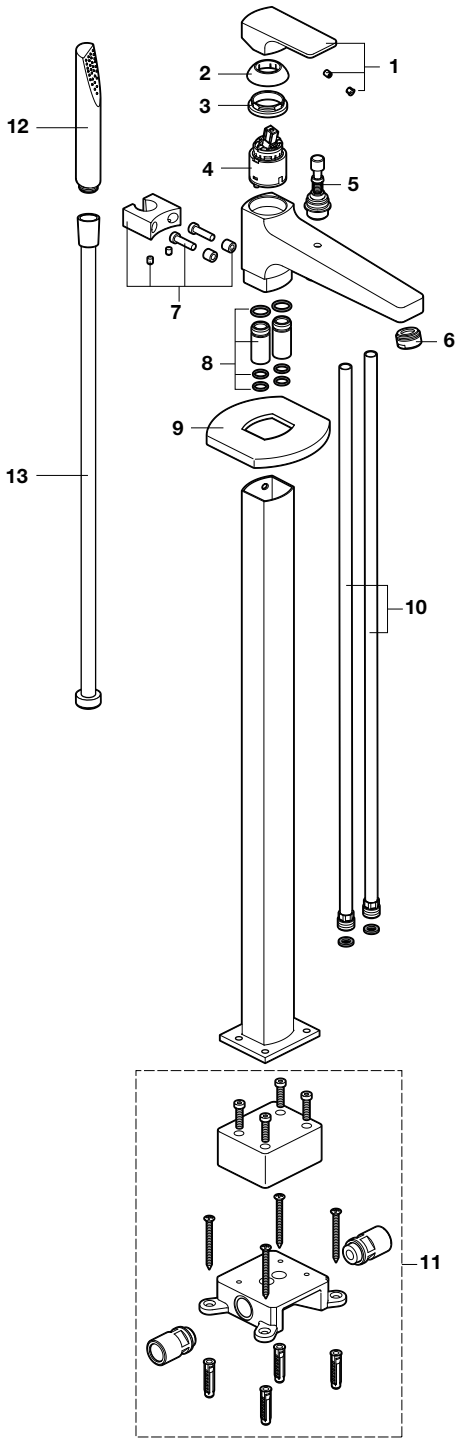


| | | € |
|---|---|---|
| 1 | **AG0016200R** | 26,70 |
| 2 | **AG0032100R** | 26,90 |
| 3 | **A525027803** | 31,20 |
| 4 | **AG0077807R** | 40,40 |
| 5 | **AG0131800R** | 43,80 |
| 6 | **A525003600** | 4,66 |
| 7 | **AG0128000R** | 46,90 |

| | | € |
|---|---|---|
| 8 | **AG0128103R** | 42,90 |
| 9 | **AG0128200R** | 33,60 |
| 10 | **AG0128400R** | 109,00 |
| 11 | **AG0128503R** | 278,00 |
| 12 | **A5B9047C00** | 23,60 |
| 13 | **A525009800** | 26,10 |

Medidas em mm.

Os preços indicados são unitários e não incluem IVA.
A presente tabela anula as anteriores.

# Naia

## Torneira para lavatório

**A5A3096**
**A5A3296**
**A5A3A96**

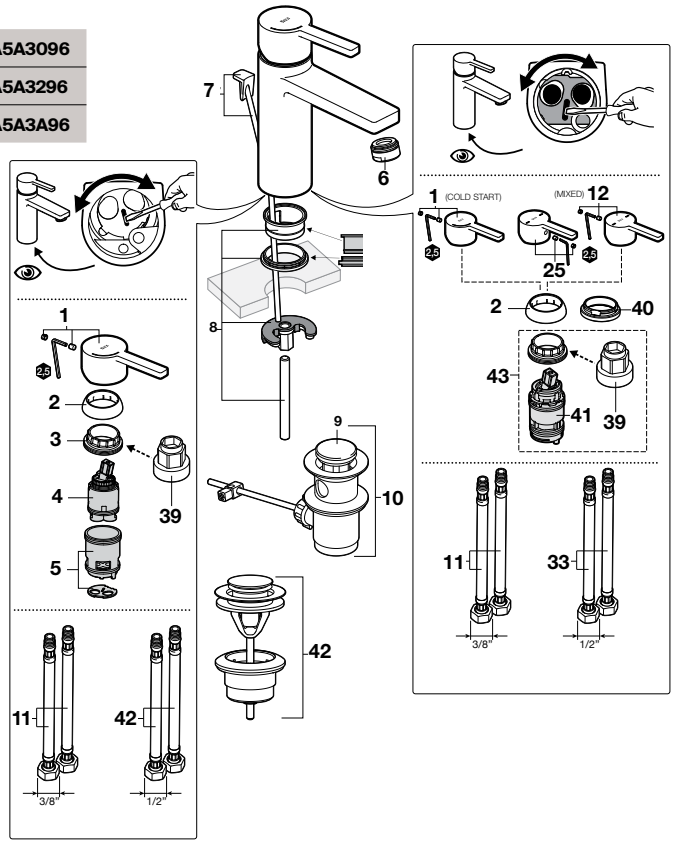


## Torneira para lavatório

**A5A3996**

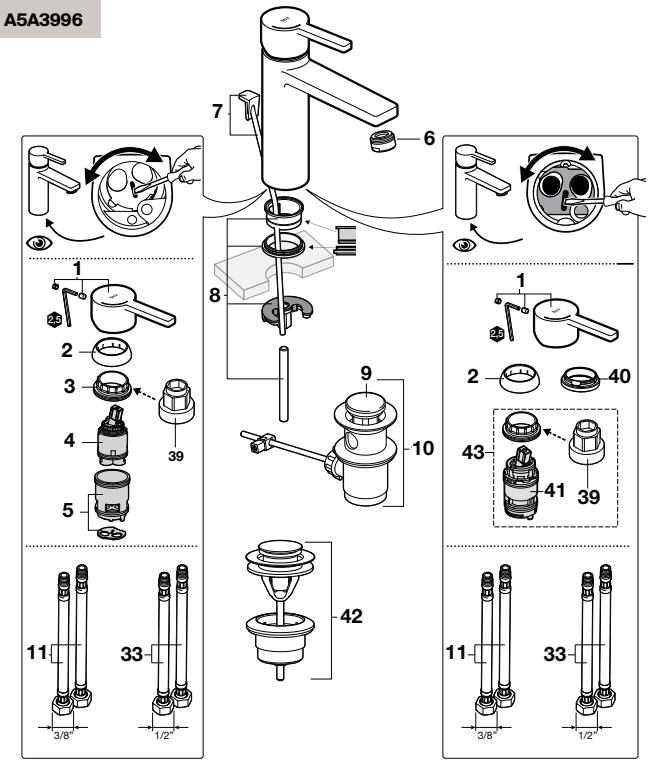


As últimas posições de cada código indicam o acabamento (cor):
**00** Cromado
**CN** Preto Titânio
**RG** Rose gold
**NM** Preto titânio escovado

| | | € |
|---|---|---|
| 1 | **AG0136500R** | 9,19 |
| | **AG01365CNR** | 45,00 |
| | **AG01365RGR** | 46,60 |
| | **AG01365NMR** | 46,60 |
| 2 | **AG0085300R** | 17,30 |
| | **AG00853CNR** | 9,64 |
| | **AG00853RGR** | 7,33 |
| | **AG00853NMR** | 13,10 |
| 3 | **A525023507** | 4,05 |
| 4 | **AG0173300R** | 14,80 |
| 5 | **AG0096307R** | 6,20 |
| 6 | **AG0046600R** | 11,00 |
| | **AG00466CNR** | 10,50 |
| | **AG00466RGR** | 8,75 |
| | **AG00466NMR** | 14,50 |
| 7 | **A525020600** | 8,51 |
| 8 | **AG0136603R** | 8,83 |
| 9 | **AG0096200R** | 7,19 |
| 10 | **AG0075300R** | 27,60 |
| 11 | **AG0096409R** | 13,30 |
| 12 | **AG0126900R** | 18,50 |
| | **AG01269CNR** | 49,70 |
| | **AG01269RGR** | 38,10 |
| | **AG01269NMR** | 46,60 |

| | | € |
|---|---|---|
| 13 | **A525003507** Cromado | 36,70 |
| | **AG01966CNR** | 31,00 |
| | **AG01966RGR** | 27,60 |
| | **AG01966NMR** | 42,10 |
| 14 | **AG0136800R** | 49,80 |
| | **AG01368CNR** | 98,20 |
| | **AG01368RGR** | 83,00 |
| | **AG01368NMR** | 89,50 |
| 15 | **AG0110607R** | 9,58 |
| 16 | **AG0137200R** | 22,50 |
| | **AG01372CNR** | 86,80 |
| | **AG01372RGR** | 87,60 |
| | **AG01372NMR** | 94,90 |
| 17 | **A525003600** Cromado | 4,66 |
| | **AG02128CNR** | 7,93 |
| | **AG02128RGR** | 6,32 |
| | **AG02128NMR** | 12,10 |
| 18 | **A525024200** Cromado | 9,35 |
| | **AG02130CNR** | 14,50 |
| | **AG02130RGR** | 12,90 |
| | **AG02130NMR** | 17,90 |

| | | € |
|---|---|---|
| 19 | **A525023600** Cromado | 33,90 |
| | **AG02129CNR** | 31,00 |
| | **AG02129RGR** | 27,90 |
| | **AG02129NMR** | 32,00 |
| 20 | **AG0213100R** | 8,35 |
| | **AG02131CNR** | 15,60 |
| | **AG02131RGR** | 14,40 |
| | **AG02131NMR** | 17,10 |
| 21 | **AG0001907R** | 10,60 |
| 22 | **AG0103908R** | 16,70 |
| 23 | **AG0142100R** | 3,08 |
| 24 | **AG0116800R** | 8,89 |
| | **AG01168CNR** | 66,40 |
| | **AG01168RGR** | 51,40 |
| | **AG01168NMR** | 65,60 |
| 25 | **AG0137000R** | 10,90 |
| | **AG01370CNR** | 47,20 |
| | **AG01370RGR** | 49,50 |
| | **AG01370NMR** | 52,30 |
| 26 | **AG0036800R** | 3,05 |
| | **AG00368CNR** | 7,08 |
| | **AG00368RGR** | 5,87 |
| | **AG00368NMR** | 9,19 |
| 27 | **A525005507** | 7,14 |
| 28 | **AG0003700R** | 13,10 |

| | | € |
|---|---|---|
| 29 | **A525009800** | 26,10 |
| 31 | **AG0117207R** | 2,46 |
| 32 | **AG0136700R** | 28,50 |
| 33 | **AG0126009R** | 16,40 |
| 34 | **AG0136903R** | 9,59 |
| 35 | **AG0033300R** | 28,70 |
| 36 | **A525004600** | 7,87 |
| 37 | **AG0117300R** | 4,18 |
| 38 | **AG0155000R** | 9,07 |
| 39 | **A525005407** | 7,14 |
| 40 | **AG0163900R** | 34,20 |
| 41 | **AG0159300R** | 12,00 |
| 42 | **A505400900** | 22,80 |
| | **A5054009CN** | 25,20 |
| | **A5054009RG** | 25,20 |
| | **A5054009NM** | 26,40 |
| 43 | **AG0200700R** | 18,50 |
| 44 | **AG0096509R** | 15,80 |
| 45 | **AG0125909R** | 17,60 |

Medidas em mm.

Os preços indicados são unitários e não incluem IVA.
A presente tabela anula as anteriores.

# Naia

## Torneira para bidé

**A5A6096**

**A5A6A96**

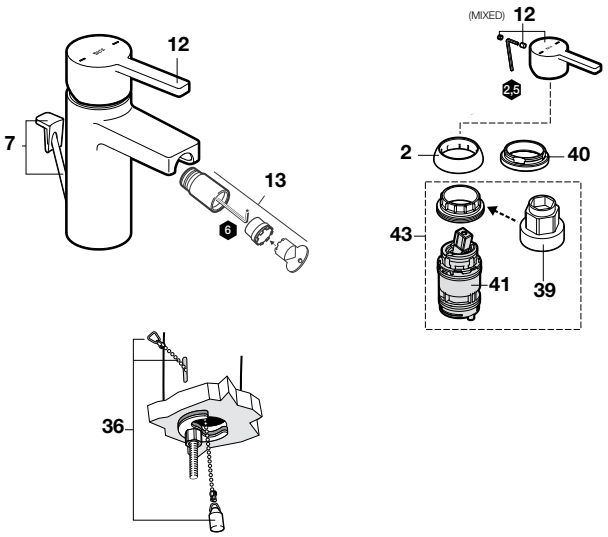


As últimas posições de cada código indicam o acabamento (cor):
**00** Cromado
**CN** Preto Titânio
**RG** Rose gold
**NM** Preto titânio escovado

| | | € |
|---|---|---|
| 1 | **AG0136500R** | 9,19 |
| | **AG01365CNR** | 45,00 |
| | **AG01365RGR** | 46,60 |
| | **AG01365NMR** | 46,60 |
| 2 | **AG0085300R** | 17,30 |
| | **AG00853CNR** | 9,64 |
| | **AG00853RGR** | 7,33 |
| | **AG00853NMR** | 13,10 |
| 3 | **A525023507** | 4,05 |
| 4 | **AG0173300R** | 14,80 |
| 5 | **AG0096307R** | 6,20 |
| 6 | **AG0046600R** | 11,00 |
| | **AG00466CNR** | 10,50 |
| | **AG00466RGR** | 8,75 |
| | **AG00466NMR** | 14,50 |
| 7 | **A525020600** | 8,51 |
| 8 | **AG0136603R** | 8,83 |
| 9 | **AG0096200R** | 7,19 |
| 10 | **AG0075300R** | 27,60 |
| 11 | **AG0096409R** | 13,30 |
| 12 | **AG0126900R** | 18,50 |
| | **AG01269CNR** | 49,70 |
| | **AG01269RGR** | 38,10 |
| | **AG01269NMR** | 46,60 |

| | | | € |
|---|---|---|---|
| 13 | **A525003507** | Cromado | 36,70 |
| | **AG01966CNR** | | 31,00 |
| | **AG01966RGR** | | 27,60 |
| | **AG01966NMR** | | 42,10 |
| 14 | **AG0136800R** | | 49,80 |
| | **AG01368CNR** | | 98,20 |
| | **AG01368RGR** | | 83,00 |
| | **AG01368NMR** | | 89,50 |
| 15 | **AG0110607R** | | 9,58 |
| 16 | **AG0137200R** | | 22,50 |
| | **AG01372CNR** | | 86,80 |
| | **AG01372RGR** | | 87,60 |
| | **AG01372NMR** | | 94,90 |
| 17 | **A525003600** | Cromado | 4,66 |
| | **AG02128CNR** | | 7,93 |
| | **AG02128RGR** | | 6,32 |
| | **AG02128NMR** | | 12,10 |
| 18 | **A525024200** | Cromado | 9,35 |
| | **AG02130CNR** | | 14,50 |
| | **AG02130RGR** | | 12,90 |
| | **AG02130NMR** | | 17,90 |

| | | | € |
|---|---|---|---|
| 19 | **A525023600** | Cromado | 33,90 |
| | **AG02129CNR** | | 31,00 |
| | **AG02129RGR** | | 27,90 |
| | **AG02129NMR** | | 32,00 |
| 20 | **AG0213100R** | | 8,35 |
| | **AG02131CNR** | | 15,60 |
| | **AG02131RGR** | | 14,40 |
| | **AG02131NMR** | | 17,10 |
| 21 | **AG0001907R** | | 10,60 |
| 22 | **AG0103908R** | | 16,70 |
| 23 | **AG0142100R** | | 3,08 |
| 24 | **AG0116800R** | | 8,89 |
| | **AG01168CNR** | | 66,40 |
| | **AG01168RGR** | | 51,40 |
| | **AG01168NMR** | | 65,60 |
| 25 | **AG0137000R** | | 10,90 |
| | **AG01370CNR** | | 47,20 |
| | **AG01370RGR** | | 49,50 |
| | **AG01370NMR** | | 52,30 |
| 26 | **AG0036800R** | | 3,05 |
| | **AG00368CNR** | | 7,08 |
| | **AG00368RGR** | | 5,87 |
| | **AG00368NMR** | | 9,19 |
| 27 | **A525005507** | | 7,14 |
| 28 | **AG0003700R** | | 13,10 |

| | | € |
|---|---|---|
| 29 | **A525009800** | 26,10 |
| 31 | **AG0117207R** | 2,46 |
| 32 | **AG0136700R** | 28,50 |
| 33 | **AG0126009R** | 16,40 |
| 34 | **AG0136903R** | 9,59 |
| 35 | **AG0033300R** | 28,70 |
| 36 | **A525004600** | 7,87 |
| 37 | **AG0117300R** | 4,18 |
| 38 | **AG0155000R** | 9,07 |
| 39 | **A525005407** | 7,14 |
| 40 | **AG0163900R** | 34,20 |
| 41 | **AG0159300R** | 12,00 |
| 42 | **A505400900** | 22,80 |
| | **A5054009CN** | 25,20 |
| | **A5054009RG** | 25,20 |
| | **A5054009NM** | 26,40 |
| 43 | **AG0200700R** | 18,50 |
| 44 | **AG0096509R** | 15,80 |
| 45 | **AG0125909R** | 17,60 |

Medidas em mm.

Os preços indicados são unitários e não incluem IVA.
A presente tabela anula as anteriores.

# Naia

## Torneira para lavatório

**A5A3D96**
**A5A3796**
**A5A3B96**

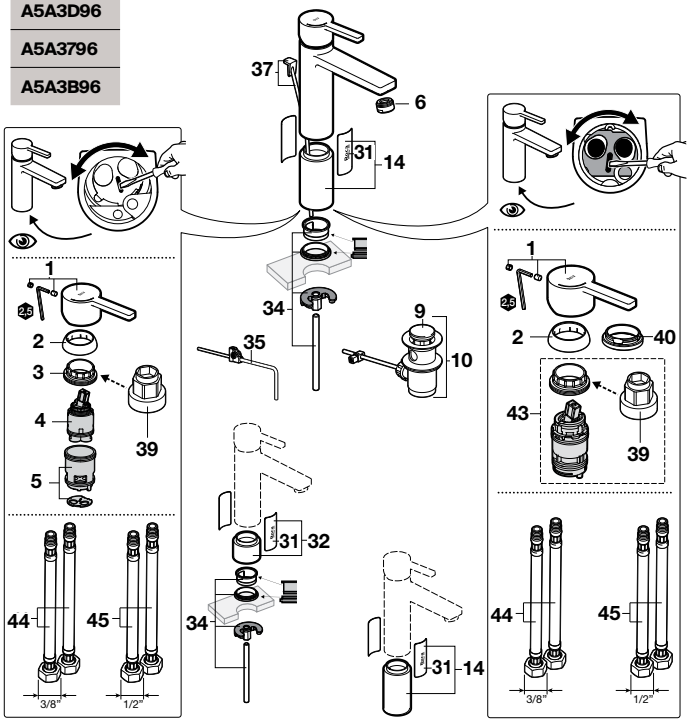


## Torneira de parede para lavatório

**A5252206** + **A5A3596**

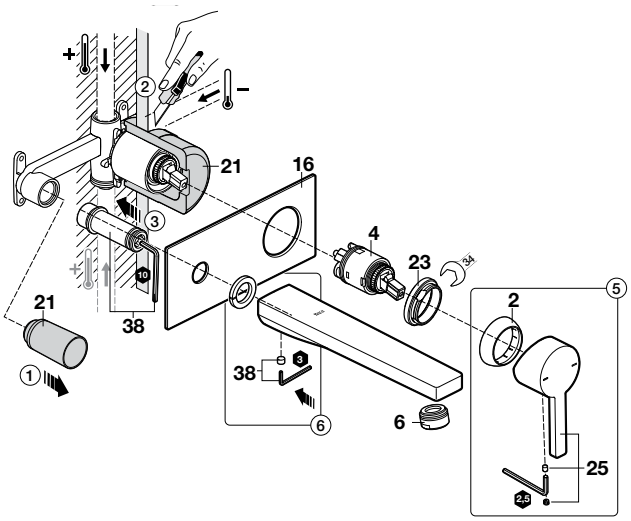


As últimas posições de cada código indicam o acabamento (cor):
**00** Cromado
**CN** Preto Titânio
**RG** Rose gold
**NM** Preto titânio escovado

| | | € |
|---|---|---|
| 1 | **AG0136500R** | 9,19 |
| | **AG01365CNR** | 45,00 |
| | **AG01365RGR** | 46,60 |
| | **AG01365NMR** | 46,60 |
| 2 | **AG0085300R** | 17,30 |
| | **AG00853CNR** | 9,64 |
| | **AG00853RGR** | 7,33 |
| | **AG00853NMR** | 13,10 |
| 3 | **A525023507** | 4,05 |
| 4 | **AG0173300R** | 14,80 |
| 5 | **AG0096307R** | 6,20 |
| 6 | **AG0046600R** | 11,00 |
| | **AG00466CNR** | 10,50 |
| | **AG00466RGR** | 8,75 |
| | **AG00466NMR** | 14,50 |
| 7 | **A525020600** | 8,51 |
| 8 | **AG0136603R** | 8,83 |
| 9 | **AG0096200R** | 7,19 |
| 10 | **AG0075300R** | 27,60 |
| 11 | **AG0096409R** | 13,30 |
| 12 | **AG0126900R** | 18,50 |
| | **AG01269CNR** | 49,70 |
| | **AG01269RGR** | 38,10 |
| | **AG01269NMR** | 46,60 |

| | | | € |
|---|---|---|---|
| 13 | **A525003507** | Cromado | 36,70 |
| | **AG01966CNR** | | 31,00 |
| | **AG01966RGR** | | 27,60 |
| | **AG01966NMR** | | 42,10 |
| 14 | **AG0136800R** | | 49,80 |
| | **AG01368CNR** | | 98,20 |
| | **AG01368RGR** | | 83,00 |
| | **AG01368NMR** | | 89,50 |
| 15 | **AG0110607R** | | 9,58 |
| 16 | **AG0137200R** | | 22,50 |
| | **AG01372CNR** | | 86,80 |
| | **AG01372RGR** | | 87,60 |
| | **AG01372NMR** | | 94,90 |
| 17 | **A525003600** | Cromado | 4,66 |
| | **AG02128CNR** | | 7,93 |
| | **AG02128RGR** | | 6,32 |
| | **AG02128NMR** | | 12,10 |
| 18 | **A525024200** | Cromado | 9,35 |
| | **AG02130CNR** | | 14,50 |
| | **AG02130RGR** | | 12,90 |
| | **AG02130NMR** | | 17,90 |

| | | | € |
|---|---|---|---|
| 19 | **A525023600** | Cromado | 33,90 |
| | **AG02129CNR** | | 31,00 |
| | **AG02129RGR** | | 27,90 |
| | **AG02129NMR** | | 32,00 |
| 20 | **AG0213100R** | | 8,35 |
| | **AG02131CNR** | | 15,60 |
| | **AG02131RGR** | | 14,40 |
| | **AG02131NMR** | | 17,10 |
| 21 | **AG0001907R** | | 10,60 |
| 22 | **AG0103908R** | | 16,70 |
| 23 | **AG0142100R** | | 3,08 |
| 24 | **AG0116800R** | | 8,89 |
| | **AG01168CNR** | | 66,40 |
| | **AG01168RGR** | | 51,40 |
| | **AG01168NMR** | | 65,60 |
| 25 | **AG0137000R** | | 10,90 |
| | **AG01370CNR** | | 47,20 |
| | **AG01370RGR** | | 49,50 |
| | **AG01370NMR** | | 52,30 |
| 26 | **AG0036800R** | | 3,05 |
| | **AG00368CNR** | | 7,08 |
| | **AG00368RGR** | | 5,87 |
| | **AG00368NMR** | | 9,19 |
| 27 | **A525005507** | | 7,14 |
| 28 | **AG0003700R** | | 13,10 |

| | | € |
|---|---|---|
| 29 | **A525009800** | 26,10 |
| 31 | **AG0117207R** | 2,46 |
| 32 | **AG0136700R** | 28,50 |
| 33 | **AG0126009R** | 16,40 |
| 34 | **AG0136903R** | 9,59 |
| 35 | **AG0033300R** | 28,70 |
| 36 | **A525004600** | 7,87 |
| 37 | **AG0117300R** | 4,18 |
| 38 | **AG0155000R** | 9,07 |
| 39 | **A525005407** | 7,14 |
| 40 | **AG0163900R** | 34,20 |
| 41 | **AG0159300R** | 12,00 |
| 42 | **A505400900** | 22,80 |
| | **A5054009CN** | 25,20 |
| | **A5054009RG** | 25,20 |
| | **A5054009NM** | 26,40 |
| 43 | **AG0200700R** | 18,50 |
| 44 | **AG0096509R** | 15,80 |
| 45 | **AG0125909R** | 17,60 |

Medidas em mm.

Os preços indicados são unitários e não incluem IVA.
A presente tabela anula as anteriores.

# Naia

## Torneira para banho-duche

**A5A0296**

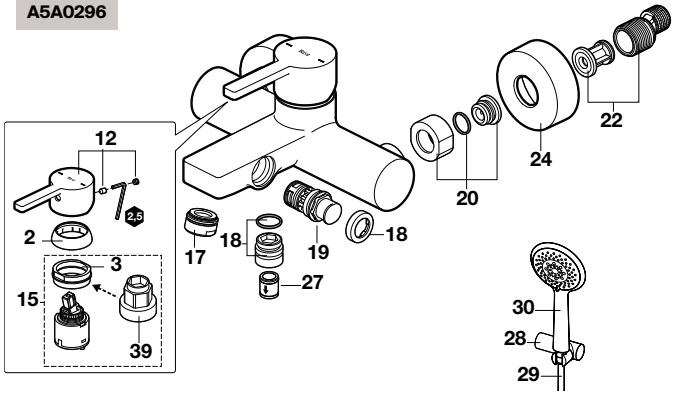


## Torneira para banho-duche

**A5A2196**

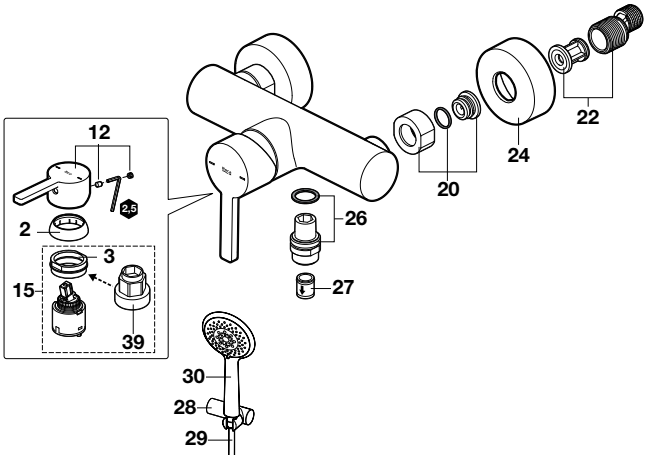


As últimas posições de cada código indicam o acabamento (cor):
**00** Cromado
**CN** Preto Titânio
**RG** Rose gold
**NM** Preto titânio escovado

| | | €
|---|---|---|
| 1 | **AG0136500R** | 9,19 |
| | **AG01365CNR** | 45,00 |
| | **AG01365RGR** | 46,60 |
| | **AG01365NMR** | 46,60 |
| 2 | **AG0085300R** | 17,30 |
| | **AG00853CNR** | 9,64 |
| | **AG00853RGR** | 7,33 |
| | **AG00853NMR** | 13,10 |
| 3 | **A525023507** | 4,05 |
| 4 | **AG0173300R** | 14,80 |
| 5 | **AG0096307R** | 6,20 |
| 6 | **AG0046600R** | 11,00 |
| | **AG00466CNR** | 10,50 |
| | **AG00466RGR** | 8,75 |
| | **AG00466NMR** | 14,50 |
| 7 | **A525020600** | 8,51 |
| 8 | **AG0136603R** | 8,83 |
| 9 | **AG0096200R** | 7,19 |
| 10 | **AG0075300R** | 27,60 |
| 11 | **AG0096409R** | 13,30 |
| 12 | **AG0126900R** | 18,50 |
| | **AG01269CNR** | 49,70 |
| | **AG01269RGR** | 38,10 |
| | **AG01269NMR** | 46,60 |

| | | | €
|---|---|---|---|
| 13 | **A525003507** | Cromado | 36,70 |
| | **AG01966CNR** | | 31,00 |
| | **AG01966RGR** | | 27,60 |
| | **AG01966NMR** | | 42,10 |
| 14 | **AG0136800R** | | 49,80 |
| | **AG01368CNR** | | 98,20 |
| | **AG01368RGR** | | 83,00 |
| | **AG01368NMR** | | 89,50 |
| 15 | **AG0110607R** | | 9,58 |
| 16 | **AG0137200R** | | 22,50 |
| | **AG01372CNR** | | 86,80 |
| | **AG01372RGR** | | 87,60 |
| | **AG01372NMR** | | 94,90 |
| 17 | **A525003600** | Cromado | 4,66 |
| | **AG02128CNR** | | 7,93 |
| | **AG02128RGR** | | 6,32 |
| | **AG02128NMR** | | 12,10 |
| 18 | **A525024200** | Cromado | 9,35 |
| | **AG02130CNR** | | 14,50 |
| | **AG02130RGR** | | 12,90 |
| | **AG02130NMR** | | 17,90 |

| | | | €
|---|---|---|---|
| 19 | **A525023600** | Cromado | 33,90 |
| | **AG02129CNR** | | 31,00 |
| | **AG02129RGR** | | 27,90 |
| | **AG02129NMR** | | 32,00 |
| 20 | **AG0213100R** | | 8,35 |
| | **AG02131CNR** | | 15,60 |
| | **AG02131RGR** | | 14,40 |
| | **AG02131NMR** | | 17,10 |
| 21 | **AG0001907R** | | 10,60 |
| 22 | **AG0103908R** | | 16,70 |
| 23 | **AG0142100R** | | 3,08 |
| 24 | **AG0116800R** | | 8,89 |
| | **AG01168CNR** | | 66,40 |
| | **AG01168RGR** | | 51,40 |
| | **AG01168NMR** | | 65,60 |
| 25 | **AG0137000R** | | 10,90 |
| | **AG01370CNR** | | 47,20 |
| | **AG01370RGR** | | 49,50 |
| | **AG01370NMR** | | 52,30 |
| 26 | **AG0036800R** | | 3,05 |
| | **AG00368CNR** | | 7,08 |
| | **AG00368RGR** | | 5,87 |
| | **AG00368NMR** | | 9,19 |
| 27 | **A525005507** | | 7,14 |
| 28 | **AG0003700R** | | 13,10 |

| | | €
|---|---|---|
| 29 | **A525009800** | 26,10 |
| 31 | **AG0117207R** | 2,46 |
| 32 | **AG0136700R** | 28,50 |
| 33 | **AG0126009R** | 16,40 |
| 34 | **AG0136903R** | 9,59 |
| 35 | **AG0033300R** | 28,70 |
| 36 | **A525004600** | 7,87 |
| 37 | **AG0117300R** | 4,18 |
| 38 | **AG0155000R** | 9,07 |
| 39 | **A525005407** | 7,14 |
| 40 | **AG0163900R** | 34,20 |
| 41 | **AG0159300R** | 12,00 |
| 42 | **A505400900** | 22,80 |
| | **A5054009CN** | 25,20 |
| | **A5054009RG** | 25,20 |
| | **A5054009NM** | 26,40 |
| 43 | **AG0200700R** | 18,50 |
| 44 | **AG0096509R** | 15,80 |
| 45 | **AG0125909R** | 17,60 |

Medidas em mm.

Os preços indicados são unitários e não incluem IVA.
A presente tabela anula as anteriores.

# Ona

## Misturadora para lavatório e bidé

**A5A309E**
**A5A3A9E**
**A5A3C9E**

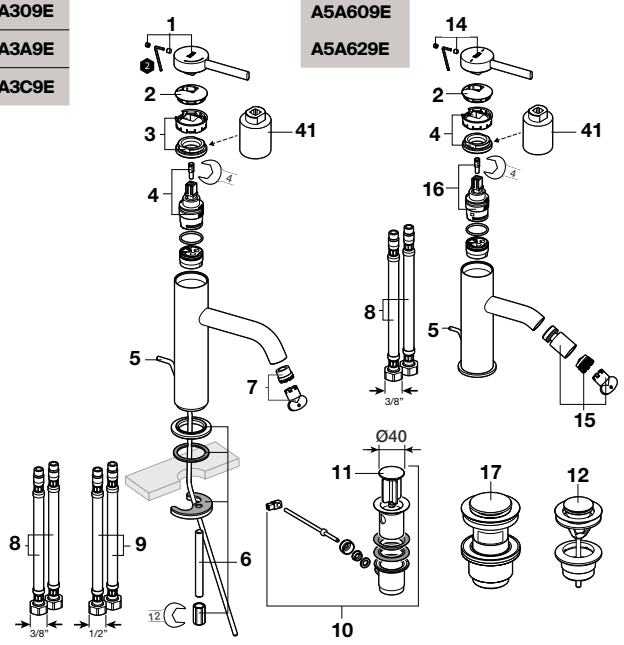


**A5A609E**
**A5A629E**




## Torneira para lavatório

**A5A349E**

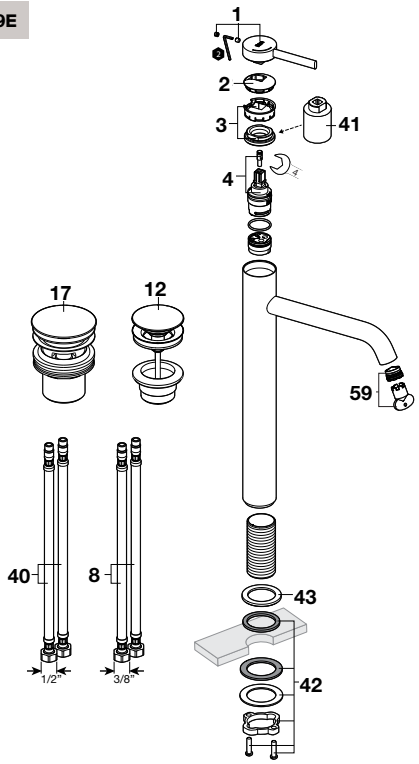


As últimas posições de cada código indicam o acabamento (cor):

| Produto | Peça | |
|---|---|---|
| 00 | 00 | Cromado |
| CN | CN | Preto Titânio |
| RG | RG | Rose gold |
| NB | BM/NB | Preto Mate |
| B0 | B0 | Branco Mate |

Nos códigos assinalados com (..), apenas se apresenta o preço do acabamento cromado (00).

| | | | | € |
|---|---|---|---|---|
| 1 | | **AG02298..R** | | 54,80 |
| 2 | | **AG02299..R** | | 27,50 |
| 3 | | **AG0230000R** | | 19,50 |
| 4 | | **AG0223200R** | | 11,10 |
| 5 | | **AG02233..R** | | 5,74 |
| 6 | | **AG02234..R** | | 8,27 |
| 7 | | **AG0122107R** | | 9,81 |
| 8 | | **AG0008009R** | | 10,20 |
| 9 | | **AG0103808R** | | 1,95 |
| 10 | | **AG00753..R** | | 27,60 |
| 11 | | **AG00962..R** | | 7,19 |
| 12 | | **A505400900** | | 22,80 |
| 13 | | **AG0230700R** | | 2,55 |
| 14 | | **AG02301..R** | | 54,90 |
| 15 | | **AG00323..R** | | 15,20 |
| 16 | | **AG0223600R** | | 10,10 |
| 17 | | **A505401000** | Cromado | 27,00 |
| | | **A5054015..** | | - |
| 18 | | **AG0223700R** | | 12,00 |
| 19 | | **AG02287..R** | | 4,97 |
| 20 | | **AG02166..R** | | 2,78 |
| 21 | | **AG0126303R** | | 11,80 |
| 22 | | **AG0110607R** | | 9,58 |
| 23 | | **A525087203** | | 9,29 |
| 24 | 2 un | **AG01168..R** | | 8,89 |
| 25 | 2 un | **AG0103908R** | | 16,70 |
| 26 | 2 un | **AG0126203R** | | 15,40 |

| | | | | € |
|---|---|---|---|---|
| 27 | | **A525005200** | Cromado | 14,80 |
| | | **AG02131..R** | | 8,35 |
| 28 | | **AG0213000R** | | 8,55 |
| 29 | 2 un | **A525005507** | | 7,14 |
| 30 | | **A5B1107.0** | | - |
| 31 | | **A525009800** | | 26,10 |
| 32 | | **AG01167..R** | | 4,19 |
| 33 | | **AG0216400R** | | 11,60 |
| 34 | | **AG0116500R** | | 13,30 |
| 35 | | **AG02302..R** | 170mm | 38,40 |
| | | **AG02317..R** | 220mm | 7,68 |
| 36 | | **AG0230300R** | | 10,20 |
| 37 | | **AG02304..R** | | 19,20 |
| 38 | | **AG02305..R** | | 13,80 |
| 39 | | **AG02306..R** | | 27,70 |
| 40 | | **AG0223800R** | | 15,60 |
| 41 | | **AG0244500R** | | 95,00 |
| 42 | | **AG0225400R** | | 28,00 |
| 43 | | **AG02317..R** | | 7,68 |
| 44 | | **AG02545..R** | | 17,30 |
| 45 | | **AG02546..R** | | 22,10 |
| 46 | | **AG0254700R** | | 5,44 |
| 47 | | **AG0245600R** | | 14,80 |
| 48 | | **AG02548..R** | | 34,60 |
| 49 | | **AG02549..R** | | 11,60 |
| 50 | | **AG02550..R** | | 0,91 |
| 51 | | **A525020409** | | 17,70 |

| | | | | € |
|---|---|---|---|---|
| 52 | | **AG02458..R** | | 4,68 |
| 53 | | **AG0245700R** | | 3,74 |
| 54 | | **AG02551..R** | | 16,70 |
| 55 | | **AG0246000R** | | 101,00 |
| 56 | | **AG02552..R** | | 5,42 |
| 57 | | **AG0245500R** | | 8,86 |
| 58 | | **AG0119708R** | | 15,80 |
| 59 | | **AG0243800R** | | 14,50 |
| 60 | | **AG02563..R** | 283mm | 67,70 |
| | | **AG02565..R** | 323mm | 71,10 |
| 61 | | **AG02564..R** | | 55,30 |
| 62 | | **AG0145600R** | | 16,80 |
| 63 | | **A5B9B61..0** | | - |
| 64 | | **AG02577..R** | | 54,30 |
| 65 | | **AG0257800R** | | 211,00 |
| 66 | | **AG0257900R** | | 153,00 |
| 67 | | **AG02580..R** | | 25,00 |
| 68 | | **AG02581..R** | | 12,80 |
| 69 | | **AG0258200R** | | 63,50 |
| 70 | | **AG02583..R** | | 20,50 |
| 71 | | **AG02584..R** | | 14,10 |
| 72 | | **AG0258500R** | | 16,40 |
| 73 | | **AG02685..R** | | 31,70 |
| 74 | | **AG02586..R** | | 16,30 |
| 75 | | **AG02587..R** | | 58,40 |
| 76 | | **AG0085907R** | | 7,78 |

Medidas em mm.

Os preços indicados são unitários e não incluem IVA.
A presente tabela anula as anteriores.

# Ona

## Torneira para lavatório

**A5A389E**
**A5A399E**

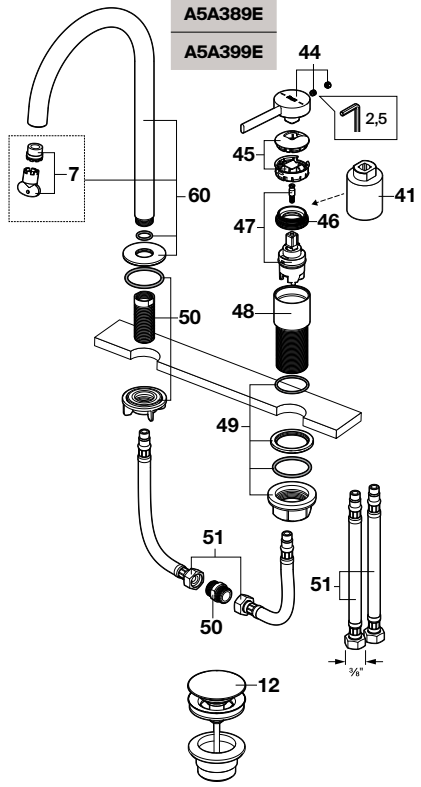


**A5A4A9E**

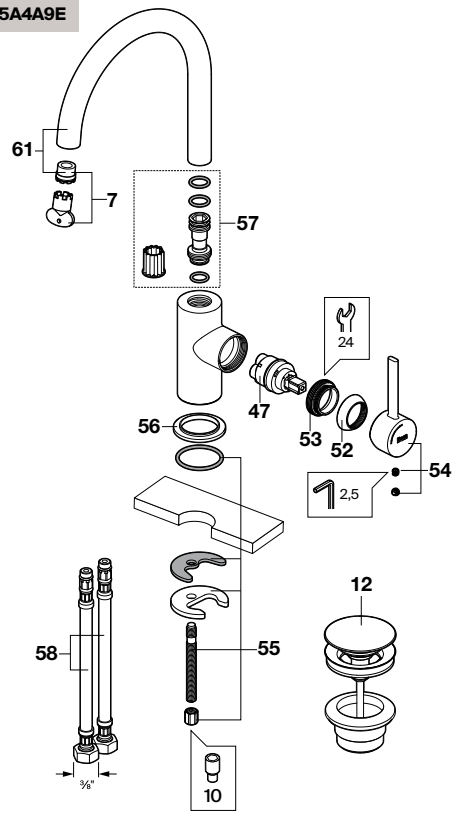


As últimas posições de cada código indicam o acabamento (cor):

| Produto | Peça | |
|---|---|---|
| 00 | 00 | Cromado |
| CN | CN | Preto Titânio |
| RG | RG | Rose gold |
| NB | BM | Preto Mate |
| B0 | B0 | Branco Mate |

Nos códigos assinalados com (..), apenas se apresenta o preço do **a**cabamento cromado (00).

| | | | € |
|---|---|---|---|
| 1 | | **AG02298..R** | 54,80 |
| 2 | | **AG02299..R** | 27,50 |
| 3 | | **AG0230000R** | 19,50 |
| 4 | | **AG0223200R** | 11,10 |
| 5 | | **AG02233..R** | 5,74 |
| 6 | | **AG02234..R** | 8,27 |
| 7 | | **AG0122107R** | 9,81 |
| 8 | | **AG0008009R** | 10,20 |
| 9 | | **AG0103808R** | 1,95 |
| 10 | | **AG00753..R** | 27,60 |
| 11 | | **AG00962..R** | 7,19 |
| 12 | | **A505400900** | 22,80 |
| 13 | | **AG0230700R** | 2,55 |
| 14 | | **AG02301..R** | 54,90 |
| 15 | | **AG00323..R** | 15,20 |
| 16 | | **AG0223600R** | 10,10 |
| 17 | | **A505401000** Cromado | 27,00 |
| | | **A5054015..** | - |
| 18 | | **AG0223700R** | 12,00 |
| 19 | | **AG02287..R** | 4,97 |
| 20 | | **AG02166..R** | 2,78 |
| 21 | | **AG0126303R** | 11,80 |
| 22 | | **AG0110607R** | 9,58 |
| 23 | | **A525087203** | 9,29 |
| 24 | 2 un | **AG01168..R** | 8,89 |
| 25 | 2 un | **AG0103908R** | 16,70 |
| 26 | 2 un | **AG0126203R** | 15,40 |

| | | | | € |
|---|---|---|---|---|
| 27 | | **A525005200** | Cromado | 14,80 |
| | | **AG02131..R** | | 8,35 |
| 28 | | **AG0213000R** | | 8,55 |
| 29 | 2 un | **A525005507** | | 7,14 |
| 30 | | **A5B1107..0** | | - |
| 31 | | **A525009800** | | 26,10 |
| 32 | | **AG01167..R** | | 4,19 |
| 33 | | **AG0216400R** | | 11,60 |
| 34 | | **AG0116500R** | | 13,30 |
| 35 | | **AG02302..R** | 170mm | 38,40 |
| | | **AG02317..R** | 220mm | 7,68 |
| 36 | | **AG0230300R** | | 10,20 |
| 37 | | **AG02304..R** | | 19,20 |
| 38 | | **AG02305..R** | | 13,80 |
| 39 | | **AG02306..R** | | 27,70 |
| 40 | | **AG0223800R** | | 15,60 |
| 41 | | **AG0244500R** | | 95,00 |
| 42 | | **AG0225400R** | | 28,00 |
| 43 | | **AG02317..R** | | 7,68 |
| 44 | | **AG02545..R** | | 17,30 |
| 45 | | **AG02546..R** | | 22,10 |
| 46 | | **AG0254700R** | | 5,44 |
| 47 | | **AG0245600R** | | 14,80 |
| 48 | | **AG02548..R** | | 34,60 |
| 49 | | **AG02549..R** | | 11,60 |
| 50 | | **AG02550..R** | | 0,91 |
| 51 | | **A525020409** | | 17,70 |

| | | | | € |
|---|---|---|---|---|
| 52 | | **AG02458..R** | | 4,68 |
| 53 | | **AG0245700R** | | 3,74 |
| 54 | | **AG02551..R** | | 16,70 |
| 55 | | **AG0246000R** | | 101,00 |
| 56 | | **AG02552..R** | | 5,42 |
| 57 | | **AG0245500R** | | 8,86 |
| 58 | | **AG0119708R** | | 15,80 |
| 59 | | **AG0243800R** | | 14,50 |
| 60 | | **AG02563..R** | 283mm | 67,70 |
| | | **AG02565..R** | 323mm | 71,10 |
| 61 | | **AG02564..R** | | 55,30 |
| 62 | | **AG0145600R** | | 16,80 |
| 63 | | **A5B9B61..0** | | - |
| 64 | | **AG02577..R** | | 54,30 |
| 65 | | **AG0257800R** | | 211,00 |
| 66 | | **AG0257900R** | | 153,00 |
| 67 | | **AG02580..R** | | 25,00 |
| 68 | | **AG02581..R** | | 12,80 |
| 69 | | **AG0258200R** | | 63,50 |
| 70 | | **AG02583..R** | | 20,50 |
| 71 | | **AG02584..R** | | 14,10 |
| 72 | | **AG0258500R** | | 16,40 |
| 73 | | **AG02685..R** | | 31,70 |
| 74 | | **AG02586..R** | | 16,30 |
| 75 | | **AG02587..R** | | 58,40 |
| 76 | | **AG0085907R** | | 7,78 |

Medidas em mm.

Os preços indicados são unitários e não incluem IVA.
A presente tabela anula as anteriores.

# Ona

## Cano de parede para banheira

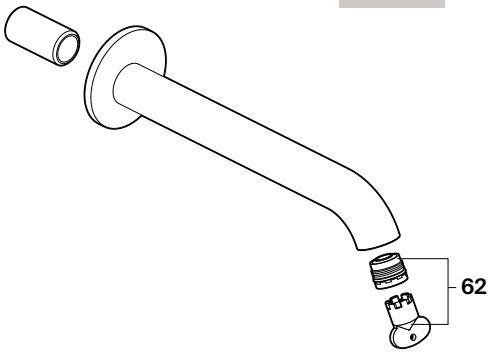


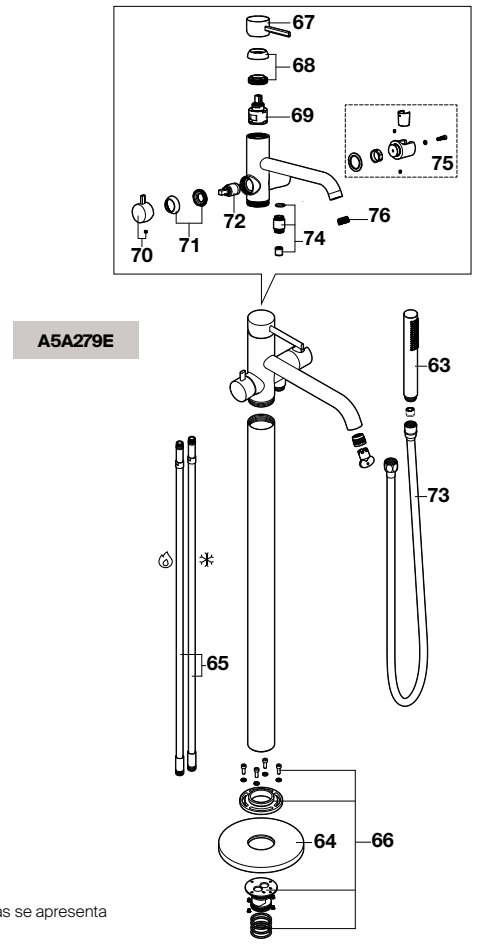


As últimas posições de cada código indicam o acabamento (cor):

| Produto | Peça | |
|---|---|---|
| 00 | 00 | Cromado |
| CN | CN | Preto Titânio |
| RG | RG | Rose gold |
| NB | BM | Preto Mate |
| B0 | B0 | Branco Mate |

Nos códigos assinalados com (..), apenas se apresenta o preço do **a**cabamento cromado (00).

| | | | | € |
|---|---|---|---|---|
| 1 | | **AG02298..R** | | 54,80 |
| 2 | | **AG02299..R** | | 27,50 |
| 3 | | **AG0230000R** | | 19,50 |
| 4 | | **AG0223200R** | | 11,10 |
| 5 | | **AG02233..R** | | 5,74 |
| 6 | | **AG02234..R** | | 8,27 |
| 7 | | **AG0122107R** | | 9,81 |
| 8 | | **AG0008009R** | | 10,20 |
| 9 | | **AG0103808R** | | 1,95 |
| 10 | | **AG00753..R** | | 27,60 |
| 11 | | **AG00962..R** | | 7,19 |
| 12 | | **A505400900** | | 22,80 |
| 13 | | **AG0230700R** | | 2,55 |
| 14 | | **AG02301..R** | | 54,90 |
| 15 | | **AG00323..R** | | 15,20 |
| 16 | | **AG0223600R** | | 10,10 |
| 17 | | **A505401000** | Cromado | 27,00 |
| | | **A5054015..** | | - |
| 18 | | **AG0223700R** | | 12,00 |
| 19 | | **AG02287..R** | | 4,97 |
| 20 | | **AG02166..R** | | 2,78 |
| 21 | | **AG0126303R** | | 11,80 |
| 22 | | **AG0110607R** | | 9,58 |
| 23 | | **A525087203** | | 9,29 |
| 24 | 2 un | **AG01168..R** | | 8,89 |
| 25 | 2 un | **AG0103908R** | | 16,70 |
| 26 | 2 un | **AG0126203R** | | 15,40 |

| | | | | € |
|---|---|---|---|---|
| 27 | | **A525005200** | Cromado | 14,80 |
| | | **AG02131..R** | | 8,35 |
| 28 | | **AG0213000R** | | 8,55 |
| 29 | 2 un | **A525005507** | | 7,14 |
| 30 | | **A5B1107..0** | | - |
| 31 | | **A525009800** | | 26,10 |
| 32 | | **AG01167..R** | | 4,19 |
| 33 | | **AG0216400R** | | 11,60 |
| 34 | | **AG0116500R** | | 13,30 |
| 35 | | **AG02302..R** | 170mm | 38,40 |
| | | **AG02317..R** | 220mm | 7,68 |
| 36 | | **AG0230300R** | | 10,20 |
| 37 | | **AG02304..R** | | 19,20 |
| 38 | | **AG02305..R** | | 13,80 |
| 39 | | **AG02306..R** | | 27,70 |
| 40 | | **AG0223800R** | | 15,60 |
| 41 | | **AG0244500R** | | 95,00 |
| 42 | | **AG0225400R** | | 28,00 |
| 43 | | **AG02317..R** | | 7,68 |
| 44 | | **AG02545..R** | | 17,30 |
| 45 | | **AG02546..R** | | 22,10 |
| 46 | | **AG0254700R** | | 5,44 |
| 47 | | **AG0245600R** | | 14,80 |
| 48 | | **AG02548..R** | | 34,60 |
| 49 | | **AG02549..R** | | 11,60 |
| 50 | | **AG02550..R** | | 0,91 |
| 51 | | **A525020409** | | 17,70 |

| | | | | € |
|---|---|---|---|---|
| 52 | | **AG02458..R** | | 4,68 |
| 53 | | **AG0245700R** | | 3,74 |
| 54 | | **AG02551..R** | | 16,70 |
| 55 | | **AG0246000R** | | 101,00 |
| 56 | | **AG02552..R** | | 5,42 |
| 57 | | **AG0245500R** | | 8,86 |
| 58 | | **AG0119708R** | | 15,80 |
| 59 | | **AG0243800R** | | 14,50 |
| 60 | | **AG02563..R** | 283mm | 67,70 |
| | | **AG02565..R** | 323mm | 71,10 |
| 61 | | **AG02564..R** | | 55,30 |
| 62 | | **AG0145600R** | | 16,80 |
| 63 | | **A5B9B61..0** | | - |
| 64 | | **AG02577..R** | | 54,30 |
| 65 | | **AG0257800R** | | 211,00 |
| 66 | | **AG0257900R** | | 153,00 |
| 67 | | **AG02580..R** | | 25,00 |
| 68 | | **AG02581..R** | | 12,80 |
| 69 | | **AG0258200R** | | 63,50 |
| 70 | | **AG02583..R** | | 20,50 |
| 71 | | **AG02584..R** | | 14,10 |
| 72 | | **AG0258500R** | | 16,40 |
| 73 | | **AG02685..R** | | 31,70 |
| 74 | | **AG02586..R** | | 16,30 |
| 75 | | **AG02587..R** | | 58,40 |
| 76 | | **AG0085907R** | | 7,78 |

Medidas em mm.

Os preços indicados são unitários e não incluem IVA.
A presente tabela anula as anteriores.

# Ona

## Torneira para duche

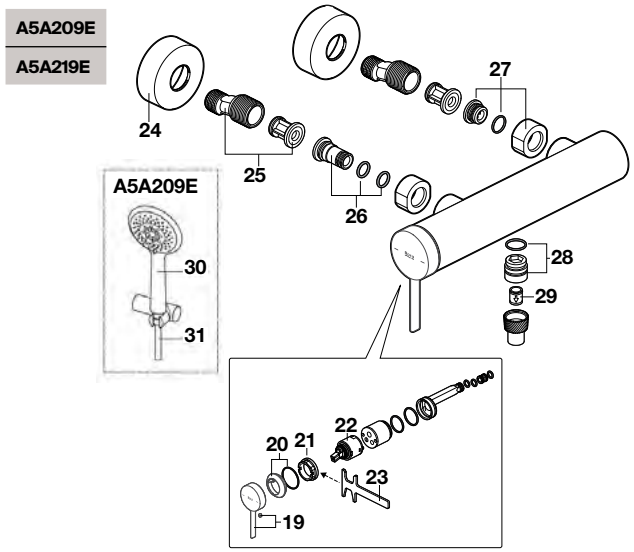


## Torneira para banho-duche

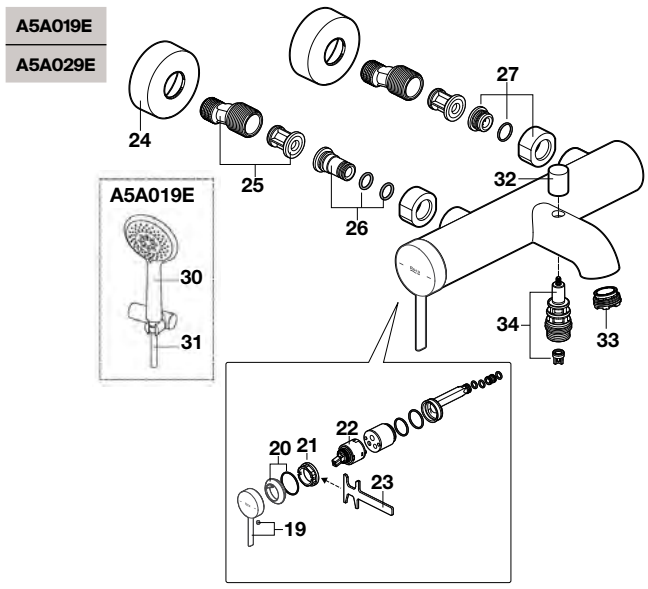


As últimas posições de cada código indicam o acabamento (cor):

| Produto | Peça | |
|---|---|---|
| 00 | 00 | Cromado |
| CN | CN | Preto Titânio |
| RG | RG | Rose gold |
| NB | BM/NB | Preto Mate |
| B0 | B0 | Branco Mate |

Nos códigos assinalados com (..), apenas se apresenta o preço do **a**cabamento cromado (00).

| | | | | € |
|---|---|---|---|---|
| 1 | | **AG02298..R** | | 54,80 |
| 2 | | **AG02299..R** | | 27,50 |
| 3 | | **AG0230000R** | | 19,50 |
| 4 | | **AG0223200R** | | 11,10 |
| 5 | | **AG02233..R** | | 5,74 |
| 6 | | **AG02234..R** | | 8,27 |
| 7 | | **AG0122107R** | | 9,81 |
| 8 | | **AG0008009R** | | 10,20 |
| 9 | | **AG0103808R** | | 1,95 |
| 10 | | **AG00753..R** | | 27,60 |
| 11 | | **AG00962..R** | | 7,19 |
| 12 | | **A505400900** | | 22,80 |
| 13 | | **AG0230700R** | | 2,55 |
| 14 | | **AG02301..R** | | 54,90 |
| 15 | | **AG00323..R** | | 15,20 |
| 16 | | **AG0223600R** | | 10,10 |
| 17 | | **A505401000** | Cromado | 27,00 |
| | | **A5054015..** | | - |
| 18 | | **AG0223700R** | | 12,00 |
| 19 | | **AG02287..R** | | 4,97 |
| 20 | | **AG02166..R** | | 2,78 |
| 21 | | **AG0126303R** | | 11,80 |
| 22 | | **AG0110607R** | | 9,58 |
| 23 | | **A525087203** | | 9,29 |
| 24 | 2 un | **AG01168..R** | | 8,89 |
| 25 | 2 un | **AG0103908R** | | 16,70 |
| 26 | 2 un | **AG0126203R** | | 15,40 |

| | | | | € |
|---|---|---|---|---|
| 27 | | **A525005200** | Cromado | 14,80 |
| | | **AG02131..R** | | 8,35 |
| 28 | | **AG0213000R** | | 8,55 |
| 29 | 2 un | **A525005507** | | 7,14 |
| 30 | | **A5B1107.0** | | - |
| 31 | | **A525009800** | | 26,10 |
| 32 | | **AG01167..R** | | 4,19 |
| 33 | | **AG0216400R** | | 11,60 |
| 34 | | **AG0116500R** | | 13,30 |
| 35 | | **AG02302..R** | 170mm | 38,40 |
| | | **AG02317..R** | 220mm | 7,68 |
| 36 | | **AG0230300R** | | 10,20 |
| 37 | | **AG02304..R** | | 19,20 |
| 38 | | **AG02305..R** | | 13,80 |
| 39 | | **AG02306..R** | | 27,70 |
| 40 | | **AG0223800R** | | 15,60 |
| 41 | | **AG0244500R** | | 95,00 |
| 42 | | **AG0225400R** | | 28,00 |
| 43 | | **AG02317..R** | | 7,68 |
| 44 | | **AG02545..R** | | 17,30 |
| 45 | | **AG02546..R** | | 22,10 |
| 46 | | **AG0254700R** | | 5,44 |
| 47 | | **AG0245600R** | | 14,80 |
| 48 | | **AG02548..R** | | 34,60 |
| 49 | | **AG02549..R** | | 11,60 |
| 50 | | **AG02550..R** | | 0,91 |
| 51 | | **A525020409** | | 17,70 |

| | | | | € |
|---|---|---|---|---|
| 52 | | **AG02458..R** | | 4,68 |
| 53 | | **AG0245700R** | | 3,74 |
| 54 | | **AG02551..R** | | 16,70 |
| 55 | | **AG0246000R** | | 101,00 |
| 56 | | **AG02552..R** | | 5,42 |
| 57 | | **AG0245500R** | | 8,86 |
| 58 | | **AG0119708R** | | 15,80 |
| 59 | | **AG0243800R** | | 14,50 |
| 60 | | **AG02563..R** | 283mm | 67,70 |
| | | **AG02565..R** | 323mm | 71,10 |
| 61 | | **AG02564..R** | | 55,30 |
| 62 | | **AG0145600R** | | 16,80 |
| 63 | | **A5B9B61..0** | | - |
| 64 | | **AG02577..R** | | 54,30 |
| 65 | | **AG0257800R** | | 211,00 |
| 66 | | **AG0257900R** | | 153,00 |
| 67 | | **AG02580..R** | | 25,00 |
| 68 | | **AG02581..R** | | 12,80 |
| 69 | | **AG0258200R** | | 63,50 |
| 70 | | **AG02583..R** | | 20,50 |
| 71 | | **AG02584..R** | | 14,10 |
| 72 | | **AG0258500R** | | 16,40 |
| 73 | | **AG02685..R** | | 31,70 |
| 74 | | **AG02586..R** | | 16,30 |
| 75 | | **AG02587..R** | | 58,40 |
| 76 | | **AG0085907R** | | 7,78 |

Medidas em mm.

Os preços indicados são unitários e não incluem IVA.
A presente tabela anula as anteriores.

# Ona

## Misturadora de parede para lavatório

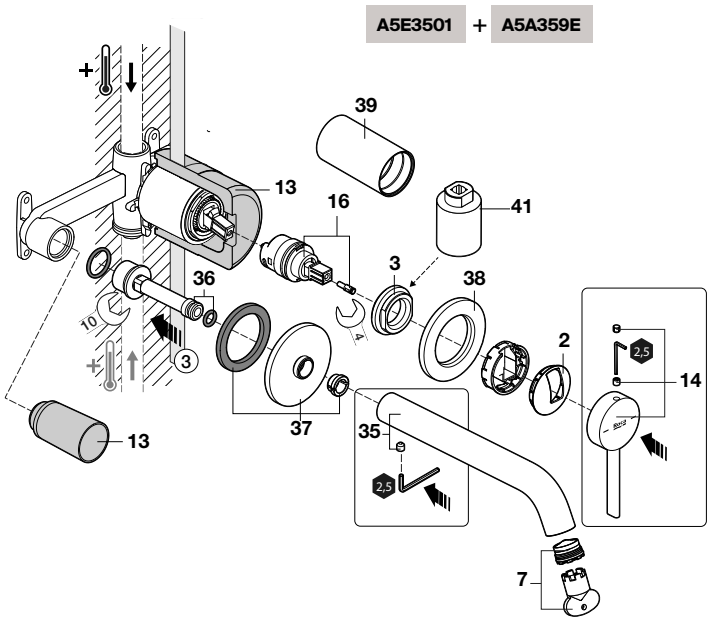


As últimas posições de cada código indicam o acabamento (cor):

| Produto | Peça | |
|---|---|---|
| 00 | 00 | Cromado |
| CN | CN | Preto Titânio |
| RG | RG | Rose gold |
| NB | BM/NB | Preto Mate |
| B0 | B0 | Branco Mate |

Nos códigos assinalados com (..), apenas se apresenta o preço do acabamento cromado (00).

| | | | | € |
|---|---|---|---|---|
| 1 | | **AG02298..R** | | 54,80 |
| 2 | | **AG02299..R** | | 27,50 |
| 3 | | **AG0230000R** | | 19,50 |
| 4 | | **AG0223200R** | | 11,10 |
| 5 | | **AG02233..R** | | 5,74 |
| 6 | | **AG02234..R** | | 8,27 |
| 7 | | **AG0122107R** | | 9,81 |
| 8 | | **AG0008009R** | | 10,20 |
| 9 | | **AG0103808R** | | 1,95 |
| 10 | | **AG00753..R** | | 27,60 |
| 11 | | **AG00962..R** | | 7,19 |
| 12 | | **A505400900** | | 22,80 |
| 13 | | **AG0230700R** | | 2,55 |
| 14 | | **AG02301..R** | | 54,90 |
| 15 | | **AG00323..R** | | 15,20 |
| 16 | | **AG0223600R** | | 10,10 |
| 17 | | **A505401000** | Cromado | 27,00 |
| | | **A5054015..** | | - |
| 18 | | **AG0223700R** | | 12,00 |
| 19 | | **AG02287..R** | | 4,97 |
| 20 | | **AG02166..R** | | 2,78 |
| 21 | | **AG0126303R** | | 11,80 |
| 22 | | **AG0110607R** | | 9,58 |
| 23 | | **A525087203** | | 9,29 |
| 24 | 2 un | **AG01168..R** | | 8,89 |
| 25 | 2 un | **AG0103908R** | | 16,70 |
| 26 | 2 un | **AG0126203R** | | 15,40 |

| | | | | € |
|---|---|---|---|---|
| 27 | | **A525005200** | Cromado | 14,80 |
| | | **AG02131..R** | | 8,35 |
| 28 | | **AG0213000R** | | 8,55 |
| 29 | 2 un | **A525005507** | | 7,14 |
| 30 | | **A5B1107.0** | | - |
| 31 | | **A525009800** | | 26,10 |
| 32 | | **AG01167..R** | | 4,19 |
| 33 | | **AG0216400R** | | 11,60 |
| 34 | | **AG0116500R** | | 13,30 |
| 35 | | **AG02302..R** | 170mm | 38,40 |
| | | **AG02317..R** | 220mm | 7,68 |
| 36 | | **AG0230300R** | | 10,20 |
| 37 | | **AG02304..R** | | 19,20 |
| 38 | | **AG02305..R** | | 13,80 |
| 39 | | **AG02306..R** | | 27,70 |
| 40 | | **AG0223800R** | | 15,60 |
| 41 | | **AG0244500R** | | 95,00 |
| 42 | | **AG0225400R** | | 28,00 |
| 43 | | **AG02317..R** | | 7,68 |
| 44 | | **AG02545..R** | | 17,30 |
| 45 | | **AG02546..R** | | 22,10 |
| 46 | | **AG0254700R** | | 5,44 |
| 47 | | **AG0245600R** | | 14,80 |
| 48 | | **AG02548..R** | | 34,60 |
| 49 | | **AG02549..R** | | 11,60 |
| 50 | | **AG02550..R** | | 0,91 |
| 51 | | **A525020409** | | 17,70 |

| | | | | € |
|---|---|---|---|---|
| 52 | | **AG02458..R** | | 4,68 |
| 53 | | **AG0245700R** | | 3,74 |
| 54 | | **AG02551..R** | | 16,70 |
| 55 | | **AG0246000R** | | 101,00 |
| 56 | | **AG02552..R** | | 5,42 |
| 57 | | **AG0245500R** | | 8,86 |
| 58 | | **AG0119708R** | | 15,80 |
| 59 | | **AG0243800R** | | 14,50 |
| 60 | | **AG02563..R** | 283mm | 67,70 |
| | | **AG02565..R** | 323mm | 71,10 |
| 61 | | **AG02564..R** | | 55,30 |
| 62 | | **AG0145600R** | | 16,80 |
| 63 | | **A5B9B61..0** | | - |
| 64 | | **AG02577..R** | | 54,30 |
| 65 | | **AG0257800R** | | 211,00 |
| 66 | | **AG0257900R** | | 153,00 |
| 67 | | **AG02580..R** | | 25,00 |
| 68 | | **AG02581..R** | | 12,80 |
| 69 | | **AG0258200R** | | 63,50 |
| 70 | | **AG02583..R** | | 20,50 |
| 71 | | **AG02584..R** | | 14,10 |
| 72 | | **AG0258500R** | | 16,40 |
| 73 | | **AG02685..R** | | 31,70 |
| 74 | | **AG02586..R** | | 16,30 |
| 75 | | **AG02587..R** | | 58,40 |
| 76 | | **AG0085907R** | | 7,78 |

Medidas em mm.

Os preços indicados são unitários e não incluem IVA.
A presente tabela anula as anteriores.

# Ona

## Misturadora de encastrar para banho-duche

**A5A0B9E**

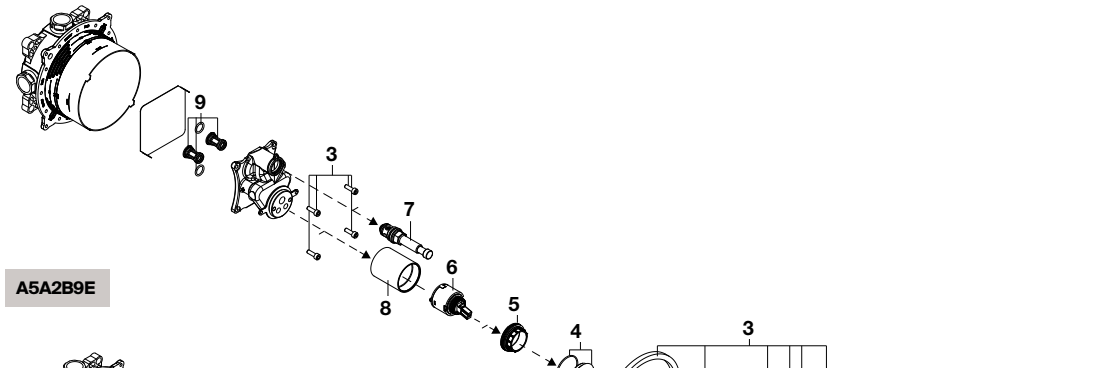


**A5A2B9E**

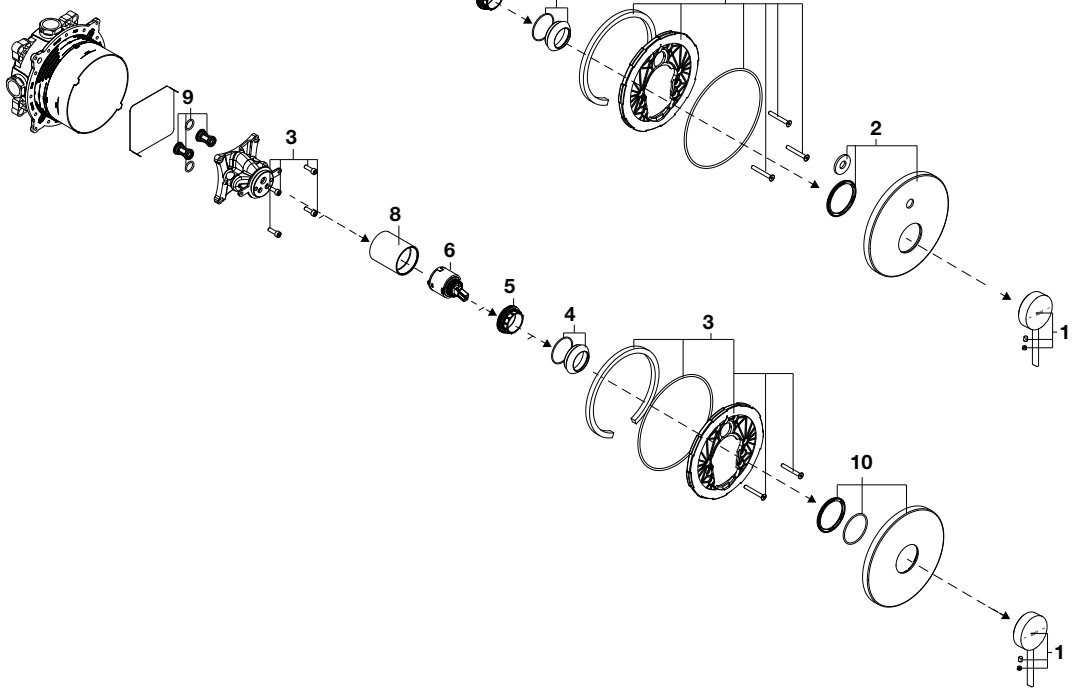


As últimas posições de cada código indicam o acabamento (cor):

| Produto | Peça | |
|---|---|---|
| 00 | 00 | Cromado |
| CN | CN | Preto Titânio |
| RG | RG | Rose gold |
| NB | BM/NB | Preto Mate |
| B0 | B0 | Branco Mate |

| | | € |
|---|---|---|
| 1 | **AG0228700R** | 4,97 |
| | **AG02287CNR** | 11,00 |
| | **AG02287RGR** | 11,30 |
| | **AG02287NBR** | 11,60 |
| 2 | **AG0121300R** | 20,30 |
| | **AG01213CNR** | 25,50 |
| | **AG01213RGR** | 24,60 |
| | **AG01213NMR** | 31,70 |
| 3 | **AG0120900R** | 22,50 |

| | | € |
|---|---|---|
| 4 | **AG0216600R** | 2,78 |
| | **AG02166CNR** | 2,23 |
| | **AG02166RGR** | 2,23 |
| | **AG02166BMR** | 6,19 |
| 5 | **AG0228800R** | 21,10 |
| 6 | **AG0110607R** | 9,58 |

| | | € |
|---|---|---|
| 7 | **AG0230200R** | 38,40 |
| | **AG02302CNR** | 49,60 |
| | **AG02302RGR** | 49,60 |
| | **AG02302BMR** | 51,90 |
| | **A525006500** | 22,40 |
| 8 | **AG01217..R** | - |
| 9 | **AG0121000R** | 20,90 |

| | | € |
|---|---|---|
| 10 | **AG0121200R** | 18,90 |
| | **AG01212CNR** | 24,30 |
| | **AG01212RGR** | 23,10 |
| | **AG01212NMR** | 30,50 |

Medidas em mm.

Os preços indicados são unitários e não incluem IVA.
A presente tabela anula as anteriores.

# Evol

## Torneira para lavatório

**A5A3049**

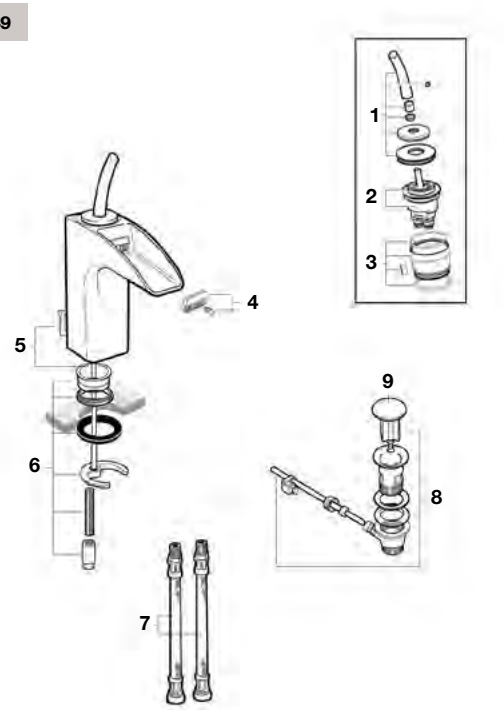


## Torneira de cano alto para lavatório

**A5A3449**

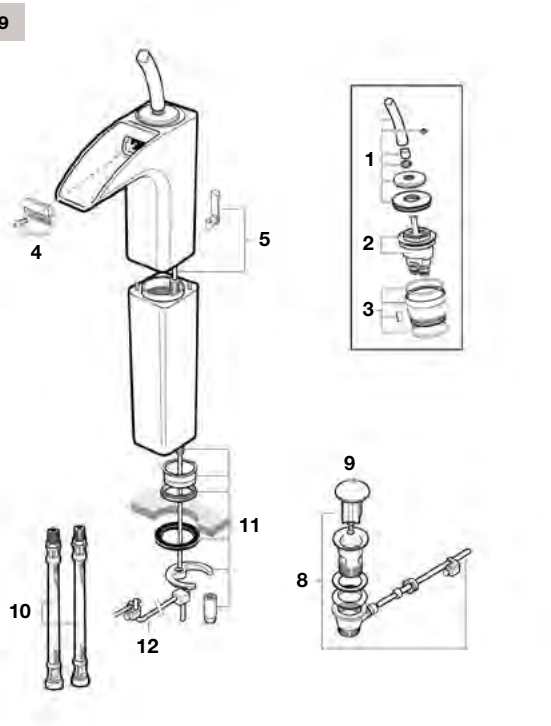


## Torneira de parede para lavatório

**A5A4749**

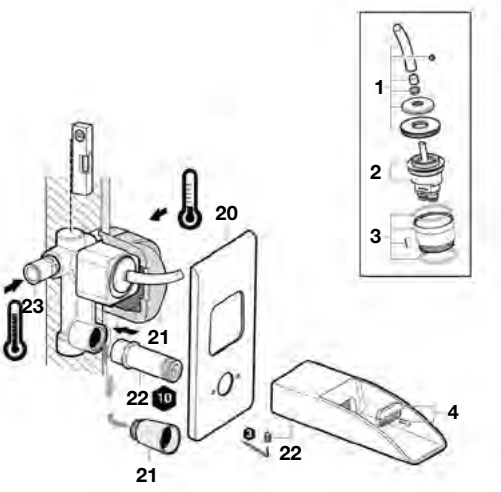


## Torneira para banho-duche

**A5A0149**

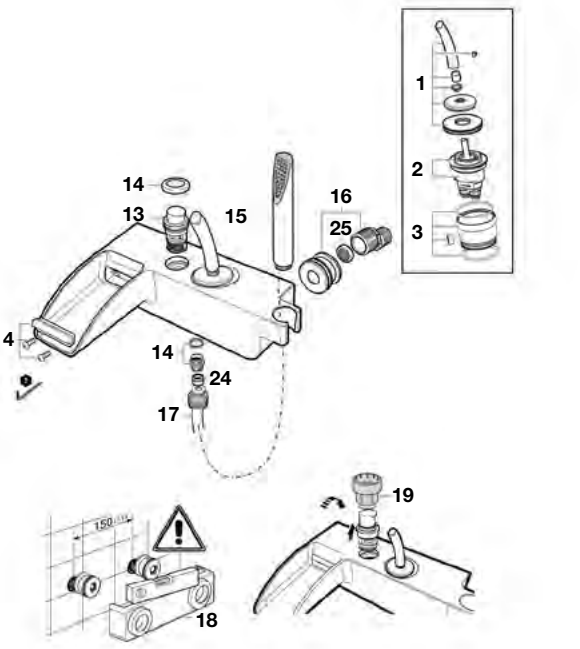


| | | € | | | € | | | € | | | € | | | € |
|---|---|---|---|---|---|---|---|---|---|---|---|---|---|---|
| 1 | **AG0043500R** | 145,00 | 6 | **A525021803** | 12,70 | 11 | **A525022703** | 30,70 | 16 | **A525021703** | 108,00 | 21 | **A525029207** | 13,10 |
| 2 | **A525018507** | 69,50 | 7 | **AG0035509R** | 18,90 | 12 | **AG0033300R** | 28,70 | 17 | **A525009900** | 50,50 | 22 | **A525019000** | 249,00 |
| 3 | **AG0040607R** | 8,92 | 8 | **A525021200** | 29,90 | 13 | **A525023600** | 33,90 | 18 | **A525021907** | 3,17 | 23 | **A525024803** | 36,90 |
| 4 | **A525018600** | 25,80 | 9 | **AG0055800R** | 13,80 | 14 | **A525024200** | 9,35 | 19 | **A525005407** | 7,14 | 24 | **A525005507** | 7,14 |
| 5 | **A525023000** | 12,00 | 10 | **A525020409** | 17,70 | 15 | **A5B9047C00** | 23,60 | 20 | **A524814200** | 45,30 | 25 | **A525016207** | 2,45 |

Medidas em mm.

Os preços indicados são unitários e não incluem IVA.
A presente tabela anula as anteriores.

# Thesis

## Misturadora para lavatório e bidé

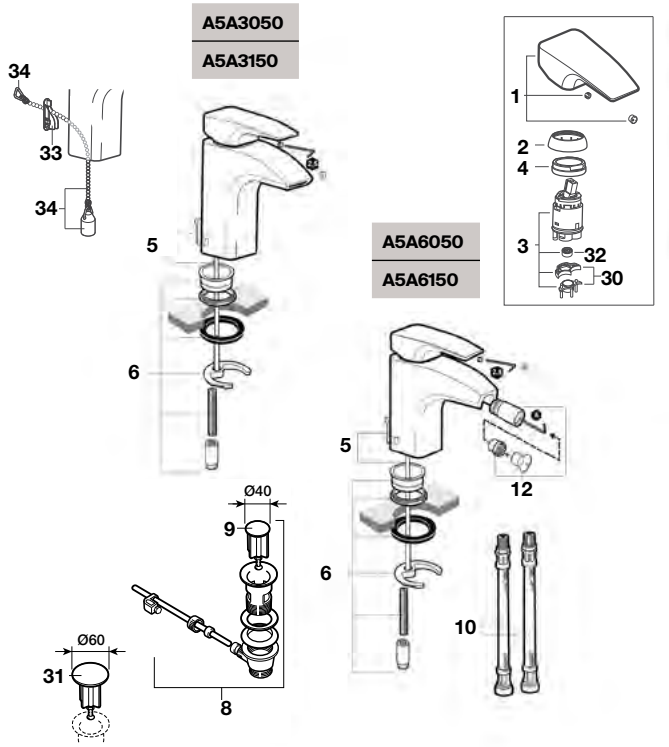


## Torneira de cano alto para lavatório

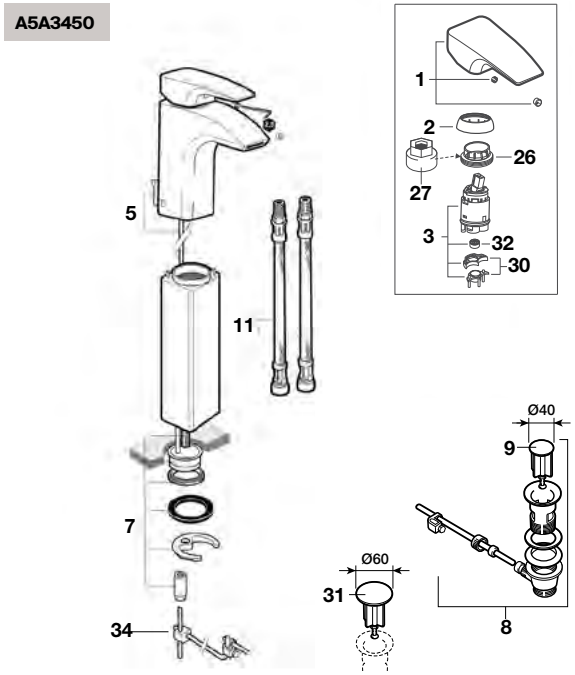


## Torneira para banho-duche

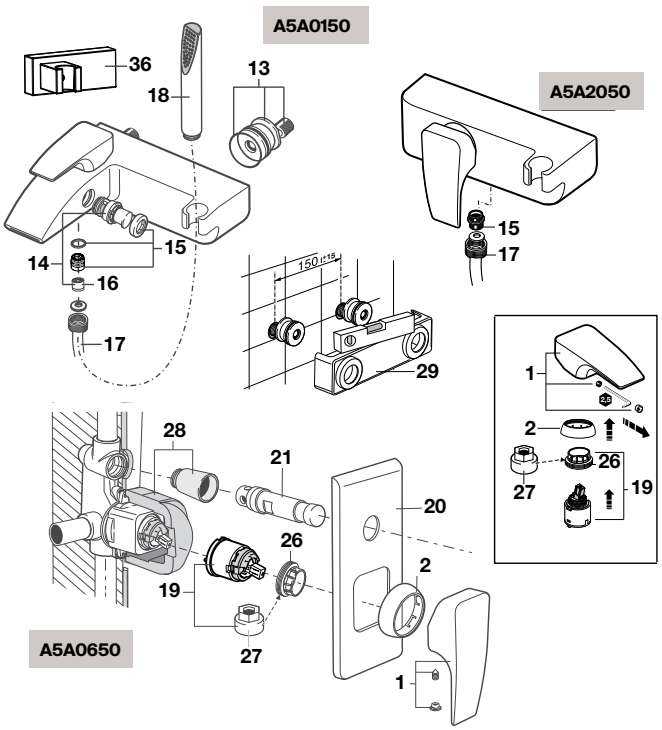


## Torneira para banho ou duche e para lavatório

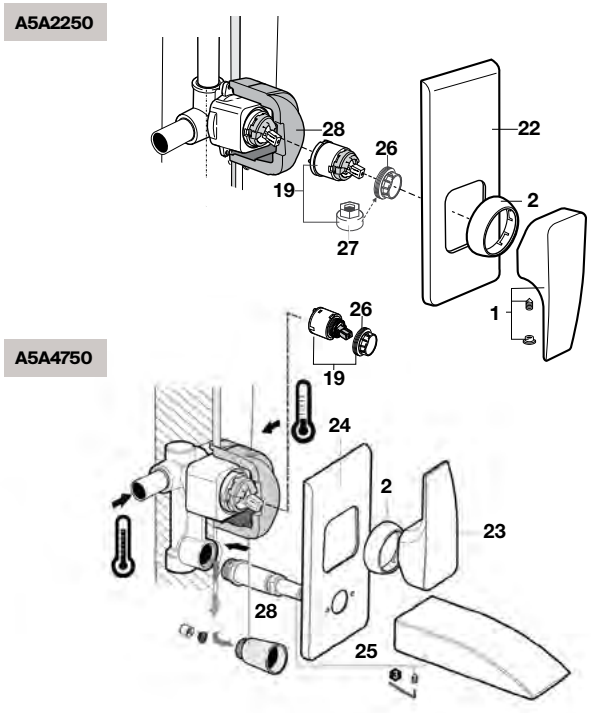


| | | € |
|---|---|---|
| 1 | **A525022600** | 31,70 |
| 2 | **AG0085300R** | 17,30 |
| 3 | **A525022907** | 19,80 |
| 4 | **A525027803** | 31,20 |
| 5 | **A525023000** | 12,00 |
| 6 | **A525021803** | 12,70 |
| 7 | **A525022703** | 30,70 |
| 8 | **AG0075300R** | 27,60 |

| | | € |
|---|---|---|
| 9 | **AG0096200R** | 7,19 |
| 10 | **AG0035509R** | 18,90 |
| 11 | **A525020409** | 17,70 |
| 12 | **A525555207** | 30,50 |
| 13 | **A525021703** | 108,00 |
| 14 | **A525023600** | 33,90 |
| 15 | **A525024200** | 9,35 |
| 16 | **A525005507** | 7,14 |

| | | € |
|---|---|---|
| 17 | **A525009800** | 26,10 |
| 18 | **A5B9047C00** | 23,60 |
| 19 | **AG0053707R** | 37,60 |
| 20 | **A524814000** | 59,90 |
| 21 | **A525022800** | 82,40 |
| 22 | **A524814100** | 52,60 |
| 23 | **A525023700** | 31,70 |
| 24 | **A524814200** | 45,30 |

| | | € |
|---|---|---|
| 25 | **A525023900** | 213,00 |
| 26 | **A525023507** | 4,05 |
| 27 | **A525005407** | 7,14 |
| 28 | **A525029207** | 13,10 |
| 29 | **A525021907** | 3,17 |
| 30 | **A525555307** | 9,58 |
| 31 | **AG0055800R** | 13,80 |
| 32 | **AG0130907R** | 5,06 |

| | | € |
|---|---|---|
| 33 | **AG0071300R** | 7,42 |
| 34 | **A525004600** | 7,87 |
| 35 | **AG0033300R** | 28,70 |
| 36 | **A525021600** | 28,60 |

Medidas em mm.

Os preços indicados são unitários e não incluem IVA.
A presente tabela anula as anteriores.

# Thesis

## Torneira para lavatório

**A5A4450**

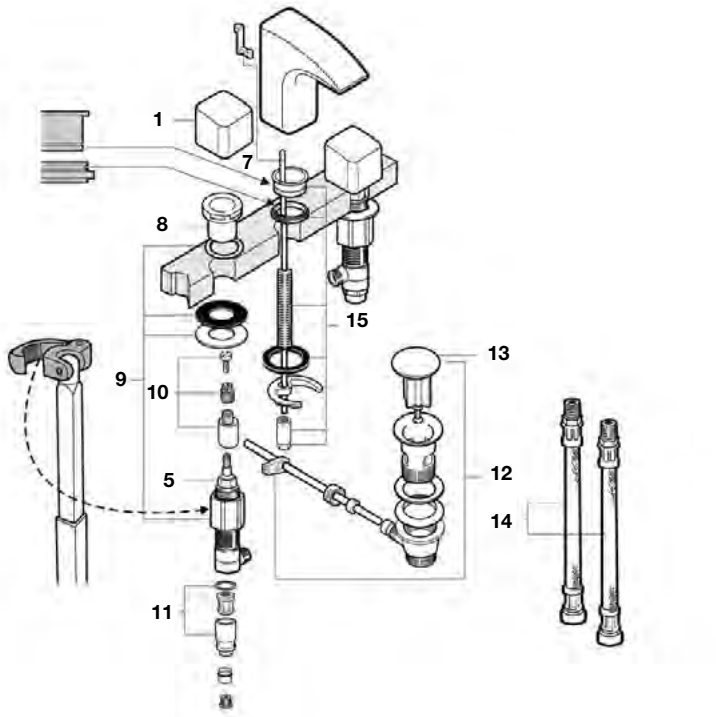


## Torneira para lavatório

**A5A4550**

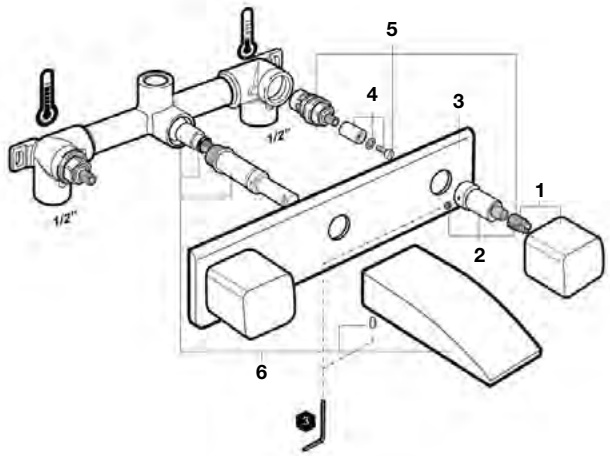


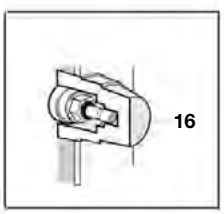


| | | € |
|---|---|---|
| 1 | **A525023300** | 31,00 |
| 2 | **A525024303** | 15,90 |
| 3 | **A525024400** | 61,40 |
| 4 | **A525024503** | 16,40 |

| | | € |
|---|---|---|
| 5 | **A525092709** | 70,10 |
| 6 | **A525023900** | 213,00 |
| 7 | **A525023000** | 12,00 |
| 8 | **A525024600** | 106,00 |

| | | € |
|---|---|---|
| 9 | **A525023803** | 44,40 |
| 10 | **A525024703** | 20,70 |
| 11 | **A525024803** | 36,90 |
| 12 | **A525021200** | 29,90 |

| | | € |
|---|---|---|
| 13 | **AG0055800R** | 13,80 |
| 14 | **A525020509** | 12,70 |
| 15 | **A525021803** | 12,70 |
| 16 | **A525029307** | 8,92 |

Medidas em mm.

Os preços indicados são unitários e não incluem IVA.
A presente tabela anula as anteriores.

# Thesis

## Torneira termostática para banho e duche

**A5A1150**

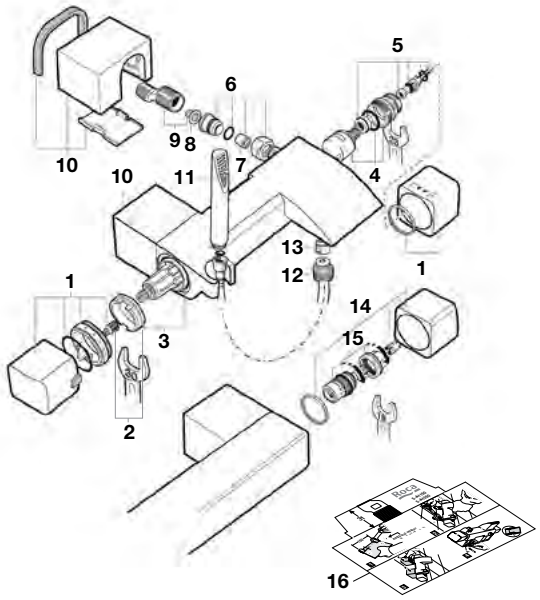


## Torneira termostática de encastrar para banho e duche

**A5A2850**

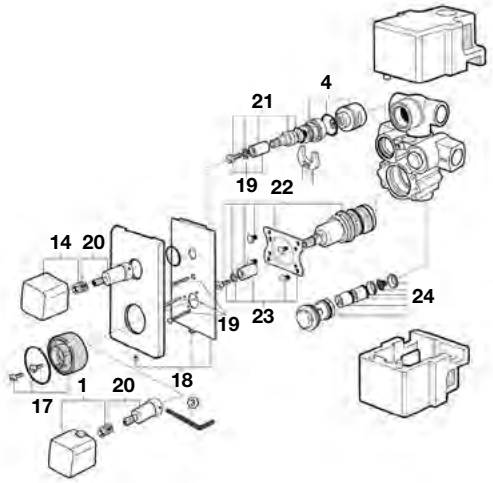


## Torneira termostática de encastrar para banho ou duche

**A5A2950**

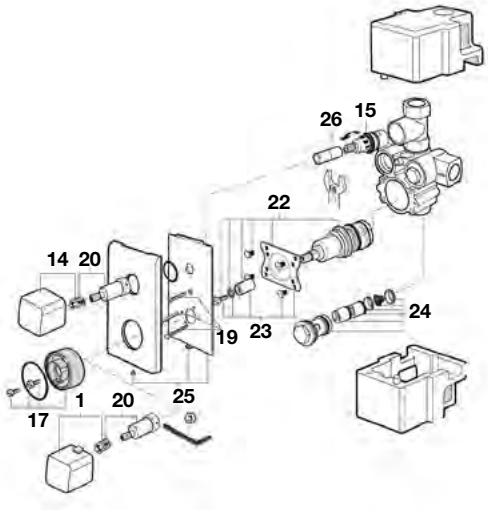


| | | € |
|---|---|---|
| 1 | **AG0021800R** | 91,60 |
| 2 | **AG0020703R** | 21,80 |
| 3 | **A525028003** | 78,40 |
| 4 | **A525012503** | 31,90 |
| 5 | **AG0024703R** | 23,10 |
| 6 | **AG0021700R** | 39,20 |

| | | € |
|---|---|---|
| 7 | **AG0021407R** | 15,60 |
| 8 | **A525027207** | 3,48 |
| 9 | **AG0103908R** | 16,70 |
| 10 | **AG0025900R** | 38,70 |
| 11 | **A5B9047C00** | 23,60 |
| 12 | **A525009800** | 26,10 |

| | | € |
|---|---|---|
| 13 | **A525024200** | 9,35 |
| 14 | **A525023300** | 31,00 |
| 15 | **AG0020903R** | 49,40 |
| 16 | **AG0025807R** | 4,78 |
| 17 | **AG0040000R** | 7,87 |
| 18 | **AG0024400R** | 195,00 |

| | | € |
|---|---|---|
| 19 | **AG0028703R** | 15,80 |
| 20 | **A525024303** | 15,90 |
| 21 | **AG0021003R** | 34,80 |
| 22 | **A525017303** | 120,00 |
| 23 | **AG0021103R** | 17,60 |
| 24 | **A525018003** | 84,20 |

| | | € |
|---|---|---|
| 25 | **AG0024500R** | 131,00 |
| 26 | **AG0024803R** | 8,95 |

Medidas em mm.

Os preços indicados são unitários e não incluem IVA.
A presente tabela anula as anteriores.

# Lanta

## Misturadora para lavatório e bidé

**A5A3411C00**
**A5A3C11C00**
**A5A3011C00**
**A5A3A11C00**
**A5A3111C00**

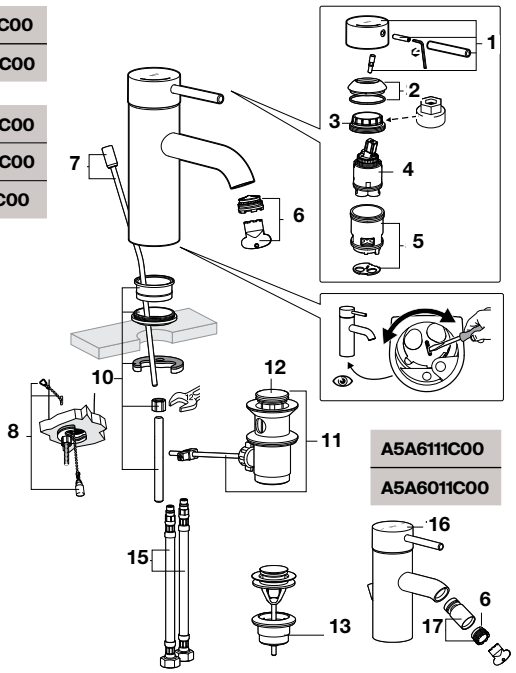


**A5A6111C00**
**A5A6011C00**

## Torneira monocomando de parede para lavatório

**A525220603** + **A5A3511**

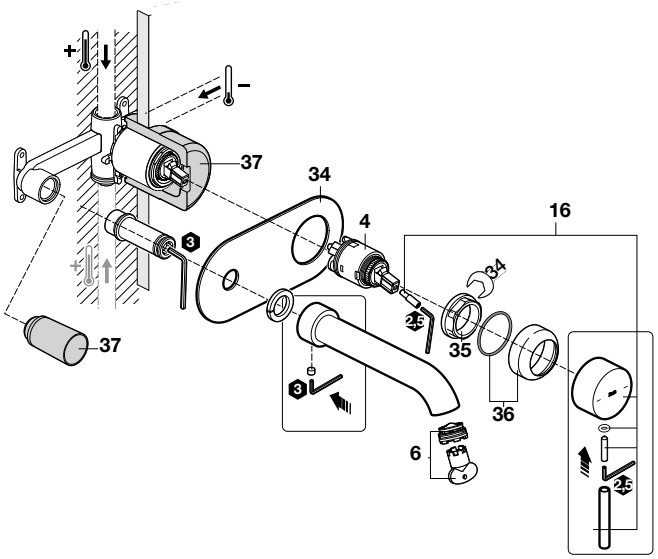


## Torneira para banho-duche

**A5A0211C00**
**A5A0111C00**

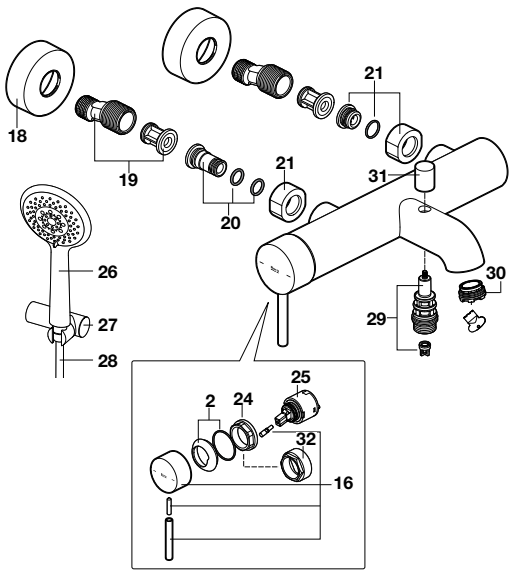


## Torneira para duche

**A5A2111C00**
**A5A2011C00**

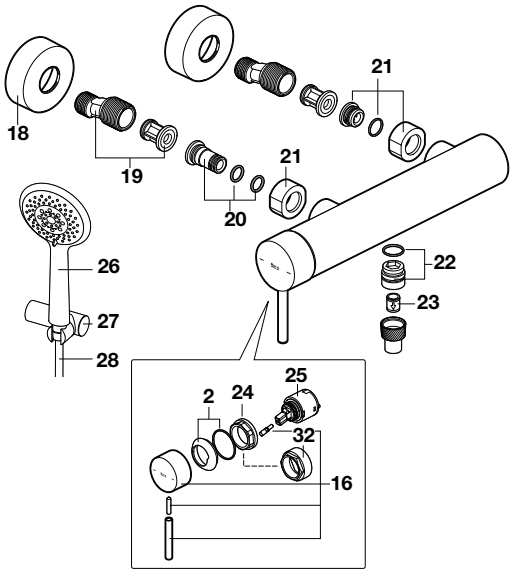


| | | €
|---|---|---|
| 1 | **AG0125600R** | 59,60 |
| 2 | **AG0121500R** | 22,50 |
| 3 | **A525023507** | 4,05 |
| 4 | **AG0141207R** | 18,10 |
| 5 | **AG0096307R** | 6,20 |
| 6 | **AG0125707R** | 12,40 |
| 7 | **AG0002100R** | 8,11 |
| 8 | **A525004600** | 7,87 |
| 10 | **A525004403** | 7,60 |
| 11 | **AG0075300R** | 27,60 |
| 12 | **AG0096200R** | 7,19 |
| 13 | **A505400900** | 22,80 |

| | | | | €
|---|---|---|---|---|
| 15 | 2 un | **AG0096409R** | D10x3/8"H L-470 | 13,30 |
| | 2 un | **AG0126009R** | D10x1/2"F L-470 | 16,40 |
| | 2 un | **AG0096509R** | D10x3/8"H L-600 | 15,80 |
| | 2 un | **AG0125909R** | D10x1/2"F L-600 | 17,60 |
| 16 | | **AG0121400R** | | 59,20 |
| 17 | | **AG0126100R** | | 29,70 |
| 18 | | **AG0116800R** | | 8,89 |
| 19 | | **AG0103908R** | | 16,70 |
| 20 | | **AG0126203R** | | 15,40 |
| 21 | | **A525005200** | | 14,80 |
| 22 | | **A525024200** | | 9,35 |
| 23 | | **A525005507** | | 7,14 |
| 24 | | **AG0126303R** | | 11,80 |

| | | €
|---|---|---|
| 25 | **AG0110607R** | 9,58 |
| 27 | **AG0068500R** | 23,30 |
| 28 | **A525009800** | 26,10 |
| 29 | **AG0116500R** | 13,30 |
| 30 | **A525087607** | 7,60 |
| 31 | **AG0116700R** | 4,19 |
| 32 | **AG0136200R** | 21,80 |
| 34 | **AG0142000R** | 21,30 |
| 35 | **AG0142100R** | 3,08 |
| 36 | **AG0142200R** | 10,50 |
| 37 | **AG0001907R** | 10,60 |

Medidas em mm.

Os preços indicados são unitários e não incluem IVA.
A presente tabela anula as anteriores.

# Targa-N

## Misturadora para lavatório e bidé

**A5A305F**
**A5A325F**
**A5A3A5F**

**A5A605F**
**A5A625F**

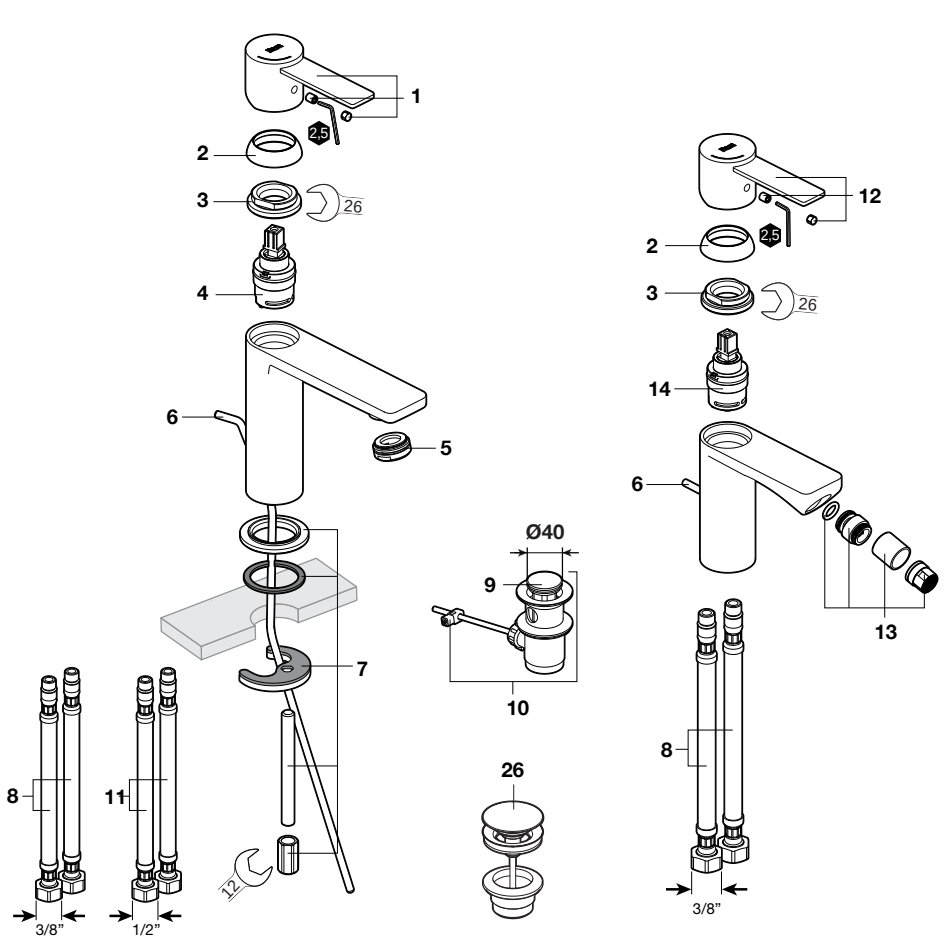


As últimas posições de cada código indicam o acabamento (cor):

**00** Cromado
**NB** Preto mate
**SM** Aço inox
**VA** Ouro escovado
**B0** Branco mate

Nos códigos assinalados com (..), apenas se apresenta o preço do acabamento cromado (00).

| | | € |
|---|---|---|
| 1 | **AG02557..R** | 20,30 |
| 2 | **AG02231..R** | 3,81 |
| 3 | **AG0222900R** | 6,53 |
| 4 | **AG0223200R** | 11,10 |
| 5 | **AG01964..R** | 6,33 |
| 6 | **AG02233..R** | 5,74 |
| 7 | **AG0223400R** | 8,27 |
| 8 | **A525020309** | 14,40 |
| 9 | **AG00962..R** | 7,19 |
| 10 | **AG00753..R** | 27,60 |
| 11 | **AG0125509R** | - |
| 12 | **AG02558..R** | 20,40 |
| 13 | **AG00323..R** | 15,20 |
| 14 | **AG0223600R** | 10,10 |
| 15 | **AG02317..R** | 7,68 |

| | | € |
|---|---|---|
| 16 | **AG0225400R** | 28,00 |
| 17 | **AG0223700R** | 12,00 |
| 18 | **AG0223800R** | 15,60 |
| 19 | **AG02559..R** | 29,60 |
| 20 | **AG02560..R** | 6,52 |
| 21 | **AG0254700R** | 5,44 |
| 22 | **AG0245600R** | 14,80 |
| 23 | **AG00466..R** | 11,00 |
| 24 | **AG0246000R** | 101,00 |
| 25 | **AG02552..R** | 5,42 |
| 26 | **A5054015..** | - |
| 27 | **AG02561..R** | 20,60 |
| 28 | **A525023507** | 4,05 |
| 29 | **AG0116400R** | 5,92 |
| 30 | **AG0110607R** | 9,58 |

| | | | € |
|---|---|---|---|
| 31 | **A525005407** | | 7,14 |
| 32 | **AG01168..R** | 2 un | 8,89 |
| 33 | **AG0103908R** | 2 un | 16,70 |
| 34 | **AG02131..R** | 2 un | 8,35 |
| 35 | **A525005507** | | 7,14 |
| 36 | **AG0036800R** | | 3,05 |
| 37 | **AG02416..R** | | 7,28 |
| 38 | **AG01167..R** | | 4,19 |
| 39 | **AG02128..R** | | 3,02 |
| 40 | **AG0134907R** | | 6,49 |
| 41 | **AG02305..R** | | 13,80 |
| 42 | **AG02304..R** | | 19,20 |
| 43 | **AG02562..R** | | 18,50 |
| 44 | **AG0230700R** | | 2,55 |
| 45 | **AG0230300R** | | 10,20 |

Medidas em mm.

Os preços indicados são unitários e não incluem IVA.
A presente tabela anula as anteriores.

# Targa-N

## Torneira para lavatório

**A5A345F**

**A5A405F**

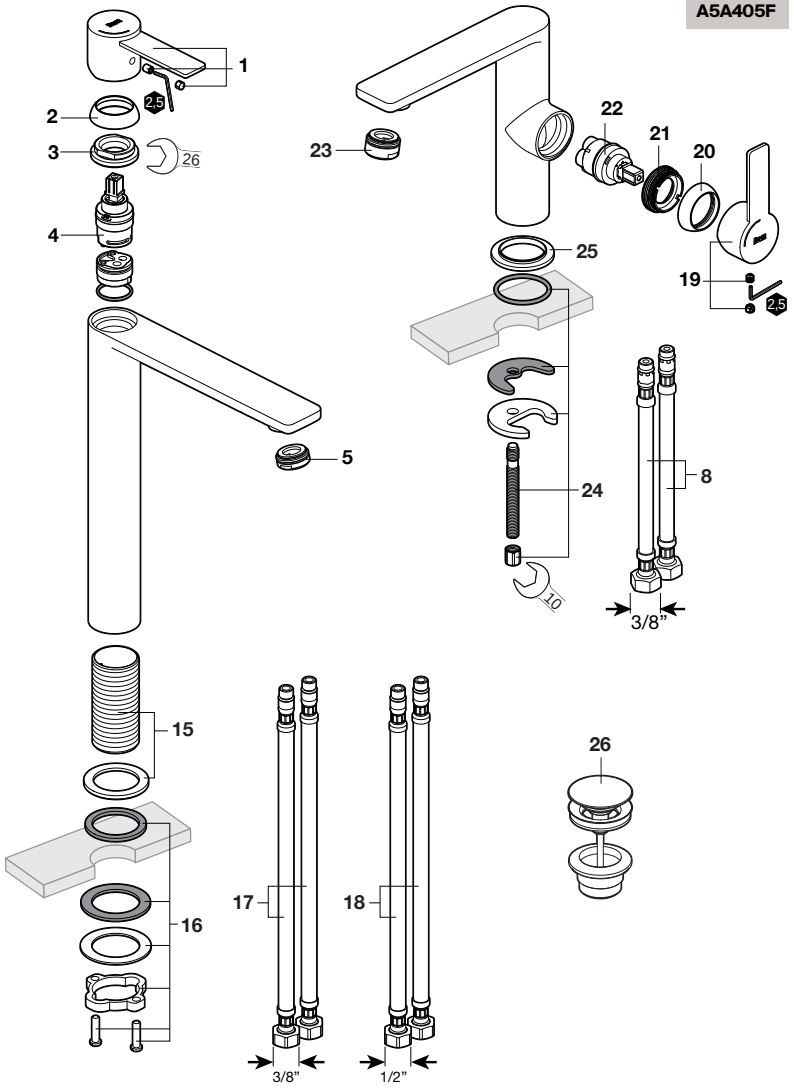


As últimas posições de cada código indicam o acabamento (cor):

**00** Cromado
**NB** Preto mate
**SM** Aço inox
**VA** Ouro escovado
**B0** Branco mate

Nos códigos assinalados com (..), apenas se apresenta o preço do **a**cabamento cromado (00).

| | | | € |
|---|---|---|---|
| 1 | **AG02557..R** | | 20,30 |
| 2 | **AG02231..R** | | 3,81 |
| 3 | **AG0222900R** | | 6,53 |
| 4 | **AG0223200R** | | 11,10 |
| 5 | **AG01964..R** | | 6,33 |
| 6 | **AG02233..R** | | 5,74 |
| 7 | **AG0223400R** | | 8,27 |
| 8 | **A525020309** | | 14,40 |
| 9 | **AG00962..R** | | 7,19 |
| 10 | **AG00753..R** | | 27,60 |
| 11 | **AG0125509R** | | - |
| 12 | **AG02558..R** | | 20,40 |
| 13 | **AG00323..R** | | 15,20 |
| 14 | **AG0223600R** | | 10,10 |
| 15 | **AG02317..R** | | 7,68 |
| 16 | **AG0225400R** | | 28,00 |
| 17 | **AG0223700R** | | 12,00 |
| 18 | **AG0223800R** | | 15,60 |
| 19 | **AG02559..R** | | 29,60 |
| 20 | **AG02560..R** | | 6,52 |
| 21 | **AG0254700R** | | 5,44 |
| 22 | **AG0245600R** | | 14,80 |
| 23 | **AG00466..R** | | 11,00 |
| 24 | **AG0246000R** | | 101,00 |
| 25 | **AG02552..R** | | 5,42 |
| 26 | **A5054015..** | | - |
| 27 | **AG02561..R** | | 20,60 |
| 28 | **A525023507** | | 4,05 |
| 29 | **AG0116400R** | | 5,92 |
| 30 | **AG0110607R** | | 9,58 |
| 31 | **A525005407** | | 7,14 |
| 32 | **AG01168..R** | 2 un | 8,89 |
| 33 | **AG0103908R** | 2 un | 16,70 |
| 34 | **AG02131..R** | 2 un | 8,35 |
| 35 | **A525005507** | | 7,14 |
| 36 | **AG0036800R** | | 3,05 |
| 37 | **AG02416..R** | | 7,28 |
| 38 | **AG01167.R** | | 4,19 |
| 39 | **AG02128..R** | | 3,02 |
| 40 | **AG0134907R** | | 6,49 |
| 41 | **AG02305..R** | | 13,80 |
| 42 | **AG02304..R** | | 19,20 |
| 43 | **AG02562..R** | | 18,50 |
| 44 | **AG0230700R** | | 2,55 |
| 45 | **AG0230300R** | | 10,20 |

Medidas em mm.

Os preços indicados são unitários e não incluem IVA.
A presente tabela anula as anteriores.

# Targa-N

## Torneira para duche

**A5A215F**

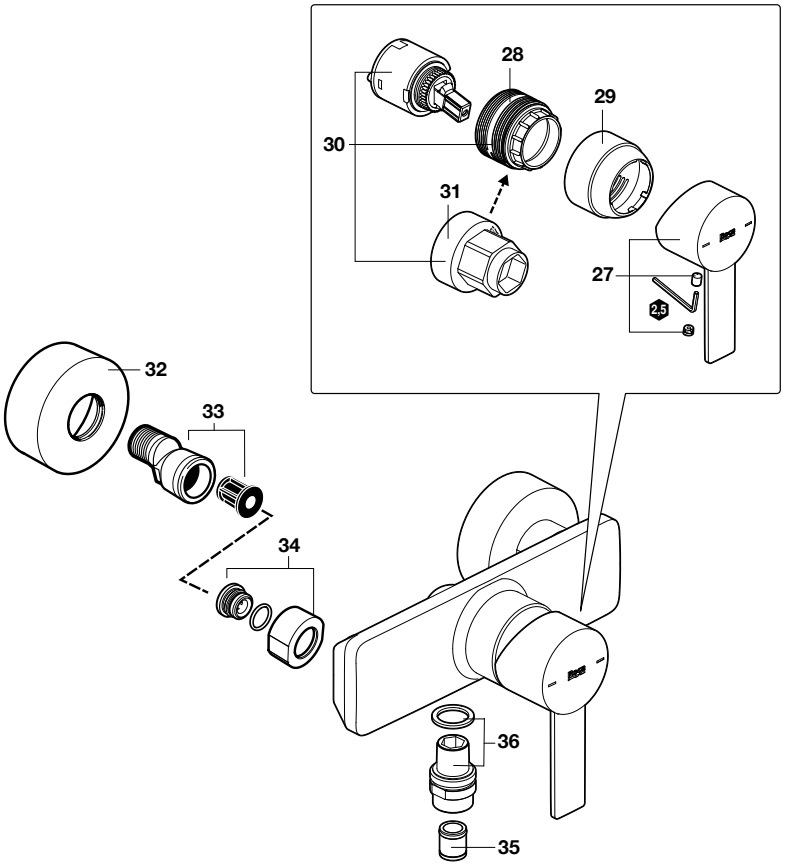


As últimas posições de cada código indicam o acabamento (cor):

**00** Cromado
**NB** Preto mate
**SM** Aço inox
**VA** Ouro escovado
**B0** Branco mate

Nos códigos assinalados com (..), apenas se apresenta o preço do **a**cabamento cromado (00).

| | | € |
|---|---|---|
| 1 | **AG02557..R** | 20,30 |
| 2 | **AG02231..R** | 3,81 |
| 3 | **AG0222900R** | 6,53 |
| 4 | **AG0223200R** | 11,10 |
| 5 | **AG01964..R** | 6,33 |
| 6 | **AG02233..R** | 5,74 |
| 7 | **AG0223400R** | 8,27 |
| 8 | **A525020309** | 14,40 |
| 9 | **AG00962..R** | 7,19 |
| 10 | **AG00753..R** | 27,60 |
| 11 | **AG0125509R** | - |
| 12 | **AG02558..R** | 20,40 |

| | | € |
|---|---|---|
| 13 | **AG00323..R** | 15,20 |
| 14 | **AG0223600R** | 10,10 |
| 15 | **AG02317..R** | 7,68 |
| 16 | **AG0225400R** | 28,00 |
| 17 | **AG0223700R** | 12,00 |
| 18 | **AG0223800R** | 15,60 |
| 19 | **AG02559..R** | 29,60 |
| 20 | **AG02560..R** | 6,52 |
| 21 | **AG0254700R** | 5,44 |
| 22 | **AG0245600R** | 14,80 |
| 23 | **AG00466..R** | 11,00 |
| 24 | **AG0246000R** | 101,00 |

| | | | € |
|---|---|---|---|
| 25 | **AG02552..R** | | 5,42 |
| 26 | **A5054015..** | | - |
| 27 | **AG02561..R** | | 20,60 |
| 28 | **A525023507** | | 4,05 |
| 29 | **AG0116400R** | | 5,92 |
| 30 | **AG0110607R** | | 9,58 |
| 31 | **A525005407** | | 7,14 |
| 32 | **AG01168..R** | 2 un | 8,89 |
| 33 | **AG0103908R** | 2 un | 16,70 |
| 34 | **AG02131..R** | 2 un | 8,35 |
| 35 | **A525005507** | | 7,14 |
| 36 | **AG0036800R** | | 3,05 |

| | | € |
|---|---|---|
| 37 | **AG02416..R** | 7,28 |
| 38 | **AG01167..R** | 4,19 |
| 39 | **AG02128..R** | 3,02 |
| 40 | **AG0134907R** | 6,49 |
| 41 | **AG02305..R** | 13,80 |
| 42 | **AG02304..R** | 19,20 |
| 43 | **AG02562..R** | 18,50 |
| 44 | **AG0230700R** | 2,55 |
| 45 | **AG0230300R** | 10,20 |

Medidas em mm.

Os preços indicados são unitários e não incluem IVA.
A presente tabela anula as anteriores.

# Targa-N

## Torneira para banho-duche

**A5A025F**

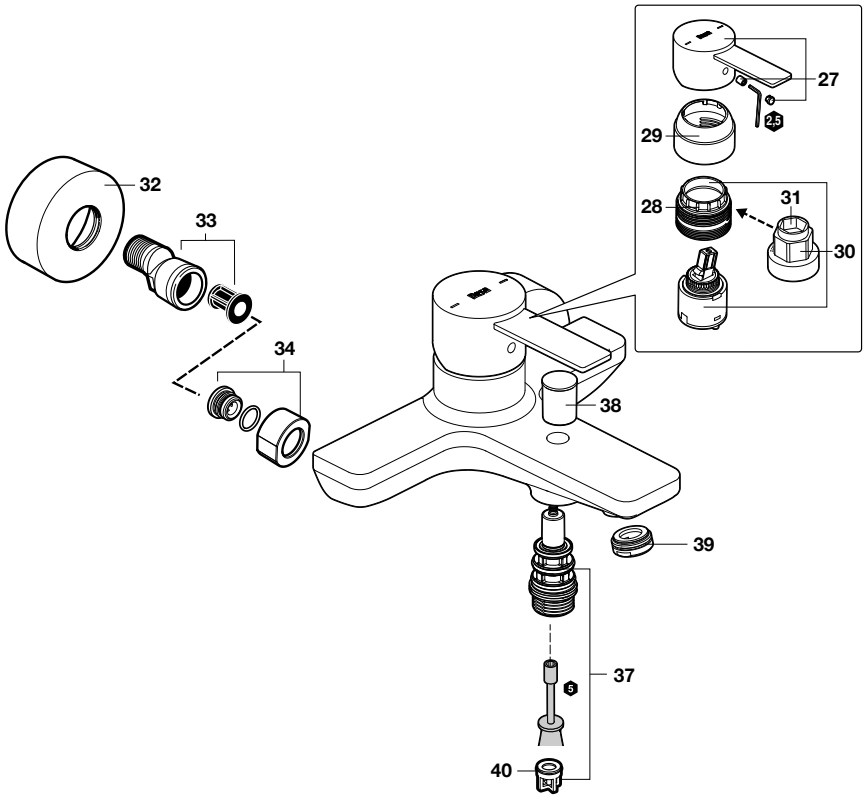


As últimas posições de cada código indicam o acabamento (cor):
**00** Cromado
**NB** Preto mate
**SM** Aço inox
**VA** Ouro escovado
**B0** Branco mate

Nos códigos assinalados com (..), apenas se apresenta o preço do **a**cabamento cromado (00).

| | | € |
|---|---|---|
| 1 | **AG02557..R** | 20,30 |
| 2 | **AG02231..R** | 3,81 |
| 3 | **AG0222900R** | 6,53 |
| 4 | **AG0223200R** | 11,10 |
| 5 | **AG01964..R** | 6,33 |
| 6 | **AG02233..R** | 5,74 |
| 7 | **AG0223400R** | 8,27 |
| 8 | **A525020309** | 14,40 |
| 9 | **AG00962..R** | 7,19 |
| 10 | **AG00753..R** | 27,60 |
| 11 | **AG0125509R** | - |
| 12 | **AG02558..R** | 20,40 |

| | | € |
|---|---|---|
| 13 | **AG00323..R** | 15,20 |
| 14 | **AG0223600R** | 10,10 |
| 15 | **AG02317..R** | 7,68 |
| 16 | **AG0225400R** | 28,00 |
| 17 | **AG0223700R** | 12,00 |
| 18 | **AG0223800R** | 15,60 |
| 19 | **AG02559..R** | 29,60 |
| 20 | **AG02560..R** | 6,52 |
| 21 | **AG0254700R** | 5,44 |
| 22 | **AG0245600R** | 14,80 |
| 23 | **AG00466..R** | 11,00 |
| 24 | **AG0246000R** | 101,00 |

| | | | € |
|---|---|---|---|
| 25 | **AG02552..R** | | 5,42 |
| 26 | **A5054015..** | | - |
| 27 | **AG02561..R** | | 20,60 |
| 28 | **A525023507** | | 4,05 |
| 29 | **AG0116400R** | | 5,92 |
| 30 | **AG0110607R** | | 9,58 |
| 31 | **A525005407** | | 7,14 |
| 32 | **AG01168..R** | 2 un | 8,89 |
| 33 | **AG0103908R** | 2 un | 16,70 |
| 34 | **AG02131..R** | 2 un | 8,35 |
| 35 | **A525005507** | | 7,14 |
| 36 | **AG0036800R** | | 3,05 |

| | | € |
|---|---|---|
| 37 | **AG02416..R** | 7,28 |
| 38 | **AG01167..R** | 4,19 |
| 39 | **AG02128..R** | 3,02 |
| 40 | **AG0134907R** | 6,49 |
| 41 | **AG02305..R** | 13,80 |
| 42 | **AG02304..R** | 19,20 |
| 43 | **AG02562..R** | 18,50 |
| 44 | **AG0230700R** | 2,55 |
| 45 | **AG0230300R** | 10,20 |

Medidas em mm.

Os preços indicados são unitários e não incluem IVA.
A presente tabela anula as anteriores.

# Targa-N

## Torneira para banho-duche

**A5A355F** + **A5E3503..0**

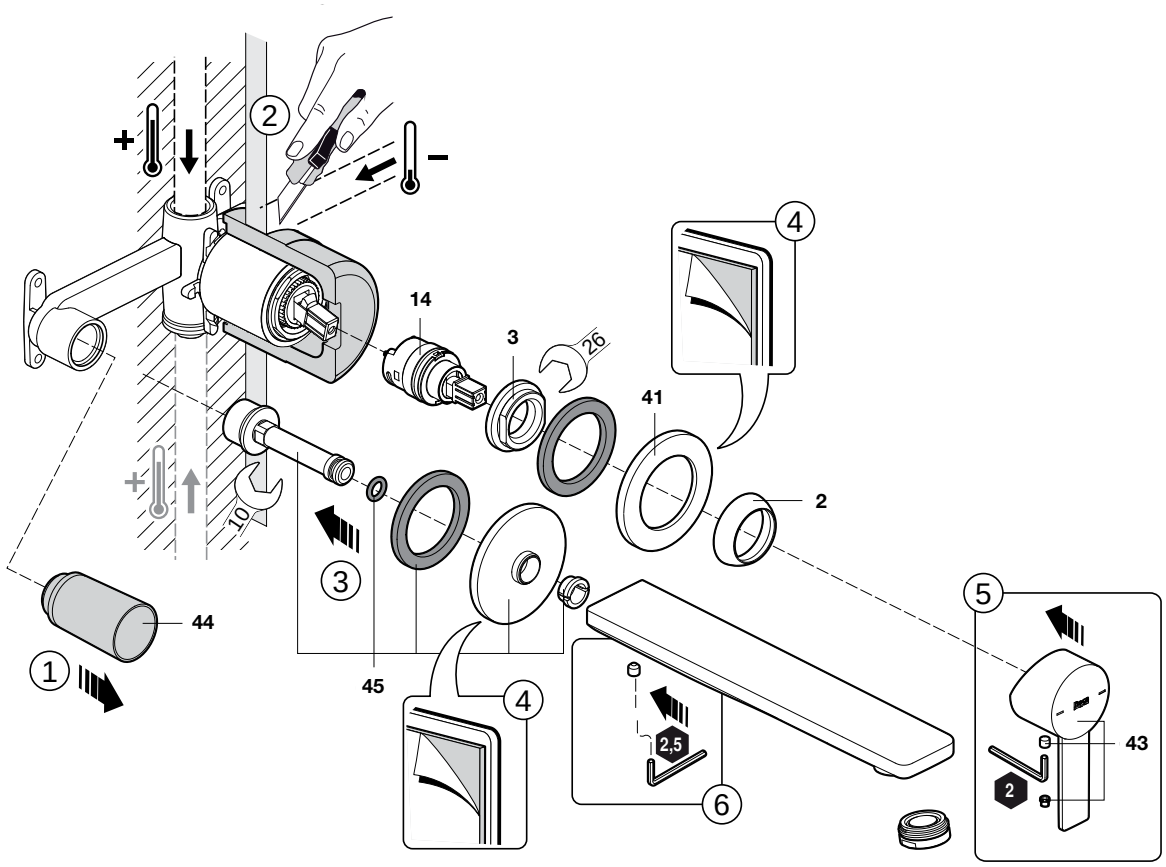


As últimas posições de cada código indicam o acabamento (cor):

**00** Cromado
**NB** Preto mate
**SM** Aço inox
**VA** Ouro escovado
**B0** Branco mate

Nos códigos assinalados com (..), apenas se apresenta o preço do **a**cabamento cromado (00).

| | | € |
|---|---|---|
| 1 | **AG02557..R** | 20,30 |
| 2 | **AG02231..R** | 3,81 |
| 3 | **AG0222900R** | 6,53 |
| 4 | **AG0223200R** | 11,10 |
| 5 | **AG01964..R** | 6,33 |
| 6 | **AG02233..R** | 5,74 |
| 7 | **AG0223400R** | 8,27 |
| 8 | **A525020309** | 14,40 |
| 9 | **AG00962..R** | 7,19 |
| 10 | **AG00753..R** | 27,60 |
| 11 | **AG0125509R** | - |
| 12 | **AG02558..R** | 20,40 |

| | | € |
|---|---|---|
| 13 | **AG00323..R** | 15,20 |
| 14 | **AG0223600R** | 10,10 |
| 15 | **AG02317..R** | 7,68 |
| 16 | **AG0225400R** | 28,00 |
| 17 | **AG0223700R** | 12,00 |
| 18 | **AG0223800R** | 15,60 |
| 19 | **AG02559..R** | 29,60 |
| 20 | **AG02560..R** | 6,52 |
| 21 | **AG0254700R** | 5,44 |
| 22 | **AG0245600R** | 14,80 |
| 23 | **AG00466..R** | 11,00 |
| 24 | **AG0246000R** | 101,00 |

| | | | € |
|---|---|---|---|
| 25 | **AG02552..R** | | 5,42 |
| 26 | **A5054015..** | | - |
| 27 | **AG02561..R** | | 20,60 |
| 28 | **A525023507** | | 4,05 |
| 29 | **AG0116400R** | | 5,92 |
| 30 | **AG0110607R** | | 9,58 |
| 31 | **A525005407** | | 7,14 |
| 32 | **AG01168..R** | 2 un | 8,89 |
| 33 | **AG0103908R** | 2 un | 16,70 |
| 34 | **AG02131..R** | 2 un | 8,35 |
| 35 | **A525005507** | | 7,14 |
| 36 | **AG0036800R** | | 3,05 |

| | | € |
|---|---|---|
| 37 | **AG02416..R** | 7,28 |
| 38 | **AG01167..R** | 4,19 |
| 39 | **AG02128..R** | 3,02 |
| 40 | **AG0134907R** | 6,49 |
| 41 | **AG02305..R** | 13,80 |
| 42 | **AG02304..R** | 19,20 |
| 43 | **AG02562..R** | 18,50 |
| 44 | **AG0230700R** | 2,55 |
| 45 | **AG0230300R** | 10,20 |

Medidas em mm.

Os preços indicados são unitários e não incluem IVA.
A presente tabela anula as anteriores.

# Targa-N

## Torneira para banho-duche

**A5A0B5F**

**A5A2B5F**

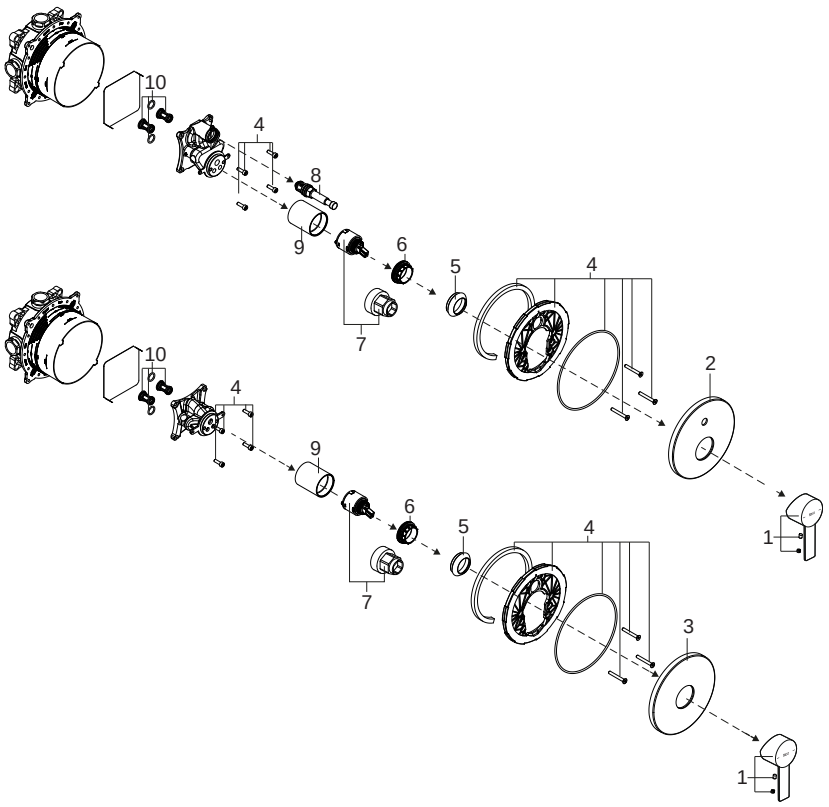


As últimas posições de cada código indicam o acabamento (cor):
**00** Cromado
**NB** Preto mate
**SM** Aço inox
**VA** Ouro escovado
**B0** Branco mate

Nos códigos assinalados com (..), apenas se apresenta o preço do **a**cabamento cromado (00).

| | | | € |
|---|---|---|---|
| 1 | **AG02561..R** | | 20,60 |
| 2 | **AG01213..R** | | 20,30 |
| 3 | **AG01212..R** | | 18,90 |
| 4 | **AG0120900R** | | 22,50 |
| 5 | **AG00853..R** | | 17,30 |
| 6 | **A525023507** | | 4,05 |
| 7 | **AG0110607R** | | 9,58 |
| 8 | **A525006500** | Cromado | 22,40 |
| | **AG02186..R** | | 21,60 |
| 9 | **AG02189..R** | | 15,20 |
| 10 | **AG0121000R** | | 20,90 |

Medidas em mm.

Os preços indicados são unitários e não incluem IVA.
A presente tabela anula as anteriores.

# Targa

## Misturadora para lavatório e bidé

**A5A3060C00**
**A5A3160C00**
**A5A3260C00**

**A5A6060C00**
**A5A6160C00**

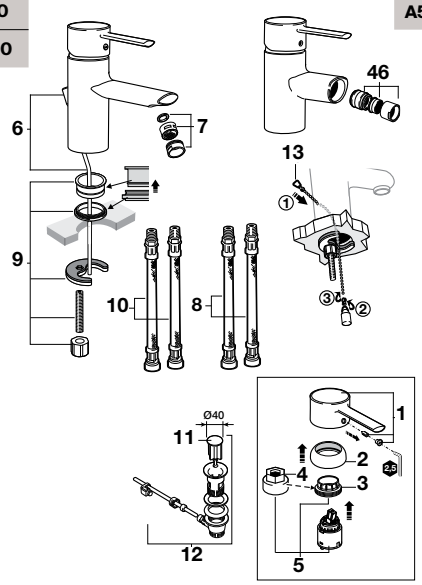


## Torneira de cano alto para lavatório

**A5A3460C00**

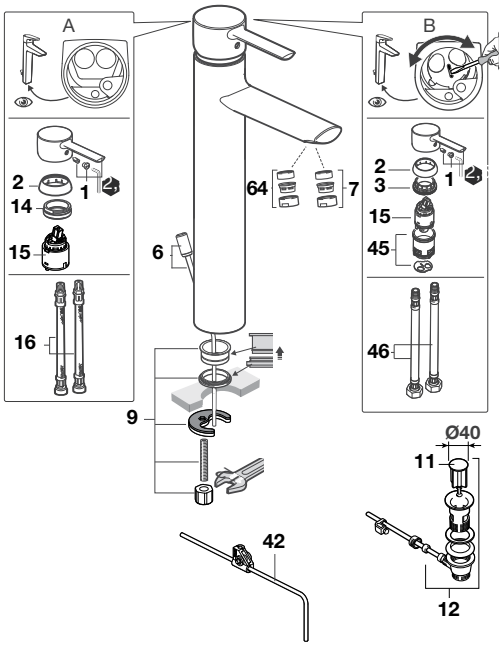


## Torneira para lavatório

**A5A4060C00**

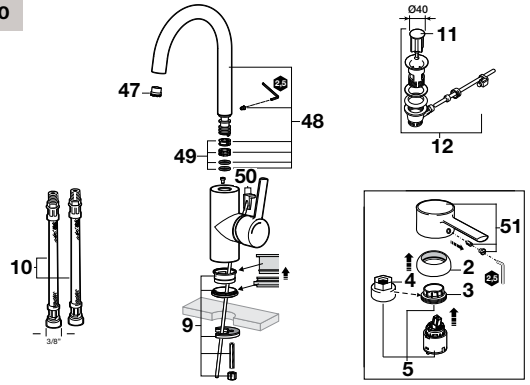


| | | | € |
|---|---|---|---|
| 1 | **AG0001200R** | | 26,10 |
| 2 | **AG0085300R** | | 17,30 |
| 3 | **A525023507** | | 4,05 |
| 4 | **A525005407** | | 7,14 |
| 5 | **AG0077807R** | | 40,40 |
| 6 | **AG0002100R** | | 8,11 |
| 7 | **AG0099100R** | 2 L/min | 14,00 |
| | **A525004700** | Classe A | 7,14 |
| 8 | **AG0092409R** | | 8,50 |
| 9 | **A525004403** | | 7,60 |
| 10 | **A525020309** | | 14,40 |
| 11 | **AG0096200R** | | 7,19 |
| 12 | **AG0075300R** | | 27,60 |
| 13 | **A525004600** | | 7,87 |
| 14 | **A525027803** | | 31,20 |

| | | | € |
|---|---|---|---|
| 15 | **AG0141207R** | | 18,10 |
| 16 | **A525020409** | | 17,70 |
| 18 | **AG0003700R** | | 13,10 |
| 19 | **A525005308** | | 12,90 |
| 20 | **A525026200** | | 33,30 |
| 21 | **A525023200** | | 11,50 |
| 22 | **A525087300** | | 18,30 |
| 23 | **A525009800** | | 26,10 |
| 24 | **AG0112307R** | 8 L/min | 13,60 |
| | **A525005507** | 12 L/min | 7,14 |
| 25 | **A525006600** | Classe A | 7,14 |
| | **AG0098800R** | 3,7 L/min | 10,70 |
| 26 | **AG0001600R** | | 64,60 |
| 27 | **AG0001300R** | | 23,10 |
| 28 | **AG0001503R** | | 8,80 |

| | | € |
|---|---|---|
| 29 | **AG0003800R** | 56,50 |
| 30 | **AG0031700R** | 25,70 |
| 31 | **AG0001800R** | 207,00 |
| 32 | **AG0001703R** | 38,70 |
| 33 | **AG0003903R** | 21,80 |
| 34 | **AG0009709R** | 9,01 |
| 35 | **AG0001907R** | 10,60 |
| 36 | **A525006500** | 22,40 |
| 37 | **A525002700** | 45,30 |
| 38 | **A525002800** | 36,10 |
| 39 | **A525005800** | 7,14 |
| 40 | **AG0116800R** | 8,89 |
| 41 | **AG0055800R** | 13,80 |
| 42 | **AG0033300R** | 28,70 |
| 43 | **AG0119708R** | 15,80 |

| | | € |
|---|---|---|
| 44 | **AG0143800R** | - |
| 45 | **AG0096307R** | 6,20 |
| 46 | **A525089100** | 31,70 |
| 47 | **AG0122107R** | 9,81 |
| 48 | **AG0122000R** | 58,40 |
| 49 | **AG0017707R** | 5,60 |
| 50 | **A525020600** | 8,51 |
| 51 | **AG0122200R** | 21,60 |
| 52 | **AG0109607R** | 9,75 |
| 53 | **AG0109500R** | 51,70 |
| 54 | **AG0101207R** | 2,25 |
| 55 | **AG0109700R** | 28,50 |
| 56 | **AG0026307R** | 5,60 |
| 57 | **AG0109800R** | 72,10 |
| 58 | **AG0109907R** | 4,72 |

Medidas em mm.

Os preços indicados são unitários e não incluem IVA.
A presente tabela anula as anteriores.

# Targa

## Torneira para banho-duche

**A5A0160**
**A5A1760**
**A5A0360**

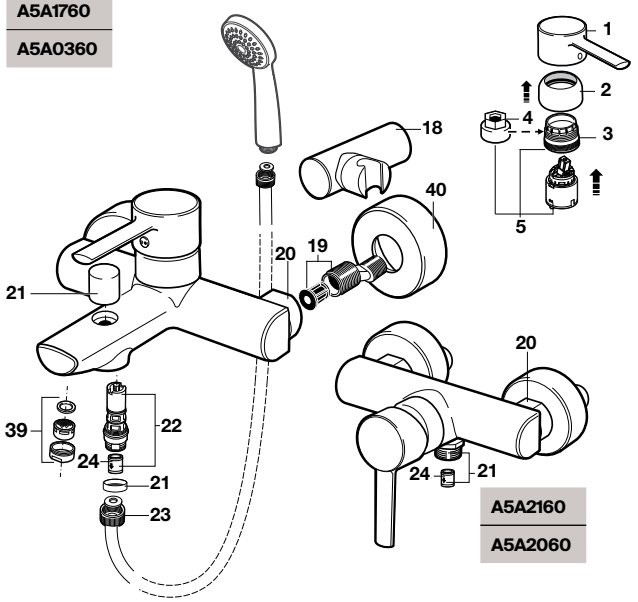


**A5A2160**
**A5A2060**

## Torneira de encastrar para banho e duche

**A5A0660C00**

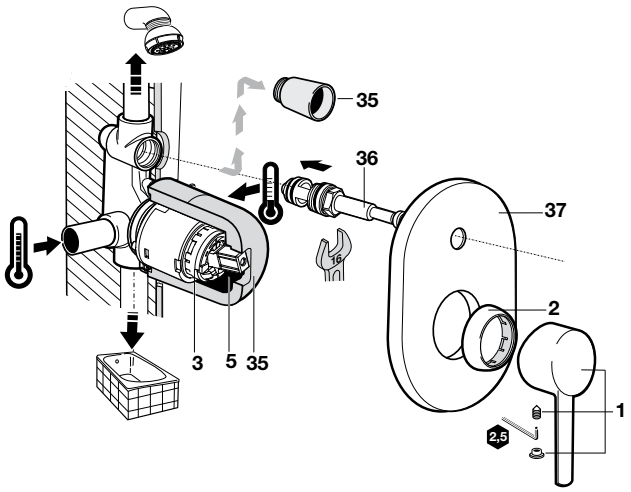


## Torneira para banho-duche

**A5A2260C00**

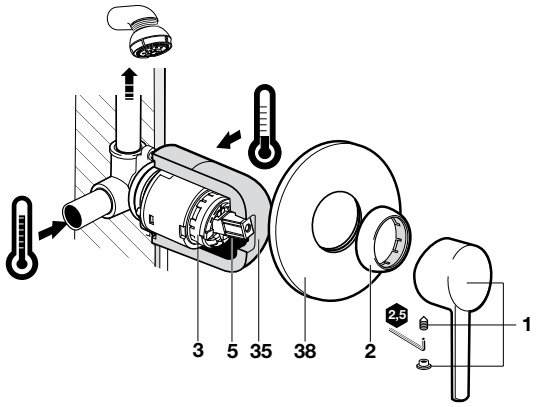


| | | | € |
|---|---|---|---|
| 1 | **AG0001200R** | | 26,10 |
| 2 | **AG0085300R** | | 17,30 |
| 3 | **A525023507** | | 4,05 |
| 4 | **A525005407** | | 7,14 |
| 5 | **AG0077807R** | | 40,40 |
| 6 | **AG0002100R** | | 8,11 |
| 7 | **AG0099100R** | 2L/min | 14,00 |
| | **A525004700** | Classe A | 7,14 |
| 8 | **AG0092409R** | | 8,50 |
| 9 | **A525004403** | | 7,60 |
| 10 | **A525020309** | | 14,40 |
| 11 | **AG0096200R** | | 7,19 |
| 12 | **AG0075300R** | | 27,60 |
| 13 | **A525004600** | | 7,87 |
| 14 | **A525027803** | | 31,20 |

| | | | € |
|---|---|---|---|
| 15 | **AG0141207R** | | 18,10 |
| 16 | **A525020409** | | 17,70 |
| 18 | **AG0003700R** | | 13,10 |
| 19 | **A525005308** | | 12,90 |
| 20 | **A525026200** | | 33,30 |
| 21 | **A525023200** | | 11,50 |
| 22 | **A525087300** | | 18,30 |
| 23 | **A525009800** | | 26,10 |
| 24 | **AG0112307R** | 8L/min | 13,60 |
| | **A525005507** | 12L/min | 7,14 |
| 25 | **A525006600** | Classe A | 7,14 |
| | **AG0098800R** | 3,7L/min | 10,70 |
| 26 | **AG0001600R** | | 64,60 |
| 27 | **AG0001300R** | | 23,10 |
| 28 | **AG0001503R** | | 8,80 |

| | | € |
|---|---|---|
| 29 | **AG0003800R** | 56,50 |
| 30 | **AG0031700R** | 25,70 |
| 31 | **AG0001800R** | 207,00 |
| 32 | **AG0001703R** | 38,70 |
| 33 | **AG0003903R** | 21,80 |
| 34 | **AG0009709R** | 9,01 |
| 35 | **AG0001907R** | 10,60 |
| 36 | **A525006500** | 22,40 |
| 37 | **A525002700** | 45,30 |
| 38 | **A525002800** | 36,10 |
| 39 | **A525005800** | 7,14 |
| 40 | **AG0116800R** | 8,89 |
| 41 | **AG0055800R** | 13,80 |
| 42 | **AG0033300R** | 28,70 |
| 43 | **AG0119708R** | 15,80 |

| | | € |
|---|---|---|
| 44 | **AG0143800R** | - |
| 45 | **AG0096307R** | 6,20 |
| 46 | **A525089100** | 31,70 |
| 47 | **AG0122107R** | 9,81 |
| 48 | **AG0122000R** | 58,40 |
| 49 | **AG0017707R** | 5,60 |
| 50 | **A525020600** | 8,51 |
| 51 | **AG0122200R** | 21,60 |
| 52 | **AG0109607R** | 9,75 |
| 53 | **AG0109500R** | 51,70 |
| 54 | **AG0101207R** | 2,25 |
| 55 | **AG0109700R** | 28,50 |
| 56 | **AG0026307R** | 5,60 |
| 57 | **AG0109800R** | 72,10 |
| 58 | **AG0109907R** | 4,72 |

Medidas em mm.

Os preços indicados são unitários e não incluem IVA.
A presente tabela anula as anteriores.

# Targa

## Torneira termostática para banho e duche

**A5A1160**

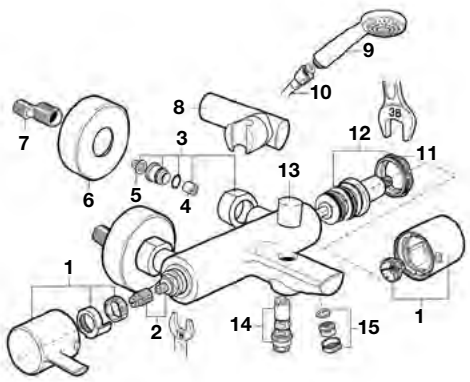


**A5A1360**

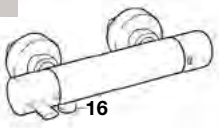


## Torneira termostática de encastrar para banho e duche

**A5A2860**

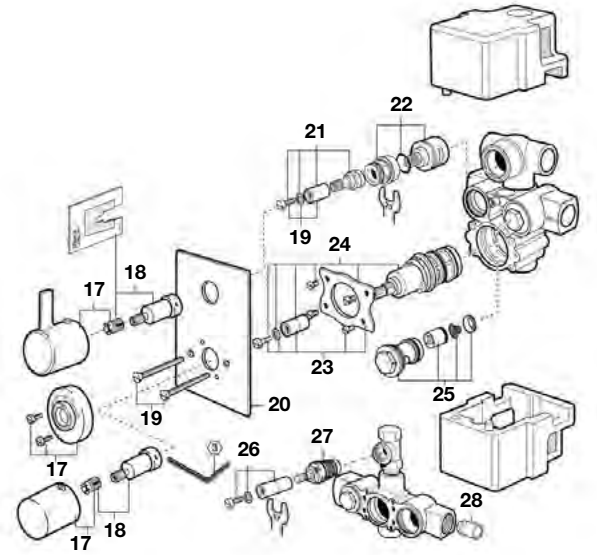


**A5A2960**

| | | € |
|---|---|---|
| 1 | **AG0021300R** | 32,30 |
| 2 | **A525092709** | 70,10 |
| 3 | **AG0001400R** | 38,90 |
| 4 | **AG0021407R** | 15,60 |
| 5 | **A525027207** | 3,48 |
| 6 | **AG0087100R** | 6,67 |

| | | € |
|---|---|---|
| 7 | **A525005308** | 12,90 |
| 8 | **AG0068500R** | 23,30 |
| 10 | **A525009800** | 26,10 |
| 11 | **AG0020703R** | 21,80 |
| 12 | **A525028003** | 78,40 |
| 13 | **A525023200** | 11,50 |

| | | € |
|---|---|---|
| 14 | **A525087300** | 18,30 |
| 15 | **AG0029400R** | 2,64 |
| 16 | **A525024200** | 9,35 |
| 17 | **AG0021200R** | 41,00 |
| 18 | **A525024303** | 15,90 |
| 19 | **AG0028703R** | 15,80 |

| | | € |
|---|---|---|
| 20 | **AG0020800R** | 183,00 |
| 21 | **AG0021003R** | 34,80 |
| 22 | **A525012503** | 31,90 |
| 23 | **AG0021103R** | 17,60 |
| 24 | **A525017303** | 120,00 |
| 25 | **A525018003** | 84,20 |

| | | € |
|---|---|---|
| 26 | **AG0024803R** | 8,95 |
| 27 | **AG0020903R** | 49,40 |
| 28 | **A525024803** | 36,90 |

Medidas em mm.

Os preços indicados são unitários e não incluem IVA.
A presente tabela anula as anteriores.

# Targa

## Torneira para lava-louça

**A5A8460C00**

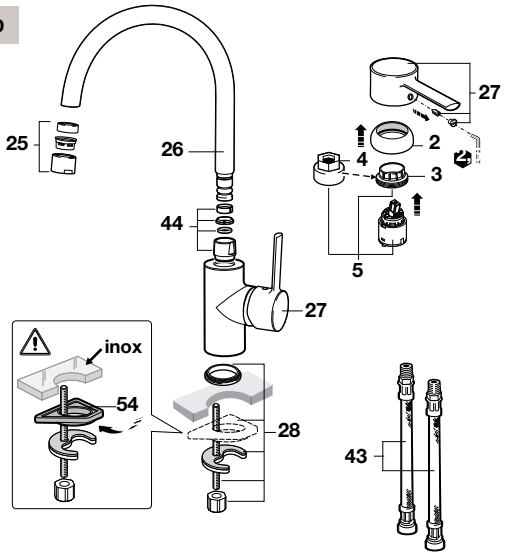


## Torneira para lava-louça

**A5A8360C00**

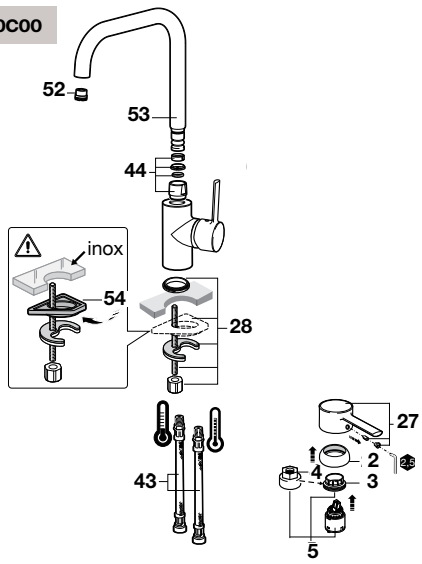


## Torneira para lava-louça

**A5A8160C00**

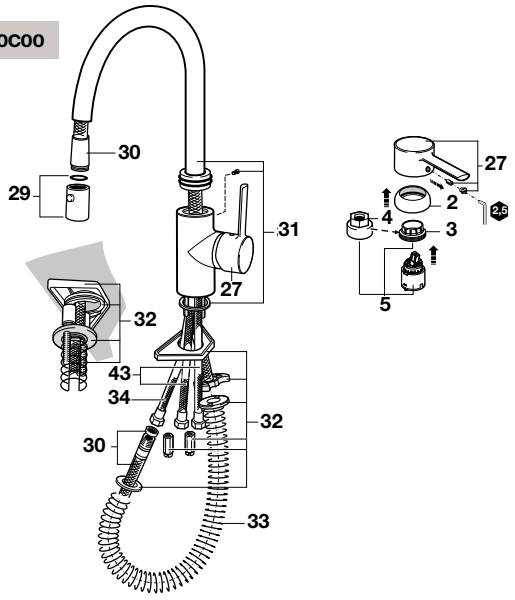


## Torneira para lava-louça

**A5A8560C00**

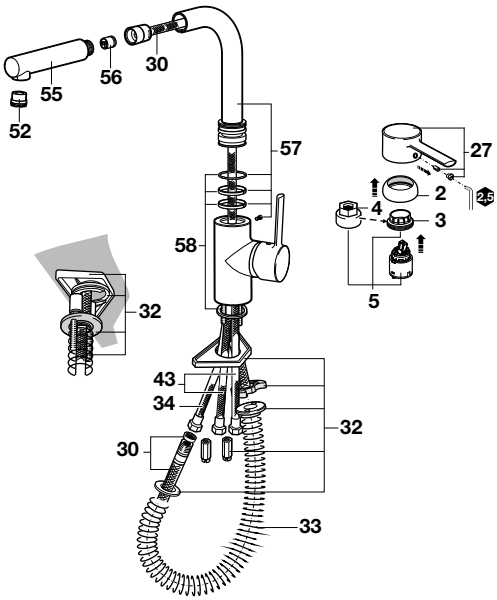


| | | | € |
|---|---|---|---|
| 1 | **AG0001200R** | | 26,10 |
| 2 | **AG0085300R** | | 17,30 |
| 3 | **A525023507** | | 4,05 |
| 4 | **A525005407** | | 7,14 |
| 5 | **AG0077807R** | | 40,40 |
| 6 | **AG0002100R** | | 8,11 |
| 7 | **AG0099100R** | 5L/min | 14,00 |
| | **A525004700** | Classe A | 7,14 |
| 8 | **AG0092409R** | | 8,50 |
| 9 | **A525004403** | | 7,60 |
| 10 | **A525020309** | | 14,40 |
| 11 | **AG0096200R** | | 7,19 |
| 12 | **AG0075300R** | | 27,60 |
| 13 | **A525004600** | | 7,87 |
| 14 | **A525027803** | | 31,20 |

| | | | € |
|---|---|---|---|
| 15 | **AG0141207R** | | 18,10 |
| 16 | **A525020409** | | 17,70 |
| 18 | **AG0003700R** | | 13,10 |
| 19 | **A525005308** | | 12,90 |
| 20 | **A525026200** | | 33,30 |
| 21 | **A525023200** | | 11,50 |
| 22 | **A525087300** | | 18,30 |
| 23 | **A525009800** | | 26,10 |
| 24 | **AG0112307R** | 8L/min | 13,60 |
| | **A525005507** | 12L/min | 7,14 |
| 25 | **A525006600** | Classe A | 7,14 |
| | **AG0098800R** | 3,7L/min | 10,70 |
| 26 | **AG0001600R** | | 64,60 |
| 27 | **AG0001300R** | | 23,10 |
| 28 | **AG0001503R** | | 8,80 |

| | | € |
|---|---|---|
| 29 | **AG0003800R** | 56,50 |
| 30 | **AG0031700R** | 25,70 |
| 31 | **AG0001800R** | 207,00 |
| 32 | **AG0001703R** | 38,70 |
| 33 | **AG0003903R** | 21,80 |
| 34 | **AG0009709R** | 9,01 |
| 35 | **AG0001907R** | 10,60 |
| 36 | **A525006500** | 22,40 |
| 37 | **A525002700** | 45,30 |
| 38 | **A525002800** | 36,10 |
| 39 | **A525005800** | 7,14 |
| 40 | **AG0116800R** | 8,89 |
| 41 | **AG0055800R** | 13,80 |
| 42 | **AG0033300R** | 28,70 |
| 43 | **AG0119708R** | 15,80 |

| | | € |
|---|---|---|
| 44 | **AG0143800R** | - |
| 45 | **AG0096307R** | 6,20 |
| 46 | **A525089100** | 31,70 |
| 47 | **AG0122107R** | 9,81 |
| 48 | **AG0122000R** | 58,40 |
| 49 | **AG0017707R** | 5,60 |
| 50 | **A525020600** | 8,51 |
| 51 | **AG0122200R** | 21,60 |
| 52 | **AG0109607R** | 9,75 |
| 53 | **AG0109500R** | 51,70 |
| 54 | **AG0101207R** | 2,25 |
| 55 | **AG0109700R** | 28,50 |
| 56 | **AG0026307R** | 5,60 |
| 57 | **AG0109800R** | 72,10 |
| 58 | **AG0109907R** | 4,72 |

Medidas em mm.

Os preços indicados são unitários e não incluem IVA.
A presente tabela anula as anteriores.

# Atlas

## Torneira para lavatório e bidé

**A5A3090**
**A5A3190**
**A5A3290**

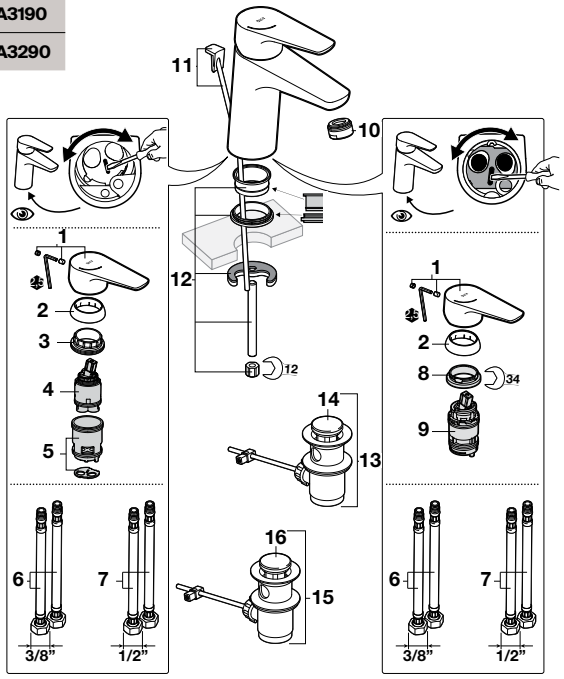


**A5A6090**
**A5A6190**

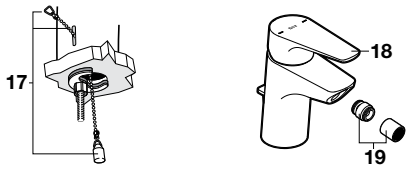


## Torneira para banho-duche e duche

**A5A0190**
**A5A0290**
**A5A0390**

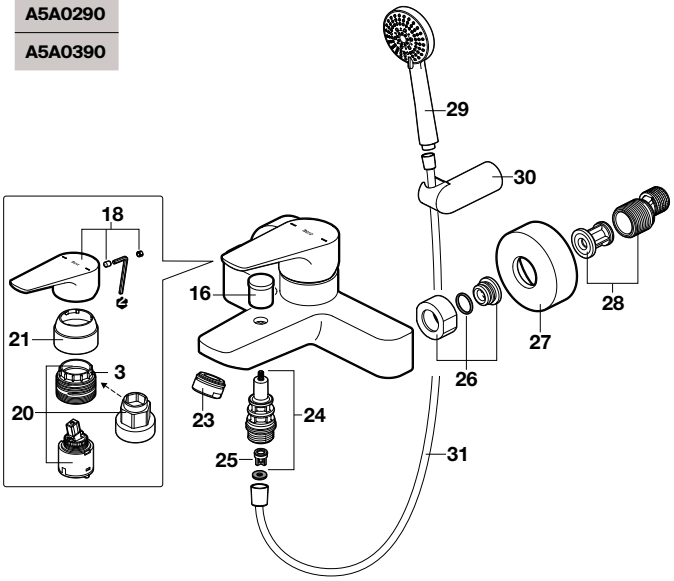


**A5A2A90**
**A5A2090**
**A5A2190**

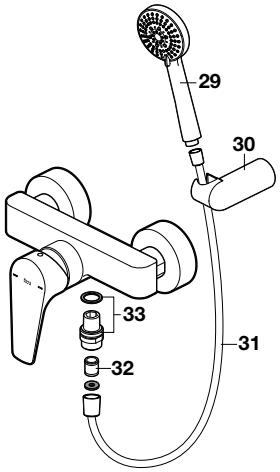


| | | | € |
|---|---|---|---|
| 1 | **AG0116100R** | | 37,40 |
| 2 | **AG0085300R** | | 17,30 |
| 3 | **A525023507** | | 4,05 |
| 4 | **AG0141207R** | | 18,10 |
| 5 | **AG0096307R** | | 6,20 |
| 6 | **AG0096409R** | D10X3/8"H L-420 | 13,30 |
| | **AG0096509R** | D10x3/8"H L-600 | 15,80 |
| 7 | **AG0125909R** | D10x1/2"F L-600 | 17,60 |
| | **AG0126009R** | D10x1/2"F L-470 | 16,40 |
| 8 | **AG0163900R** | | 34,20 |
| 9 | **AG0159300R** | | 12,00 |

| | | | € |
|---|---|---|---|
| 10 | **AG0046600R** | 5 l/min | 11,00 |
| | **AG0129000R** | 1,7 l/min | 8,95 |
| 11 | **A525020600** | | 8,51 |
| 12 | **A525004403** | M8X85 | 7,60 |
| | **A525030303** | M8X247 | 19,80 |
| 13 | **AG0075300R** | | 27,60 |
| 14 | **AG0096200R** | | 7,19 |
| 15 | **A525021200** | | 29,90 |
| 16 | **AG0116700R** | | 4,19 |
| 17 | **A525004600** | | 7,87 |
| 18 | **AG0116300R** | | 25,70 |
| 19 | **AG0032300R** | | 15,20 |
| 20 | **AG0110607R** | | 9,58 |

| | | | € |
|---|---|---|---|
| 21 | **AG0116400R** | | 5,92 |
| 22 | **AG0116700R** | | 4,19 |
| 23 | **A525003600** | | 4,66 |
| 24 | **AG0116500R** | | 13,30 |
| 25 | **AG0116600R** | | 4,88 |
| 26 | **A525005200** | | 14,80 |
| 27 | **AG0116800R** | 2 un | 8,89 |
| 28 | **AG0103908R** | | 16,70 |
| 30 | **AG0003700R** | | 13,10 |
| 31 | **A525009800** | | 26,10 |
| 32 | **A525005507** | | 7,14 |
| 33 | **AG0036800R** | | 3,05 |
| 34 | **AG0099007R** | | 11,40 |

| | | € |
|---|---|---|
| 35 | **AG0033300R** | 28,70 |
| 37 | **AG0117207R** | 2,46 |
| 38 | **AG0117100R** | 45,40 |
| 39 | **AG0117400R** | 67,40 |
| 40 | **AG0117300R** | 4,18 |
| 41 | **AG0119500R** | 18,50 |
| 42 | **AG0001907R** | 10,60 |
| 43 | **A525006500** | 22,40 |
| 44 | **AG0119600R** | 19,70 |
| 45 | **AG0142300R** | 10,20 |
| 46 | **AG0142100R** | 3,08 |

Medidas em mm.

Os preços indicados são unitários e não incluem IVA.
A presente tabela anula as anteriores.

# Atlas

## Torneira para lavatório

**A5A3390**
**A5A3990**

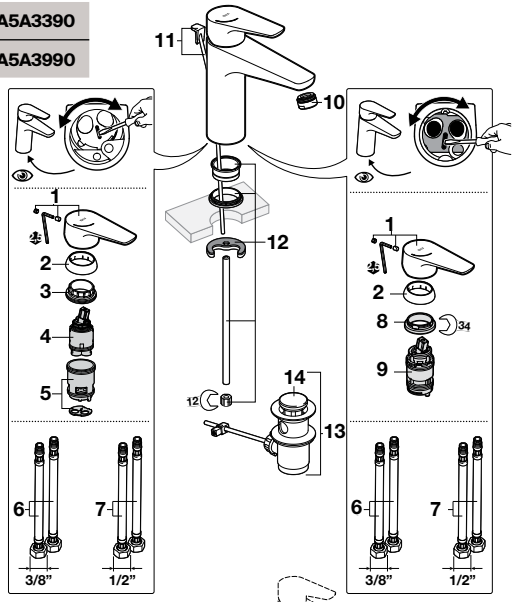


**A5A3D90**

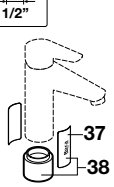


**A5A3490**
**A5A3790**

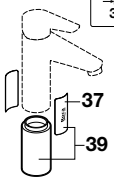


## Misturadora de parede para lavatório

**A5252206** + **A5A3590**

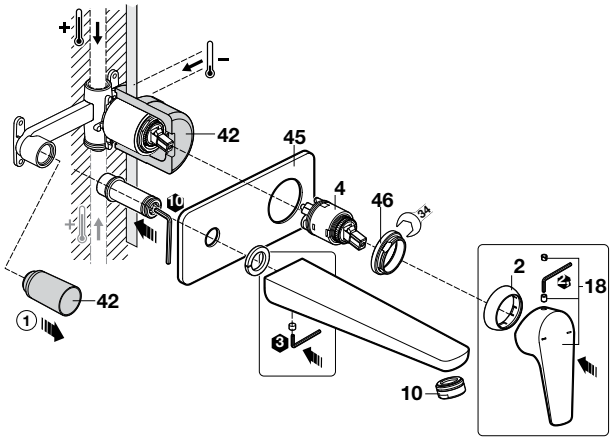


## Torneira de encastrar para duche

**A5A2290**

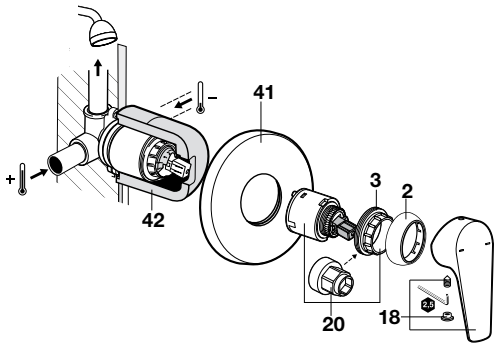


## Torneira de encastrar para banho-duche

**A5A0690**

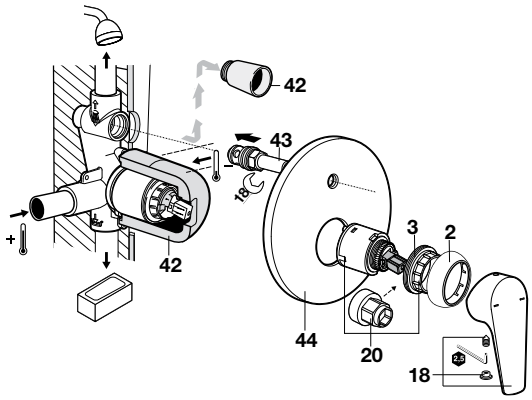


| | | | € |
|---|---|---|---|
| 1 | **AG0116100R** | | 37,40 |
| 2 | **AG0085300R** | | 17,30 |
| 3 | **A525023507** | | 4,05 |
| 4 | **AG0141207R** | | 18,10 |
| 5 | **AG0096307R** | | 6,20 |
| 6 | **AG0096409R** | D10X3/8"H L-420 | 13,30 |
| | **AG0096509R** | D10x3/8"H L-600 | 15,80 |
| 7 | **AG0125909R** | D10x1/2"F L-600 | 17,60 |
| | **AG0126009R** | D10x1/2"F L-470 | 16,40 |
| 8 | **AG0163900R** | | 34,20 |
| 9 | **AG0159300R** | | 12,00 |

| | | | € |
|---|---|---|---|
| 10 | **AG0046600R** | 5 l/min | 11,00 |
| | **AG0129000R** | 1,7 l/min | 8,95 |
| 11 | **A525020600** | | 8,51 |
| 12 | **A525004403** | M8X85 | 7,60 |
| | **A525030303** | M8X247 | 19,80 |
| 13 | **AG0075300R** | | 27,60 |
| 14 | **AG0096200R** | | 7,19 |
| 15 | **A525021200** | | 29,90 |
| 16 | **AG0116700R** | | 4,19 |
| 17 | **A525004600** | | 7,87 |
| 18 | **AG0116300R** | | 25,70 |
| 19 | **AG0032300R** | | 15,20 |
| 20 | **AG0110607R** | | 9,58 |

| | | € |
|---|---|---|
| 21 | **AG0116400R** | 5,92 |
| 22 | **AG0116700R** | 4,19 |
| 23 | **A525003600** | 4,66 |
| 24 | **AG0116500R** | 13,30 |
| 25 | **AG0116600R** | 4,88 |
| 26 | **A525005200** | 14,80 |
| 27 | **AG0116800R** | 8,89 |
| 28 | **AG0103908R** | 16,70 |
| 30 | **AG0003700R** | 13,10 |
| 31 | **A525009800** | 26,10 |
| 32 | **A525005507** | 7,14 |
| 33 | **AG0036800R** | 3,05 |
| 34 | **AG0099007R** | 11,40 |

| | | € |
|---|---|---|
| 35 | **AG0033300R** | 28,70 |
| 37 | **AG0117207R** | 2,46 |
| 38 | **AG0117100R** | 45,40 |
| 39 | **AG0117400R** | 67,40 |
| 40 | **AG0117300R** | 4,18 |
| 41 | **AG0119500R** | 18,50 |
| 42 | **AG0001907R** | 10,60 |
| 43 | **A525006500** | 22,40 |
| 44 | **AG0119600R** | 19,70 |
| 45 | **AG0142300R** | 10,20 |
| 46 | **AG0142100R** | 3,08 |

Medidas em mm.

Os preços indicados são unitários e não incluem IVA.
A presente tabela anula as anteriores.

# Atlas

## Torneira monocomanto de encastrar para banho-duche

**A5A9890C00**

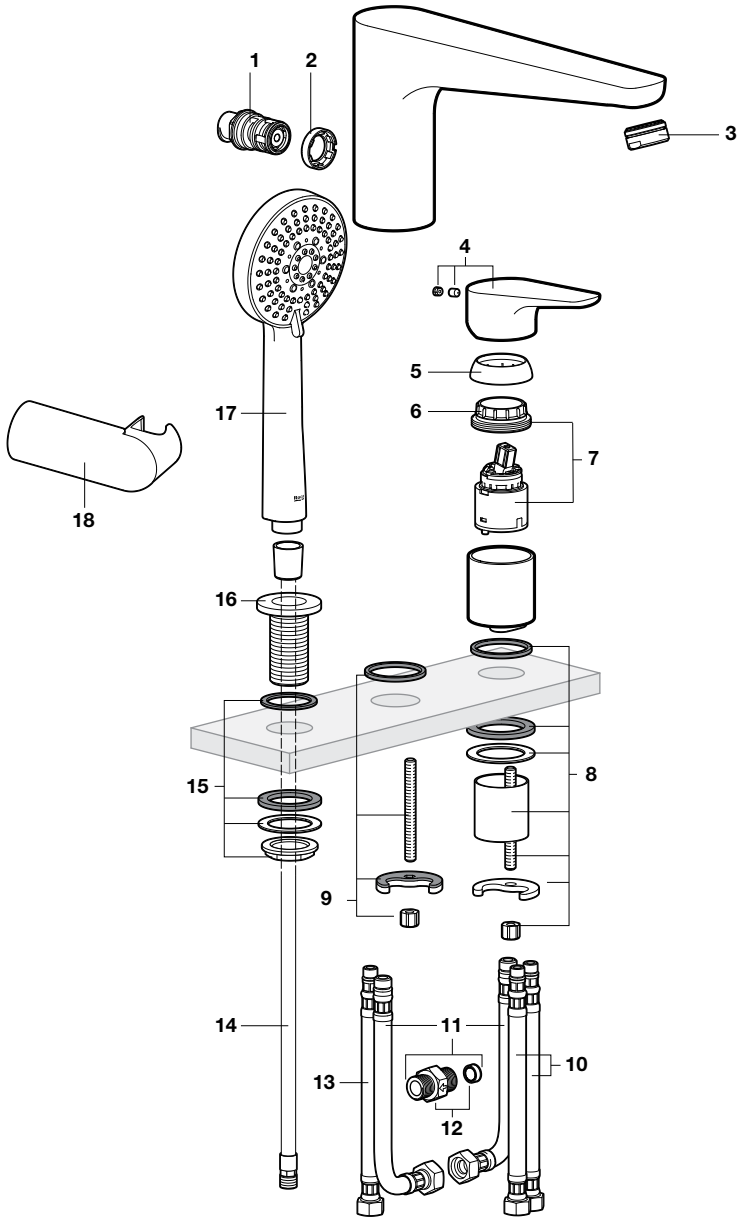


| | | € |
|---|---|---|
| 1 | **A525023600** | 33,90 |
| 2 | **A525024200** | 9,35 |
| 3 | **AG0029400R** | 2,64 |
| 4 | **AG0116300R** | 25,70 |
| 5 | **AG0085300R** | 17,30 |

| | | € |
|---|---|---|
| 6 | **A525023507** | 4,05 |
| 7 | **AG0077807R** | 40,40 |
| 8 | **AG0048403R** | 15,00 |
| 9 | **A525006903** | 8,22 |

| | | | € |
|---|---|---|---|
| 10 | **A525020309** | G 3/8" | 14,40 |
| | **AG0092409R** | G 1/2" | 8,50 |
| 11 | **AG0010603R** | | 45,00 |
| 12 | **AG0007503R** | | 36,70 |
| 13 | **A525027609** | | 23,10 |

| | | € |
|---|---|---|
| 14 | **AB0030900R** | 35,80 |
| 15 | **AG0048303R** | 24,20 |
| 16 | **AG0154400R** | 14,40 |
| 18 | **AG0003700R** | 13,10 |

Medidas em mm.

Os preços indicados são unitários e não incluem IVA.
A presente tabela anula as anteriores.

# Atlas

## Coluna monocomando exterior para banho-duche

**A5A2790C00**

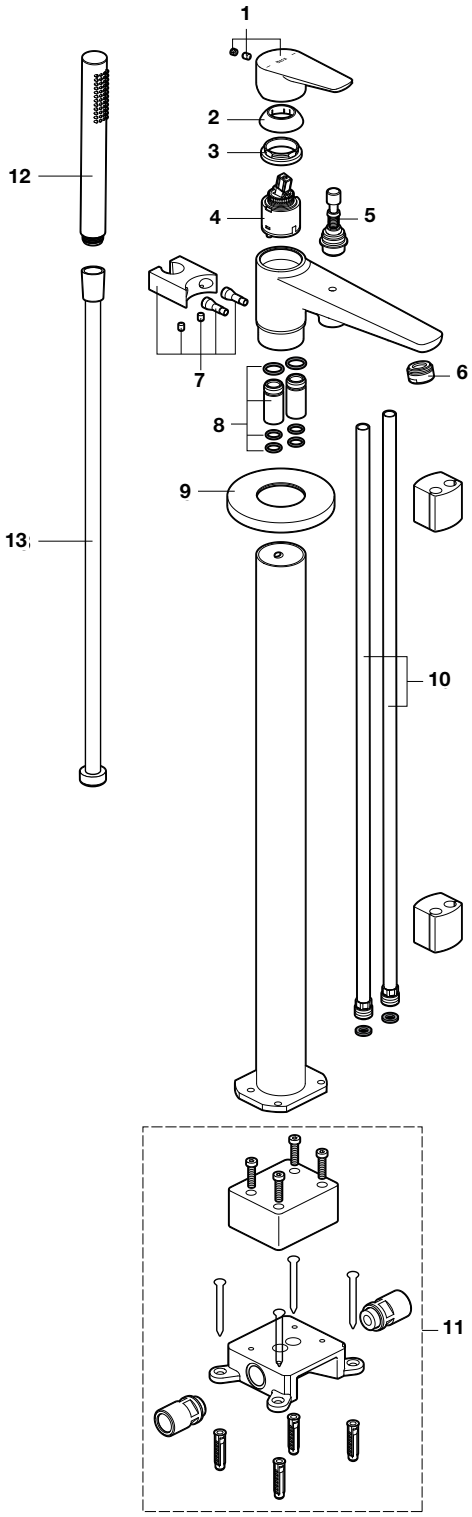


| | | € |
|---|---|---|
| 1 | **AG0116300R** | 25,70 |
| 2 | **AG0085300R** | 17,30 |
| 3 | **AG0163900R** | 34,20 |
| 4 | **AG0110607R** | 9,58 |

| | | € |
|---|---|---|
| 5 | **AG0131800R** | 43,80 |
| 6 | **AG0212800R** | 3,02 |
| 7 | **AG0228100R** | 37,50 |
| 8 | **AG0128103R** | 42,90 |

| | | | € |
|---|---|---|---|
| 9 | **AG0228200R** | | 25,90 |
| 10 | **AG0128400R** | G 3/8" | 109,00 |
| 11 | **AG0128503R** | | 278,00 |
| 12 | **A5B9B61C00** | | 56,90 |

| | | € |
|---|---|---|
| 13 | **A525009900** | 50,50 |

Medidas em mm.

Os preços indicados são unitários e não incluem IVA.
A presente tabela anula as anteriores.

# Malva

## Torneira para lavatório

**A5A303B**
**A5A323B**
**A5A313B**

**A5A333B**

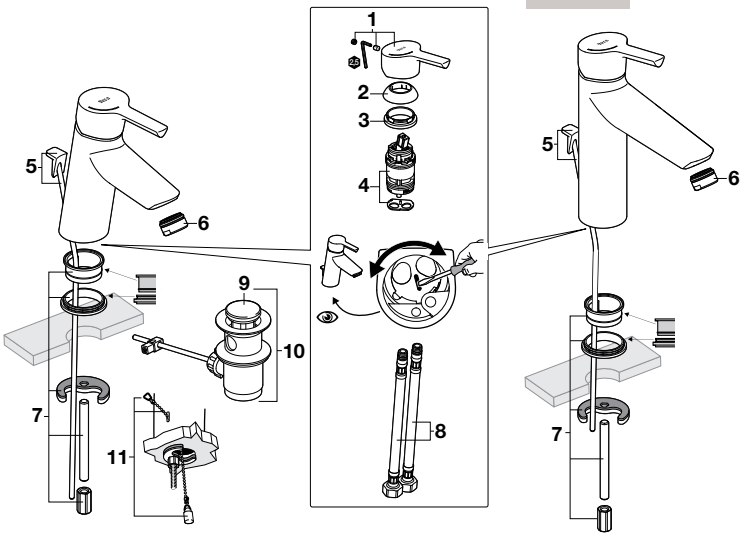


## Torneira para bidé

**A5A603B**
**A5A613B**

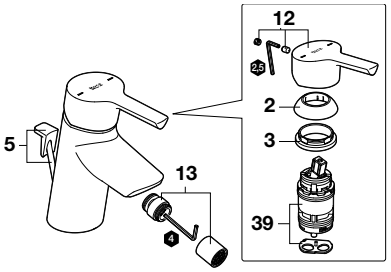


## Torneira para lavatório

**A5A343B**
**A5A373B**

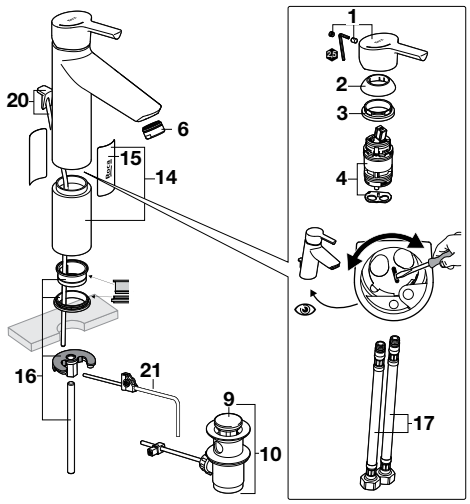


| | | € |
|---|---|---|
| 1 | **AG0163400R** | 21,50 |
| 2 | **AG0032100R** | 26,90 |
| 3 | **AG0163800R** | 4,98 |
| 4 | **AG0159300R** | 12,00 |
| 5 | **A525020600** | 8,51 |
| 6 | **AG0046600R** | 11,00 |
| 7 | **A525004403** | 7,60 |
| 8 | **AG0096409R** | 13,30 |

| | | € |
|---|---|---|
| 9 | **AG0096200R** | 7,19 |
| 10 | **AG0075300R** | 27,60 |
| 11 | **A525004600** | 7,87 |
| 12 | **AG0163500R** | 21,50 |
| 13 | **AG0032300R** | 15,20 |
| 14 | **AG0136800R** | 49,80 |
| 15 | **AG0117207R** | 2,46 |
| 16 | **AG0136903R** | 9,59 |

| | | € |
|---|---|---|
| 17 | **AG0096509R** | 15,80 |
| 20 | **AG0117300R** | 4,18 |
| 21 | **AG0033300R** | 28,70 |
| 22 | **AG0103908R** | 16,70 |
| 23 | **AG0116800R** | 8,89 |
| 24 | **A525005200** | 14,80 |
| 25 | **AG0116700R** | 4,19 |
| 26 | **A525003600** | 4,66 |

| | | € |
|---|---|---|
| 27 | **AG0116500R** | 13,30 |
| 28 | **AG0116600R** | 4,88 |
| 29 | **A525027803** | 31,20 |
| 30 | **AG0110607R** | 9,58 |
| 31 | **AG0054107R** | 3,59 |
| 32 | **AG0164000R** | 7,84 |
| 33 | **AG0036800R** | 3,05 |
| 34 | **A525005507** | 7,14 |

| | | € |
|---|---|---|
| 35 | **AG0119500R** | 18,50 |
| 36 | **AG0001907R** | 10,60 |
| 37 | **A525006500** | 22,40 |
| 38 | **AG0119600R** | 19,70 |
| 39 | **AG0163600R** | 11,90 |

Medidas em mm.

Os preços indicados são unitários e não incluem IVA.
A presente tabela anula as anteriores.

# Malva

## Torneira para banho-duche

**A5A023B**

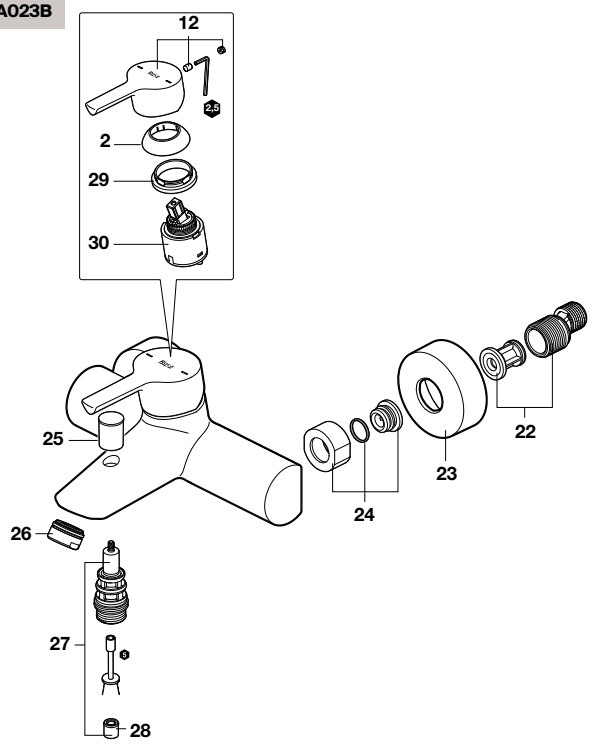


## Torneira para duche

**A5A213B**

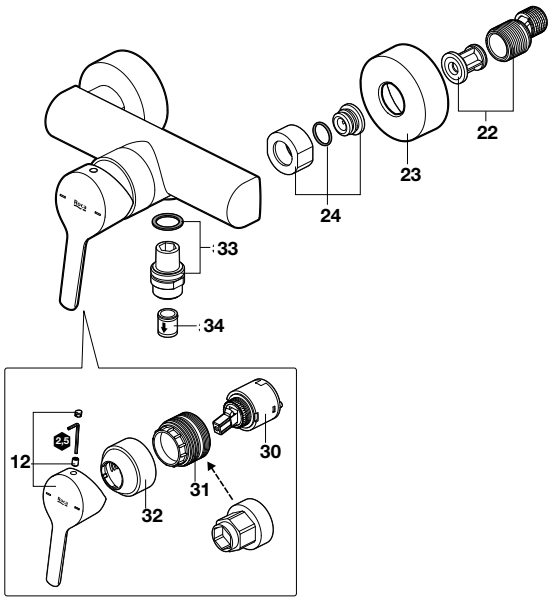


## Torneira de encastrar para banho-duche

**A5A063B**

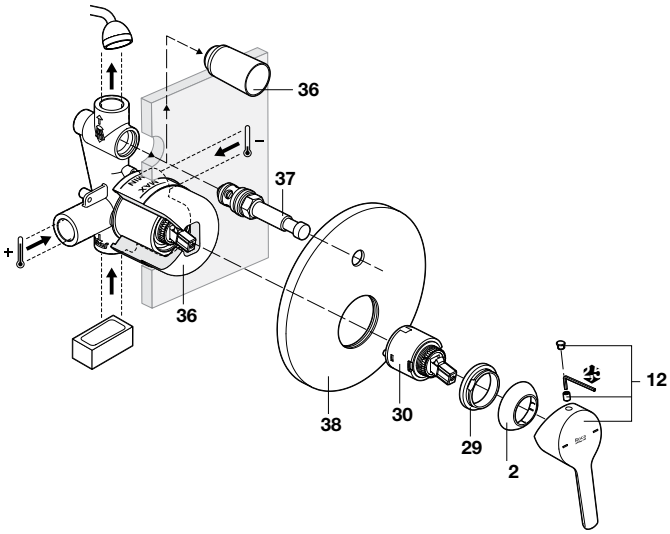


## Torneira de encastrar para duche

**A5A223B**

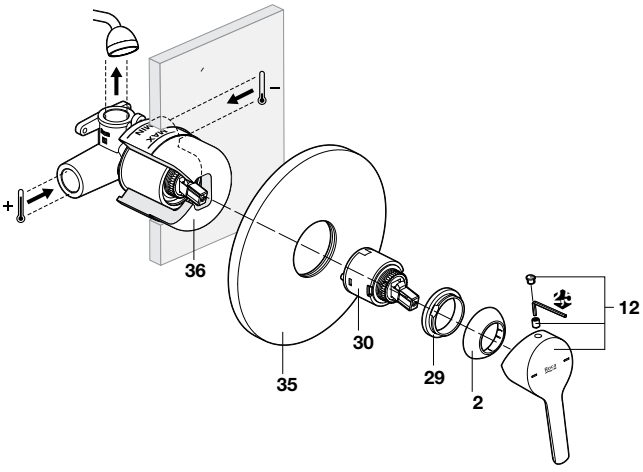


| | | € |
|---|---|---|
| 1 | **AG0163400R** | 21,50 |
| 2 | **AG0032100R** | 26,90 |
| 3 | **AG0163800R** | 4,98 |
| 4 | **AG0159300R** | 12,00 |
| 5 | **A525020600** | 8,51 |
| 6 | **AG0046600R** | 11,00 |
| 7 | **A525004403** | 7,60 |
| 8 | **AG0096409R** | 13,30 |

| | | € |
|---|---|---|
| 9 | **AG0096200R** | 7,19 |
| 10 | **AG0075300R** | 27,60 |
| 11 | **A525004600** | 7,87 |
| 12 | **AG0163500R** | 21,50 |
| 13 | **AG0032300R** | 15,20 |
| 14 | **AG0136800R** | 49,80 |
| 15 | **AG0117207R** | 2,46 |
| 16 | **AG0136903R** | 9,59 |

| | | € |
|---|---|---|
| 17 | **AG0096509R** | 15,80 |
| 20 | **AG0117300R** | 4,18 |
| 21 | **AG0033300R** | 28,70 |
| 22 | **AG0103908R** | 16,70 |
| 23 | **AG0116800R** | 8,89 |
| 24 | **A525005200** | 14,80 |
| 25 | **AG0116700R** | 4,19 |
| 26 | **A525003600** | 4,66 |

| | | € |
|---|---|---|
| 27 | **AG0116500R** | 13,30 |
| 28 | **AG0116600R** | 4,88 |
| 29 | **A525027803** | 31,20 |
| 30 | **AG0110607R** | 9,58 |
| 31 | **AG0054107R** | 3,59 |
| 32 | **AG0164000R** | 7,84 |
| 33 | **AG0036800R** | 3,05 |
| 34 | **A525005507** | 7,14 |

| | | € |
|---|---|---|
| 35 | **AG0119500R** | 18,50 |
| 36 | **AG0001907R** | 10,60 |
| 37 | **A525006500** | 22,40 |
| 38 | **AG0119600R** | 19,70 |
| 39 | **AG0163600R** | 11,90 |

Medidas em mm.

Os preços indicados são unitários e não incluem IVA.
A presente tabela anula as anteriores.

# Monodin-N

## Torneira para lavatório e bidé

**A5A3098**
**A5A3198**
**A5A3298**

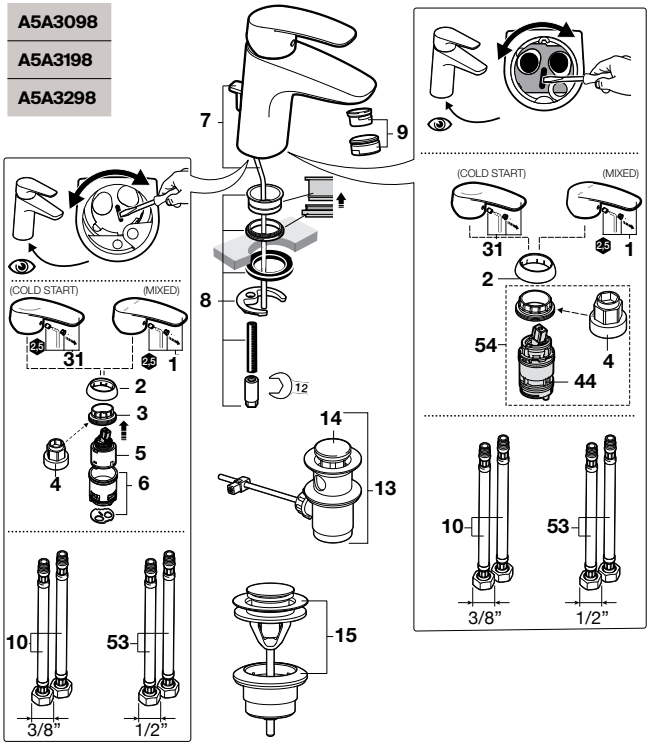


**A5A6098**
**A5A6198**

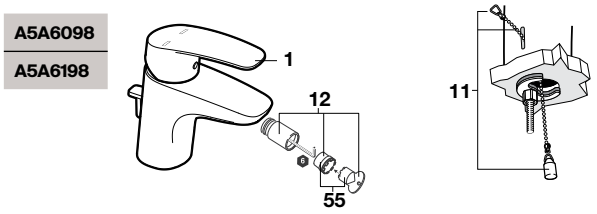


## Torneira de parede para lavatório

**A5A3L98..0** + **A525220603**

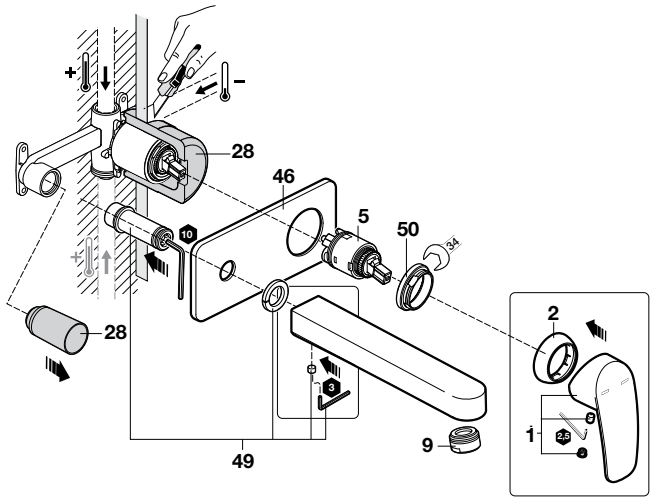


| | | | € |
|---|---|---|---|
| 1 | **AG0134600R** | | 30,40 |
| 2 | **AG0085300R** | | 17,30 |
| 3 | **A525023507** | | 4,05 |
| 4 | **A525005407** | | 7,14 |
| 5 | **AG0173300R** | | 14,80 |
| 6 | **AG0096307R** | | 6,20 |
| 7 | **A525020600** | | 8,51 |
| 8 | **A525004403** | | 7,60 |
| 9 | **AG0046600R** | 5 l/min | 11,00 |
| | **AG0129000R** | 1,85 l/min | 8,95 |
| 10 | **AG0096409R** | | 13,30 |
| 11 | **A525004600** | | 7,87 |
| 12 | **A525003507** | | 36,70 |
| 13 | **AG0075200R** | | 16,20 |
| 14 | **AG0085700R** | | 15,60 |

| | | € |
|---|---|---|
| 15 | **A505400900** | 22,80 |
| 16 | **AG0116700R** | 4,19 |
| 17 | **A525003600** | 4,66 |
| 18 | **AG0116500R** | 13,30 |
| 19 | **AG0134907R** | 6,49 |
| 20 | **AG0085400R** | 8,06 |
| 21 | **AG0103908R** | 16,70 |
| 22 | **A525005200** | 14,80 |
| 23 | **AG0036800R** | 3,05 |
| 24 | **A525005507** | 7,14 |
| 25 | **AG0116400R** | 5,92 |
| 26 | **AG0110607R** | 9,58 |
| 27 | **AG0119500R** | 18,50 |
| 28 | **AG0001907R** | 10,60 |
| 29 | **A525006500** | 22,40 |

| | | € |
|---|---|---|
| 30 | **AG0119600R** | 19,70 |
| 31 | **AG0135100R** | 15,20 |
| 32 | **AG0005700R** | 94,40 |
| 33 | **AG0017707R** | 5,60 |
| 34 | **A525006903** | 8,22 |
| 35 | **A525020309** | 14,40 |
| 36 | **A525006600** | 7,14 |
| 37 | **AG0004407R** | 2,15 |
| 38 | **AG0101207R** | 2,25 |
| 39 | **AG0077807R** | 40,40 |
| 40 | **AG0085600R** | 5,30 |
| 42 | **A525004700** | 7,14 |
| 43 | **AG0125909R** | 17,60 |

| | | | € |
|---|---|---|---|
| 44 | **AG0159300R** | CoLDSTART | 12,00 |
| | **AG0163600R** | Mixed | 11,90 |
| 45 | **AG0096509R** | | 15,80 |
| 46 | **AG0142300R** | | 10,20 |
| 47 | **AG0033300R** | | 28,70 |
| 48 | **AG0136903R** | | 9,59 |
| 49 | **AG0155000R** | | 9,07 |
| 50 | **AG0142100R** | | 3,08 |
| 51 | **AG0163900R** | | 34,20 |
| 52 | **AG0096200R** | | 7,19 |
| 53 | **AG0204700R** | | 15,60 |
| 54 | **AG0200700R** | CoLDSTART | 18,50 |
| | **AG0200600R** | Mixed | 16,80 |
| 55 | **AG0122107R** | | 9,81 |
| 56 | **AG0117300R** | | 4,18 |

Medidas em mm.

Os preços indicados são unitários e não incluem IVA.
A presente tabela anula as anteriores.

# Monodin-N

## Torneira para banho-duche e duche

**A5A0298**
**A5A2198**

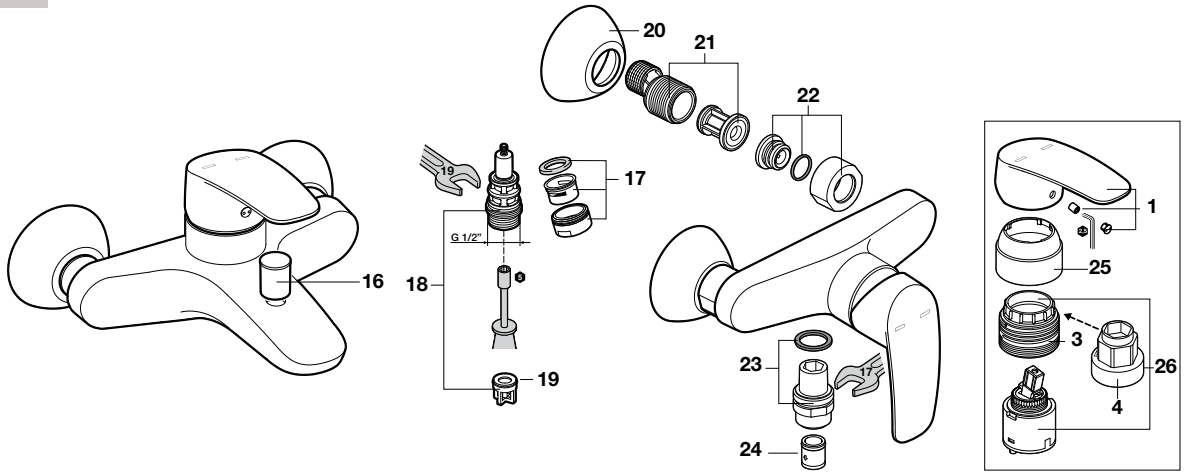


## Torneira para duche

**A5A2298**

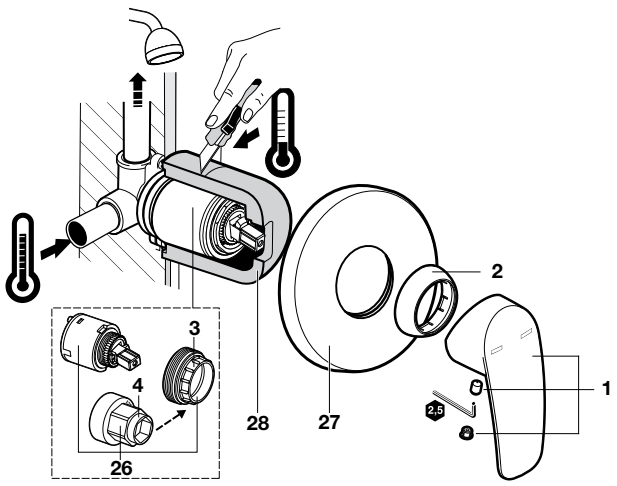


## Torneira para banho-duche

**A5A0698**

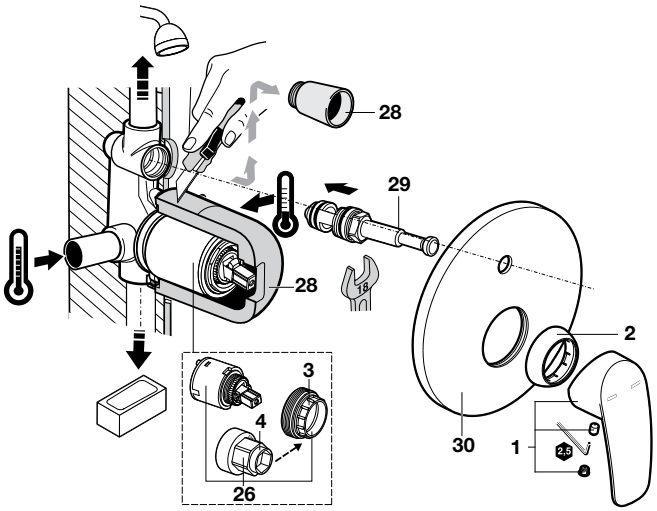


| | | | € |
|---|---|---|---|
| 1 | **AG0134600R** | | 30,40 |
| 2 | **AG0085300R** | | 17,30 |
| 3 | **A525023507** | | 4,05 |
| 4 | **A525005407** | | 7,14 |
| 5 | **AG0173300R** | | 14,80 |
| 6 | **AG0096307R** | | 6,20 |
| 7 | **A525020600** | | 8,51 |
| 8 | **A525004403** | | 7,60 |
| 9 | **AG0046600R** | 5 l/min | 11,00 |
| | **AG0129000R** | 1,85 l/min | 8,95 |
| 10 | **AG0096409R** | | 13,30 |
| 11 | **A525004600** | | 7,87 |
| 12 | **A525003507** | | 36,70 |
| 13 | **AG0075200R** | | 16,20 |
| 14 | **AG0085700R** | | 15,60 |

| | | € |
|---|---|---|
| 15 | **A505400900** | 22,80 |
| 16 | **AG0116700R** | 4,19 |
| 17 | **A525003600** | 4,66 |
| 18 | **AG0116500R** | 13,30 |
| 19 | **AG0134907R** | 6,49 |
| 20 | **AG0085400R** | 8,06 |
| 21 | **AG0103908R** | 16,70 |
| 22 | **A525005200** | 14,80 |
| 23 | **AG0036800R** | 3,05 |
| 24 | **A525005507** | 7,14 |
| 25 | **AG0116400R** | 5,92 |
| 26 | **AG0110607R** | 9,58 |
| 27 | **AG0119500R** | 18,50 |
| 28 | **AG0001907R** | 10,60 |
| 29 | **A525006500** | 22,40 |

| | | € |
|---|---|---|
| 30 | **AG0119600R** | 19,70 |
| 31 | **AG0135100R** | 15,20 |
| 32 | **AG0005700R** | 94,40 |
| 33 | **AG0017707R** | 5,60 |
| 34 | **A525006903** | 8,22 |
| 35 | **A525020309** | 14,40 |
| 36 | **A525006600** | 7,14 |
| 37 | **AG0004407R** | 2,15 |
| 38 | **AG0101207R** | 2,25 |
| 39 | **AG0077807R** | 40,40 |
| 40 | **AG0085600R** | 5,30 |
| 41 | **AG0200600R** | 16,80 |
| 42 | **A525004700** | 7,14 |
| 43 | **AG0125909R** | 17,60 |

| | | | € |
|---|---|---|---|
| 44 | **AG0159300R** | Cold Start | 12,00 |
| | **AG0163600R** | Mixed | 11,90 |
| 45 | **AG0096509R** | | 15,80 |
| 46 | **AG0142300R** | | 10,20 |
| 47 | **AG0033300R** | | 28,70 |
| 48 | **AG0136903R** | | 9,59 |
| 49 | **AG0155000R** | | 9,07 |
| 50 | **AG0142100R** | | 3,08 |
| 51 | **AG0163900R** | | 34,20 |
| 52 | **AG0096200R** | | 7,19 |
| 53 | **AG0204700R** | | 15,60 |
| 54 | **AG0200700R** | | 18,50 |
| 55 | **AG0122107R** | | 9,81 |
| 56 | **AG0117300R** | | 4,18 |

Medidas em mm.

Os preços indicados são unitários e não incluem IVA.
A presente tabela anula as anteriores.

# Cala

## Torneira para lavatório

**A5A306E**
**A5A316E**
**A5A326E**

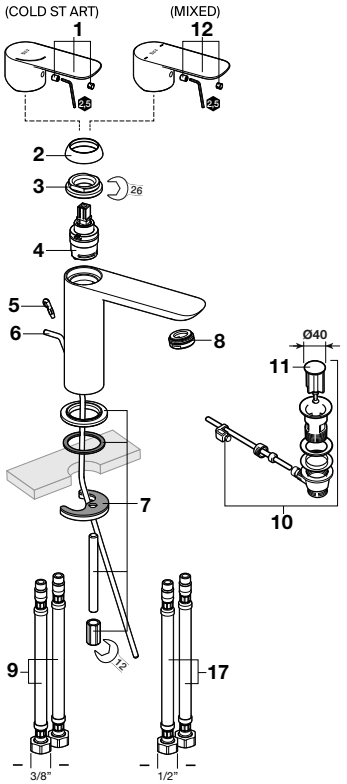


## Torneira para lavatório

**A5A3B6E**
**A5A346E**

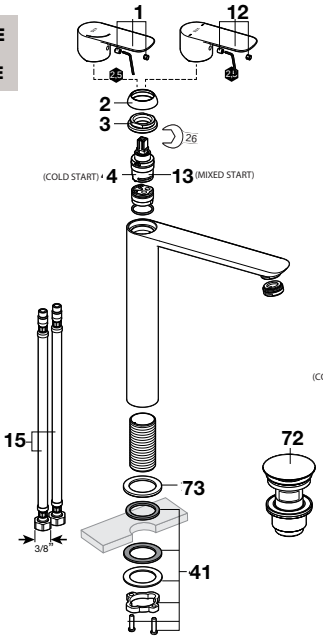


**A5A336E**

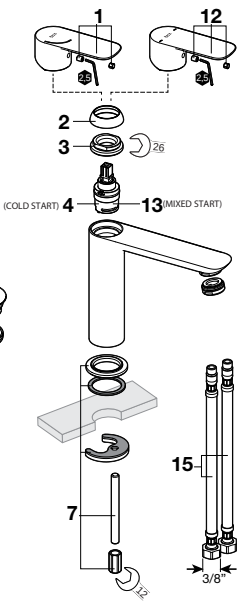


## Torneira para bidé

**A5A606E**
**A5A616E**

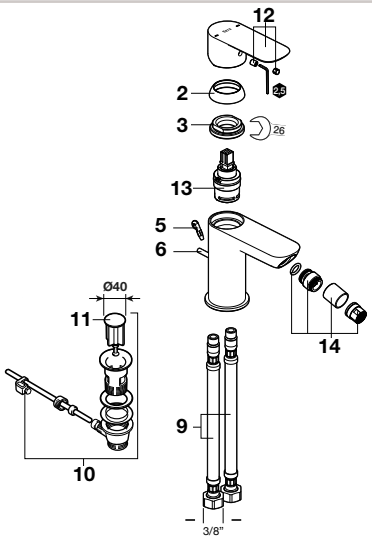


## Torneira de parede para lavatório

**A5A356E** + **A525220603**

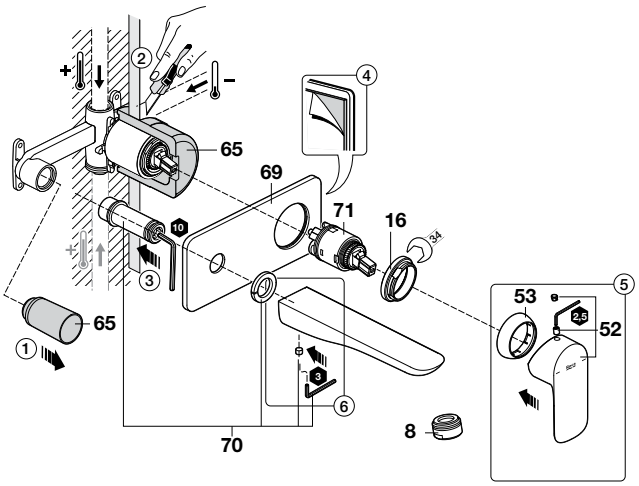


As últimas posições de cada código indicam o acabamento (cor):
**00** Cromado
**NB** Preto mate
**B0** Branco mate

| | | € |
|---|---|---|
| | **AG0223000R** | 14,00 |
| 1 | **AG02230NBR** | 26,60 |
| | **AG02230B0R** | 24,60 |
| | **AG0223100R** | 3,81 |
| 2 | **AG02231NBR** | 7,30 |
| | **AG02231B0R** | 8,15 |
| 3 | **AG0222900R** | 6,53 |
| 4 | **AG0223200R** | 11,10 |
| 5 | **A525094707** | 16,20 |

| | | € |
|---|---|---|
| 6 | **AG0223300R** | 5,74 |
| 7 | **AG0223400R** | 8,27 |
| 8 | **AG0196400R** | 6,33 |
| 9 | **A525020309** | 14,40 |
| 10 | **AG0075300R** | 27,60 |
| 11 | **AG0096200R** | 7,19 |
| | **AG0223500R** | 14,90 |
| 12 | **AG02235NBR** | 42,00 |
| | **AG02235B0R** | 25,20 |

| | | € |
|---|---|---|
| 13 | **AG0223600R** | 10,10 |
| | **AG0032300R** | 15,20 |
| 14 | **AG00323NBR** | 13,20 |
| | **AG00323B0R** | 18,50 |
| 15 | **AG0223700R** | 12,00 |
| 16 | **AG0142100R** | 3,08 |
| 17 | **AG0174608R** | 12,70 |
| 41 | **AG0225400R** | 28,00 |
| 42 | **AG0225500R** | 23,50 |

| | | € |
|---|---|---|
| | **AG0226400R** | 16,20 |
| 52 | **AG02264NBR** | 28,80 |
| | **AG02264B0R** | 26,20 |
| | **AG0085300R** | 17,30 |
| 53 | **AG00853NBR** | 10,50 |
| | **AG00853B0R** | 7,86 |
| 65 | **AG0001907R** | 10,60 |
| 69 | **AG0142300R** | 10,20 |
| 70 | **AG0155000R** | 9,07 |

| | | € |
|---|---|---|
| 71 | **AG0173300R** | 14,80 |
| | **A505401500** | - |
| 72 | **A5054015NB** | 36,60 |
| | **A5054015B0** | 36,60 |
| | **AG0231700R** | 7,68 |
| 73 | **AG02317NBR** | 11,10 |
| | **AG02317B0R** | 11,10 |

Medidas em mm.

Os preços indicados são unitários e não incluem IVA.
A presente tabela anula as anteriores.

# Cala

## Torneira para duche

**A5A216E**

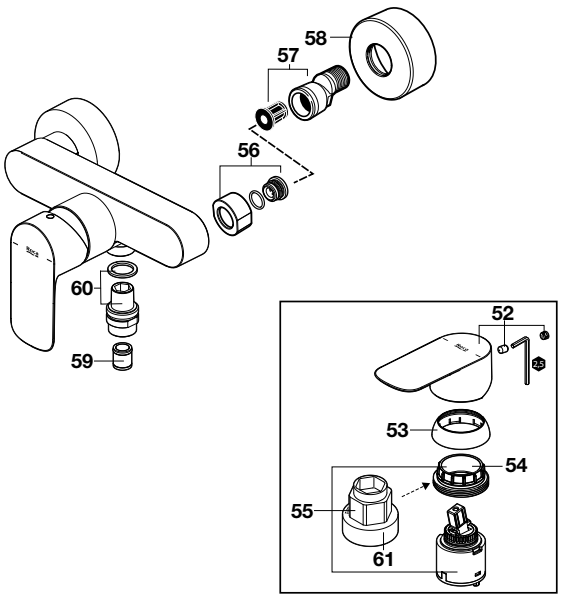


## Torneira para banho-duche

**A5A026E**

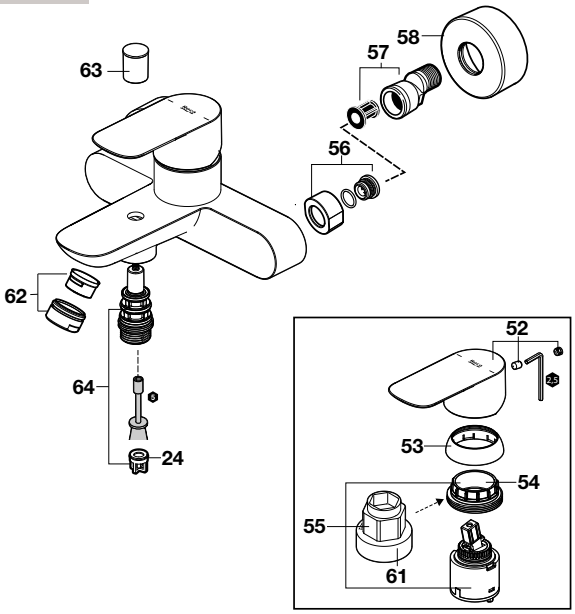


## Torneira de encastrar para duche

**A5A226E**

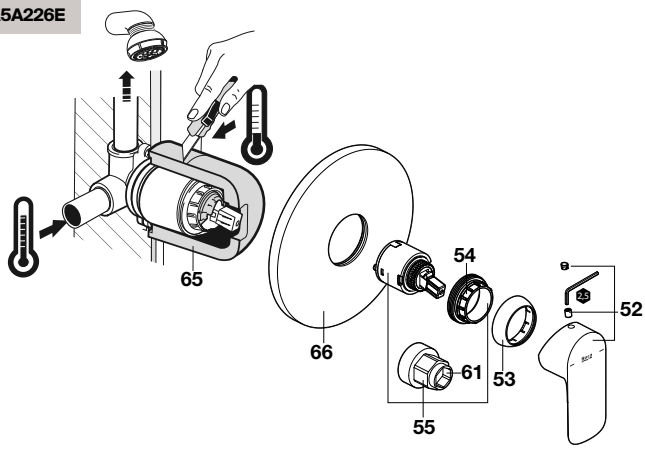


## Torneira de encastrar para banho-duche

**A5A066E**

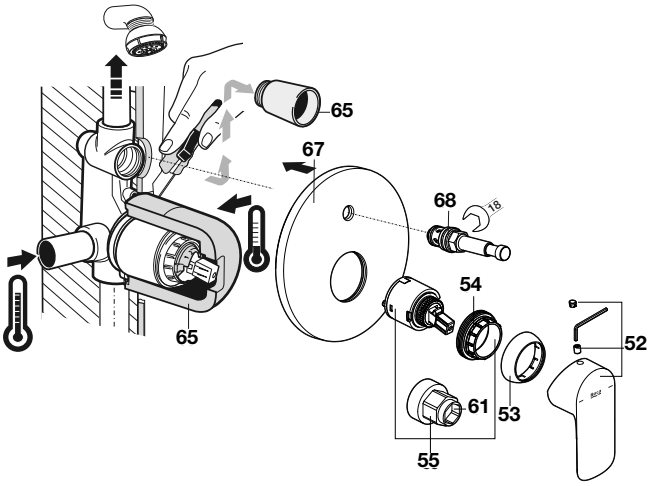


As últimas posições de cada código indicam o acabamento (cor):
**00** Cromado
**NB** Preto mate
**B0** Branco mate

| | | | € |
|---|---|---|---|
| 24 | 2 un | **AG0134907R** | 6,49 |
| 52 | | **AG0226400R** | 16,20 |
| | | **AG02264NBR** | 28,80 |
| | | **AG02264B0R** | 26,20 |
| 53 | | **AG0085300R** | 17,30 |
| | | **AG00853NBR** | 10,50 |
| | | **AG00853B0R** | 7,86 |
| 54 | | **A525023507** | 4,05 |
| 55 | | **AG0110607R** | 9,58 |

| | | | € |
|---|---|---|---|
| 56 | | **AG0213100R** | 8,35 |
| | | **AG02131NBR** | 19,60 |
| | | **AG02131B0R** | 10,70 |
| 57 | 2 un | **AG0103908R** | 16,70 |
| 58 | 2 un | **AG0116800R** | 8,89 |
| | | **AG01168NBR** | 37,00 |
| | | **AG01168B0R** | 10,60 |
| 59 | 2 un | **A525005507** | 7,14 |
| 60 | | **AG0036800R** | 3,05 |
| 61 | | **A525005407** | 7,14 |

| | | | € |
|---|---|---|---|
| 62 | | **AG0212800R** | 3,02 |
| | | **AG02128NBR** | 6,94 |
| | | **AG02128B0R** | 5,06 |
| 63 | | **AG0116700R** | 4,19 |
| | | **AG01167NBR** | 10,30 |
| | | **AG01167B0R** | 7,86 |
| 64 | | **AG0116500R** | 13,30 |
| 65 | | **AG0001907R** | 10,60 |

| | | | € |
|---|---|---|---|
| 66 | | **AG0119500R** | 18,50 |
| | | **AG01195NBR** | 105,00 |
| | | **AG01195B0R** | 22,90 |
| 67 | | **AG0119600R** | 19,70 |
| | | **AG01196NBR** | 108,00 |
| | | **AG01196B0R** | 22,90 |
| 68 | | **A525006500** | 22,40 |
| | | **AG0218600R** | 21,60 |
| | | **AG02186NBR** | 43,00 |
| | | **AG02186B0R** | 22,30 |

Medidas em mm.

Os preços indicados são unitários e não incluem IVA.
A presente tabela anula as anteriores.

# L20

## Torneira para lavatório e bidé

| | | | | |
|---|---|---|---|---|
| **A5A3009** | **A5A3A09** | **A5A3E09** | **A5A3I09** | **A5A3N09** |
| **A5A3109** | **A5A3B09** | **A5A3F09** | **A5A3J09** | |
| **A5A3209** | **A5A3D09** | **A5A3G09** | **A5A3K09** | |

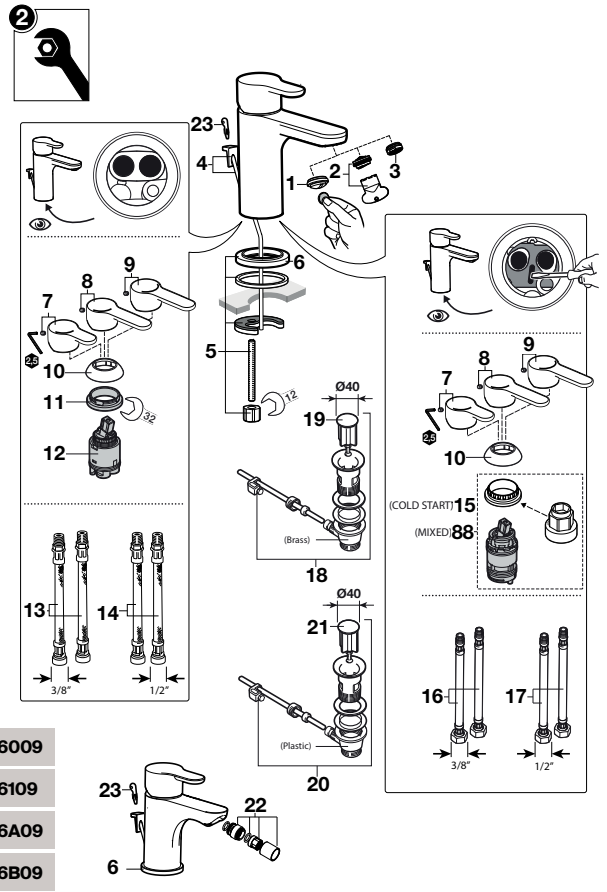


| | | | |
|---|---|---|---|
| **A5A6009** | **A5A6109** | **A5A6A09** | **A5A6B09** |




## Torneira para lavatório

| | |
|---|---|
| **A5A3409** | **A5A3H09** |
| **A5A3C09** | **A5A3P09** |

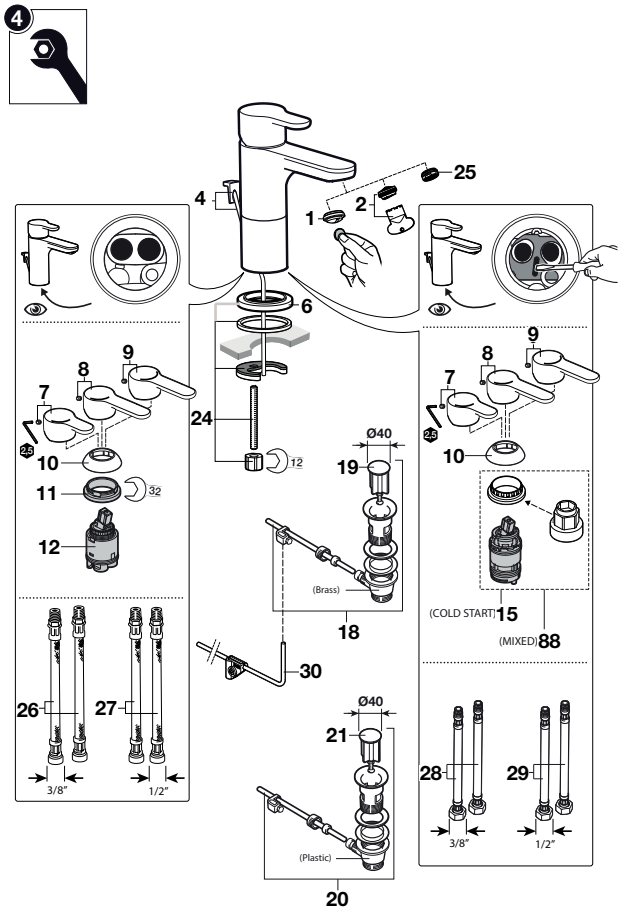


As últimas posições de cada código indicam o acabamento (cor):
**00** Cromado
**NB** Preto mate

| | | € |
|---|---|---|
| 1 | **AG0129507R** | 5,29 |
| 2 | **AG0134507R** | 7,67 |
| 3 | **AG0099100R** | 14,00 |
| 4 | **A525020600** | 8,51 |
| 5 | **AG0143700R** | 7,25 |
| | **AG01437NBR** | 12,50 |
| 6 | **AG0032800R** | 24,60 |
| | **AG00328NBR** | - |

| | | € |
|---|---|---|
| 7 | **AG0032000R** | 16,80 |
| 8 | **AG0104000R** | 26,90 |
| | **AG01040NBR** | 23,50 |
| 9 | **AG0131500R** | 24,60 |
| 10 | **AG0032100R** | 26,90 |
| | **AG00321NBR** | 14,30 |
| 11 | **AG0133903R** | 3,03 |
| 12 | **AG0141207R** | 18,10 |

| | | € |
|---|---|---|
| 13 | **A525020309** | 14,40 |
| 14 | **AG0092409R** | 8,50 |
| 15 | **AG0200700R** | 18,50 |
| 16 | **AG0096409R** | 13,30 |
| 17 | **AG0126009R** | 16,40 |
| 18 | **AG0075300R** | 27,60 |
| 19 | **AG0096200R** | 7,19 |
| 20 | **AG0075200R** | 16,20 |

| | | € |
|---|---|---|
| 21 | **AG0085700R** | 15,60 |
| 22 | **AG0032300R** | 15,20 |
| | **AG00323NBR** | 13,20 |
| 23 | **A525094707** | 16,20 |
| 24 | **AG0117500R** | 7,36 |
| | **AG01175NBR** | 13,20 |
| 25 | **AG0046600R** | 11,00 |
| | **AG00466NBR** | 9,94 |

| | | € |
|---|---|---|
| 26 | **A525020409** | 17,70 |
| 27 | **AG0125509R** | - |
| 28 | **AG0096509R** | 15,80 |
| 29 | **AG0125909R** | 17,60 |
| 30 | **AG0033300R** | 28,70 |
| 88 | **AG0200600R** | 16,80 |

Medidas em mm.

Os preços indicados são unitários e não incluem IVA.
A presente tabela anula as anteriores.

# L20

## Torneira para lavatório

**A5A4009**

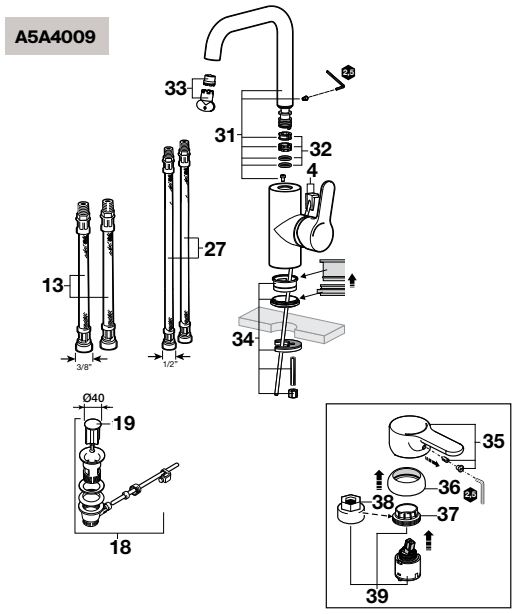


## Torneira de parede para lavatório

**A5A3L09..0** + **A525220603**

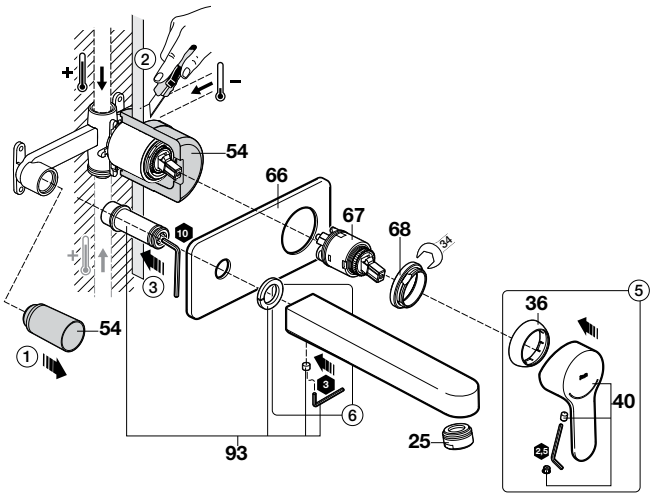


## Torneira para banho-duche e duche

**A5A2009**
**A5A2109**

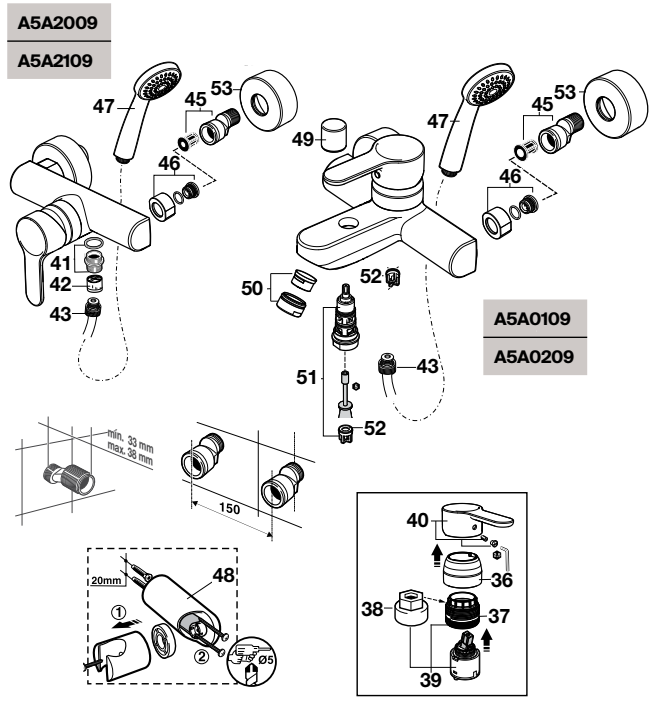


**A5A0109**
**A5A0209**

## Torneira de encastrar para banho-duche ou duche

**A5A2209**

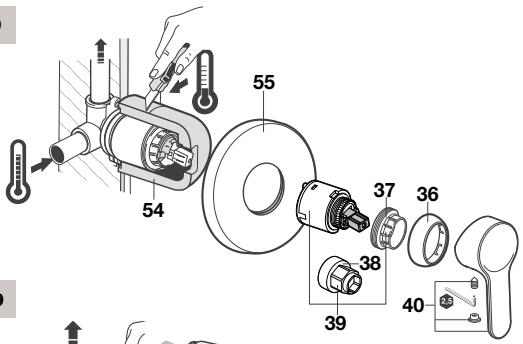


**A5A0609**

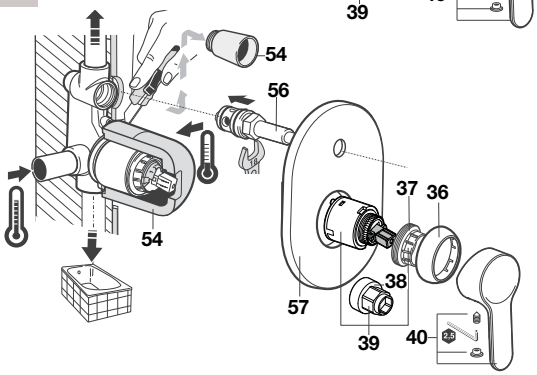


| | | € |
|---|---|---|
| 4 | **A525020600** | 8,51 |
| 13 | **A525020309** | 14,40 |
| 18 | **AG0075300R** | 27,60 |
| 19 | **AG0096200R** | 7,19 |
| 25 | **AG0046600R** | 11,00 |
| | **AG00466NBR** | 9,94 |
| 27 | **AG0125509R** | - |
| 31 | **AG0090100R** | 63,70 |
| 32 | **AG0017707R** | 5,60 |
| 33 | **AG0122107R** | 9,81 |
| 34 | **A525004403** | 7,60 |
| 35 | **AG0071600R** | 16,80 |

| | | € |
|---|---|---|
| 36 | **AG0085300R** | 17,30 |
| | **AG00853NBR** | 10,50 |
| 37 | **A525023507** | 4,05 |
| 38 | **A525005407** | 7,14 |
| 39 | **AG0110607R** | 9,58 |
| 40 | **AG0032400R** | 19,20 |
| | **AG00324NBR** | 27,90 |
| 41 | **AG0036800R** | 3,05 |
| 42 2 un | **A525005507** | 7,14 |
| 43 | **A525009800** | 26,10 |
| | **A5B2116NB0** | 43,00 |
| 44 | **AG0087100R** | 6,67 |

| | | € |
|---|---|---|
| 45 2 un | **AG0103908R** | 16,70 |
| 46 | **A525005200** | 14,80 |
| | **AG02131NBR** | 19,60 |
| 47 | **A5B9103000** | - |
| | **A5B9103NB0** | - |
| 48 | **AG0003700R** | 13,10 |
| | **A5B1350NB0** | 45,20 |
| 49 | **AG0116700R** | 4,19 |
| | **AG01167NBR** | 10,30 |
| 50 | **A525003600** | 4,66 |
| | **AG02128NBR** | 6,94 |
| 51 | **AG0116500R** | 13,30 |

| | | € |
|---|---|---|
| 52 | **AG0134907R** | 6,49 |
| 53 2 un | **AG0116800R** | 8,89 |
| | **AG01168NBR** | 37,00 |
| 54 | **AG0001907R** | 10,60 |
| 55 | **A525002800** | 36,10 |
| 56 | **A525006500** | 22,40 |
| | **AG02186NBR** | 43,00 |
| 57 | **A525002700** | 45,30 |
| 62 | **AG0123907R** | 12,70 |
| 63 | **AG0172200R** | 3,48 |
| 64 | **AG0172300R** | 3,91 |
| 65 | **AG0159400R** | 21,60 |

As últimas posições de cada código indicam o acabamento (cor):
**00** Cromado
**NB** Preto titânio escovado

| | | € |
|---|---|---|
| 66 | **AG0142300R** | 10,20 |
| | **AG01423NBR** | 10,10 |
| 67 | **A525022907** | 19,80 |
| 68 | **AG0142100R** | 3,08 |
| 93 | **AG0155000R** | 9,07 |

Medidas em mm.

Os preços indicados são unitários e não incluem IVA.
A presente tabela anula as anteriores.

# L20

## Torneira de parede para lavatório

**A5A3509**

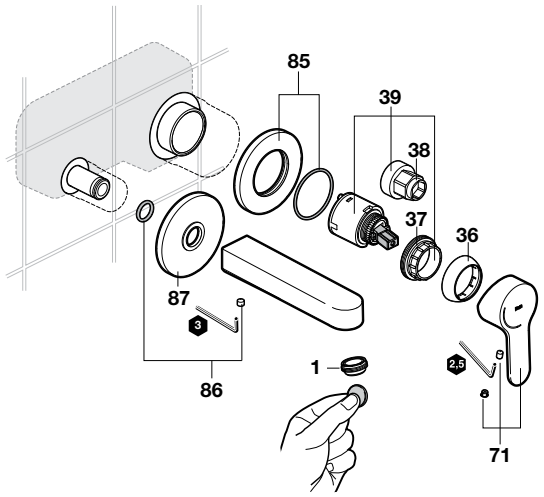


## Torneira de encastrar para banho-duche ou duche

**A5A2209**

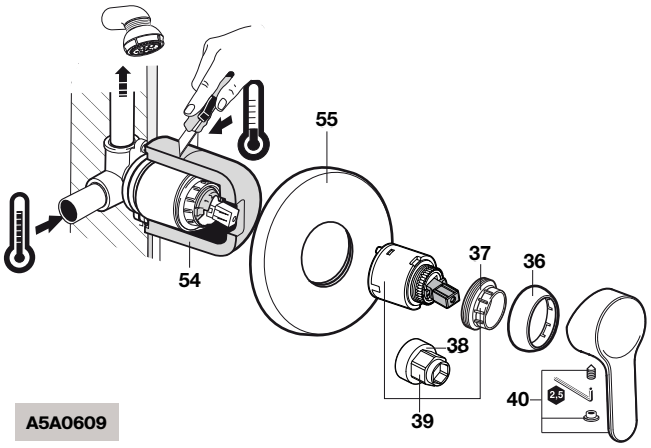


**A5A0609**

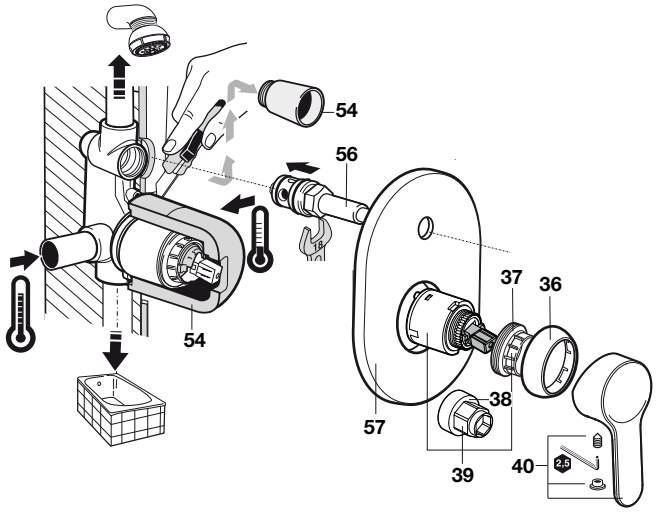


As últimas posições de cada código indicam o acabamento (cor):
**00** Cromado
**NB** Preto mate

| | | € |
|---|---|---|
| 1 | **AG0129507R** | 5,29 |
| 36 | **AG0085300R** | 17,30 |
| | **AG00853NBR** | 10,50 |
| 37 | **A525023507** | 4,05 |
| 38 | **A525005407** | 7,14 |
| 39 | **AG0110607R** | 9,58 |

| | | € |
|---|---|---|
| 40 | **AG0032400R** | 19,20 |
| | **AG00324NBR** | 27,90 |
| 54 | **AG0001907R** | 10,60 |
| 55 | **A525002800** | 36,10 |
| 56 | **AG0218600R** | 21,60 |
| | **AG02186NBR** | 43,00 |
| 57 | **A525002700** | 45,30 |

| | | € |
|---|---|---|
| 71 | **AG0071400R** | 16,70 |
| 85 | **AG0071700R** | 38,00 |
| 86 | **AG0159500R** | 30,50 |
| 87 | **AG0071800R** | 38,10 |

Medidas em mm.

Os preços indicados são unitários e não incluem IVA.
A presente tabela anula as anteriores.

# Alfa

## Torneira para lavatório

**A5A3P25**
**A5A3L25**
**A5A3M25**

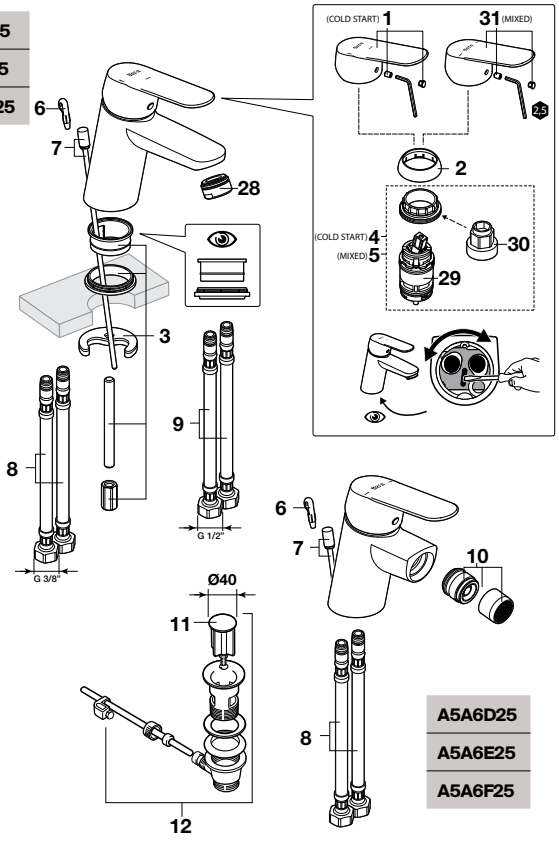


**A5A6D25**
**A5A6E25**
**A5A6F25**

## Torneira para banho-duche e duche

**A5A0425**

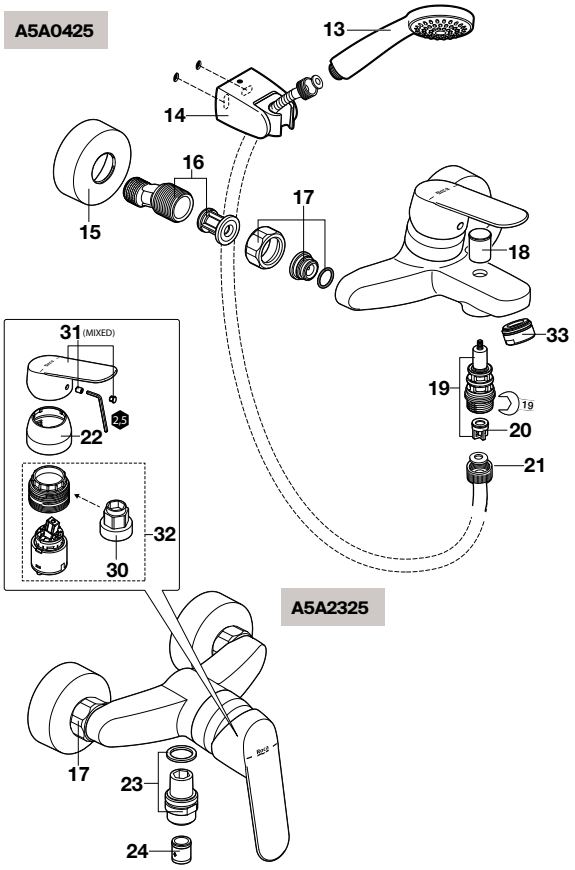


**A5A2325**




## Torneira de encastrar para banho-duche

**A5A0A25**

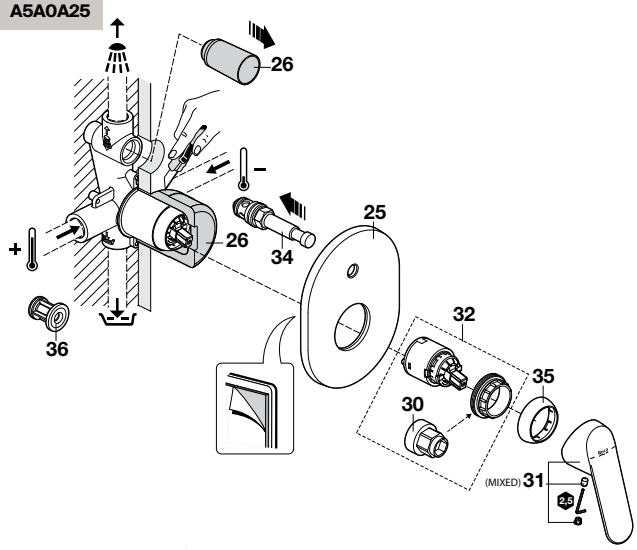


## Torneira de encastrar para duche

**A5A2A25**

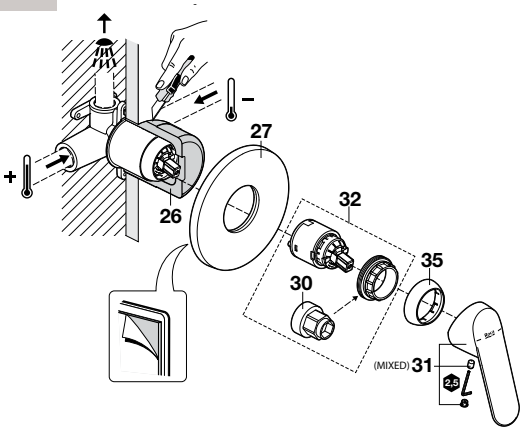


| | | € |
|---|---|---|
| 1 | **AG0222000R** | 38,00 |
| 2 | **AG0085300R** | 17,30 |
| 3 | **A525004403** | 7,60 |
| 4 | **AG0200700R** | 18,50 |
| 5 | **AG0200600R** | 16,80 |
| 6 | **A525094707** | 16,20 |
| 7 | **AG0003600R** | 7,30 |
| 8 | **AG0096409R** | 13,30 |

| | | € |
|---|---|---|
| 9 | **AG0126009R** | 16,40 |
| 10 | **A525010900** | 5,99 |
| 11 | **AG0085700R** | 15,60 |
| 12 | **AG0075200R** | 16,20 |
| 13 | **A5B9003C00** | - |
| 14 | **AG0105900R** | 8,60 |
| 15 | **AG0116800R** | 8,89 |
| 16 | **AG0103908R** | 16,70 |

| | | € |
|---|---|---|
| 17 | **AG0002500R** | 15,10 |
| 18 | **AG0116700R** | 4,19 |
| 19 | **AG0116500R** | 13,30 |
| 20 | **AG0134907R** | 6,49 |
| 21 | **A525009900** | 50,50 |
| 22 | **AG0085300R** | 17,30 |
| 23 | **AG0036800R** | 3,05 |
| 24 | **A525005507** | 7,14 |

| | | € |
|---|---|---|
| 25 | **AG0222200R** | 61,60 |
| 26 | **AG0001907R** | 10,60 |
| 27 | **A525002800** | 36,10 |
| 28 | **AG0046600R** | 11,00 |
| 29 | **AG0159300R** | 12,00 |
| 30 | **A525005407** | 7,14 |
| 31 | **AG0222400R** | 35,80 |
| 32 | **AG0077807R** | 40,40 |

| | | € |
|---|---|---|
| 33 | **A525005800** | 7,14 |
| 34 | **A525006500** | 22,40 |
| 35 | **A525006800** | 19,60 |
| 36 | **A525024803** | 36,90 |

Medidas em mm.

Os preços indicados são unitários e não incluem IVA.
A presente tabela anula as anteriores.

# Victoria Plus

## Torneira para lavatório e bidé

**A5A304F**
**A5A324F**
**A5A3A4F**

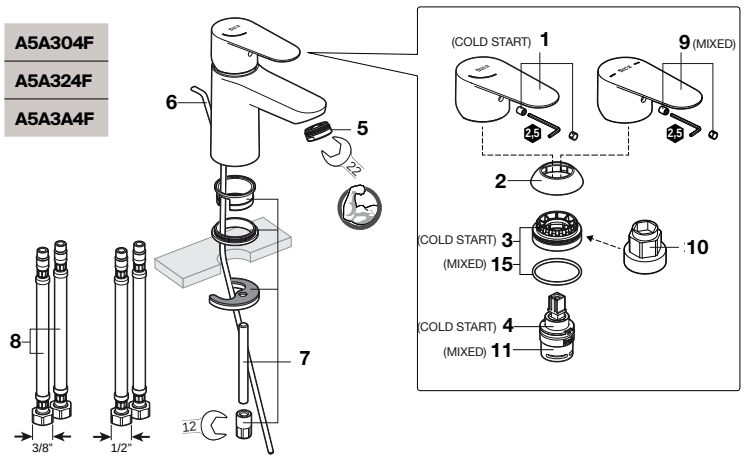


**A5A604F**
**A5A624F**

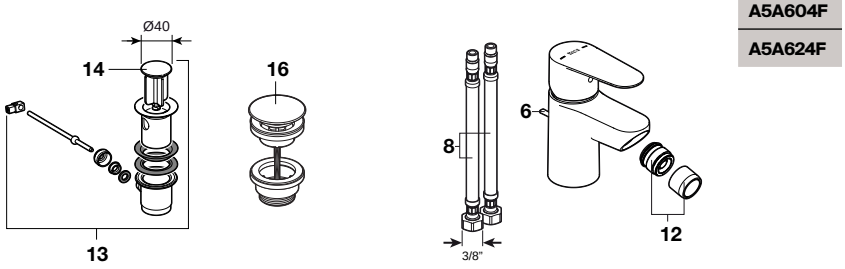


## Torneira para lavatório

**A5A3C4F**

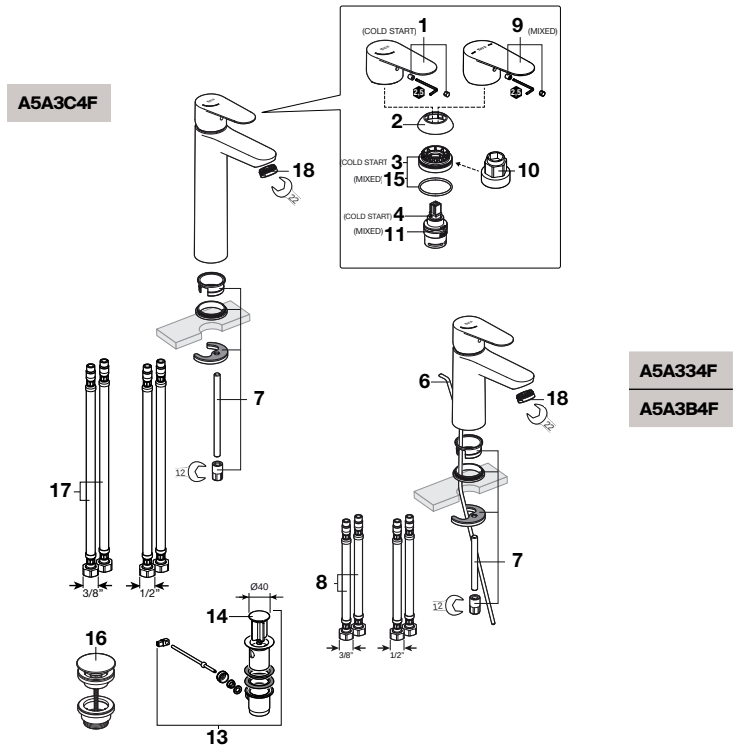


**A5A334F**
**A5A3B4F**

| | | € |
|---|---|---|
| 1 | **AG0240300R** | 18,60 |
| 2 | **AG0032100R** | 26,90 |
| 3 | **AG0240400R** | 3,70 |
| 4 | **AG0223200R** | 11,10 |
| 5 | **AG0196400R** | 6,33 |
| 6 | **AG0223300R** | 5,74 |

| | | € |
|---|---|---|
| 7 | **A525004403** | 7,60 |
| 8 | **AG0119708R** | 15,80 |
| 9 | **AG0240500R** | 11,20 |
| 10 | **AG0215800R** | 48,10 |
| 11 | **AG0223600R** | 10,10 |
| 12 | **AG0174700R** | 9,27 |

| | | € |
|---|---|---|
| 13 | **AG0075200R** | 16,20 |
| 14 | **AG0085700R** | 15,60 |
| 15 | **AG0240600R** | 5,16 |
| 16 | **A505400900** | 22,80 |
| 17 | **AG0223700R** | 12,00 |
| 18 | **AG0046600R** | 11,00 |

Medidas em mm.

Os preços indicados são unitários e não incluem IVA.
A presente tabela anula as anteriores.

# Victoria Plus

## Torneira para lava-louça

**A5A404F**
**A5A4A4F**

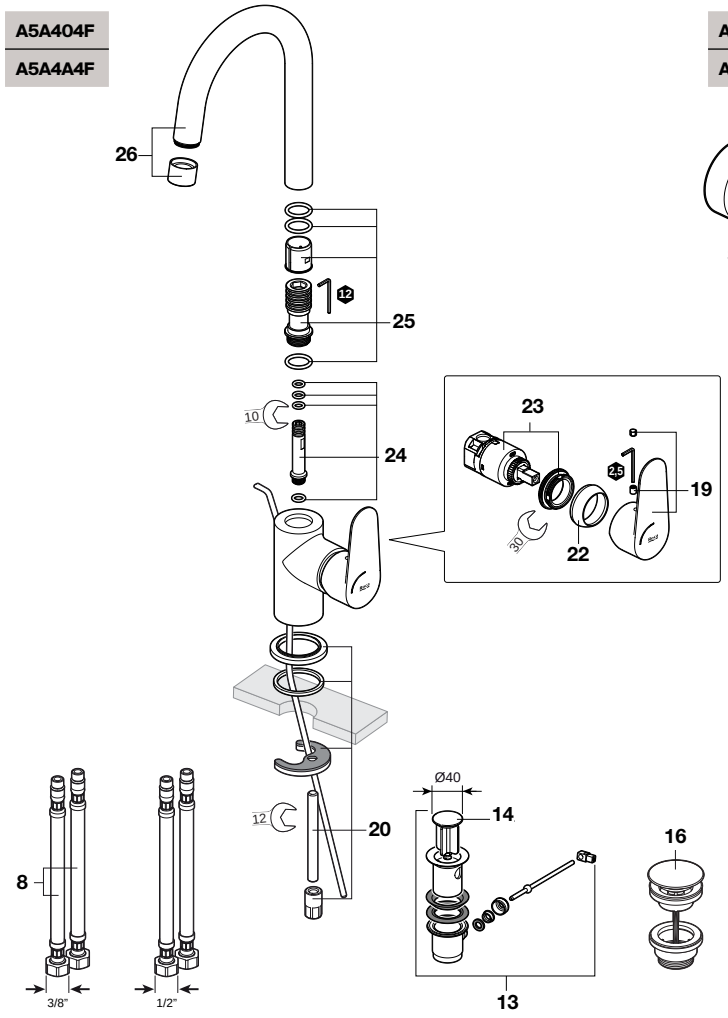


## Torneira para duche

**A5A204F**
**A5A214F**

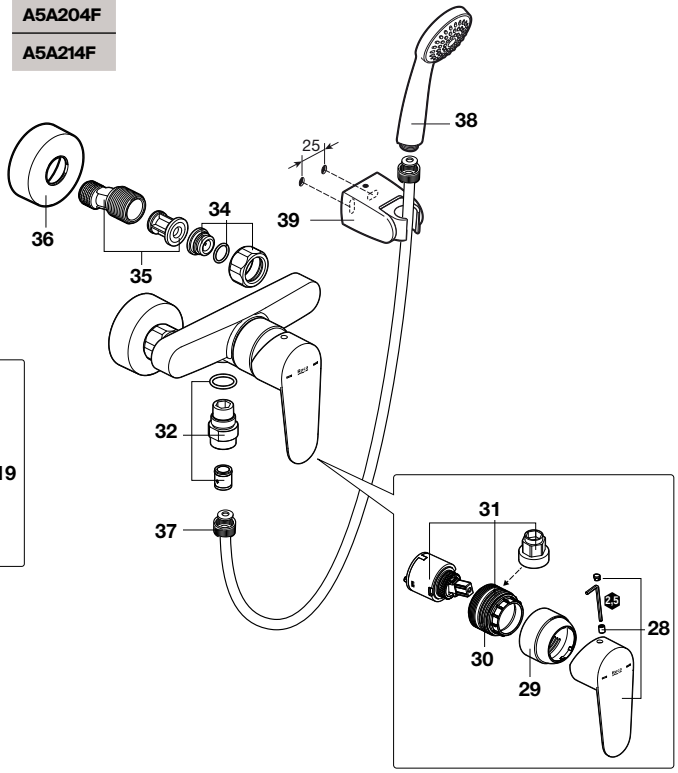


| | | € |
|---|---|---|
| 8 | **AG0119708R** | 15,80 |
| 13 | **AG0075200R** | 16,20 |
| 14 | **AG0085700R** | 15,60 |
| 16 | **A505400900** | 22,80 |
| 19 | **AG0240700R** | 18,80 |
| 20 | **AG0240800R** | 10,60 |
| 22 | **AG0241000R** | 3,12 |
| 23 | **AG0241100R** | 16,40 |
| 24 | **AG0241200R** | 16,40 |
| 25 | **AG0226000R** | 19,40 |
| 26 | **AG0241300R** | 70,90 |

| | | | € |
|---|---|---|---|
| 28 | | **AG0241400R** | 16,70 |
| 29 | | **AG0116400R** | 5,92 |
| 30 | | **A525023507** | 4,05 |
| 31 | | **AG0110607R** | 9,58 |
| 32 | | **AG0241500R** | 5,14 |
| 34 | 2 un | **AG0002500R** | 15,10 |
| 35 | 2 un | **AG0103908R** | 16,70 |
| 36 | 2 un | **AG0116800R** | 8,89 |
| 37 | | **A525009900** | 50,50 |
| 38 | | **AG0082700R** | 20,40 |
| 39 | | **AG0105900R** | 8,60 |

Medidas em mm.

Os preços indicados são unitários e não incluem IVA.
A presente tabela anula as anteriores.

# Victoria Plus

## Torneira para banho-duche

**A5A014F**
**A5A024F**

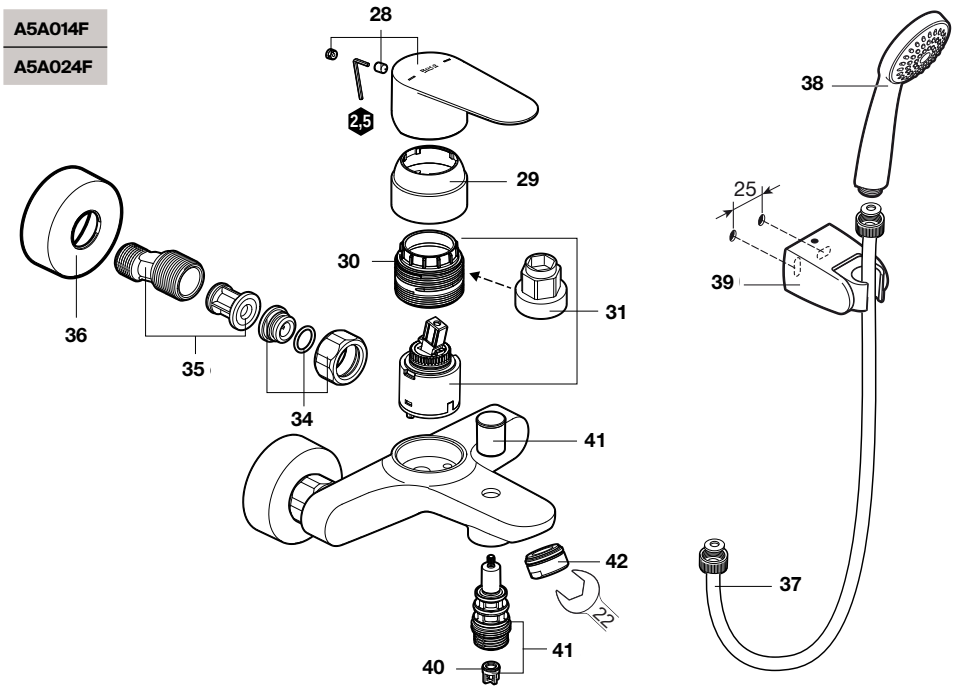


## Torneira de encastrar para banho-duche ou duche

**A5A224F**

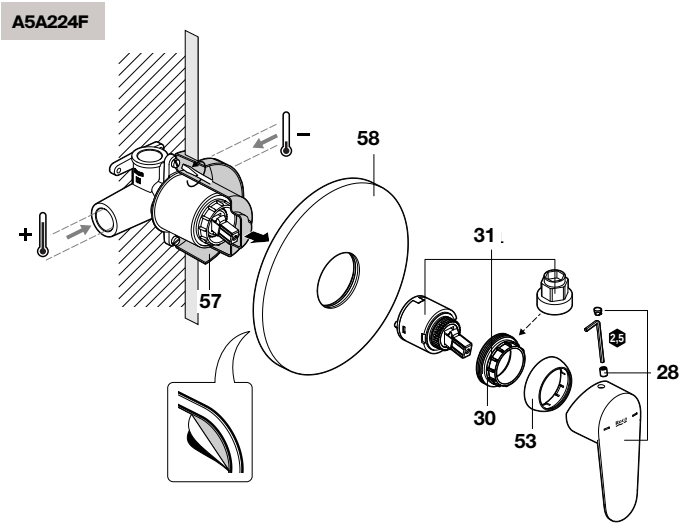


**A5A064F**

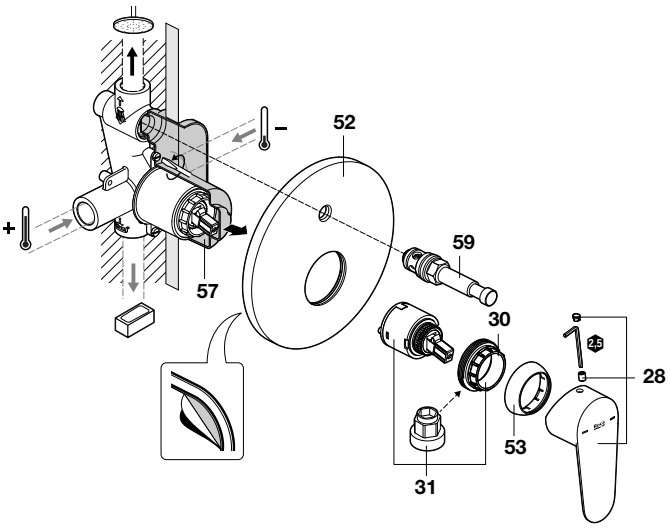


| | | | € |
|---|---|---|---|
| 28 | | **AG0241400R** | 16,70 |
| 29 | | **AG0116400R** | 5,92 |
| 30 | | **A525023507** | 4,05 |
| 31 | | **AG0110607R** | 9,58 |
| 34 | 2 un | **AG0002500R** | 15,10 |
| 35 | 2 un | **AG0103908R** | 16,70 |
| 36 | 2 un | **AG0116800R** | 8,89 |
| 37 | | **A525009900** | 50,50 |
| 38 | | **AG0082700R** | 20,40 |

| | | | € |
|---|---|---|---|
| 39 | | **AG0105900R** | 8,60 |
| 40 | 2 un | **AG0134907R** | 6,49 |
| 41 | | **AG0241600R** | 7,28 |
| 42 | | **A525005800** | 7,14 |
| 52 | | **AG0119600R** | 19,70 |
| 53 | | **AG0085300R** | 17,30 |
| 57 | | **A525006800** | 19,60 |
| 58 | | **AG0119500R** | 18,50 |
| 59 | | **A525006500** | 22,40 |

Medidas em mm.

Os preços indicados são unitários e não incluem IVA.
A presente tabela anula as anteriores.

# Victoria

## Torneira para lavatório

**A5A3025**
**A5A3125**

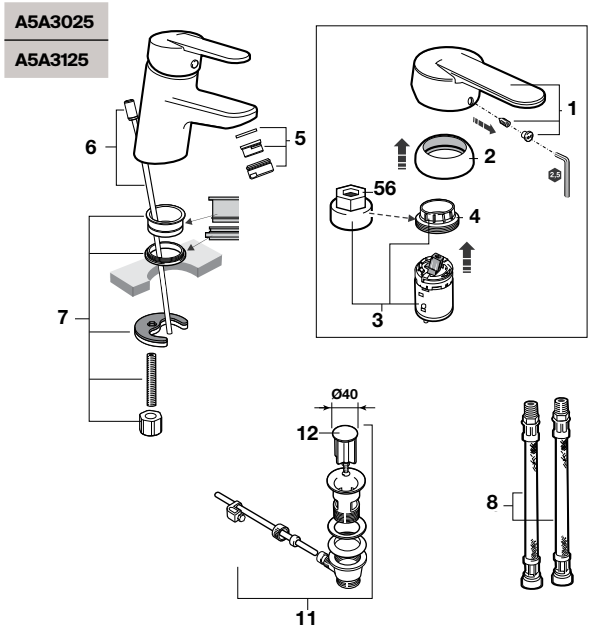


## Torneira para bidé

**A5A6025**
**A5A6125**

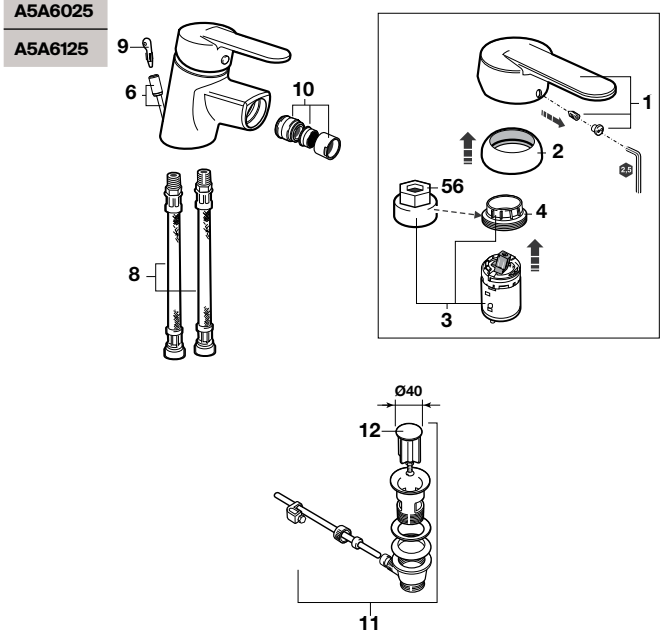


## Torneira para lavatório

**A5A3E25**
**A5A3F25**
**A5A3G25**

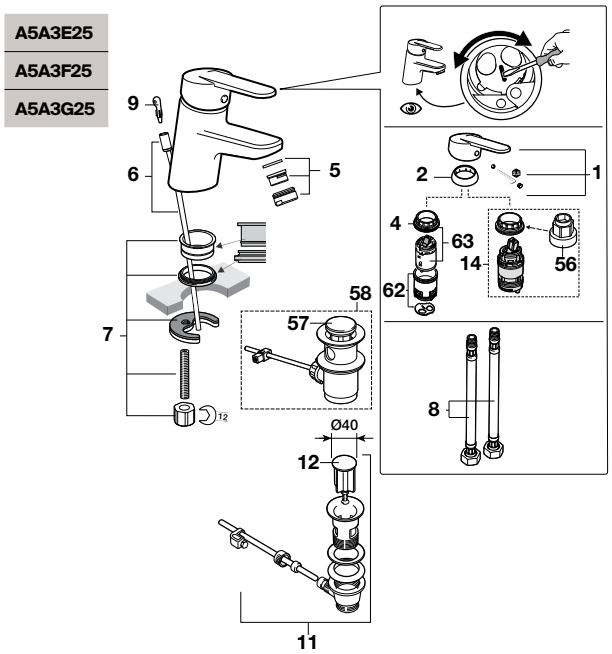


| | | € |
|---|---|---|
| 1 | **AG0003400R** | 27,30 |
| 2 | **AG0085300R** | 17,30 |
| 3 | **AG0077807R** | 40,40 |
| 4 | **A525023507** | 4,05 |
| 5 | **A525004700** | 7,14 |
| 6 | **AG0003600R** | 7,30 |
| 7 | **A525004403** | 7,60 |
| 8 | **AG0096409R** | 13,30 |
| 9 | **A525094707** | 16,20 |
| 10 | **A525010900** | 5,99 |
| 11 | **AG0075200R** | 16,20 |
| 12 | **AG0085700R** | 15,60 |
| 13 | **AG0163600R** | 11,90 |

| | | € |
|---|---|---|
| 14 | **AG0200600R** | 16,80 |
| 15 | **AG0114300R** | 4,26 |
| 16 | **A525005507** | 7,14 |
| 17 | **A525005800** | 7,14 |
| 18 | **A525007700** | 8,39 |
| 19 | **AG0105900R** | 8,60 |
| 20 | **AG0103908R** | 16,70 |
| 21 | **AG0002500R** | 15,10 |
| 22 | **AG0085400R** | 8,06 |
| 23 | **AG0116700R** | 4,19 |
| 24 | **AG0116500R** | 13,30 |
| 25 | **AG0134907R** | 6,49 |
| 26 | **A525009800** | 26,10 |

| | | € |
|---|---|---|
| 27 | **AG0036800R** | 3,05 |
| 28 | **AG0003500R** | 11,60 |
| 29 | **AG0024100R** | 50,60 |
| 30 | **AG0085500R** | 12,90 |
| 31 | **AG0001600R** | 64,60 |
| 32 | **AG0071500R** | 26,10 |
| 33 | **AG0114200R** | 93,10 |
| 34 | **AG0055100R** | 22,50 |
| 35 | **AG0002200R** | 43,20 |
| 36 | **AG0101207R** | 2,25 |
| 37 | **AG0085803R** | 9,16 |
| 38 | **AG0190200R** | 62,60 |
| 39 | **AG0004407R** | 2,15 |

| | | € |
|---|---|---|
| 40 | **AG0085600R** | 5,30 |
| 41 | **AG0061409R** | 30,50 |
| 42 | **AG0122400R** | 16,50 |
| 44 | **AG0109709R** | 8,42 |
| 45 | **AG0000703R** | 11,50 |
| 46 | **AG0031700R** | 25,70 |
| 47 | **AG0078003R** | 12,30 |
| 48 | **A525008503** | 8,07 |
| 49 | **AG0118308R** | 12,00 |
| 50 | **A525005900** | 56,70 |
| 51 | **AG0001907R** | 10,60 |
| 52 | **A525006903** | 8,22 |
| 53 | **A525006500** | 22,40 |

| | | € |
|---|---|---|
| 54 | **A525002700** | 45,30 |
| 55 | **A525002800** | 36,10 |
| 56 | **A525005407** | 7,14 |
| 57 | **AG0075300R** | 27,60 |
| 58 | **AG0096200R** | 7,19 |
| 59 | **A525087300** | 18,30 |
| 60 | **A525006600** | 7,14 |
| 61 | **A525023200** | 11,50 |
| 62 | **AG0096307R** | 6,20 |
| 63 | **AG0141207R** | 18,10 |
| 64 | **A525007800** | 10,60 |

Medidas em mm.

Os preços indicados são unitários e não incluem IVA.
A presente tabela anula as anteriores.

# Victoria

## Torneira para banho-duche e duche

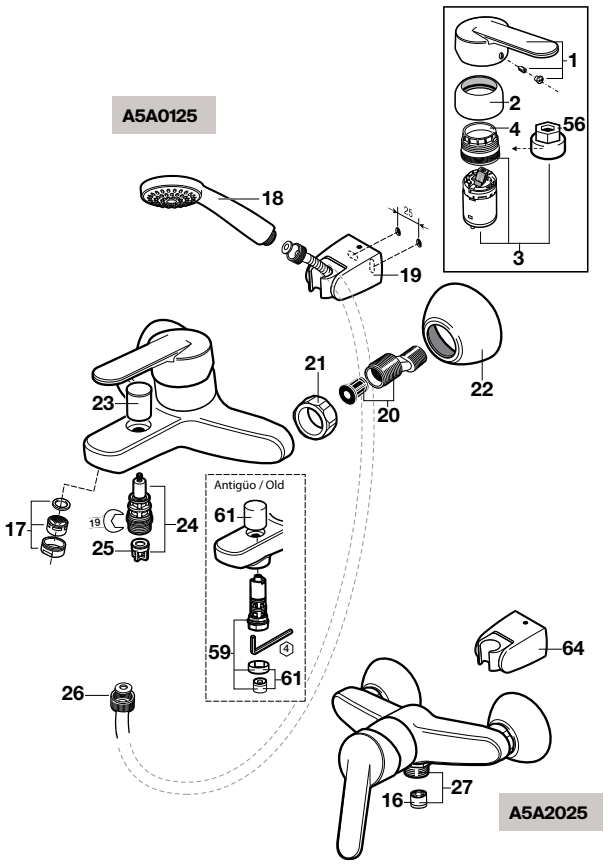


## Torneira de encastrar para banho-duche ou duche

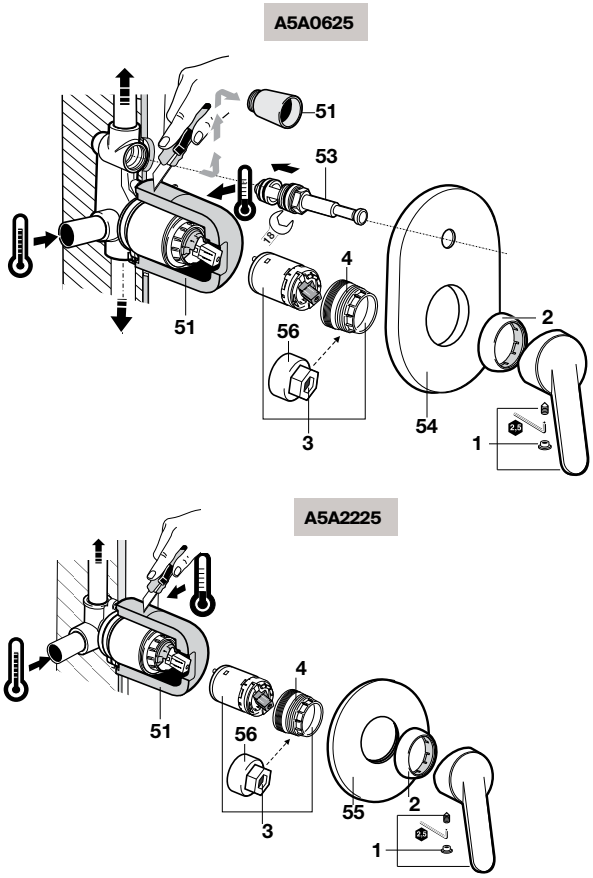


| | | € |
|---|---|---|
| 1 | **AG0003400R** | 27,30 |
| 2 | **AG0085300R** | 17,30 |
| 3 | **AG0077807R** | 40,40 |
| 4 | **A525023507** | 4,05 |
| 5 | **A525004700** | 7,14 |
| 6 | **AG0003600R** | 7,30 |
| 7 | **A525004403** | 7,60 |
| 8 | **AG0096409R** | 13,30 |
| 9 | **A525094707** | 16,20 |
| 10 | **A525010900** | 5,99 |
| 11 | **AG0075200R** | 16,20 |
| 12 | **AG0085700R** | 15,60 |
| 13 | **AG0163600R** | 11,90 |

| | | € |
|---|---|---|
| 14 | **AG0200600R** | 16,80 |
| 15 | **AG0114300R** | 4,26 |
| 16 | **A525005507** | 7,14 |
| 17 | **A525005800** | 7,14 |
| 18 | **A525007700** | 8,39 |
| 19 | **AG0105900R** | 8,60 |
| 20 | **AG0103908R** | 16,70 |
| 21 | **AG0002500R** | 15,10 |
| 22 | **AG0085400R** | 8,06 |
| 23 | **AG0116700R** | 4,19 |
| 24 | **AG0116500R** | 13,30 |
| 25 | **AG0134907R** | 6,49 |
| 26 | **A525009800** | 26,10 |

| | | € |
|---|---|---|
| 27 | **AG0036800R** | 3,05 |
| 28 | **AG0003500R** | 11,60 |
| 29 | **AG0024100R** | 50,60 |
| 30 | **AG0085500R** | 12,90 |
| 31 | **AG0001600R** | 64,60 |
| 32 | **AG0071500R** | 26,10 |
| 33 | **AG0114200R** | 93,10 |
| 34 | **AG0055100R** | 22,50 |
| 35 | **AG0002200R** | 43,20 |
| 36 | **AG0101207R** | 2,25 |
| 37 | **AG0085803R** | 9,16 |
| 38 | **AG0190200R** | 62,60 |
| 39 | **AG0004407R** | 2,15 |

| | | € |
|---|---|---|
| 40 | **AG0085600R** | 5,30 |
| 41 | **AG0061409R** | 30,50 |
| 42 | **AG0122400R** | 16,50 |
| 44 | **AG0109709R** | 8,42 |
| 45 | **AG0000703R** | 11,50 |
| 46 | **AG0031700R** | 25,70 |
| 47 | **AG0078003R** | 12,30 |
| 48 | **A525008503** | 8,07 |
| 49 | **AG0118308R** | 12,00 |
| 50 | **A525005900** | 56,70 |
| 51 | **AG0001907R** | 10,60 |
| 52 | **A525006903** | 8,22 |
| 53 | **A525006500** | 22,40 |

| | | € |
|---|---|---|
| 54 | **A525002700** | 45,30 |
| 55 | **A525002800** | 36,10 |
| 56 | **A525005407** | 7,14 |
| 57 | **AG0075300R** | 27,60 |
| 58 | **AG0096200R** | 7,19 |
| 59 | **A525087300** | 18,30 |
| 60 | **A525006600** | 7,14 |
| 61 | **A525023200** | 11,50 |
| 62 | **AG0096307R** | 6,20 |
| 63 | **AG0141207R** | 18,10 |
| 64 | **A525007800** | 10,60 |

Medidas em mm.

Os preços indicados são unitários e não incluem IVA.
A presente tabela anula as anteriores.

# Loft

## Torneira para lavatório e bidé

**A5A3043**

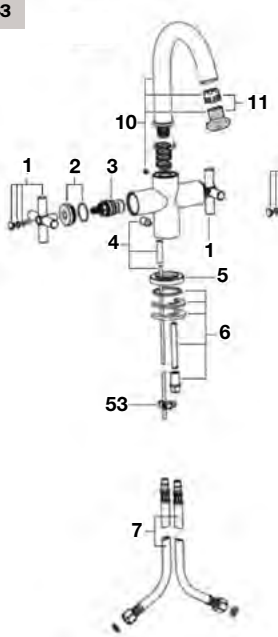


**A5A6043**

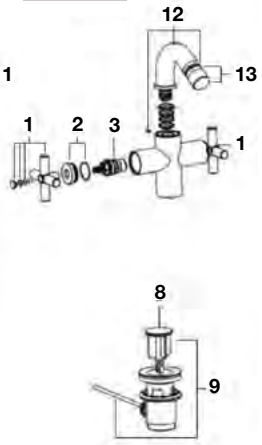


## Torneira para lavatório e bidé

**A5A4443**

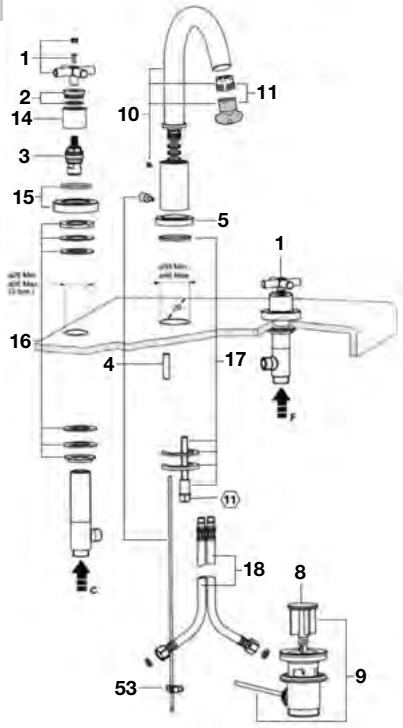


Antes 2007

| | | € | | | € | | | € | | | € | | | € |
|---|---|---|---|---|---|---|---|---|---|---|---|---|---|---|
| 1 | **AG0239700R** | 195,00 | 10 | **AG0074300R** | 285,00 | 20 | **A525003907** | 21,90 | 29 | **AG0067000R** | 51,10 | 38 | **AG0021500R** | 565,00 |
| 2 | **AG0061500R** | 40,00 | 11 | **A525003907** | 21,90 | 21 | **AG0063400R** | 24,60 | 30 | **AG0078700R** | 331,00 | 39 | **AG0064300R** | 64,60 |
| 3 | **A525092709** | 70,10 | 12 | **AG0074500R** | 233,00 | 22 | **AG0063200R** | 24,60 | 31 | **AG0076000R** | 51,30 | 40 | **AG0062800R** | 50,60 |
| 4 | **AG0065300R** | 16,40 | 13 | **AG0017900R** | 12,80 | 23 | **AG0063100R** | 8,02 | 32 | **AG0076103R** | 37,40 | 41 | **AG0065700R** | 43,20 |
| 5 | **AG0065500R** | 15,70 | 14 | **AG0062900R** | 33,80 | 24 | **AG0078500R** | 25,70 | 33 | **AG0064109R** | 36,60 | 42 | **AG0065100R** | 34,30 |
| 6 | **AG0078403R** | 7,56 | 15 | **AG0062800R** | 50,60 | 25 | **AG0063300R** | 51,60 | 34 | **AG0064200R** | 32,00 | 43 | **AG0064700R** | 161,00 |
| 7 | **AG0061409R** | 30,50 | 16 | **AG0062100R** | 86,20 | 26 | **AG0078600R** | 26,00 | 35 | **AG0063700R** | 203,00 | 44 | **AG0076200R** | 59,60 |
| 8 | **AG0067700R** | 17,50 | 17 | **AG0074603R** | 19,90 | 27 | **A505319400** | 35,50 | 36 | **AG0063800R** | 33,80 | 53 | **AG0084100R** | 24,50 |
| 9 | **AG0004700R** | 57,80 | 18 | **AG0061409R** | 30,50 | 28 | **A525009800** | 26,10 | 37 | **AG0065200R** | 400,00 | | | |

Depois 2007

| | | € | | | € | | | € | | | € | | | € |
|---|---|---|---|---|---|---|---|---|---|---|---|---|---|---|
| 1 | **AG0061600R** | 49,10 | 14 | **AG0062900R** | 33,80 | 27 | **A5B9047C00** | 23,60 | 40 | **AG0065000R** | 60,60 | 53 | **AG0084100R** | 24,50 |
| 2 | **AG0061500R** | 40,00 | 15 | **AG0062800R** | 50,60 | 28 | **A525009800** | 26,10 | 41 | **AG0064500R** | 64,60 | 54 | **AG0114100R** | 111,00 |
| 3 | **A525092709** | 70,10 | 16 | **AG0062100R** | 86,20 | 29 | **AG0068500R** | 23,30 | 42 | **AG0065100R** | 34,30 | 55 | **AG0134800R** | 65,60 |
| 4 | **AG0061300R** | 15,20 | 17 | **AG0078403R** | 7,56 | 30 | **AG0064900R** | 249,00 | 43 | **AG0074700R** | 96,80 | 56 | **AG0120800R** | 87,60 |
| 5 | **AG0061200R** | 5,00 | 18 | **AG0062409R** | 35,60 | 31 | **AG0064000R** | 51,60 | 44 | **AG0076200R** | 59,60 | 57 | **AG0239700R** | 195,00 |
| 6 | **A525006903** | 8,22 | 19 | **AG0063000R** | 203,00 | 32 | **AG0063903R** | 38,30 | 45 | **AG0064603R** | 83,30 | 58 | **AG0239800R** | 34,70 |
| 7 | **AG0061409R** | 30,50 | 20 | **A525004007** | 16,20 | 33 | **AG0064109R** | 36,60 | 46 | **AG0065100R** | 34,30 | 59 | **AG0063300R** | 51,60 |
| 8 | **AG0067700R** | 17,50 | 21 | **AG0063400R** | 24,60 | 34 | **AG0064200R** | 32,00 | 47 | **AG0064800R** | 157,00 | 60 | **AG0061500R** | 40,00 |
| 9 | **A525021200** | 29,90 | 22 | **AG0063200R** | 24,60 | 35 | **AG0063700R** | 203,00 | 48 | **AG0078600R** | 26,00 | 61 | **AG0239900R** | 33,90 |
| 10 | **AG0061700R** | 67,10 | 23 | **AG0063100R** | 8,02 | 36 | **AG0063800R** | 33,80 | 49 | **AG0064700R** | 161,00 | 63 | **AG0061500R** | 40,00 |
| 11 | **A525003907** | 21,90 | 24 | **AG0063600R** | 13,00 | 37 | **AG0065200R** | 400,00 | 50 | **AG0065600R** | 89,20 | 64 | **AG0199000R** | 51,50 |
| 12 | **AG0061100R** | 186,00 | 25 | **AG0131800R** | 43,80 | 38 | **AG0021500R** | 565,00 | 51 | **AG0065400R** | 62,60 | | | |
| 13 | **AG0061000R** | 27,90 | 26 | **A525003807** | 16,20 | 39 | **AG0064300R** | 64,60 | 52 | **AG0065700R** | 43,20 | | | |

Medidas em mm.

Os preços indicados são unitários e não incluem IVA.
A presente tabela anula as anteriores.

# Loft

## Torneira de parede para lavatório

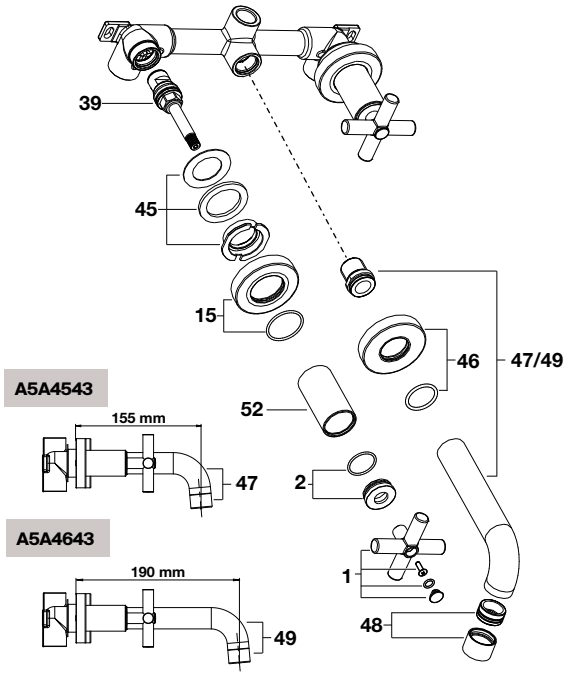


## Torneira de parede para lavatório

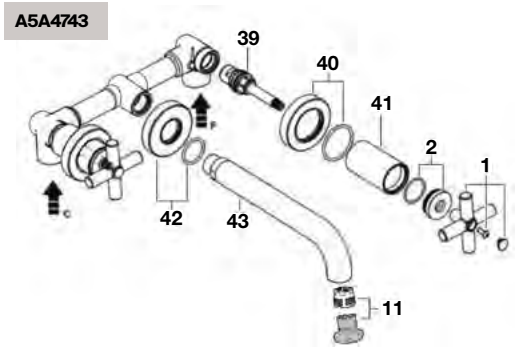


Antes 2007

| | | € | | | € | | | € | | | € | | | € |
|---|---|---|---|---|---|---|---|---|---|---|---|---|---|---|
| 1 | **AG0239700R** | 195,00 | 10 | **AG0074300R** | 285,00 | 20 | **A525003907** | 21,90 | 29 | **AG0067000R** | 51,10 | 38 | **AG0021500R** | 565,00 |
| 2 | **AG0061500R** | 40,00 | 11 | **A525003907** | 21,90 | 21 | **AG0063400R** | 24,60 | 30 | **AG0078700R** | 331,00 | 39 | **AG0064300R** | 64,60 |
| 3 | **A525092709** | 70,10 | 12 | **AG0074500R** | 233,00 | 22 | **AG0063200R** | 24,60 | 31 | **AG0076000R** | 51,30 | 40 | **AG0062800R** | 50,60 |
| 4 | **AG0065300R** | 16,40 | 13 | **AG0017900R** | 12,80 | 23 | **AG0063100R** | 8,02 | 32 | **AG0076103R** | 37,40 | 41 | **AG0065700R** | 43,20 |
| 5 | **AG0065500R** | 15,70 | 14 | **AG0062900R** | 33,80 | 24 | **AG0078500R** | 25,70 | 33 | **AG0064109R** | 36,60 | 42 | **AG0065100R** | 34,30 |
| 6 | **AG0078403R** | 7,56 | 15 | **AG0062800R** | 50,60 | 25 | **AG0063300R** | 51,60 | 34 | **AG0064200R** | 32,00 | 43 | **AG0064700R** | 161,00 |
| 7 | **AG0061409R** | 30,50 | 16 | **AG0062100R** | 86,20 | 26 | **AG0078600R** | 26,00 | 35 | **AG0063700R** | 203,00 | 44 | **AG0076200R** | 59,60 |
| 8 | **AG0067700R** | 17,50 | 17 | **AG0074603R** | 19,90 | 27 | **A505319400** | 35,50 | 36 | **AG0063800R** | 33,80 | 53 | **AG0084100R** | 24,50 |
| 9 | **AG0004700R** | 57,80 | 18 | **AG0061409R** | 30,50 | 28 | **A525009800** | 26,10 | 37 | **AG0065200R** | 400,00 | | | |

Depois 2007

| | | € | | | € | | | € | | | € | | | € |
|---|---|---|---|---|---|---|---|---|---|---|---|---|---|---|
| 1 | **AG0061600R** | 49,10 | 14 | **AG0062900R** | 33,80 | 27 | **A5B9047C00** | 23,60 | 40 | **AG0065000R** | 60,60 | 53 | **AG0084100R** | 24,50 |
| 2 | **AG0061500R** | 40,00 | 15 | **AG0062800R** | 50,60 | 28 | **A525009800** | 26,10 | 41 | **AG0064500R** | 64,60 | 54 | **AG0114100R** | 111,00 |
| 3 | **A525092709** | 70,10 | 16 | **AG0062100R** | 86,20 | 29 | **AG0068500R** | 23,30 | 42 | **AG0065100R** | 34,30 | 55 | **AG0134800R** | 65,60 |
| 4 | **AG0061300R** | 15,20 | 17 | **AG0078403R** | 7,56 | 30 | **AG0064900R** | 249,00 | 43 | **AG0074700R** | 96,80 | 56 | **AG0120800R** | 87,60 |
| 5 | **AG0061200R** | 5,00 | 18 | **AG0062409R** | 35,60 | 31 | **AG0064000R** | 51,60 | 44 | **AG0076200R** | 59,60 | 57 | **AG0239700R** | 195,00 |
| 6 | **A525006903** | 8,22 | 19 | **AG0063000R** | 203,00 | 32 | **AG0063903R** | 38,30 | 45 | **AG0064603R** | 83,30 | 58 | **AG0239800R** | 34,70 |
| 7 | **AG0061409R** | 30,50 | 20 | **A525004007** | 16,20 | 33 | **AG0064109R** | 36,60 | 46 | **AG0065100R** | 34,30 | 59 | **AG0063300R** | 51,60 |
| 8 | **AG0067700R** | 17,50 | 21 | **AG0063400R** | 24,60 | 34 | **AG0064200R** | 32,00 | 47 | **AG0064800R** | 157,00 | 60 | **AG0061500R** | 40,00 |
| 9 | **A525021200** | 29,90 | 22 | **AG0063200R** | 24,60 | 35 | **AG0063700R** | 203,00 | 48 | **AG0078600R** | 26,00 | 61 | **AG0239900R** | 33,90 |
| 10 | **AG0061700R** | 67,10 | 23 | **AG0063100R** | 8,02 | 36 | **AG0063800R** | 33,80 | 49 | **AG0064700R** | 161,00 | 63 | **AG0061500R** | 40,00 |
| 11 | **A525003907** | 21,90 | 24 | **AG0063600R** | 13,00 | 37 | **AG0065200R** | 400,00 | 50 | **AG0065600R** | 89,20 | 64 | **AG0199000R** | 51,50 |
| 12 | **AG0061100R** | 186,00 | 25 | **AG0131800R** | 43,80 | 38 | **AG0021500R** | 565,00 | 51 | **AG0065400R** | 62,60 | | | |
| 13 | **AG0061000R** | 27,90 | 26 | **A525003807** | 16,20 | 39 | **AG0064300R** | 64,60 | 52 | **AG0065700R** | 43,20 | | | |

Medidas em mm.

Os preços indicados são unitários e não incluem IVA.
A presente tabela anula as anteriores.

# Loft

## Torneira para banho-duche e duche

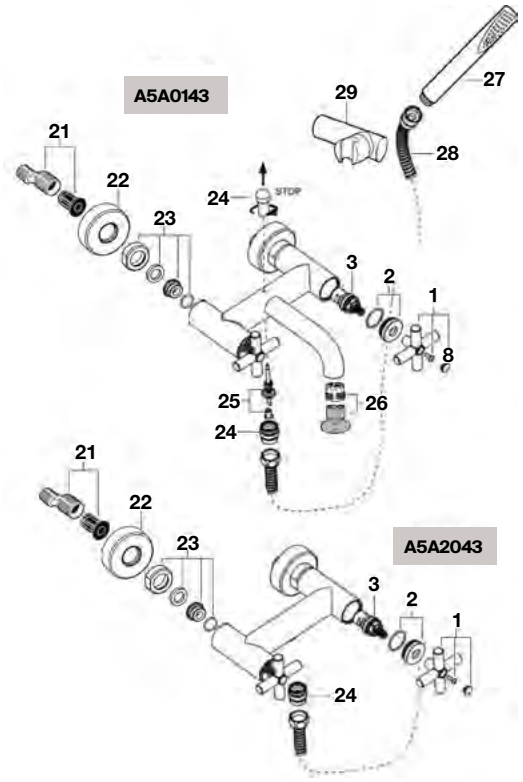


## Torneira para banho-duche e duche

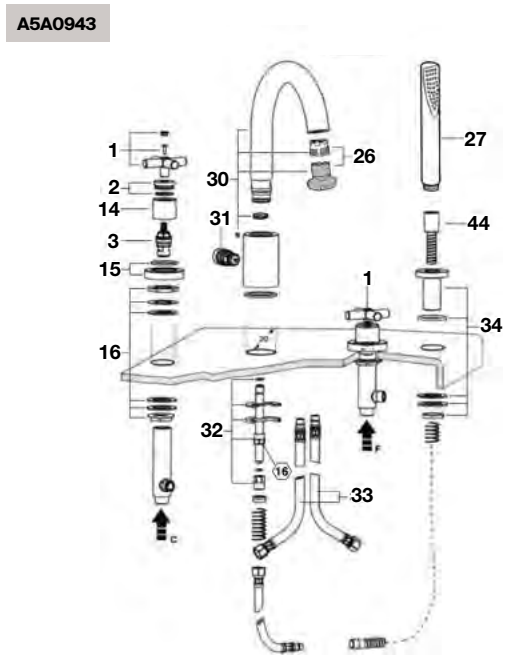


Antes 2007

| | | € | | | € | | | € | | | € | | | € |
|---|---|---|---|---|---|---|---|---|---|---|---|---|---|---|
| 1 | **AG0239700R** | 195,00 | 10 | **AG0074300R** | 285,00 | 20 | **A525003907** | 21,90 | 29 | **AG0067000R** | 51,10 | 38 | **AG0021500R** | 565,00 |
| 2 | **AG0061500R** | 40,00 | 11 | **A525003907** | 21,90 | 21 | **AG0063400R** | 24,60 | 30 | **AG0078700R** | 331,00 | 39 | **AG0064300R** | 64,60 |
| 3 | **A525092709** | 70,10 | 12 | **AG0074500R** | 233,00 | 22 | **AG0063200R** | 24,60 | 31 | **AG0076000R** | 51,30 | 40 | **AG0062800R** | 50,60 |
| 4 | **AG0065300R** | 16,40 | 13 | **AG0017900R** | 12,80 | 23 | **AG0063100R** | 8,02 | 32 | **AG0076103R** | 37,40 | 41 | **AG0065700R** | 43,20 |
| 5 | **AG0065500R** | 15,70 | 14 | **AG0062900R** | 33,80 | 24 | **AG0078500R** | 25,70 | 33 | **AG0064109R** | 36,60 | 42 | **AG0065100R** | 34,30 |
| 6 | **AG0078403R** | 7,56 | 15 | **AG0062800R** | 50,60 | 25 | **AG0063300R** | 51,60 | 34 | **AG0064200R** | 32,00 | 43 | **AG0064700R** | 161,00 |
| 7 | **AG0061409R** | 30,50 | 16 | **AG0062100R** | 86,20 | 26 | **AG0078600R** | 26,00 | 35 | **AG0063700R** | 203,00 | 44 | **AG0076200R** | 59,60 |
| 8 | **AG0067700R** | 17,50 | 17 | **AG0074603R** | 19,90 | 27 | **A505319400** | 35,50 | 36 | **AG0063800R** | 33,80 | 53 | **AG0084100R** | 24,50 |
| 9 | **AG0004700R** | 57,80 | 18 | **AG0061409R** | 30,50 | 28 | **A525009800** | 26,10 | 37 | **AG0065200R** | 400,00 | | | |

Depois 2007

| | | € | | | € | | | € | | | € | | | € |
|---|---|---|---|---|---|---|---|---|---|---|---|---|---|---|
| 1 | **AG0061600R** | 49,10 | 14 | **AG0062900R** | 33,80 | 27 | **A5B9047C00** | 23,60 | 40 | **AG0065000R** | 60,60 | 53 | **AG0084100R** | 24,50 |
| 2 | **AG0061500R** | 40,00 | 15 | **AG0062800R** | 50,60 | 28 | **A525009800** | 26,10 | 41 | **AG0064500R** | 64,60 | 54 | **AG0114100R** | 111,00 |
| 3 | **A525092709** | 70,10 | 16 | **AG0062100R** | 86,20 | 29 | **AG0068500R** | 23,30 | 42 | **AG0065100R** | 34,30 | 55 | **AG0134800R** | 65,60 |
| 4 | **AG0061300R** | 15,20 | 17 | **AG0078403R** | 7,56 | 30 | **AG0064900R** | 249,00 | 43 | **AG0074700R** | 96,80 | 56 | **AG0120800R** | 87,60 |
| 5 | **AG0061200R** | 5,00 | 18 | **AG0062409R** | 35,60 | 31 | **AG0064000R** | 51,60 | 44 | **AG0076200R** | 59,60 | 57 | **AG0239700R** | 195,00 |
| 6 | **A525006903** | 8,22 | 19 | **AG0063000R** | 203,00 | 32 | **AG0063903R** | 38,30 | 45 | **AG0064603R** | 83,30 | 58 | **AG0239800R** | 34,70 |
| 7 | **AG0061409R** | 30,50 | 20 | **A525004007** | 16,20 | 33 | **AG0064109R** | 36,60 | 46 | **AG0065100R** | 34,30 | 59 | **AG0063300R** | 51,60 |
| 8 | **AG0067700R** | 17,50 | 21 | **AG0063400R** | 24,60 | 34 | **AG0064200R** | 32,00 | 47 | **AG0064800R** | 157,00 | 60 | **AG0061500R** | 40,00 |
| 9 | **A525021200** | 29,90 | 22 | **AG0063200R** | 24,60 | 35 | **AG0063700R** | 203,00 | 48 | **AG0078600R** | 26,00 | 61 | **AG0239900R** | 33,90 |
| 10 | **AG0061700R** | 67,10 | 23 | **AG0063100R** | 8,02 | 36 | **AG0063800R** | 33,80 | 49 | **AG0064700R** | 161,00 | 63 | **AG0061500R** | 40,00 |
| 11 | **A525003907** | 21,90 | 24 | **AG0063600R** | 13,00 | 37 | **AG0065200R** | 400,00 | 50 | **AG0065600R** | 89,20 | 64 | **AG0199000R** | 51,50 |
| 12 | **AG0061100R** | 186,00 | 25 | **AG0131800R** | 43,80 | 38 | **AG0021500R** | 565,00 | 51 | **AG0065400R** | 62,60 | | | |
| 13 | **AG0061000R** | 27,90 | 26 | **A525003807** | 16,20 | 39 | **AG0064300R** | 64,60 | 52 | **AG0065700R** | 43,20 | | | |

Medidas em mm.

Os preços indicados são unitários e não incluem IVA.
A presente tabela anula as anteriores.

# Loft

## Torneira para banho-duche e duche

**A5A2743**

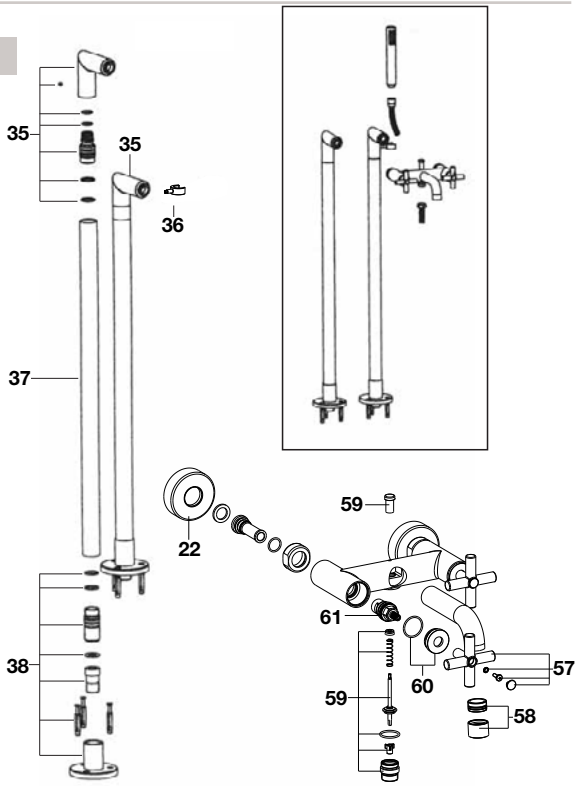


## Torneira para lava-louça

**A5A8443**

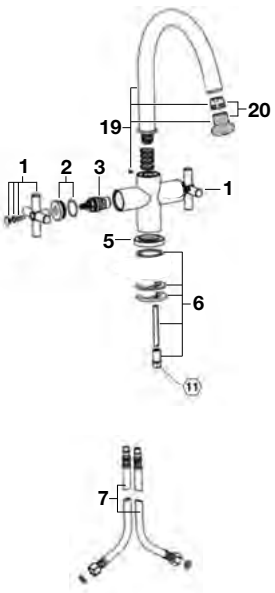


Antes 2007

| | | € |
|---|---|---|
| 1 | **AG0239700R** | 195,00 |
| 2 | **AG0061500R** | 40,00 |
| 3 | **A525092709** | 70,10 |
| 4 | **AG0065300R** | 16,40 |
| 5 | **AG0065500R** | 15,70 |
| 6 | **AG0078403R** | 7,56 |
| 7 | **AG0061409R** | 30,50 |
| 8 | **AG0067700R** | 17,50 |
| 9 | **AG0004700R** | 57,80 |
| 10 | **AG0074300R** | 285,00 |
| 11 | **A525003907** | 21,90 |

| | | | € |
|---|---|---|---|
| 12 | | **AG0074500R** | 233,00 |
| 13 | | **AG0017900R** | 12,80 |
| 14 | | **AG0062900R** | 33,80 |
| 15 | | **AG0062800R** | 50,60 |
| 16 | | **AG0062100R** | 86,20 |
| 17 | | **AG0074603R** | 19,90 |
| 18 | | **AG0061409R** | 30,50 |
| 20 | | **A525003907** | 21,90 |
| 21 | | **AG0063400R** | 24,60 |
| 22 | 2 un | **AG0063200R** | 24,60 |
| 23 | | **AG0063100R** | 8,02 |

| | | € |
|---|---|---|
| 24 | **AG0078500R** | 25,70 |
| 25 | **AG0063300R** | 51,60 |
| 26 | **AG0078600R** | 26,00 |
| 27 | **A505319400** | 35,50 |
| 28 | **A525009800** | 26,10 |
| 29 | **AG0067000R** | 51,10 |
| 30 | **AG0078700R** | 331,00 |
| 31 | **AG0076000R** | 51,30 |
| 32 | **AG0076103R** | 37,40 |
| 33 | **AG0064109R** | 36,60 |
| 34 | **AG0064200R** | 32,00 |

| | | € |
|---|---|---|
| 35 | **AG0063700R** | 203,00 |
| 36 | **AG0063800R** | 33,80 |
| 37 | **AG0065200R** | 400,00 |
| 38 | **AG0021500R** | 565,00 |
| 39 | **AG0064300R** | 64,60 |
| 40 | **AG0062800R** | 50,60 |
| 41 | **AG0065700R** | 43,20 |
| 42 | **AG0065100R** | 34,30 |
| 43 | **AG0064700R** | 161,00 |
| 44 | **AG0076200R** | 59,60 |
| 53 | **AG0084100R** | 24,50 |

Depois 2007

| | | € |
|---|---|---|
| 1 | **AG0061600R** | 49,10 |
| 2 | **AG0061500R** | 40,00 |
| 3 | **A525092709** | 70,10 |
| 4 | **AG0061300R** | 15,20 |
| 5 | **AG0061200R** | 5,00 |
| 6 | **A525006903** | 8,22 |
| 7 | **AG0061409R** | 30,50 |
| 8 | **AG0067700R** | 17,50 |
| 9 | **A525021200** | 29,90 |
| 10 | **AG0061700R** | 67,10 |
| 11 | **A525003907** | 21,90 |
| 12 | **AG0061100R** | 186,00 |
| 13 | **AG0061000R** | 27,90 |

| | | € |
|---|---|---|
| 14 | **AG0062900R** | 33,80 |
| 15 | **AG0062800R** | 50,60 |
| 16 | **AG0062100R** | 86,20 |
| 17 | **AG0078403R** | 7,56 |
| 18 | **AG0062409R** | 35,60 |
| 19 | **AG0063000R** | 203,00 |
| 20 | **A525004007** | 16,20 |
| 21 | **AG0063400R** | 24,60 |
| 22 | **AG0063200R** | 24,60 |
| 23 | **AG0063100R** | 8,02 |
| 24 | **AG0063600R** | 13,00 |
| 25 | **AG0131800R** | 43,80 |
| 26 | **A525003807** | 16,20 |

| | | € |
|---|---|---|
| 27 | **A5B9047C00** | 23,60 |
| 28 | **A525009800** | 26,10 |
| 29 | **AG0068500R** | 23,30 |
| 30 | **AG0064900R** | 249,00 |
| 31 | **AG0064000R** | 51,60 |
| 32 | **AG0063903R** | 38,30 |
| 33 | **AG0064109R** | 36,60 |
| 34 | **AG0064200R** | 32,00 |
| 35 | **AG0063700R** | 203,00 |
| 36 | **AG0063800R** | 33,80 |
| 37 | **AG0065200R** | 400,00 |
| 38 | **AG0021500R** | 565,00 |
| 39 | **AG0064300R** | 64,60 |

| | | € |
|---|---|---|
| 40 | **AG0065000R** | 60,60 |
| 41 | **AG0064500R** | 64,60 |
| 42 | **AG0065100R** | 34,30 |
| 43 | **AG0074700R** | 96,80 |
| 44 | **AG0076200R** | 59,60 |
| 45 | **AG0064603R** | 83,30 |
| 46 | **AG0065100R** | 34,30 |
| 47 | **AG0064800R** | 157,00 |
| 48 | **AG0078600R** | 26,00 |
| 49 | **AG0064700R** | 161,00 |
| 50 | **AG0065600R** | 89,20 |
| 51 | **AG0065400R** | 62,60 |
| 52 | **AG0065700R** | 43,20 |

| | | € |
|---|---|---|
| 53 | **AG0084100R** | 24,50 |
| 54 | **AG0114100R** | 111,00 |
| 55 | **AG0134800R** | 65,60 |
| 56 | **AG0120800R** | 87,60 |
| 57 | **AG0239700R** | 195,00 |
| 58 | **AG0239800R** | 34,70 |
| 59 | **AG0063300R** | 51,60 |
| 60 | **AG0061500R** | 40,00 |
| 61 | **AG0239900R** | 33,90 |
| 63 | **AG0061500R** | 40,00 |
| 64 | **AG0199000R** | 51,50 |

Medidas em mm.

Os preços indicados são unitários e não incluem IVA.
A presente tabela anula as anteriores.

# Loft

## Inversor 1/2” banho ou duche

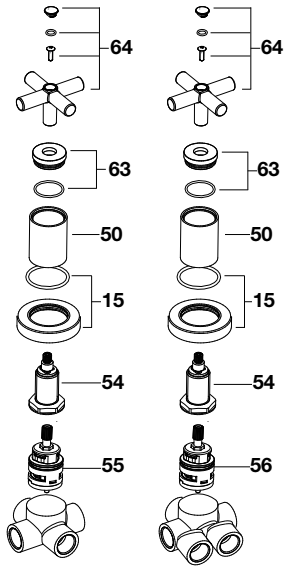


**A5A9043** **A5A9143**

## Torneira de passagem de 1/2”

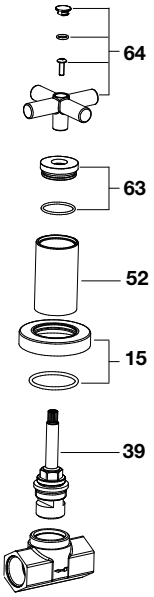


**A5A1543**
**A5A1843**

## Torneira de passagem de 3/4”

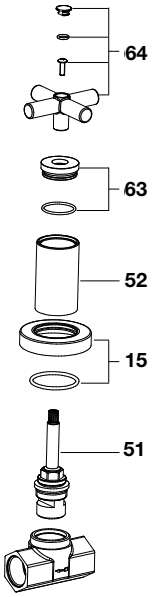


**A5A1643**
**A5A1943**

Antes 2007

| | | € | | | € | | | € | | | € | | | € |
|---|---|---|---|---|---|---|---|---|---|---|---|---|---|---|
| 1 | **AG0239700R** | 195,00 | 10 | **AG0074300R** | 285,00 | 20 | **A525003907** | 21,90 | 29 | **AG0067000R** | 51,10 | 38 | **AG0021500R** | 565,00 |
| 2 | **AG0061500R** | 40,00 | 11 | **A525003907** | 21,90 | 21 | **AG0063400R** | 24,60 | 30 | **AG0078700R** | 331,00 | 39 | **AG0064300R** | 64,60 |
| 3 | **A525092709** | 70,10 | 12 | **AG0074500R** | 233,00 | 22 | **AG0063200R** | 24,60 | 31 | **AG0076000R** | 51,30 | 40 | **AG0062800R** | 50,60 |
| 4 | **AG0065300R** | 16,40 | 13 | **AG0017900R** | 12,80 | 23 | **AG0063100R** | 8,02 | 32 | **AG0076103R** | 37,40 | 41 | **AG0065700R** | 43,20 |
| 5 | **AG0065500R** | 15,70 | 14 | **AG0062900R** | 33,80 | 24 | **AG0078500R** | 25,70 | 33 | **AG0064109R** | 36,60 | 42 | **AG0065100R** | 34,30 |
| 6 | **AG0078403R** | 7,56 | 15 | **AG0062800R** | 50,60 | 25 | **AG0063300R** | 51,60 | 34 | **AG0064200R** | 32,00 | 43 | **AG0064700R** | 161,00 |
| 7 | **AG0061409R** | 30,50 | 16 | **AG0062100R** | 86,20 | 26 | **AG0078600R** | 26,00 | 35 | **AG0063700R** | 203,00 | 44 | **AG0076200R** | 59,60 |
| 8 | **AG0067700R** | 17,50 | 17 | **AG0074603R** | 19,90 | 27 | **A505319400** | 35,50 | 36 | **AG0063800R** | 33,80 | 53 | **AG0084100R** | 24,50 |
| 9 | **AG0004700R** | 57,80 | 18 | **AG0061409R** | 30,50 | 28 | **A525009800** | 26,10 | 37 | **AG0065200R** | 400,00 | | | |

Depois 2007

| | | € | | | € | | | € | | | € | | | € |
|---|---|---|---|---|---|---|---|---|---|---|---|---|---|---|
| 1 | **AG0061600R** | 49,10 | 14 | **AG0062900R** | 33,80 | 27 | **A5B9047C00** | 23,60 | 40 | **AG0065000R** | 60,60 | 53 | **AG0084100R** | 24,50 |
| 2 | **AG0061500R** | 40,00 | 15 | **AG0062800R** | 50,60 | 28 | **A525009800** | 26,10 | 41 | **AG0064500R** | 64,60 | 54 | **AG0114100R** | 111,00 |
| 3 | **A525092709** | 70,10 | 16 | **AG0062100R** | 86,20 | 29 | **AG0068500R** | 23,30 | 42 | **AG0065100R** | 34,30 | 55 | **AG0134800R** | 65,60 |
| 4 | **AG0061300R** | 15,20 | 17 | **AG0078403R** | 7,56 | 30 | **AG0064900R** | 249,00 | 43 | **AG0074700R** | 96,80 | 56 | **AG0120800R** | 87,60 |
| 5 | **AG0061200R** | 5,00 | 18 | **AG0062409R** | 35,60 | 31 | **AG0064000R** | 51,60 | 44 | **AG0076200R** | 59,60 | 57 | **AG0239700R** | 195,00 |
| 6 | **A525006903** | 8,22 | 19 | **AG0063000R** | 203,00 | 32 | **AG0063903R** | 38,30 | 45 | **AG0064603R** | 83,30 | 58 | **AG0239800R** | 34,70 |
| 7 | **AG0061409R** | 30,50 | 20 | **A525004007** | 16,20 | 33 | **AG0064109R** | 36,60 | 46 | **AG0065100R** | 34,30 | 59 | **AG0063300R** | 51,60 |
| 8 | **AG0067700R** | 17,50 | 21 | **AG0063400R** | 24,60 | 34 | **AG0064200R** | 32,00 | 47 | **AG0064800R** | 157,00 | 60 | **AG0061500R** | 40,00 |
| 9 | **A525021200** | 29,90 | 22 | **AG0063200R** | 24,60 | 35 | **AG0063700R** | 203,00 | 48 | **AG0078600R** | 26,00 | 61 | **AG0239900R** | 33,90 |
| 10 | **AG0061700R** | 67,10 | 23 | **AG0063100R** | 8,02 | 36 | **AG0063800R** | 33,80 | 49 | **AG0064700R** | 161,00 | 63 | **AG0061500R** | 40,00 |
| 11 | **A525003907** | 21,90 | 24 | **AG0063600R** | 13,00 | 37 | **AG0065200R** | 400,00 | 50 | **AG0065600R** | 89,20 | 64 | **AG0199000R** | 51,50 |
| 12 | **AG0061100R** | 186,00 | 25 | **AG0131800R** | 43,80 | 38 | **AG0021500R** | 565,00 | 51 | **AG0065400R** | 62,60 | | | |
| 13 | **AG0061000R** | 27,90 | 26 | **A525003807** | 16,20 | 39 | **AG0064300R** | 64,60 | 52 | **AG0065700R** | 43,20 | | | |

Medidas em mm.

Os preços indicados são unitários e não incluem IVA.
A presente tabela anula as anteriores.

# Carmen

## Torneira para lavatório

**A5A304B**
**A5A314B**

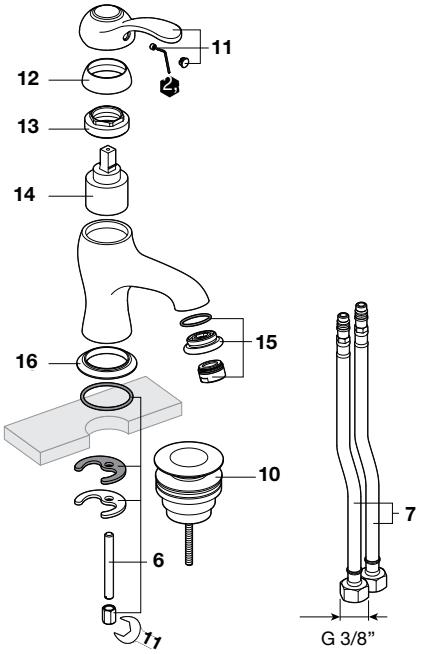


## Torneira para lavatório

**A5A3B4B**
**A5A3A4B**

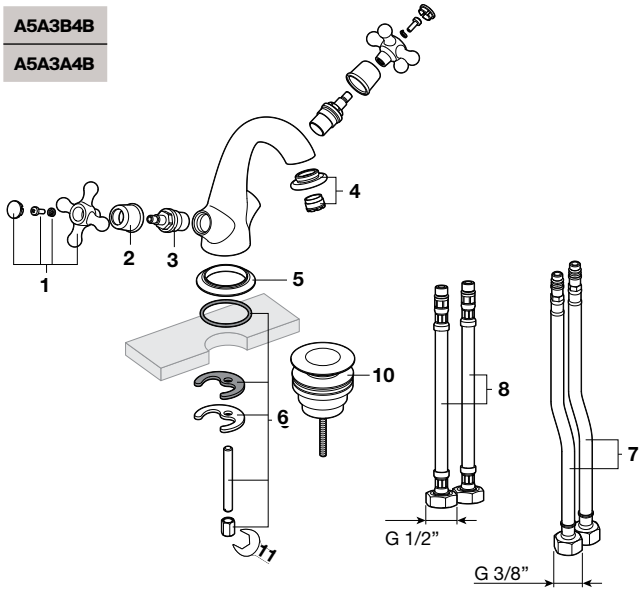


## Torneira para lava-louça

**A5A844B**

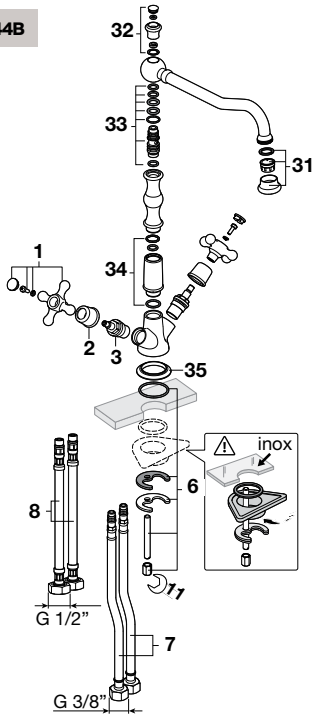


## Torneira para lava-louça

**A5A384B**

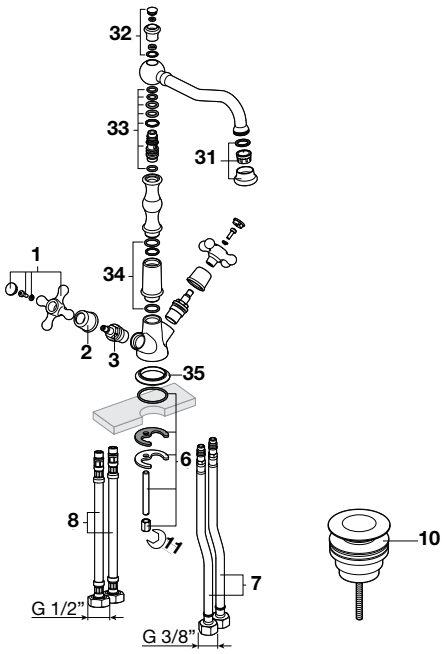


| | | € |
|---|---|---|
| 1 | **AG0166000R** | 30,40 |
| 2 | **AG0166100R** | 9,35 |
| 3 | **AG0166200R** | 18,90 |
| 4 | **AG0166300R** | 18,50 |
| 5 | **AG0166400R** | 3,83 |
| 6 | **AG0166500R** | 6,57 |
| 7 | **AG0166800R** | 17,40 |
| 8 | **AG0166900R** | 19,70 |
| 9 | **AG0167000R** | 29,30 |
| 10 | **AG0167100R** | 36,90 |
| 11 | **AG0167200R** | 25,70 |

| | | € |
|---|---|---|
| 12 | **AG0167300R** | 8,59 |
| 13 | **AG0167400R** | 6,68 |
| 14 | **AG0167500R** | 13,30 |
| 15 | **AG0167600R** | 13,40 |
| 16 | **AG0167700R** | 7,57 |
| 17 | **AG0167800R** | 19,80 |
| 18 | **AG0167900R** | 22,80 |
| 19 | **AG0168000R** | 31,70 |
| 20 | **AG0168100R** | 10,30 |
| 21 | **AG0168200R** | 17,40 |
| 22 | **AG0168300R** | 16,80 |

| | | € |
|---|---|---|
| 23 | **AG0168400R** | 20,70 |
| 24 | **AG0168500R** | 5,77 |
| 25 | **AG0168600R** | 7,04 |
| 26 | **AG0168700R** | 19,10 |
| 27 | **A5B114BC00** | 48,80 |
| 28 | **AG0168800R** | 21,50 |
| 29 | **AG0168900R** | 57,50 |
| 30 | **AG0169000R** | 16,40 |
| 31 | **AG0169100R** | 16,50 |
| 32 | **AG0169200R** | 9,05 |
| 33 | **AG0169300R** | 17,40 |

| | | € |
|---|---|---|
| 34 | **AG0169400R** | 2,55 |
| 35 | **AG0169500R** | 11,30 |
| 36 | **AG0169600R** | 18,60 |
| 37 | **AG0169700R** | 21,80 |
| 38 | **AG0169800R** | 17,00 |
| 39 | **AG0169900R** | 17,00 |
| 40 | **AG0170000R** | 17,70 |
| 41 | **AG0172400R** | 16,50 |
| 42 | **AG0170200R** | 16,20 |
| 43 | **AG0172500R** | 2,75 |
| 44 | **AG0170100R** | 11,10 |

| | | € |
|---|---|---|
| 45 | **AG0172600R** | 1,94 |
| 46 | **AG0170300R** | 11,40 |
| 47 | **AG0170400R** | 8,50 |
| 48 | **AG0170500R** | 21,50 |
| 49 | **AG0170700R** | 14,90 |
| 50 | **AG0170800R** | 6,05 |

Medidas em mm.

Os preços indicados são unitários e não incluem IVA.
A presente tabela anula as anteriores.

# Carmen

## Torneira bicomando de encastrar para lavatório

**A5A474B**

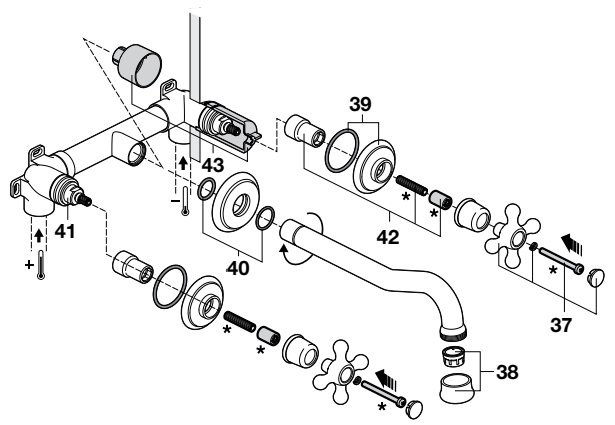


## Torneira bicomando de bancada para lavatório

**A5A444B**
**A5A094B**

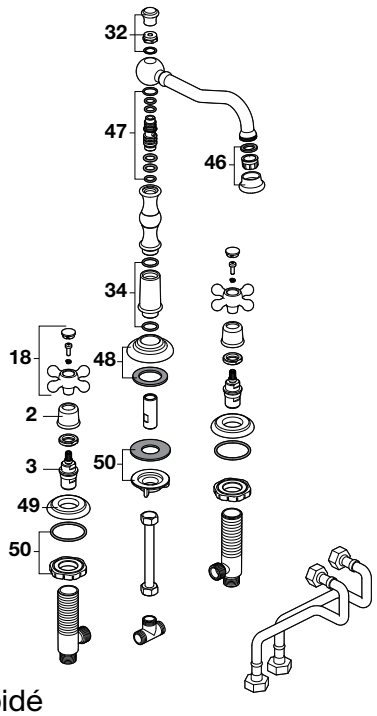


## Torneira para bidé

**A5A604B**

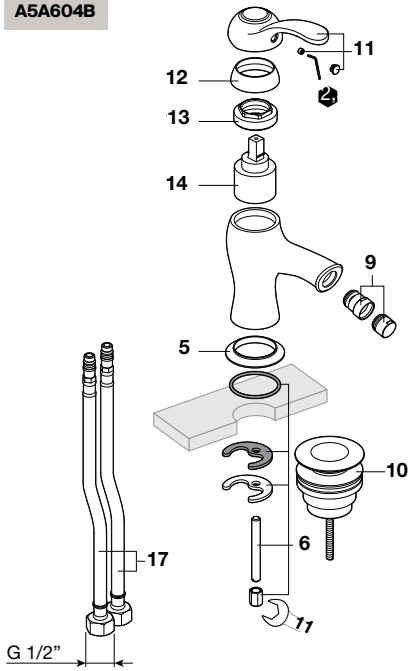


## Torneira para bidé

**A5A6A4B**

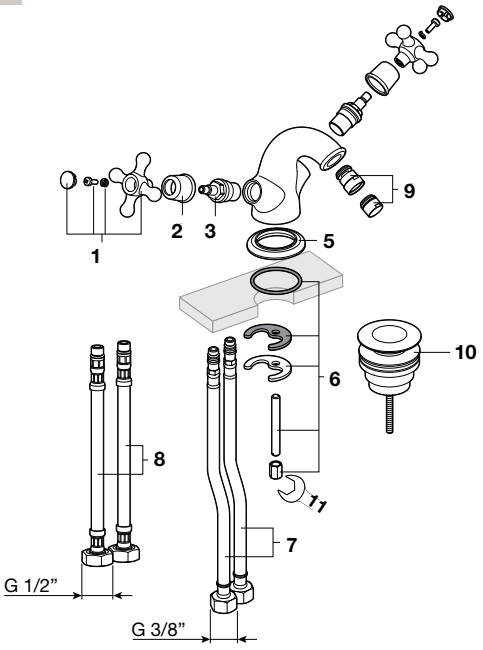


| | | € |
|---|---|---|
| 1 | **AG0166000R** | 30,40 |
| 2 | **AG0166100R** | 9,35 |
| 3 | **AG0166200R** | 18,90 |
| 4 | **AG0166300R** | 18,50 |
| 5 | **AG0166400R** | 3,83 |
| 6 | **AG0166500R** | 6,57 |
| 7 | **AG0166800R** | 17,40 |
| 8 | **AG0166900R** | 19,70 |
| 9 | **AG0167000R** | 29,30 |
| 10 | **AG0167100R** | 36,90 |
| 11 | **AG0167200R** | 25,70 |

| | | € |
|---|---|---|
| 12 | **AG0167300R** | 8,59 |
| 13 | **AG0167400R** | 6,68 |
| 14 | **AG0167500R** | 13,30 |
| 15 | **AG0167600R** | 13,40 |
| 16 | **AG0167700R** | 7,57 |
| 17 | **AG0167800R** | 19,80 |
| 18 | **AG0167900R** | 22,80 |
| 19 | **AG0168000R** | 31,70 |
| 20 | **AG0168100R** | 10,30 |
| 21 | **AG0168200R** | 17,40 |
| 22 | **AG0168300R** | 16,80 |

| | | € |
|---|---|---|
| 23 | **AG0168400R** | 20,70 |
| 24 | **AG0168500R** | 5,77 |
| 25 | **AG0168600R** | 7,04 |
| 26 | **AG0168700R** | 19,10 |
| 27 | **A5B114B00R** | - |
| | **A5B114BCNR** | - |
| | **A5B114BNMR** | - |
| | **A5B114BCMR** | - |
| | **A5B114BVAR** | - |
| 28 | **AG0168800R** | 21,50 |
| 29 | **AG0168900R** | 57,50 |

| | | € |
|---|---|---|
| 30 | **AG0169000R** | 16,40 |
| 31 | **AG0169100R** | 16,50 |
| 32 | **AG0169200R** | 9,05 |
| 33 | **AG0169300R** | 17,40 |
| 34 | **AG0169400R** | 2,55 |
| 35 | **AG0169500R** | 11,30 |
| 36 | **AG0169600R** | 18,60 |
| 37 | **AG0169700R** | 21,80 |
| 38 | **AG0169800R** | 17,00 |
| 39 | **AG0169900R** | 17,00 |
| 40 | **AG0170000R** | 17,70 |

| | | € |
|---|---|---|
| 41 | **AG0172400R** | 16,50 |
| 42 | **AG0170200R** | 16,20 |
| 43 | **AG0172500R** | 2,75 |
| 44 | **AG0170100R** | 11,10 |
| 45 | **AG0172600R** | 1,94 |
| 46 | **AG0170300R** | 11,40 |
| 47 | **AG0170400R** | 8,50 |
| 48 | **AG0170500R** | 21,50 |
| 49 | **AG0170700R** | 14,90 |
| 50 | **AG0170800R** | 6,05 |

Medidas em mm.

Os preços indicados são unitários e não incluem IVA.
A presente tabela anula as anteriores.

# Carmen

## Torneira para banho-duche

**A5A014B**

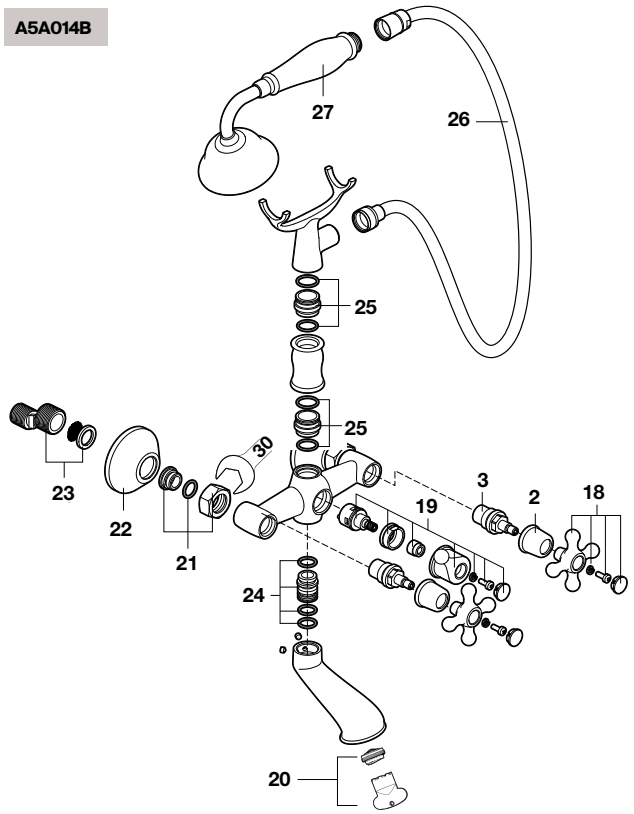


## Torneira para duche

**A5A204B**

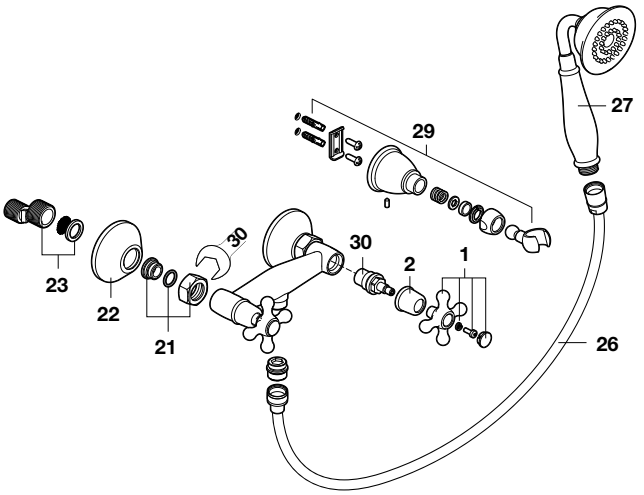


## Torneira de passagem reta de 1/2”

**A5A154B**

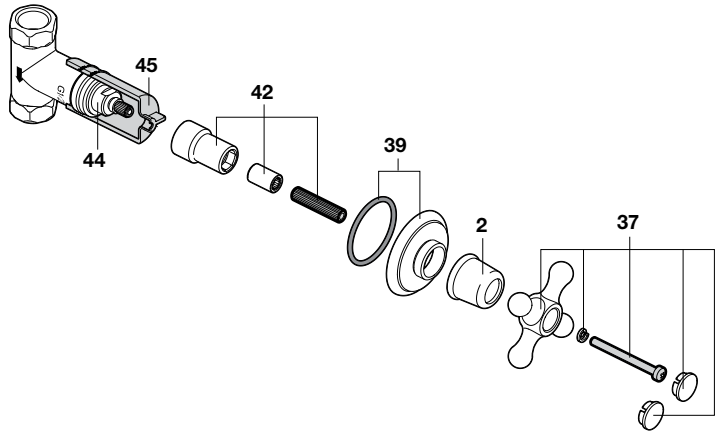


| | | € |
|---|---|---|
| 1 | **AG0166000R** | 30,40 |
| 2 | **AG0166100R** | 9,35 |
| 3 | **AG0166200R** | 18,90 |
| 4 | **AG0166300R** | 18,50 |
| 5 | **AG0166400R** | 3,83 |
| 6 | **AG0166500R** | 6,57 |
| 7 | **AG0166800R** | 17,40 |
| 8 | **AG0166900R** | 19,70 |
| 9 | **AG0167000R** | 29,30 |
| 10 | **AG0167100R** | 36,90 |

| | | € |
|---|---|---|
| 11 | **AG0167200R** | 25,70 |
| 12 | **AG0167300R** | 8,59 |
| 13 | **AG0167400R** | 6,68 |
| 14 | **AG0167500R** | 13,30 |
| 15 | **AG0167600R** | 13,40 |
| 16 | **AG0167700R** | 7,57 |
| 17 | **AG0167800R** | 19,80 |
| 18 | **AG0167900R** | 22,80 |
| 19 | **AG0168000R** | 31,70 |
| 20 | **AG0168100R** | 10,30 |

| | | € |
|---|---|---|
| 21 | **AG0168200R** | 17,40 |
| 22 | **AG0168300R** | 16,80 |
| 23 | **AG0168400R** | 20,70 |
| 24 | **AG0168500R** | 5,77 |
| 25 | **AG0168600R** | 7,04 |
| 26 | **AG0168700R** | 19,10 |
| 27 | **A5B114BC00** | 48,80 |
| 28 | **AG0168800R** | 21,50 |
| 29 | **AG0168900R** | 57,50 |
| 30 | **AG0169000R** | 16,40 |

| | | € |
|---|---|---|
| 31 | **AG0169100R** | 16,50 |
| 32 | **AG0169200R** | 9,05 |
| 33 | **AG0169300R** | 17,40 |
| 34 | **AG0169400R** | 2,55 |
| 35 | **AG0169500R** | 11,30 |
| 36 | **AG0169600R** | 18,60 |
| 37 | **AG0169700R** | 21,80 |
| 38 | **AG0169800R** | 17,00 |
| 39 | **AG0169900R** | 17,00 |
| 40 | **AG0170000R** | 17,70 |

| | | € |
|---|---|---|
| 41 | **AG0172400R** | 16,50 |
| 42 | **AG0170200R** | 16,20 |
| 43 | **AG0172500R** | 2,75 |
| 44 | **AG0170100R** | 11,10 |
| 45 | **AG0172600R** | 1,94 |
| 46 | **AG0170300R** | 11,40 |
| 47 | **AG0170400R** | 8,50 |
| 48 | **AG0170500R** | 21,50 |
| 49 | **AG0170700R** | 14,90 |
| 50 | **AG0170800R** | 6,05 |

Medidas em mm.

Os preços indicados são unitários e não incluem IVA.
A presente tabela anula as anteriores.

# Brava-N

## Torneira para lavatório

**A5A318EC00**

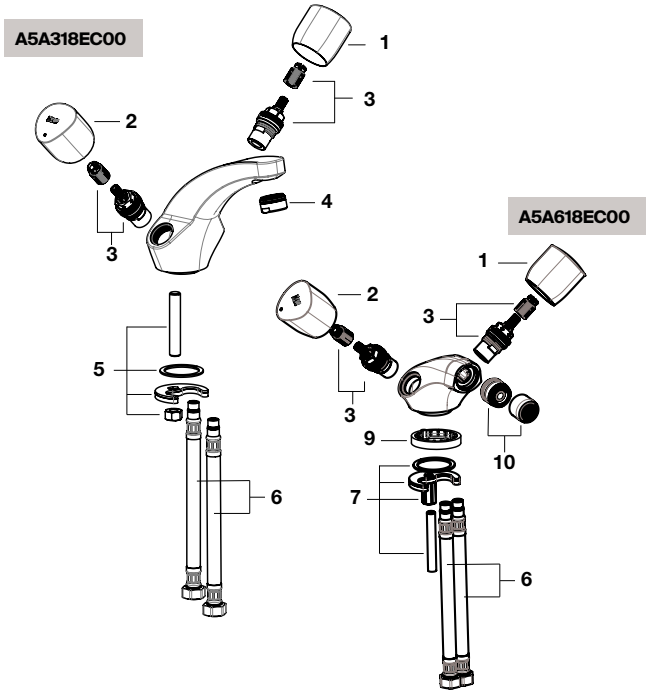


## Torneira para lavatório

**A5A428EC00**

**A5A438EC00**

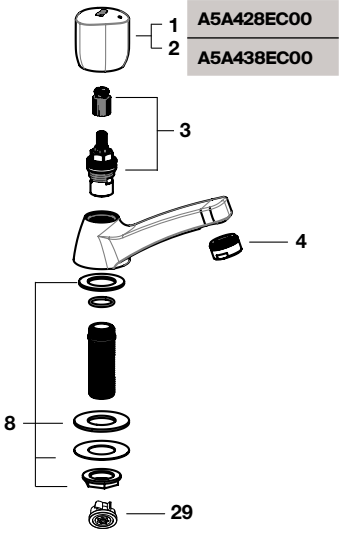


## Torneira para lavatório

**A5A368EC00**

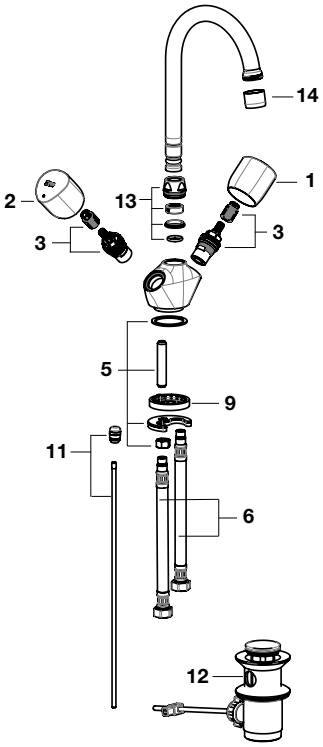


## Torneira para banho-duche

**A5A018EC00**

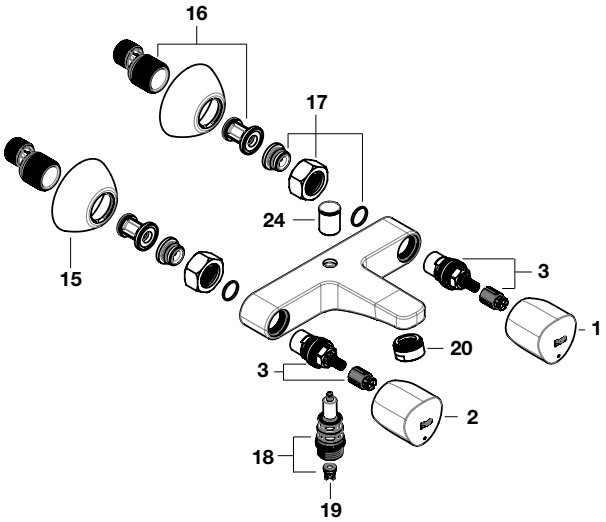


| | | € |
|---|---|---|
| 1 | **AG0234500R** | 49,10 |
| 2 | **AG0234600R** | 50,20 |
| 3 | **AG0234700R** | 35,50 |
| 4 | **A525004700** | 7,14 |
| 5 | **AG0045903R** | 9,92 |
| 6 | **AG0009209R** | 17,10 |
| 7 | **AG0234800R** | 48,80 |
| 8 | **AG0049803R** | 11,60 |

| | | | € |
|---|---|---|---|
| 9 | | **AG0234900R** | 1,72 |
| 10 | | **A525010900** | 5,99 |
| 11 | | **AG0046000R** | 5,89 |
| 12 | | **AG0075200R** | 16,20 |
| 13 | | **AG0176400R** | 5,14 |
| 14 | | **A525006600** | 7,14 |
| 15 | 2 un | **AG0085400R** | 8,06 |
| 16 | 2 un | **AG0103908R** | 16,70 |

| | | | € |
|---|---|---|---|
| 17 | | **AG0235000R** | 124,00 |
| 18 | | **AG0116500R** | 13,30 |
| 19 | 2 un | **AG0134907R** | 6,49 |
| 20 | | **A525004700** | 7,14 |
| 21 | | **AG0036800R** | 3,05 |
| 22 | 2 un | **A525005507** | 7,14 |
| 23 | | **AG0050603R** | 3,74 |
| 24 | | **AG0116700R** | 4,19 |

| | | € |
|---|---|---|
| 25 | **AG0235100R** | 14,40 |
| 27 | **AG0050700R** | 7,42 |
| 28 | **AG0176200R** | 34,50 |
| 29 | **AG0050800R** | 15,50 |
| 30 | **AG0235300R** | 20,90 |

Medidas em mm.

Os preços indicados são unitários e não incluem IVA.
A presente tabela anula as anteriores.

# Brava-N

## Torneira para duche

**A5A208EC00**

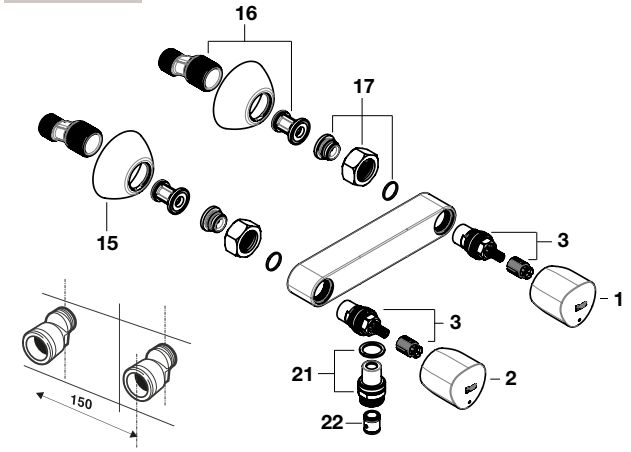


## Torneira para lavatório

**A5A808EC00**

**A5A788EC00**
**A5A798EC00**

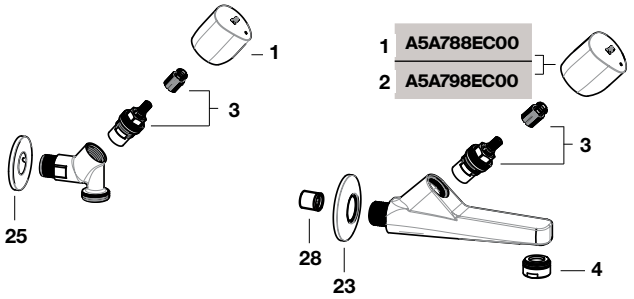


## Torneira para bidé

**A5A658EC00**
**A5A668EC00**

**A5A178EC00**

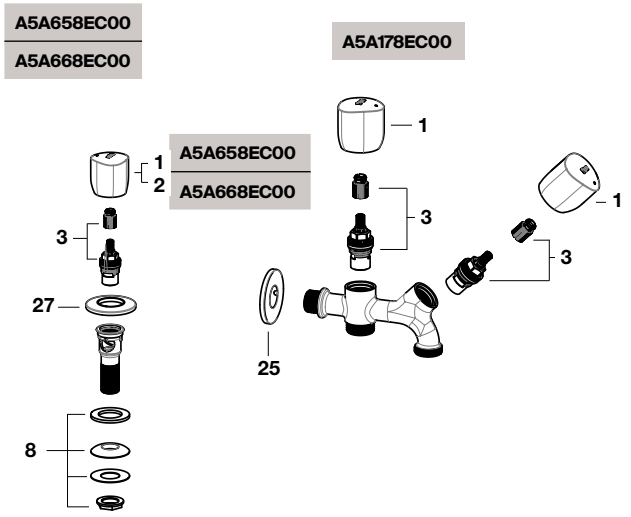


## Torneira para lava-louça

**A5A748EC00**

**A5A768EC00**

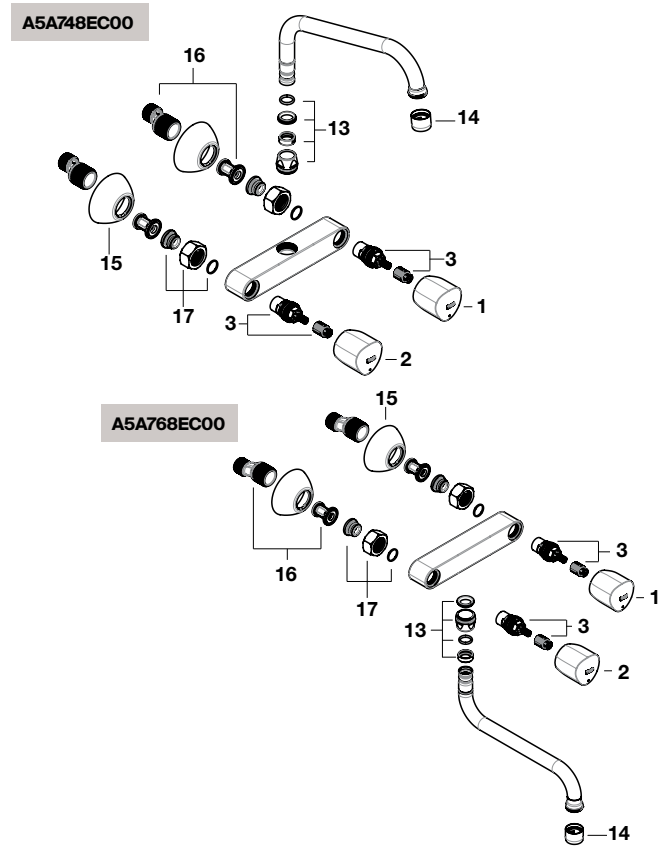


| | | | € |
|---|---|---|---|
| 1 | | **AG0234500R** | 49,10 |
| 2 | | **AG0234600R** | 50,20 |
| 3 | | **AG0234700R** | 35,50 |
| 4 | | **A525004700** | 7,14 |
| 5 | | **AG0045903R** | 9,92 |
| 6 | | **AG0009209R** | 17,10 |
| 7 | | **AG0234800R** | 48,80 |
| 8 | | **AG0049803R** | 11,60 |

| | | | € |
|---|---|---|---|
| 9 | | **AG0234900R** | 1,72 |
| 10 | | **A525010900** | 5,99 |
| 11 | | **AG0046000R** | 5,89 |
| 12 | | **AG0075200R** | 16,20 |
| 13 | | **AG0176400R** | 5,14 |
| 14 | | **A525006600** | 7,14 |
| 15 | 2 un | **AG0085400R** | 8,06 |
| 16 | 2 un | **AG0103908R** | 16,70 |

| | | | € |
|---|---|---|---|
| 17 | | **AG0235000R** | 124,00 |
| 18 | | **AG0116500R** | 13,30 |
| 19 | 2 un | **AG0134907R** | 6,49 |
| 20 | | **A525004700** | 7,14 |
| 21 | | **AG0036800R** | 3,05 |
| 22 | 2 un | **A525005507** | 7,14 |
| 23 | | **AG0050603R** | 3,74 |
| 24 | | **AG0116700R** | 4,19 |

| | | € |
|---|---|---|
| 25 | **AG0235100R** | 14,40 |
| 27 | **AG0050700R** | 7,42 |
| 28 | **AG0176200R** | 34,50 |
| 29 | **AG0050800R** | 15,50 |
| 30 | **AG0235300R** | 20,90 |

Medidas em mm.

Os preços indicados são unitários e não incluem IVA.
A presente tabela anula as anteriores.

# Brava-N

## Torneira para lava-louça

**A5A848EC00**

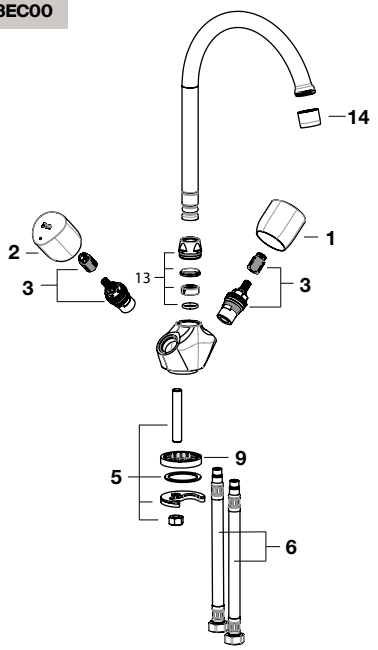


## Torneira para lava-louça

**A5A858EC00**

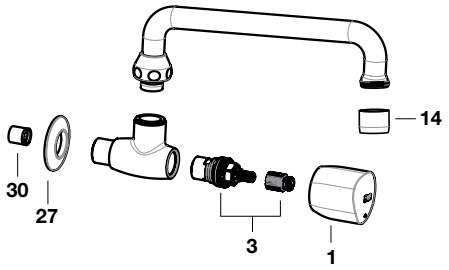


**A5A878EC00**

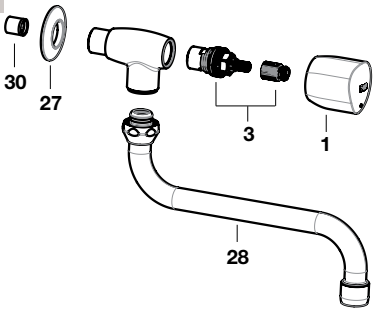


## Torneira para lava-louça

**A5A518EC00**

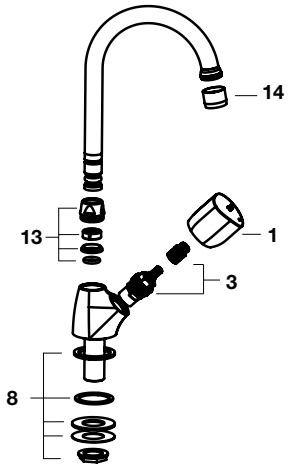


**A5A868EC00**

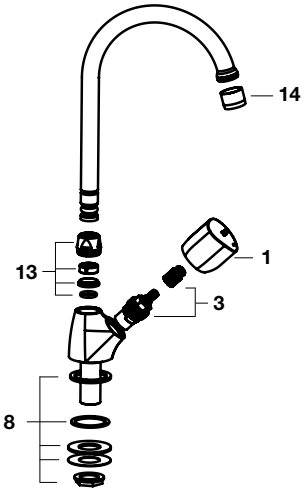


## Torneira de passagem

**A5A168EC00**
**A5A198EC00**

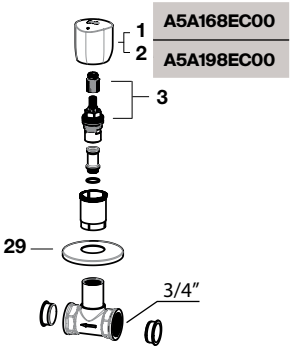


**A5A158EC00**
**A5A188EC00**

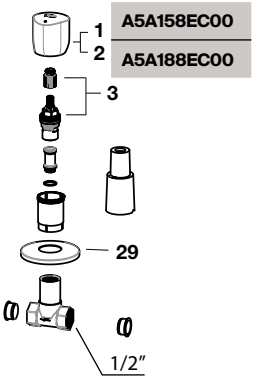


| | | € |
|---|---|---|
| 1 | **AG0234500R** | 49,10 |
| 2 | **AG0234600R** | 50,20 |
| 3 | **AG0234700R** | 35,50 |
| 4 | **A525004700** | 7,14 |
| 5 | **AG0045903R** | 9,92 |
| 6 | **AG0009209R** | 17,10 |
| 7 | **AG0234800R** | 48,80 |
| 8 | **AG0049803R** | 11,60 |

| | | | € |
|---|---|---|---|
| 9 | | **AG0234900R** | 1,72 |
| 10 | | **A525010900** | 5,99 |
| 11 | | **AG0046000R** | 5,89 |
| 12 | | **AG0075200R** | 16,20 |
| 13 | | **AG0176400R** | 5,14 |
| 14 | | **A525006600** | 7,14 |
| 15 | 2 un | **AG0085400R** | 8,06 |
| 16 | 2 un | **AG0103908R** | 16,70 |

| | | | € |
|---|---|---|---|
| 17 | | **AG0235000R** | 124,00 |
| 18 | | **AG0116500R** | 13,30 |
| 19 | 2 un | **AG0134907R** | 6,49 |
| 20 | | **A525004700** | 7,14 |
| 21 | | **AG0036800R** | 3,05 |
| 22 | 2 un | **A525005507** | 7,14 |
| 23 | | **AG0050603R** | 3,74 |
| 24 | | **AG0116700R** | 4,19 |

| | | € |
|---|---|---|
| 25 | **AG0235100R** | 14,40 |
| 27 | **AG0050700R** | 7,42 |
| 28 | **AG0176200R** | 34,50 |
| 29 | **AG0050800R** | 15,50 |
| 30 | **AG0235300R** | 20,90 |

Medidas em mm.

Os preços indicados são unitários e não incluem IVA.
A presente tabela anula as anteriores.

# Termostática de grande caudal

## Misturadora termostática de grande caudal

| | |
|---|---|
| **A5A9A4AC00** | ROUND |
| **A5A9B4AC00** | SQUARE |

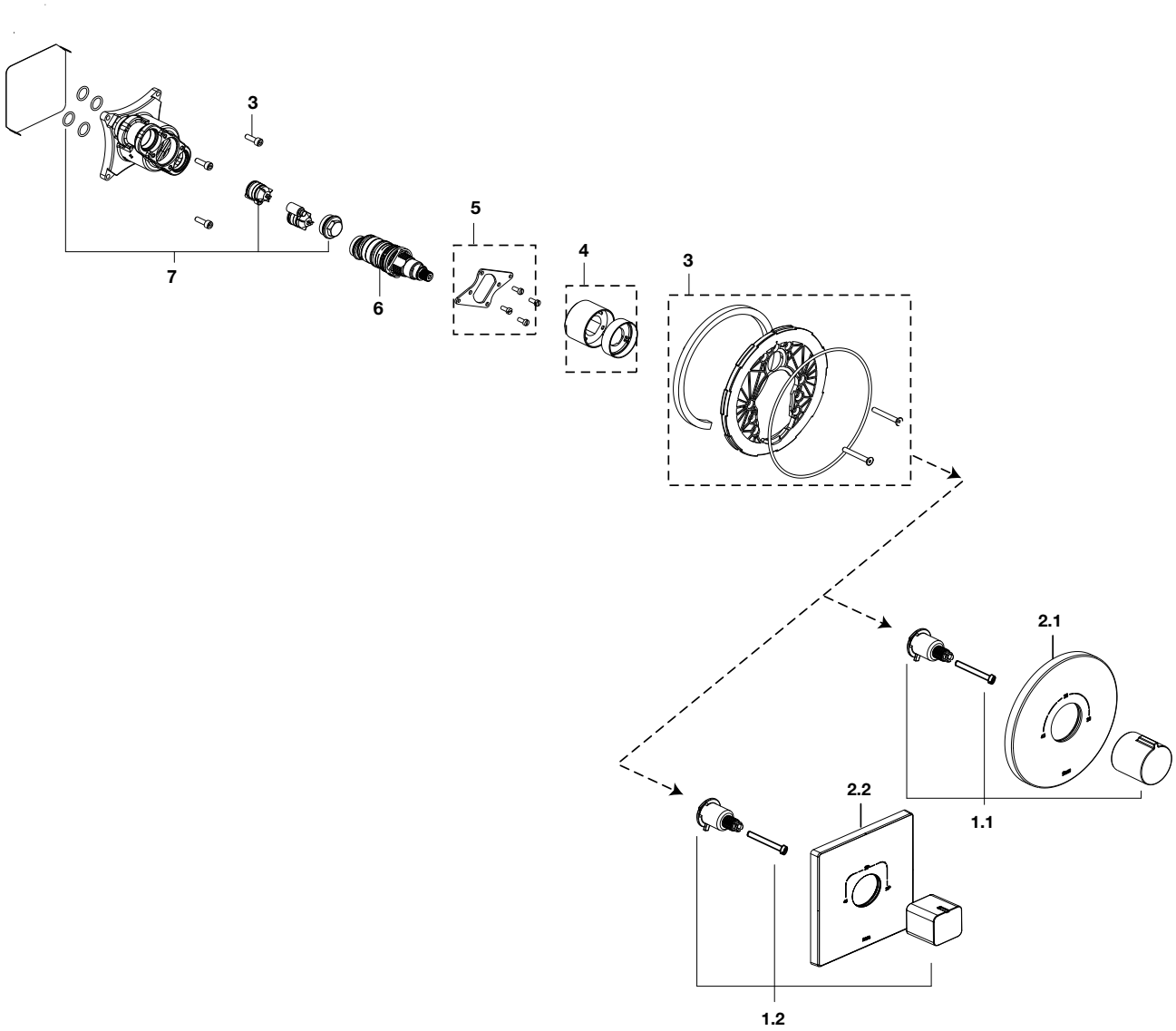


| | | | € |
|---|---|---|---|
| 1.1 | **AG0157300R** | Round | 37,20 |
| 1.2 | **AG0157400R** | Square | 44,30 |
| 2.1 | **AG0157500R** | Round | 22,10 |
| 2.2 | **AG0157600R** | Square | 29,90 |
| 3 | **AG0120900R** | | 22,50 |

| | | € |
|---|---|---|
| 4 | **AG0157200R** | 6,73 |
| 5 | **AG0157100R** | 12,30 |
| 6 | **AG0157000R** | 66,70 |
| 7 | **AG0132107R** | 39,90 |

Medidas em mm.

Os preços indicados são unitários e não incluem IVA.
A presente tabela anula as anteriores.

# T-2000

## Torneira termostática para banho-duche e duche

**A5A2A88C00**

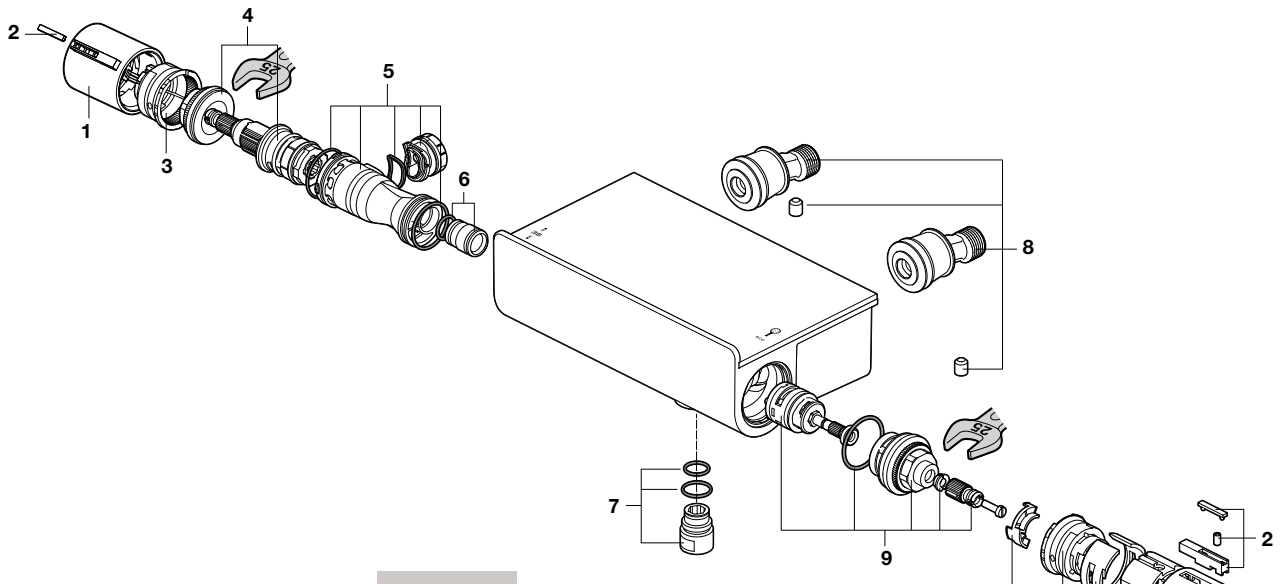


**A5A1288C00**

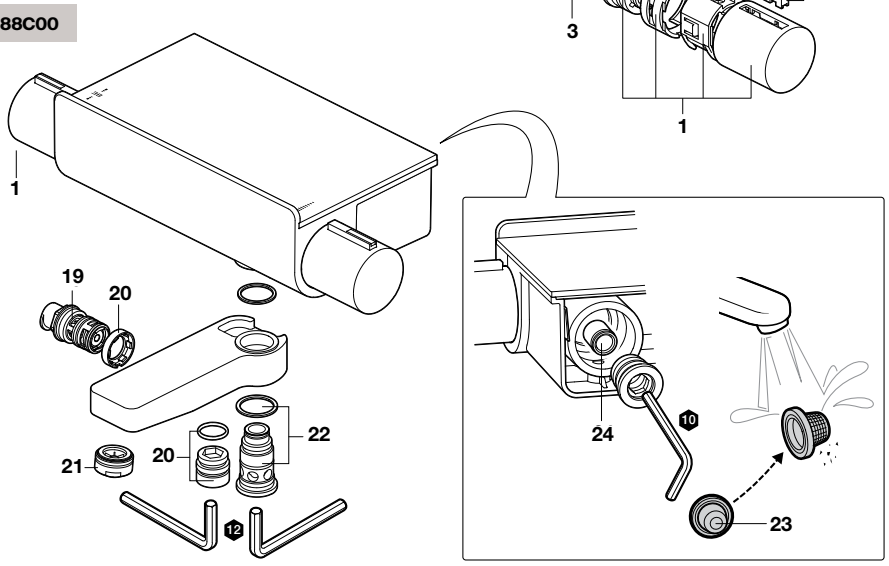


| | | | € |
|---|---|---|---|
| 1 | **AG0132300R** | | 106,00 |
| 2 | **AG0091307R** | | 35,30 |
| 3 | **AG0160100R** | + | 3,20 |
| | **AG0160200R** | | 3,54 |
| 4 | **A525015803** | | 75,20 |
| 5 | **AG0172900R** | | 5,93 |

| | | € |
|---|---|---|
| 6 | **A525017203** | 2,64 |
| 7 | **A525016609** | 5,52 |
| 8 | **AG0118703R** | 51,50 |
| 9 | **AG0151300R** | 27,80 |
| 19 | **A525023600** | 33,90 |
| 20 | **A525024200** | 9,35 |

| | | € |
|---|---|---|
| 21 | **AG0029400R** | 2,64 |
| 22 | **AG0192500R** | 58,10 |
| 23 | **AG0192600R** | 3,50 |
| 24 | **AG0026307R** | 5,60 |

Medidas em mm.

Os preços indicados são unitários e não incluem IVA.
A presente tabela anula as anteriores.

# T-1000 Square

## Torneira termostática para banho-duche e duche

**A5A121AC00**

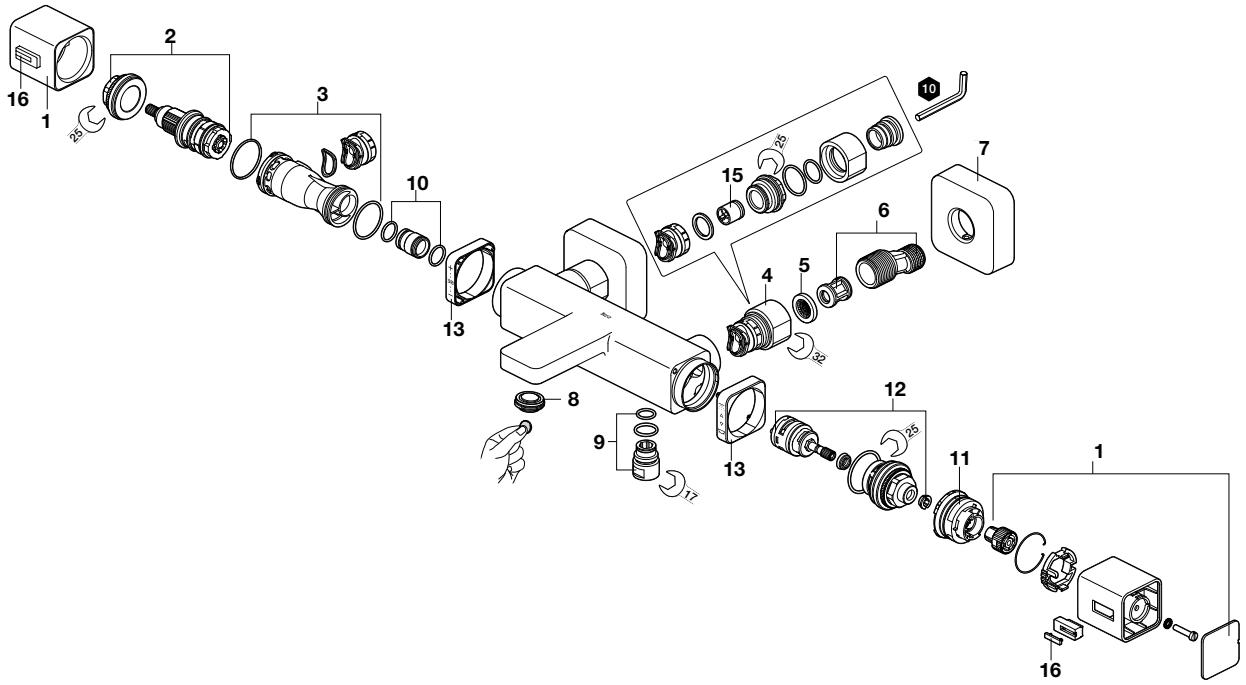


**A5A141A**

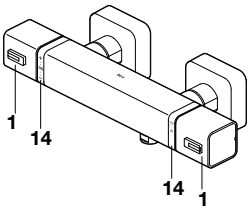


| | | €
|---|---|---|
| 1 | **AG0159700R** | 77,80 |
| 2 | **A525015803** | 75,20 |
| 3 | **AG0172900R** | 5,93 |
| 4 | **AG0131300R** | 42,10 |
| 5 | **A525016207** | 2,45 |
| 6 | **AG0156900R** | 21,50 |

| | | | €
|---|---|---|---|
| 7 | **AG0118500R** | | 27,60 |
| 8 | **AG0160500R** | | 2,99 |
| 9 | **A525016609** | | 5,52 |
| 10 | **A525017203** | | 2,64 |
| 11 | **AG0160100R** | + | 3,20 |
| | **A525017203** | | 2,64 |

| | | €
|---|---|---|
| 12 | **AG0151300R** | 27,80 |
| 13 | **AG0160300R** | 12,10 |
| 14 | **AG0160400R** | 12,10 |
| 15 | **AG0026307R** | 5,60 |
| 16 | **AG0159800R** | 3,75 |

Medidas em mm.

Os preços indicados são unitários e não incluem IVA.
A presente tabela anula as anteriores.

# T-1000 Round

## Torneira termostática para banho-duche e duche

**A5A142E..0**

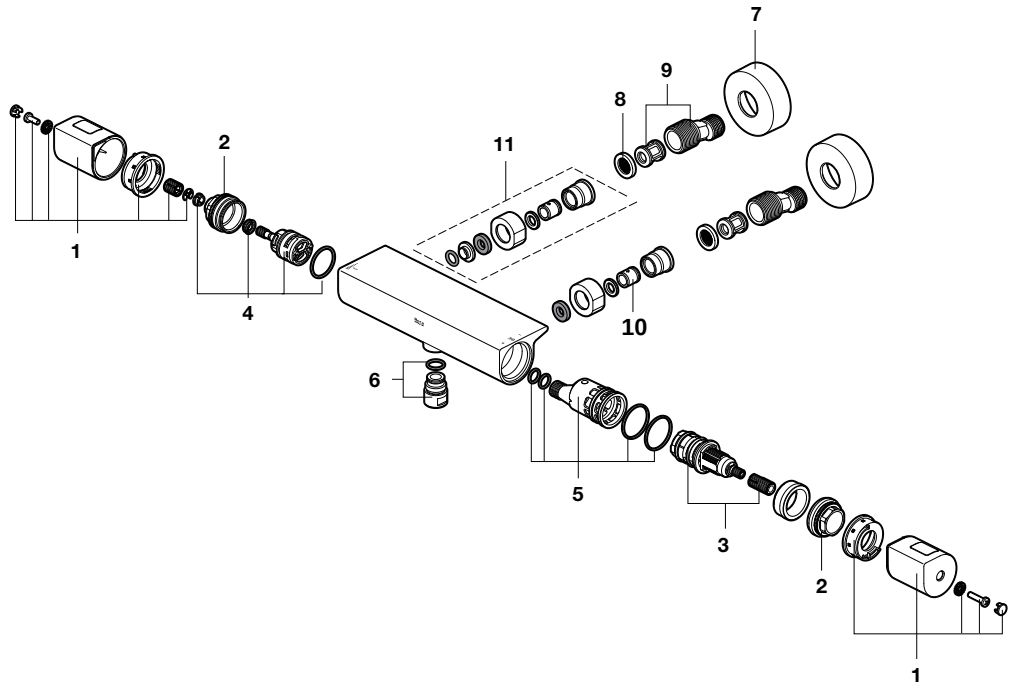


**A5A1E2E..0**

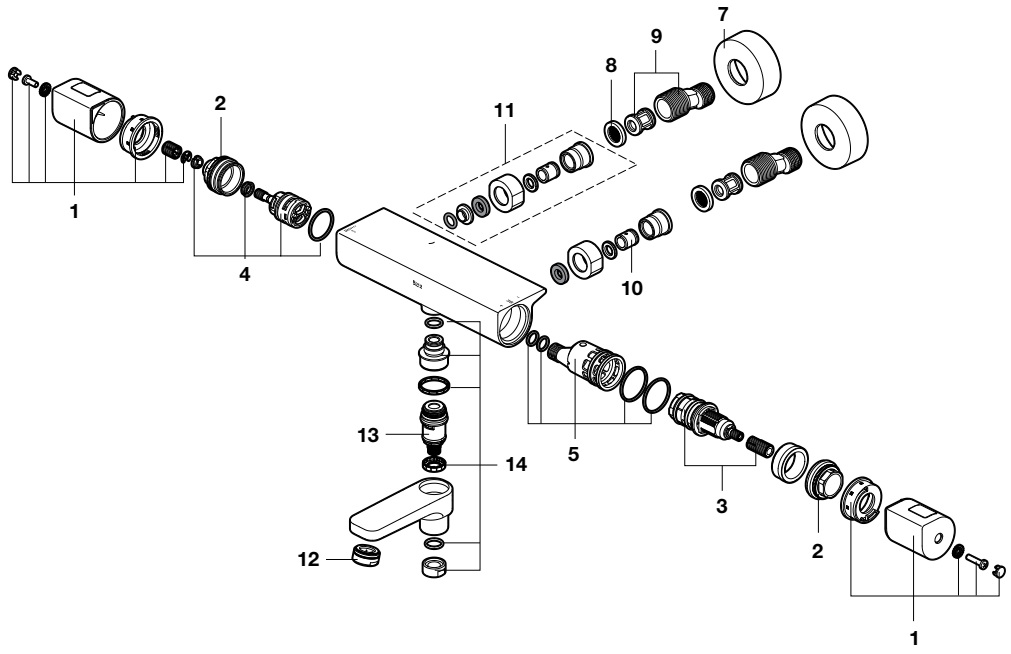


Na referência do produto, substituir ".." pelo código do acabamento escolhido:

| Produto | Peça | Acabamento |
|---|---|---|
| 00 | 00 | Cromado |
| CN | CN | Preto titânio |
| RG | RG | Rose gold |
| NM | NM | Preto mate |

| | | | € |
|---|---|---|---|
| 1 | | **AG0231900R** | 63,90 |
| | | **AG02319CNR** | 123,00 |
| | | **AG02319RGR** | 123,00 |
| | | **AG02319NMR** | 173,00 |
| 2 | | **AG0221200R** | 16,20 |
| 3 | | **A525015803** | 75,20 |
| 4 | | **AG0131903R** | 21,80 |

| | | | € |
|---|---|---|---|
| 5 | | **AG0220900R** | 4,82 |
| 6 | | **A525016609** | 5,52 |
| 7 | 2 un | **AG0116800R** | 8,89 |
| | | **AG01168CNR** | 66,40 |
| | | **AG01168RGR** | 51,40 |
| | | **AG01168NMR** | 65,60 |
| 8 | 2 un | **A525016207** | 2,45 |

| | | | € |
|---|---|---|---|
| 9 | 2 un | **AG0156900R** | 21,50 |
| 10 | 2 un | **A525005507** | 7,14 |
| 11 | | **AG0221100R** | 84,10 |
| | | **AG02211CNR** | 36,70 |
| | | **AG02211RGR** | 36,70 |
| | | **AG02211NMR** | 39,10 |

| | | | € |
|---|---|---|---|
| 12 | | **AG0029400R** | 2,64 |
| | | **AG00294CNR** | 7,75 |
| | | **AG00294RGR** | 7,75 |
| | | **AG00294NMR** | 7,75 |
| 13 | | **AG0232000R** | 8,61 |
| 14 | | **AG0232100R** | 34,10 |

Medidas em mm.

Os preços indicados são unitários e não incluem IVA.
A presente tabela anula as anteriores.

# T-1000 Round

## Torneira termostática para banho-duche e duche

**A5A1209**
**A5A1109**

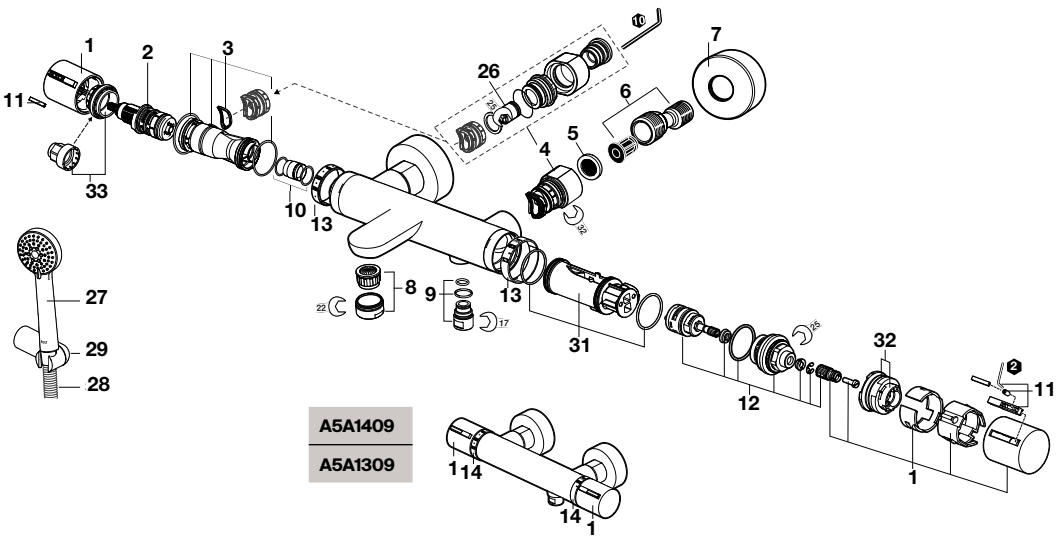


## Torneira termostática para banho-duche e duche

**A5A2809**

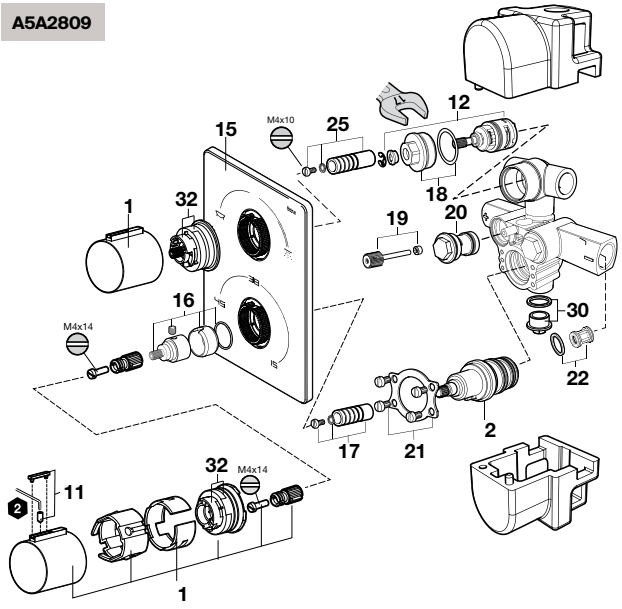


## Torneira termostática para banho-duche e duche

**A5A2909**

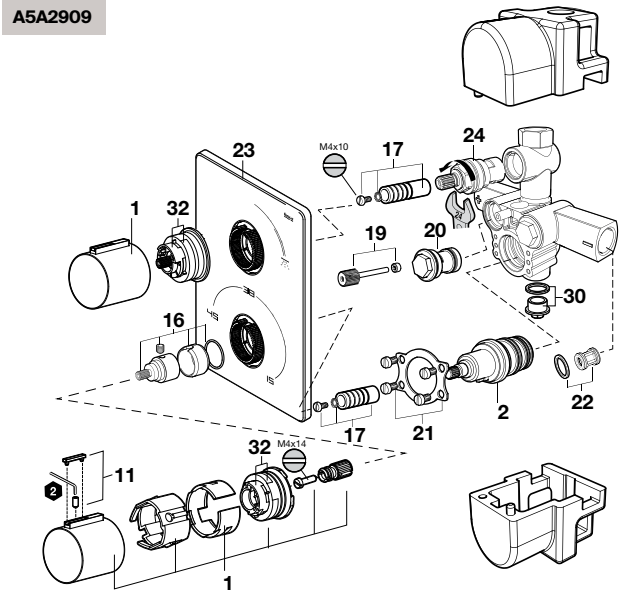


As últimas posições de cada código indicam o acabamento (cor):
**00** Cromado
**CN** Preto titânio

| | | € |
|---|---|---|
| 1 | **AG0132300R** | 106,00 |
| | **AG01323CNR** | 173,00 |
| 2 | **A525015803** | 75,20 |
| 3 | **AG0172900R** | 5,93 |
| 4 | **AG0131300R** | 42,10 |
| | **AG01313CNR** | 58,30 |
| 5 | **A525016207** | 2,45 |
| 6 | **AG0156900R** | 21,50 |
| 7 | **AG0116800R** | 8,89 |
| | **AG01168CNR** | 66,40 |

| | | € |
|---|---|---|
| 8 | **AG0029400R** | 2,64 |
| | **AG00294CNR** | 7,75 |
| 9 | **A525016609** | 5,52 |
| 10 | **A525017203** | 2,64 |
| 11 | **AG0091307R** | 35,30 |
| 12 | **AG0151300R** | 27,80 |
| 13 | **AG0096707R** | 18,80 |
| 14 | **AG0148900R** | 12,90 |
| 15 | **AG0096900R** | 27,30 |
| 16 | **A525017503** | 6,68 |

| | | € |
|---|---|---|
| 17 | **AG0030403R** | 44,10 |
| 18 | **AG0030603R** | 46,70 |
| 19 | **AG0091403R** | 3,05 |
| 20 | **A525018003** | 84,20 |
| 21 | **AG0030503R** | 11,70 |
| 22 | **A525024803** | 36,90 |
| 23 | **AG0097000R** | 28,10 |
| 24 | **AG0020903R** | 49,40 |
| 25 | **AG0152703R** | 19,50 |
| 26 | **AG0026307R** | 5,60 |

| | | | € |
|---|---|---|---|
| 28 | **A525009800** | | 26,10 |
| 29 | **AG0003700R** | | 13,10 |
| 30 | **AG0094803R** | | 14,90 |
| 31 | **A525016707** | | 14,40 |
| 32 | **AG0133107R** | | 5,23 |
| | **AG0160100R** | + | 3,20 |
| 33 | **AG0215900R** | | - |

Medidas em mm.

Os preços indicados são unitários e não incluem IVA.
A presente tabela anula as anteriores.

# T-1000 Round

## Torneira termostática de encastrar para banho-duche e duche

**A5A0D09..0**
**A5A2E09..0**

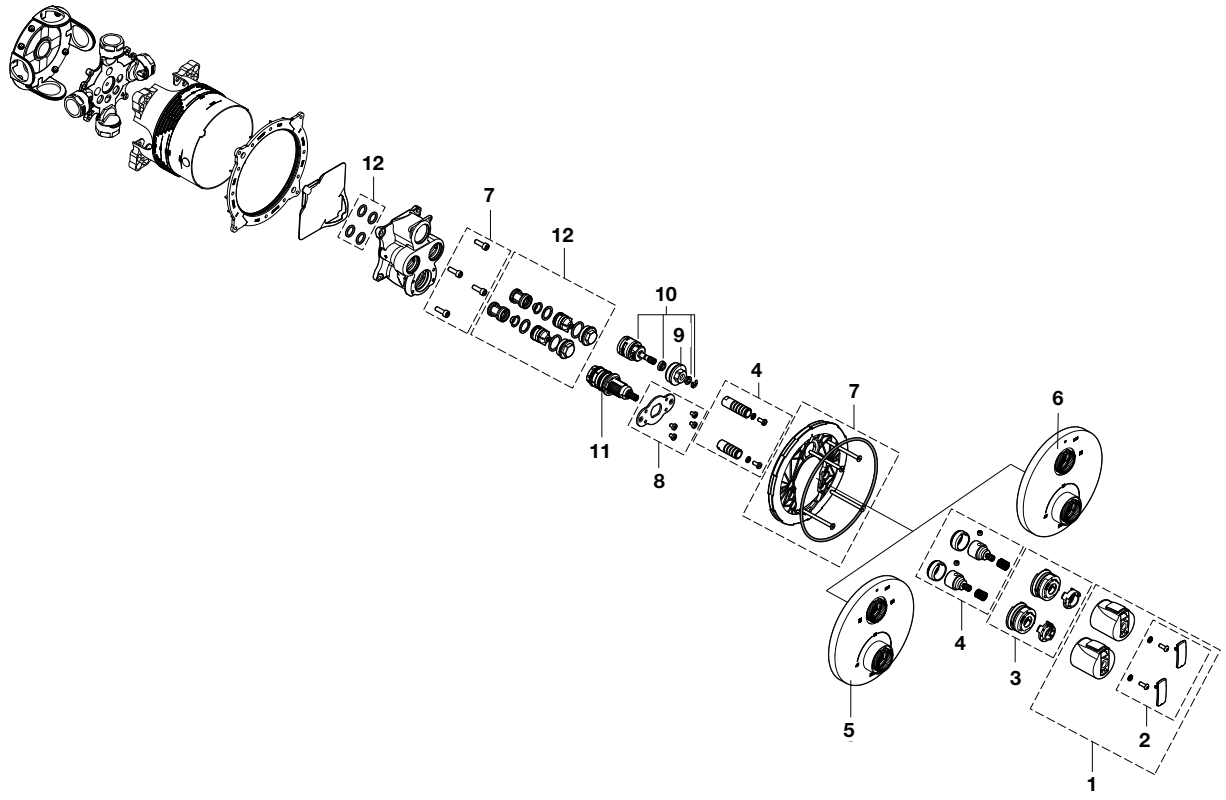


Na referência do produto, substituir ".." pelo código do acabamento escolhido:

| Produto | completo | |
|---|---|---|
| 00 | 00 | Cromado |
| CN | CN | Preto titânio |
| RG | RG | Rose gold |
| NM | NM | Preto titânio escovado |

| | | | € |
|---|---|---|---|
| 1 | **AG0148800R** | | 17,70 |
| | **AG01488CNR** | | 82,20 |
| | **AG01488RGR** | | 80,30 |
| | **AG01488NMR** | | 419,00 |
| 2 | **AG0149000R** | | 2,84 |
| | **AG01490CNR** | | 14,80 |
| | **AG01490RGR** | | 14,80 |
| | **AG01490NMR** | | 158,00 |
| 3 | **AG0132407R** | + | 5,23 |
| | **AG0133107R** | | 5,23 |

| | | | € |
|---|---|---|---|
| 4 | **AG0132803R** | | 42,10 |
| 5 | **AG0132200R** | + | 21,80 |
| | **AG01322CNR** | + | 27,00 |
| | **AG01322RGR** | + | 24,80 |
| | **AG01322NMR** | + | 73,60 |
| 6 | **AG0132900R** | | 20,90 |
| | **AG01329CNR** | | 27,00 |
| | **AG01329RGR** | | 24,80 |
| | **AG01329NMR** | | 73,60 |
| 7 | **AG0120900R** | | 22,50 |

| | | | € |
|---|---|---|---|
| 8 | | **AG0132003R** | 19,80 |
| 9 | | **AG0030603R** | 46,70 |
| 10 | | **AG0131903R** | 21,80 |
| 11 | | **A525015803** | 75,20 |
| 12 | 2 un | **AG0132107R** | 39,90 |

Medidas em mm.

Os preços indicados são unitários e não incluem IVA.
A presente tabela anula as anteriores.

# T-500

## Torneira termostática para banho-duche

**A5A1E18**

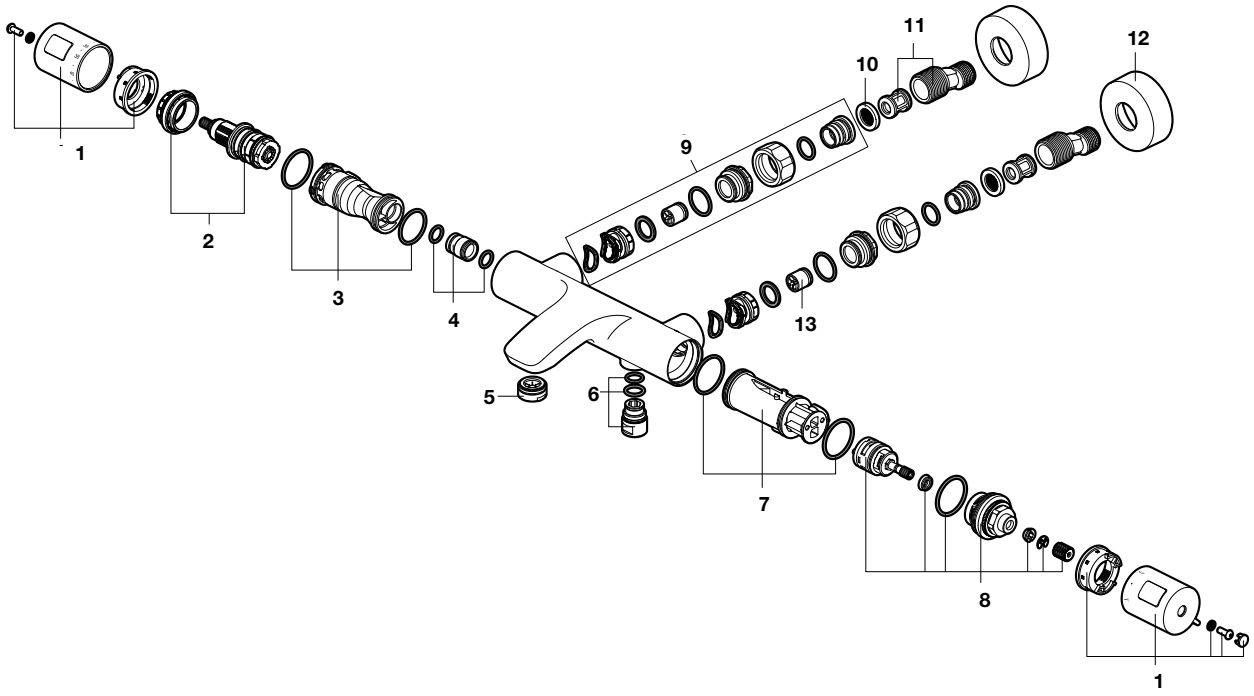


As últimas posições de cada código indicam o acabamento (cor):
**00** Cromado
**NB** Preto mate

| | | | € |
|---|---|---|---|
| 1 | | **AG0221400R** | 23,40 |
| | | **AG02214NBR** | 19,60 |
| 2 | | **A525015803** | 75,20 |
| 3 | | **AG0172900R** | 5,93 |
| 4 | | **A525017203** | 2,64 |
| 5 | | **AG0029400R** | 2,64 |
| | | **AG00294NBR** | 7,75 |
| 6 | | **A525016609** | 5,52 |
| | Preto mate | **AG02385CNR** | 21,00 |

| | | | € |
|---|---|---|---|
| 7 | | **A525016707** | 14,40 |
| 8 | | **AG0151300R** | 27,80 |
| 9 | 2 un | **AG0131300R** | 42,10 |
| | | **AG01313NBR** | 37,40 |
| 10 | 2 un | **A525016207** | 2,45 |
| 11 | 2 un | **AG0156900R** | 21,50 |
| 12 | 2 un | **AG0116800R** | 8,89 |
| | | **AG01168NBR** | 37,00 |
| 13 | 2 un | **AG0026307R** | 5,60 |

Medidas em mm.

Os preços indicados são unitários e não incluem IVA.
A presente tabela anula as anteriores.

# T-500

## Torneira termostática para duche

**A5A2E18**

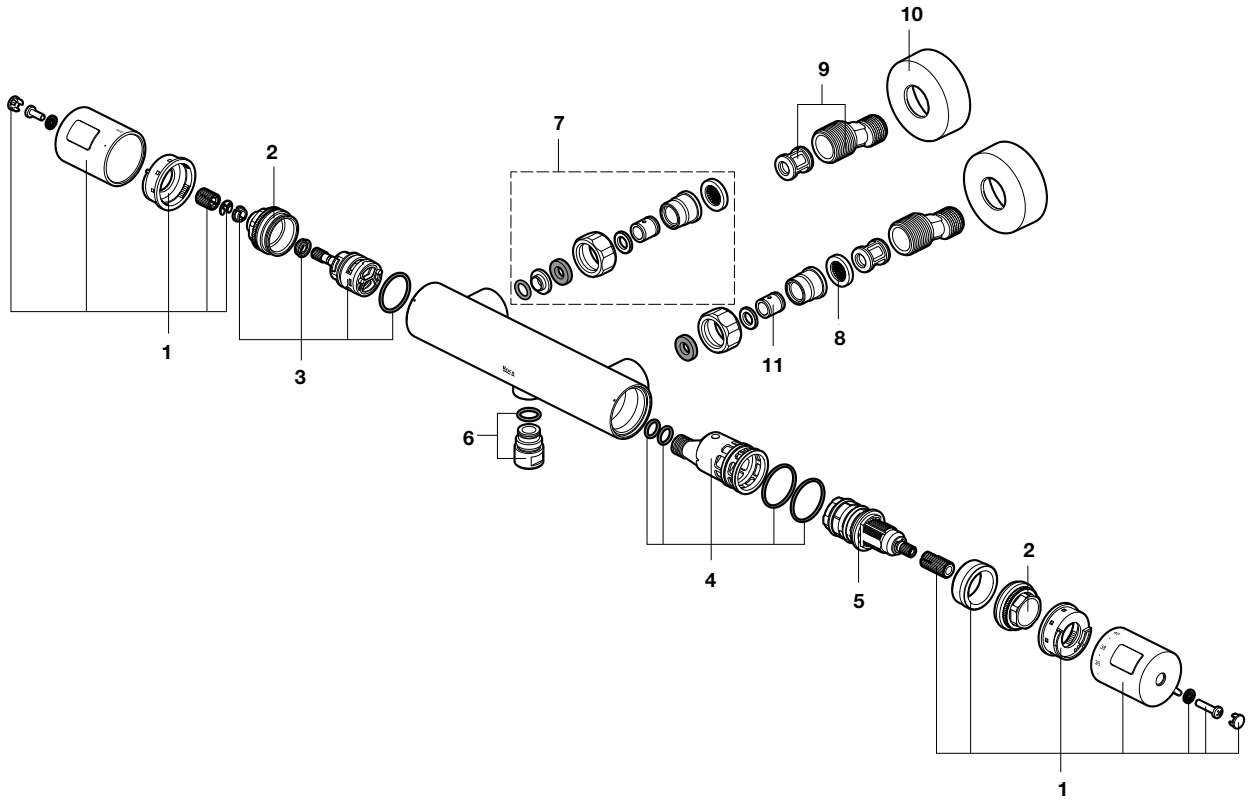


As últimas posições de cada código indicam o acabamento (cor):
**00** Cromado
**NB** Preto mate

| | | | € |
|---|---|---|---|
| 1 | | **AG0221500R** | 48,20 |
| | | **AG02215NBR** | 20,30 |
| 2 | | **AG0221200R** | 16,20 |
| 3 | | **AG0131903R** | 21,80 |
| 4 | | **AG0220900R** | 4,82 |
| 5 | | **A525015803** | 75,20 |
| 6 | | **A525016609** | 5,52 |
| | Preto mate | **AG02385CNR** | 21,00 |

| | | | € |
|---|---|---|---|
| 7 | 2 un | **AG0221100R** | 84,10 |
| | | **AG02211NBR** | 25,90 |
| 8 | 2 un | **A525016207** | 2,45 |
| 9 | 2 un | **AG0156900R** | 21,50 |
| 10 | 2 un | **AG0116800R** | 8,89 |
| | | **AG01168NBR** | 37,00 |
| 11 | 2 un | **A525005507** | 7,14 |

Medidas em mm.

Os preços indicados são unitários e não incluem IVA.
A presente tabela anula as anteriores.

# T-500

## Torneira termostática para banho-duche

**A5A2K18**

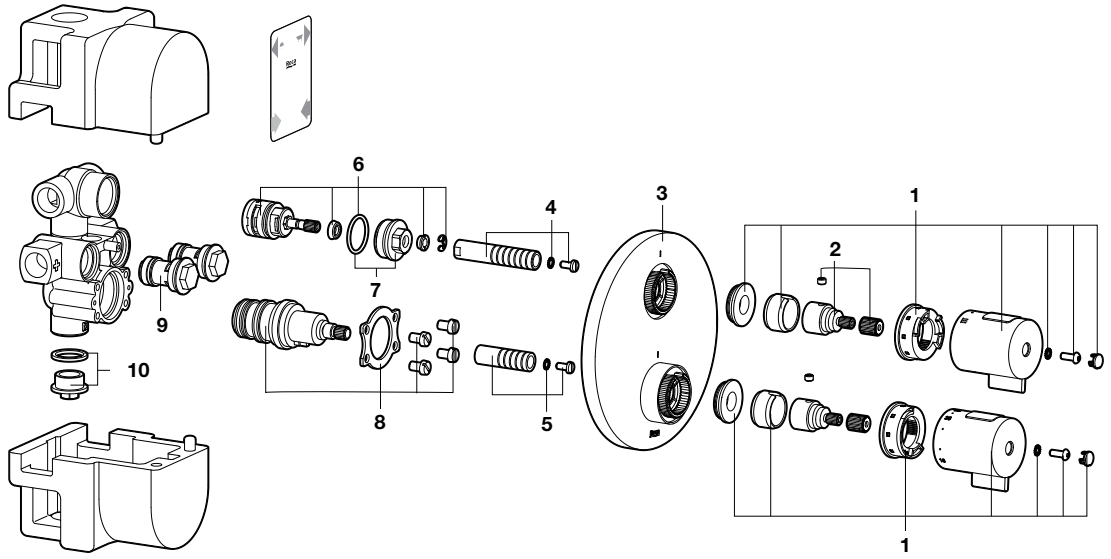


## Torneira termostática para banho ou duche

**A5A2M18**

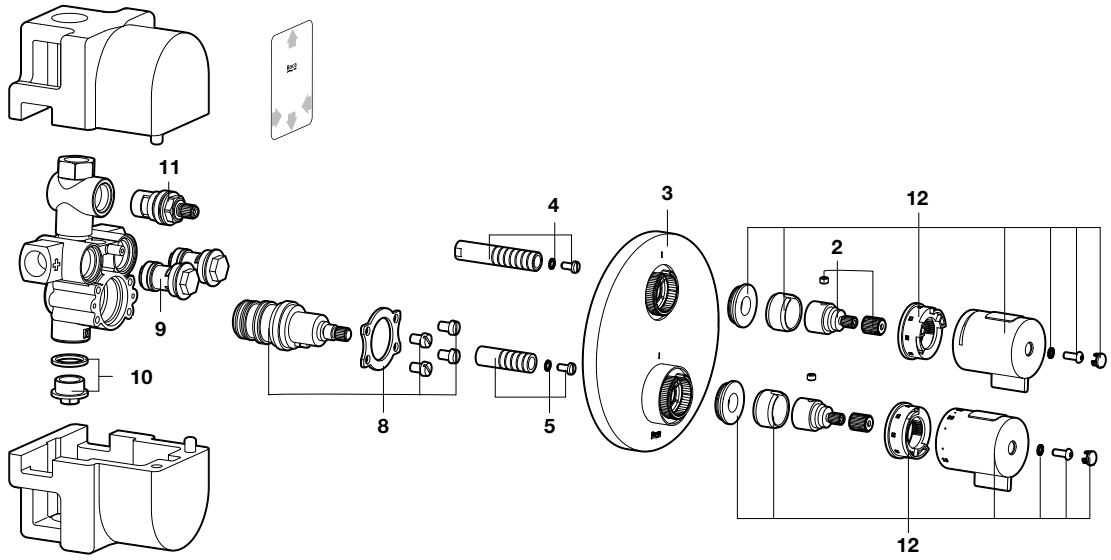


As últimas posições de cada código indicam o acabamento (cor):
**00** Cromado
**NB** Preto mate

| | | € |
|---|---|---|
| 1 | **AG0227000R** | 22,80 |
| | **AG02270NBR** | 19,80 |
| 2 | **A525017503** | 6,68 |

| | | € |
|---|---|---|
| 3 | **AG0139700R** | 25,50 |
| | **AG01397NBR** | 18,00 |
| 4 | **AG0140700R** | 7,28 |

| | | € |
|---|---|---|
| 5 | **AG0152703R** | 19,50 |
| 6 | **AG0131903R** | 21,80 |
| 7 | **AG0030603R** | 46,70 |

| | | € |
|---|---|---|
| 8 | **A525017303** | 120,00 |
| 9 | **A525018003** | 84,20 |
| 10 | **AG0094803R** | 14,90 |

| | | € |
|---|---|---|
| 11 | **AG0020903R** | 49,40 |
| 12 | **AG0227100R** | 22,20 |

Medidas em mm.

Os preços indicados são unitários e não incluem IVA.
A presente tabela anula as anteriores.

# Victoria (T-500)

## Torneira termostática para banho-duche e duche

**A5A1118C00**

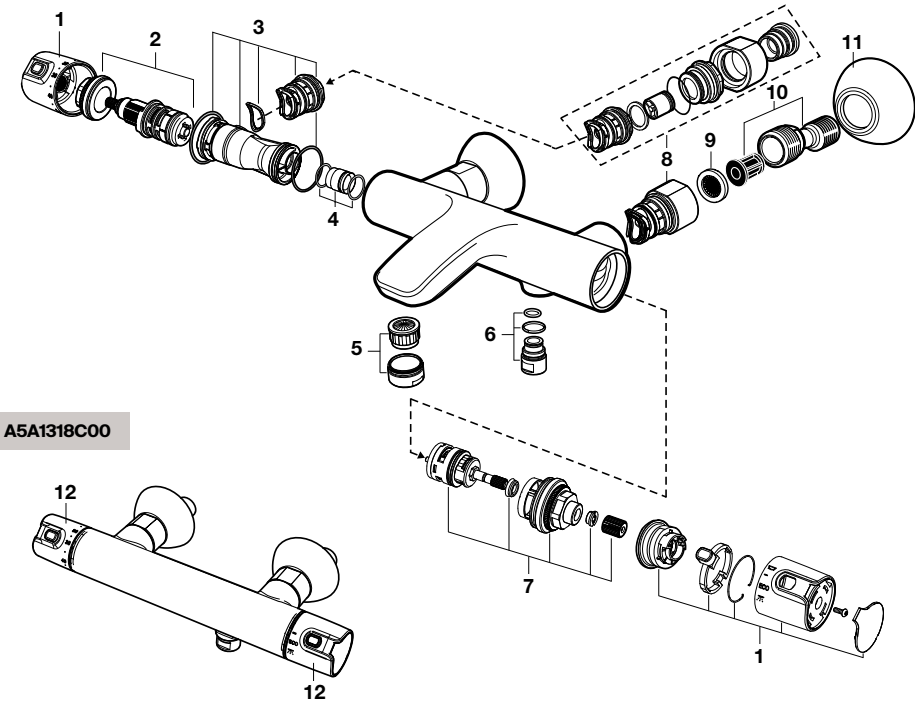


**A5A1318C00**




## Torneira termostática de encastrar para banho-duche e duche

**A5A2A18C00**

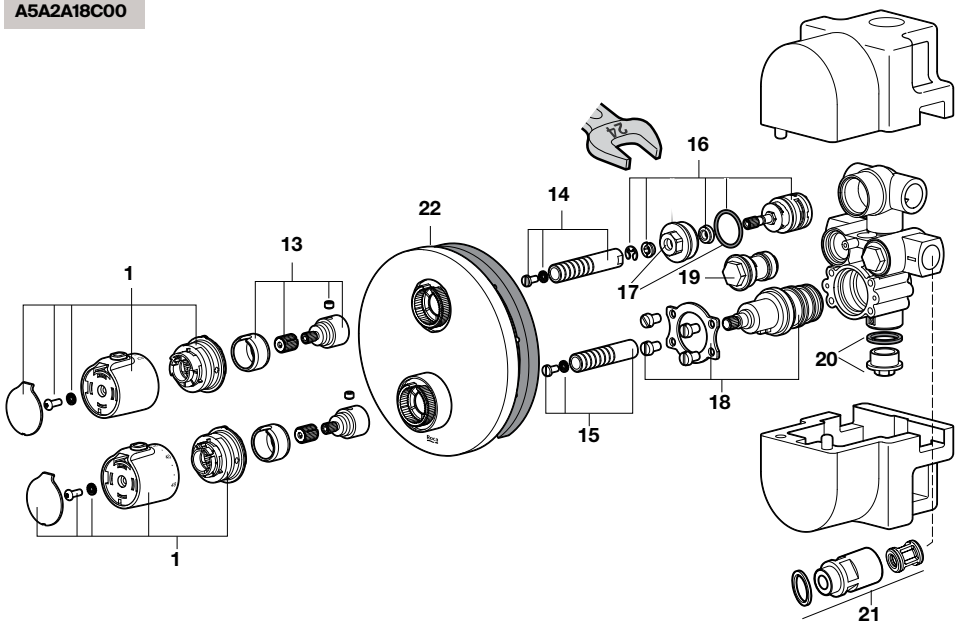


**A5A2B18C00**

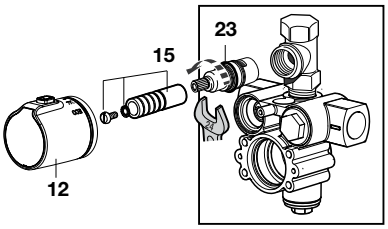


| | | € |
|---|---|---|
| 1 | **AG0131200R** | 24,60 |
| 2 | **A525015803** | 75,20 |
| 3 | **AG0172900R** | 5,93 |
| 4 | **A525017203** | 2,64 |
| 5 | **AG0029400R** | 2,64 |

| | | € |
|---|---|---|
| 6 | **A525016609** | 5,52 |
| 7 | **AG0151300R** | 27,80 |
| 8 | **AG0131300R** | 42,10 |
| 9 | **A525016207** | 2,45 |
| 10 | **AG0103908R** | 16,70 |

| | | € |
|---|---|---|
| 11 | **AG0085400R** | 8,06 |
| 12 | **AG0131400R** | 24,30 |
| 13 | **A525017503** | 6,68 |
| 14 | **AG0152703R** | 19,50 |
| 15 | **AG0140700R** | 7,28 |

| | | € |
|---|---|---|
| 16 | **AG0131903R** | 21,80 |
| 17 | **AG0030603R** | 46,70 |
| 18 | **A525017303** | 120,00 |
| 19 | **A525018003** | 84,20 |
| 20 | **AG0094803R** | 14,90 |

| | | € |
|---|---|---|
| 21 | **A525024803** | 36,90 |
| 22 | **AG0139700R** | 25,50 |
| 23 | **AG0020903R** | 49,40 |
| 24 | **A525016707** | 14,40 |

Medidas em mm.

Os preços indicados são unitários e não incluem IVA.
A presente tabela anula as anteriores.

# Victoria (T-500)

## Torneira termostática de encastrar para banho-duche e duche

**A5A2818**

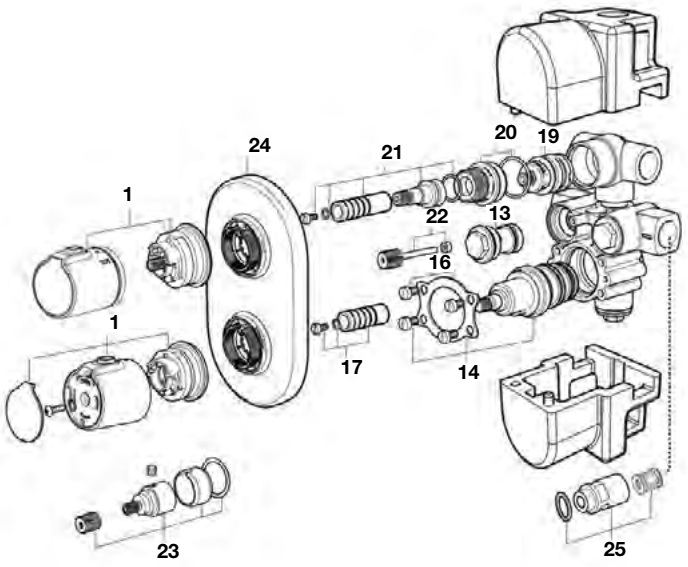


## Torneira termostática de encastrar duche

**A5A2918**

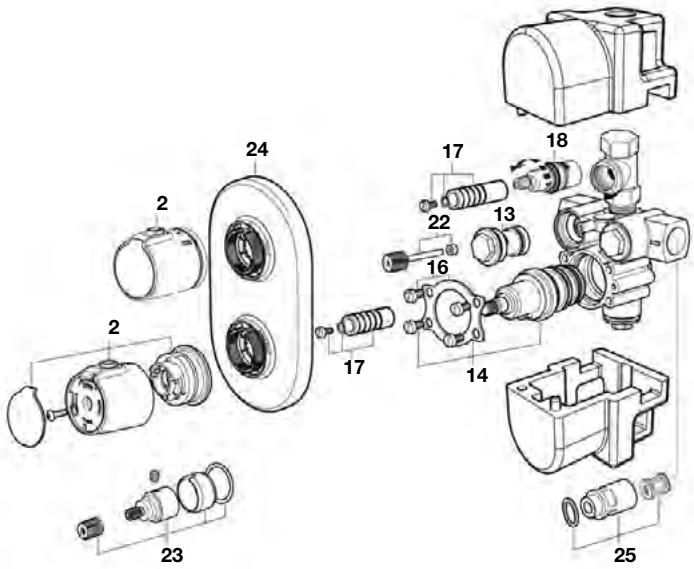


| | | € |
|---|---|---|
| 1 | **AG0038000R** | 85,60 |
| 2 | **AG0038200R** | 106,00 |
| 13 | **A525018003** | 84,20 |
| 14 | **A525017303** | 120,00 |
| 15 | **AG0038307R** | 1,50 |
| 16 | **AG0021103R** | 17,60 |

| | | € |
|---|---|---|
| 17 | **AG0030403R** | 44,10 |
| 18 | **AG0020903R** | 49,40 |
| 19 | **AG0038407R** | 34,80 |
| 20 | **AG0038503R** | 14,70 |
| 21 | **AG0021003R** | 34,80 |
| 22 | **A525017803** | 2,49 |

| | | € |
|---|---|---|
| 23 | **A525017503** | 6,68 |
| 24 | **AG0038600R** | 176,00 |
| 25 | **A525024803** | 36,90 |

Medidas em mm.

Os preços indicados são unitários e não incluem IVA.
A presente tabela anula as anteriores.

# Puzzle-T

## Torneira termostática de encastrar duche

**A5A2805**

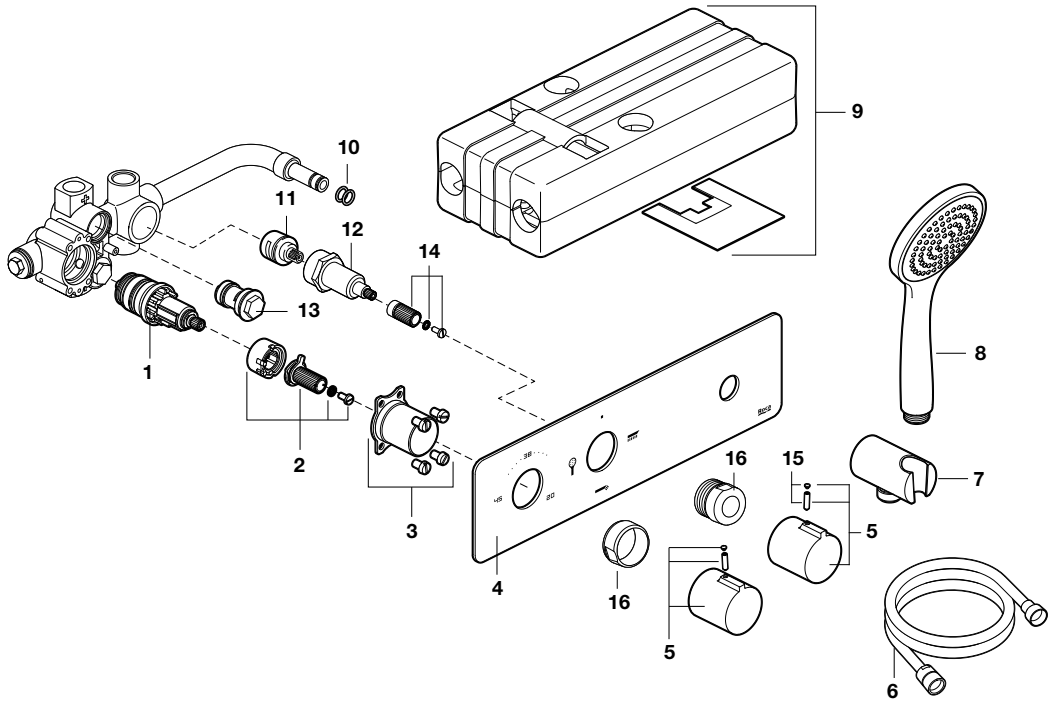


| | | € |
|---|---|---|
| 1 | **A525028003** | 78,40 |
| 2 | **AG0012303R** | 4,99 |
| 3 | **AG0039603R** | 63,40 |
| 4 | **AG0039300R** | 412,00 |

| | | € |
|---|---|---|
| 5 | **AG0039500R** | 37,20 |
| 6 | **A525009800** | 26,10 |
| 7 | **AG0039400R** | 92,30 |
| 8 | **AG0045000R** | 55,10 |

| | | € |
|---|---|---|
| 9 | **AG0040107R** | 33,20 |
| 10 | **AG0040207R** | 2,42 |
| 11 | **AG0039900R** | 50,60 |
| 12 | **AG0041103R** | 44,60 |

| | | € |
|---|---|---|
| 13 | **A525018003** | 84,20 |
| 14 | **AG0102403R** | 11,80 |
| 15 | **AG0095000R** | 3,50 |
| 16 | **AG0102507R** | 146,00 |

Medidas em mm.

Os preços indicados são unitários e não incluem IVA.
A presente tabela anula as anteriores.

# Puzzle-T

## Torneira termostática de encastrar

**A5A2778C00**

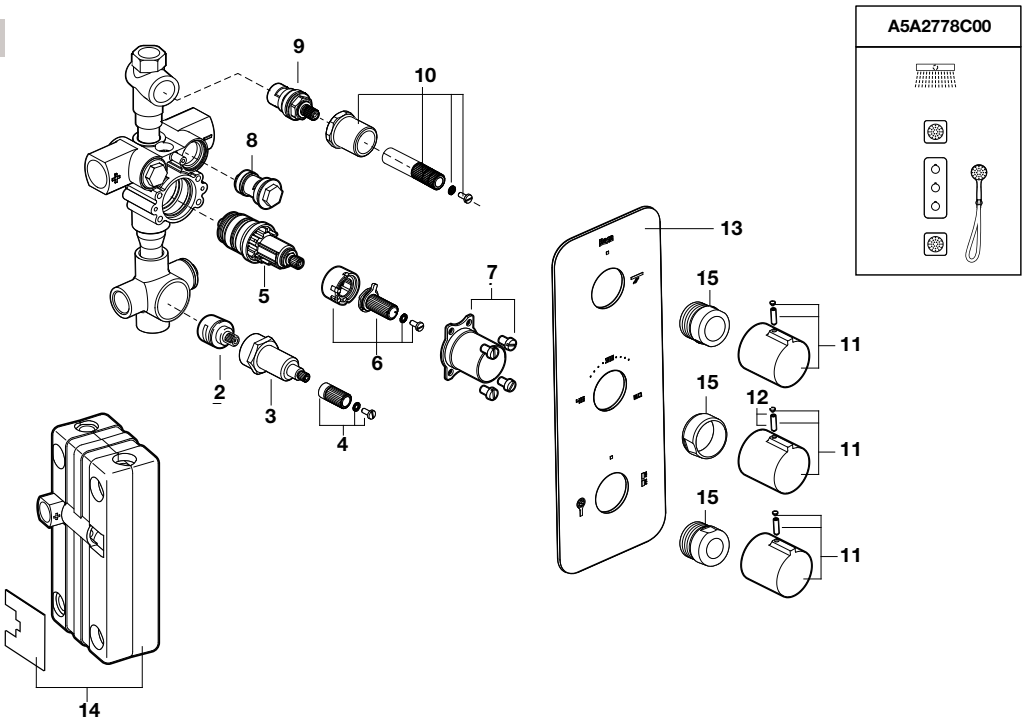


## Torneira termostática de encastrar

**A5A2878C00**
**A5A2978C00**

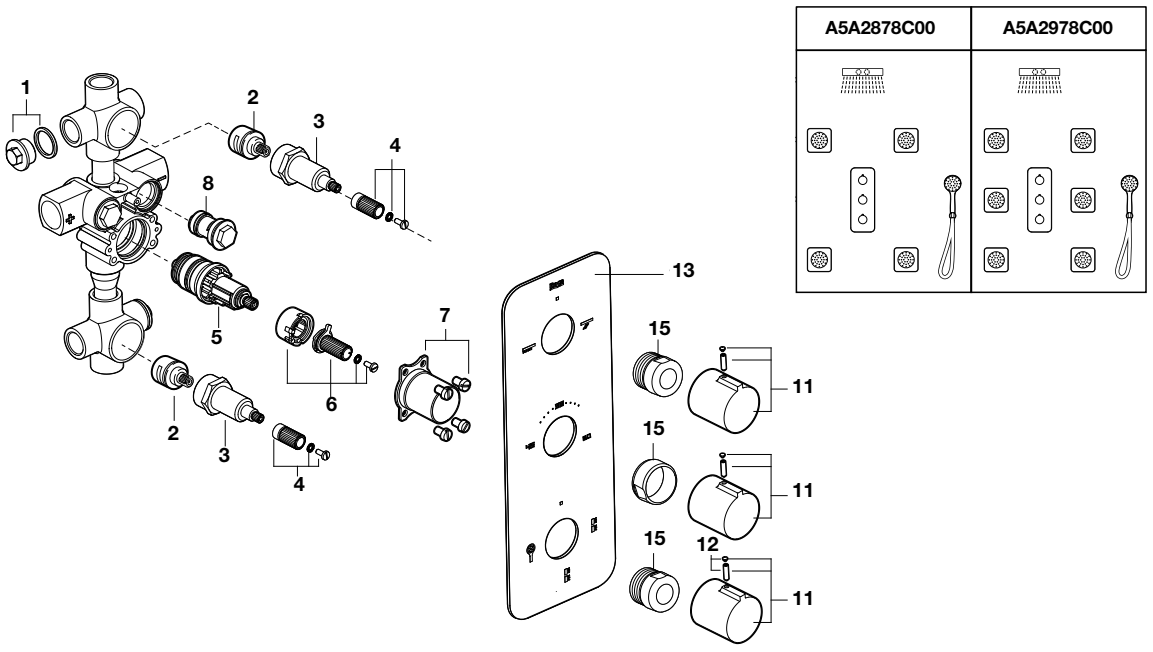


| | | € |
|---|---|---|
| 1 | **AG0094803R** | 14,90 |
| 2 | **AG0039900R** | 50,60 |
| 3 | **AG0041103R** | 44,60 |
| 4 | **AG0102403R** | 11,80 |
| 5 | **A525028003** | 78,40 |
| 6 | **AG0012303R** | 4,99 |

| | | € |
|---|---|---|
| 7 | **AG0039603R** | 63,40 |
| 8 | **A525018003** | 84,20 |
| 9 | **AG0020903R** | 49,40 |
| 10 | **AG0094903R** | 90,80 |
| 11 | **AG0039500R** | 37,20 |
| 12 | **AG0095000R** | 3,50 |

| | | € |
|---|---|---|
| 13 | **AG0095100R (A5A2778C00)** | 206,00 |
| | **AG0095200R (A5A2878C00)** | 176,00 |
| | **AG0095300R (A5A2978C00)** | 177,00 |
| 14 | **AG0095400R** | 31,20 |
| 15 | **AG0102507R** | 146,00 |

Medidas em mm.

Os preços indicados são unitários e não incluem IVA.
A presente tabela anula as anteriores.

# Puzzle

## Chuveiro de mão com saída de água

**A5B1378C00**

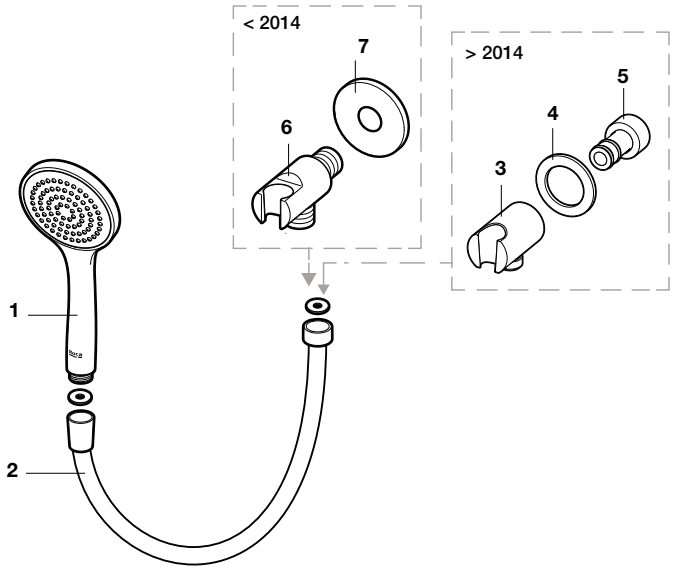


| | | € |
|---|---|---|
| 1 | **AG0045000R** | 55,10 |
| 2 | **A525009800** | 26,10 |
| 3 | **AG0039400R** | 92,30 |
| 4 | **AG0095600R** | 32,90 |

| | | € |
|---|---|---|
| 5 | **AG0095503R** | 34,50 |
| 6 | **A5B5250C00** | 48,10 |
| 7 | | |
| 7 | **AG0112700R** | - |

## Chuveiro de parede

**A5A9978C00**

**A5A9878C00**

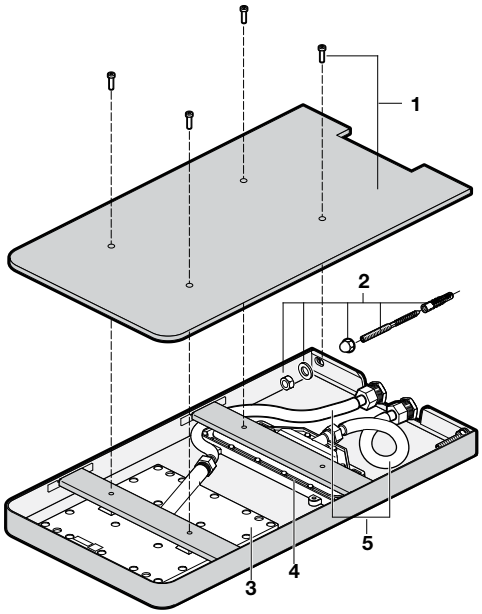


| | | € |
|---|---|---|
| 1 | **AG0095700R** | 38,10 |
| 2 | **AG0095803R** | 14,20 |
| 3 | **AD0003400R** | 68,70 |

| | | € |
|---|---|---|
| 4 | **AG0095900R** | 115,00 |
| 5 | **AG0096009R** | 9,16 |

Medidas em mm.

Os preços indicados são unitários e não incluem IVA.
A presente tabela anula as anteriores.

# RocaBox Universal

## RocaBox Universal

**A525869403**

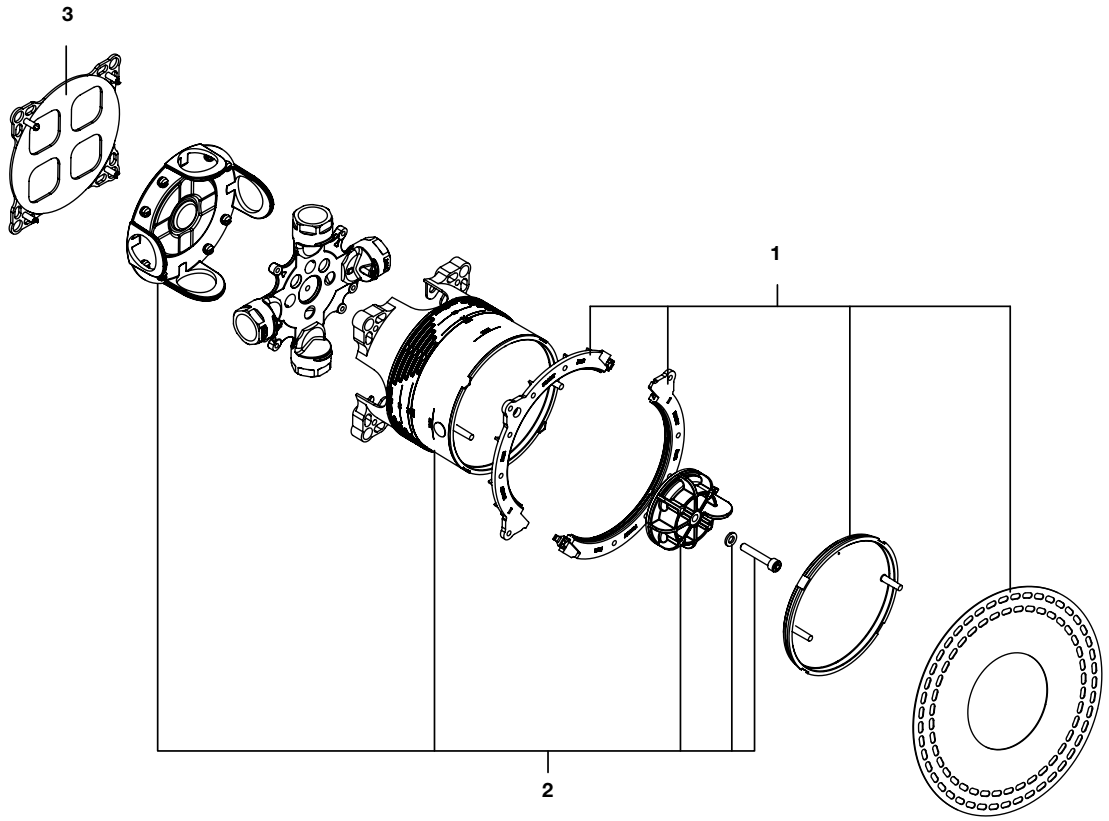


| | | € |
|---|---|---|
| 1 | **AG0120000R** | 17,30 |
| 2 | **AG0119900R** | 23,00 |
| 3 | **AG0198400R** | 2,88 |

**Admite:**

| | | € |
|---|---|---|
| **A525564303** | Kit prolongação interna (20 mm) | 102,00 |
| **A525564600** | Kit de rosetas de extensão Round (20 mm) | 102,00 |
| **A525564700** | Kit de rosetas de extensão Square (20 mm) | 102,00 |

Medidas em mm.

Os preços indicados são unitários e não incluem IVA.
A presente tabela anula as anteriores.

# RocaBox Moconomando

## Torneiras de banho-duche e duche monocomando

| | | |
|---|---|---|
| **A5A0B01** | L90 | |
| **A5A0B50** | THESIS | |
| **A5A0B31** | ESMAI | |
| **A5A0B11** | LANTA | |
| **A5A0B68** | M2 | |
| **A5A0B27** | LOGICA | |
| **A5A0B90** | ATLAS | |
| **A5A0B96** | NAIA | |
| **A5A0B3A** | INSIGNIA | |

| | | |
|---|---|---|
| **A5A2B01** | L90 | |
| **A5A2B50** | THESIS | |
| **A5A2B31** | ESMAI | |
| **A5A2B11** | LANTA | |
| **A5A2B68** | M2 | |
| **A5A2B27** | LOGICA | |
| **A5A2B90** | ATLAS | |
| **A5A2B96** | NAIA | |
| **A5A2B3A** | INSIGNIA | |

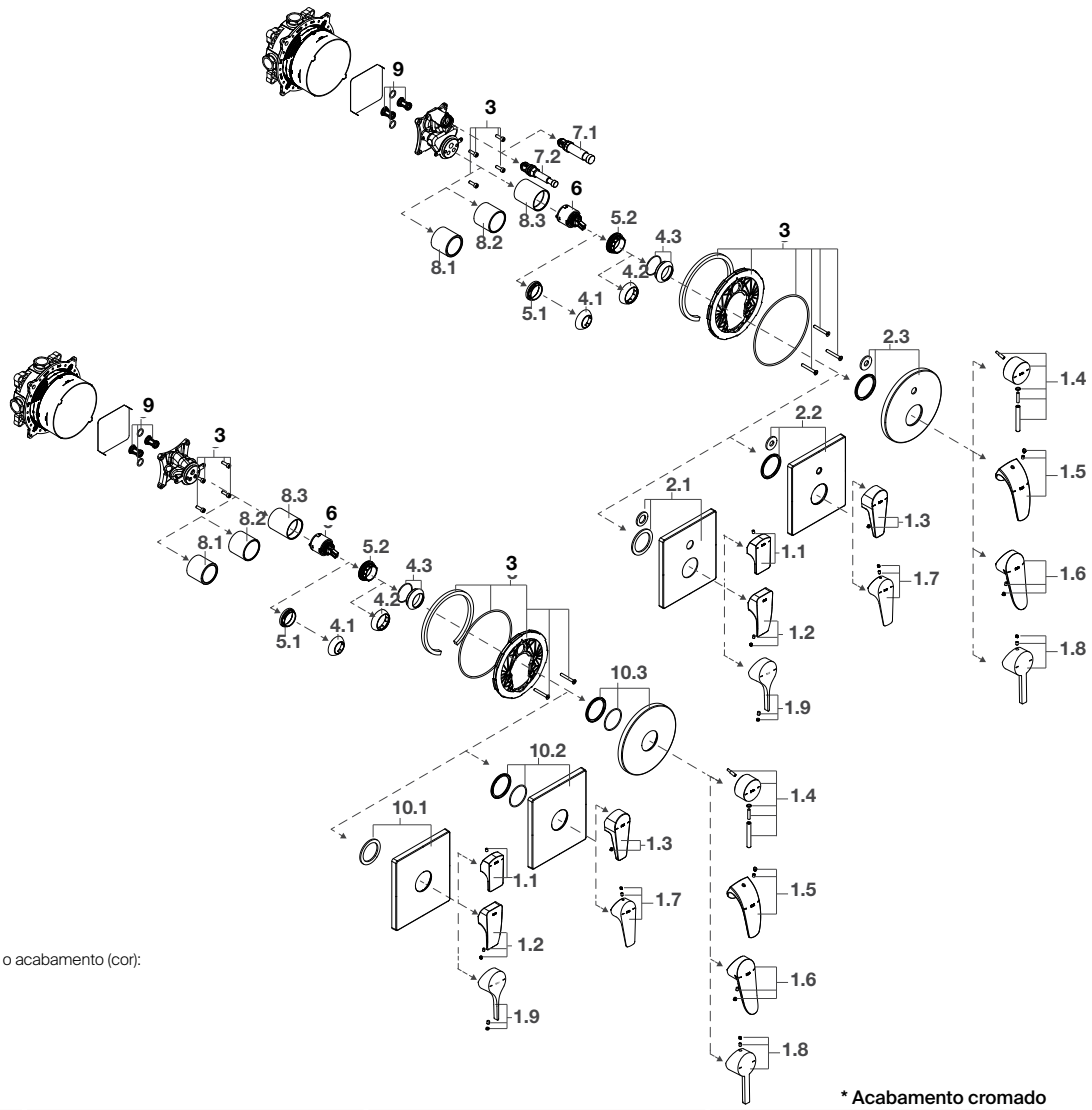


As últimas posições de cada código indicam o acabamento (cor):
**00** Cromado
**CN** Preto titânio
**RG** Rose gold
**NM** Preto titânio escovado

*** Acabamento cromado**

| | | | € |
|---|---|---|---|
| 1.1 | **AG0041800R** | L90 | 40,30 |
| 1.2 | **A525022600** | THESIS | 31,70 |
| 1.3 | **A525029600** | ESMAI | 21,80 |
| 1.4 | **AG0121400R** | LANTA | 59,20 |
| 1.5 | **AG0036900R** | M2 | 70,90 |
| 1.6 | **AG0018100R** | LOGICA | 22,20 |
| 1.7 | **AG0116300R** | ATLAS | 25,70 |
| 1.8 | **AG0137000R** | NAIA | 10,90 |
| | **AG01370CNR** | | 47,20 |
| | **AG01370RGR** | | 49,50 |
| | **AG01370NMR** | | 52,30 |
| 1.9 | **AG0154200R** | INSIGNIA | 12,70 |
| | **AG01542CNR** | | 46,10 |
| | **AG01542RGR** | | 37,50 |
| | **AG01542NMR** | | 43,20 |
| 2.1 | **AG0121900R** | L90 / THESIS / INSIGNIA | 87,00 |
| 2.2 | **AG0121100R** | ESMAI / ATLAS | 59,20 |

| | | | € |
|---|---|---|---|
| 2.3 | **AG0121300R** | LANTA | 20,30 |
| | **AG01213CNR** | M2 | 25,50 |
| | **AG01213RGR** | LOGICA | 24,60 |
| | **AG01213NMR** | NAIA | 31,70 |
| 3 | **AG0120900R** | | 22,50 |
| 4.1 | **AG0032100R** | L90 / M2 | 26,90 |
| 4.2 | **AG0085300R** | THESIS ESMAI LOGICA ATLAS NAIA INSIGNIA | 17,30 |
| | **AG00853CNR** | | 9,64 |
| | **AG00853RGR** | | 7,33 |
| | **AG00853NMR** | | 13,10 |
| 4.3 | **AG0121500R** | LANTA | 22,50 |
| 5.1 | **A525027803** | L90 / M2 | 31,20 |
| 5.2 | **A525023507** | THESIS ESMAI LANTA LOGICA ATLAS NAIA INSIGNIA | 4,05 |
| 6 | **AG0110607R** | | 9,58 |

| | | | € |
|---|---|---|---|
| 7.1 | **A525022800** | L90 / THESIS | 82,40 |
| | **A525022800*** | INSIGNIA | 82,40 |
| | **AG02188CNR** | | 25,30 |
| | **AG02188RGR** | | 90,80 |
| | **AG02188NMR** | | 96,60 |
| 7.2 | **A525006500*** | ESMAI LANTA M2 LOGICA ATLAS | 22,40 |
| | **AG02186CNR** | | 70,00 |
| | **AG02186RGR** | | 61,40 |
| | **AG02186NMR** | | 70,60 |
| | **AG02186CNR** | NAIA | 70,00 |
| 8.1 | **AG0121600R** | L90 / M2 | 84,50 |
| 8.2 | **A525006800** | THESIS ESMAI LOGICA ATLAS | 19,60 |
| | **A525006800*** | NAIA | 19,60 |
| | **AG02189CNR** | | 30,80 |
| | **AG02189RGR** | INSIGNIA | 29,90 |
| | **AG02189NMR** | | 33,50 |
| 8.3 | **AG0121700R** | LANTA | 114,00 |

| | | | € |
|---|---|---|---|
| 9 | **AG0121000R** | | 20,90 |
| 10.1 | **AG0127100R** | L90 | 85,60 |
| | **AG01271CNR** | THESIS | 83,80 |
| | **AG01271RGR** | | 77,90 |
| | **AG01271NMR** | INSIGNIA | 84,80 |
| 10.2 | **AG0127000R** | ESMAI / ATLAS | 22,20 |
| 10.3 | **AG0121200R** | LANTA | 18,90 |
| | **AG01212CNR** | M2 | 24,30 |
| | **AG01212RGR** | LOGICA | 23,10 |
| | **AG01212NMR** | NAIA | 30,50 |

Medidas em mm.

Os preços indicados são unitários e não incluem IVA.
A presente tabela anula as anteriores.

# RocaBox Termostática

## Torneiras de banho-duche e duche termostáticas

| | | |
|---|---|---|
| T-1000 | **A5A0C09C00** | ▽+⁂ |
| | **A5A2C09C00** | ⁂ |
| T-2000 | **A5A0C88C00** | ▽+⁂ |
| | **A5A2C88C00** | ⁂ |
| L90-T | **A5A0C01C00** | ▽+⁂ |
| | **A5A2C01C00** | ⁂ |
| T-1000 SQUARE | **A5A0C1AC00** | ▽+⁂ |
| | **A5A2C1AC00** | ⁂ |

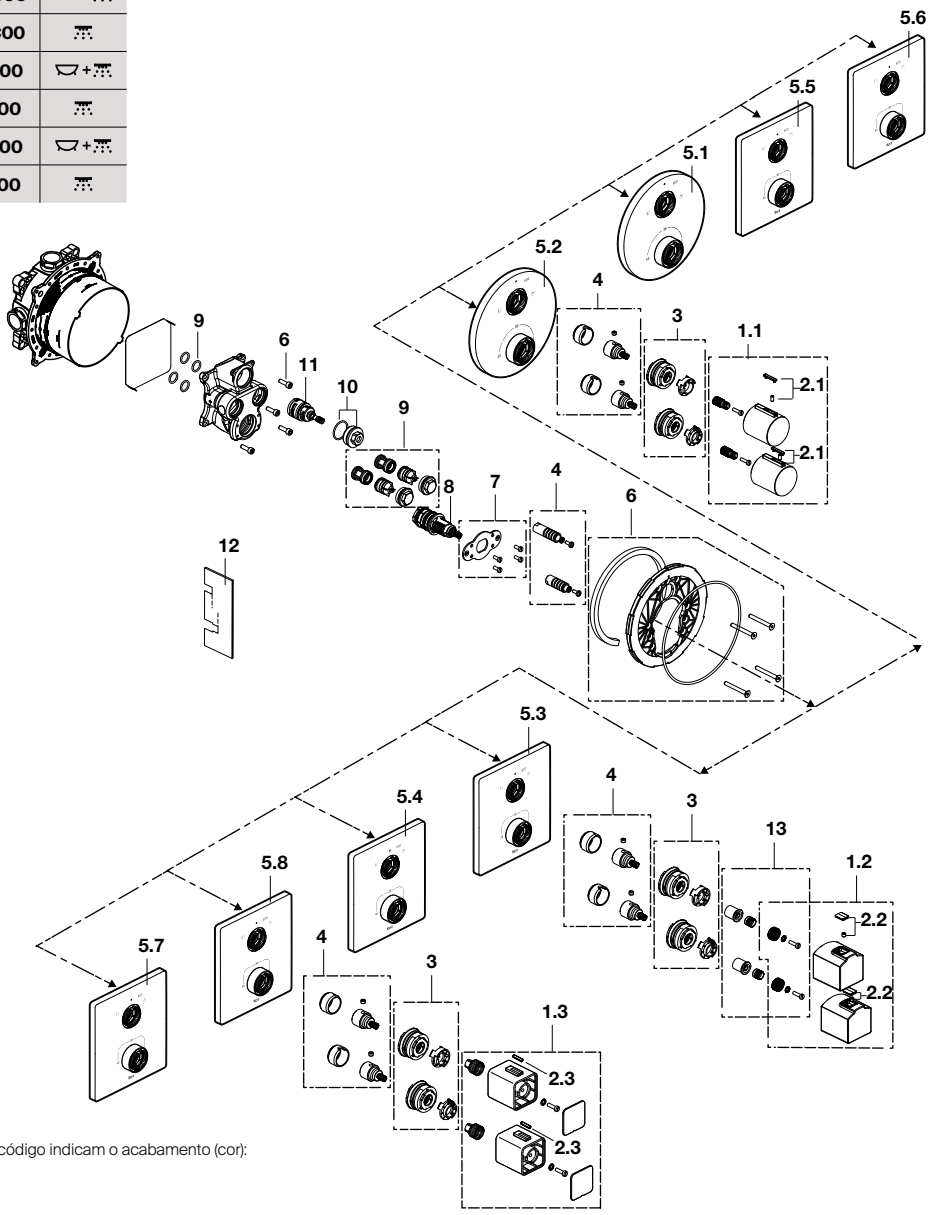


As últimas posições de cada código indicam o acabamento (cor):
**00** Cromado
**CN** Preto titânio

| | | | | € |
|---|---|---|---|---|
| 1.1 | **AG0132300R** | T-1000 / T-2000 | | 106,00 |
| | **AG01323CNR** | | | 173,00 |
| 1.2 | **AG0132500R** | L90-T | | 89,00 |
| 1.3 | **AG0159700R** | T-1000 SQUARE | | 77,80 |
| 2.1 | **AG0091307R** | T-1000 / T-2000 | | 35,30 |
| 2.2 | **AG0084200R** | L90-T | | 22,70 |
| 2.3 | **AG0159800R** | T-1000 SQUARE | | 3,75 |
| 3 | **AG0160100R** | ▽+⁂ | | 3,20 |
| | **AG0160200R** | ⁂ | | 3,54 |
| 4 | **AG0132803R** | | | 42,10 |
| 5.1 | **AG0132900R** | T-1000 | ⁂ | 20,90 |
| | **AG01329CNR** | | | 27,00 |
| 5.2 | **AG0132200R** | T-1000 | ▽+⁂ | 21,80 |
| | **AG01322CNR** | | | 27,00 |

| | | | | € |
|---|---|---|---|---|
| 5.3 | **AG0132600R** | L90-T | ▽+⁂ | 109,00 |
| 5.4 | **AG0133000R** | L90-T | ⁂ | 109,00 |
| 5.5 | **AG0134200R** | T-2000 | ▽+⁂ | 35,30 |
| 5.6 | **AG0134300R** | T-2000 | ⁂ | 35,30 |
| 5.7 | **AG0159900R** | T-1000 SQUARE | ▽+⁂ | 32,00 |
| 5.8 | **AG0160000R** | T-1000 SQUARE | ⁂ | 32,00 |
| 6 | **AG0120900R** | | | 22,50 |
| 7 | **AG0132003R** | | | 19,80 |
| 8 | **A525015803** | | | 75,20 |
| 9 | **AG0132107R** | | | 39,90 |
| 10 | **AG0030603R** | | | 46,70 |
| 11 | **AG0131903R** | | | 21,80 |
| 12 | **AG0132707R** | | | 4,29 |
| 13 | **AG0030303R** | | | 63,80 |

Medidas em mm.

Os preços indicados são unitários e não incluem IVA.
A presente tabela anula as anteriores.

# Cala RocaBox

## Torneiras de banho-duche e duche monocomando

**A5A0B6E**
**A5A2B6E**

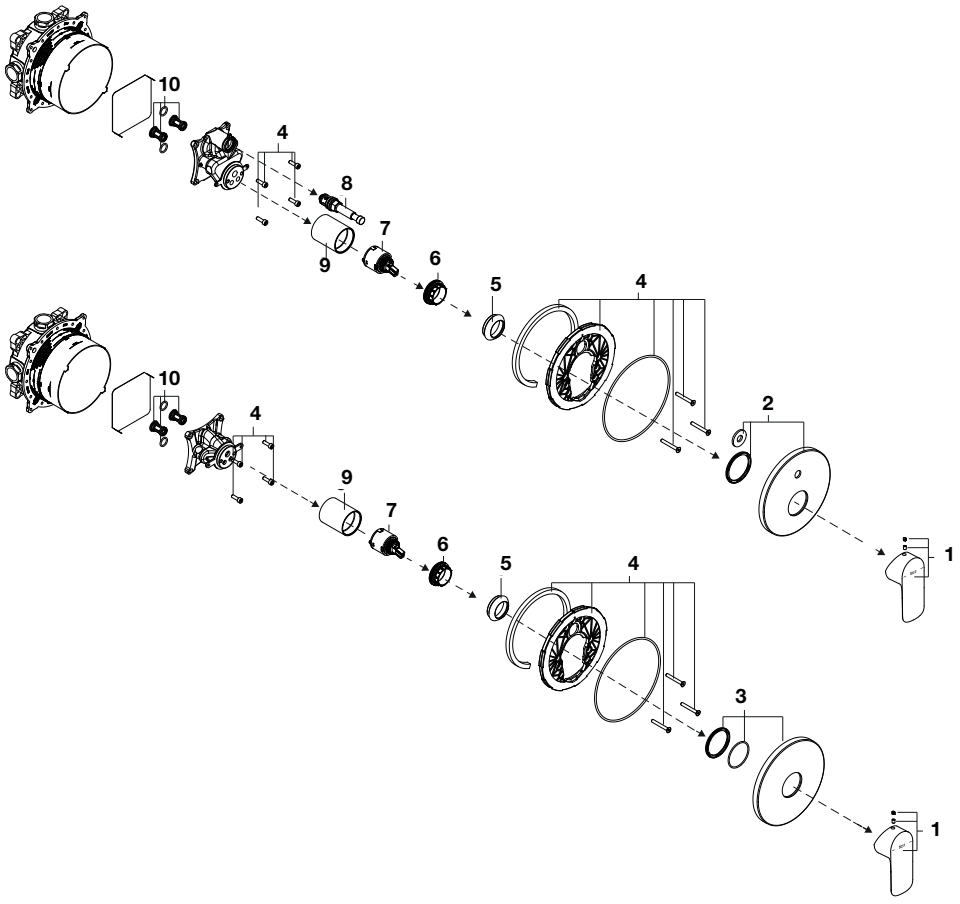


As últimas posições de cada código indicam o acabamento (cor):
**00** Cromado
**NB** Preto mate

| | | | € |
|---|---|---|---|
| 1 | **AG0226400R** | | 16,20 |
| | **AG02264NBR** | | 28,80 |
| 2 | **AG0121300R** | | 20,30 |
| | **AG01213NBR** | | 41,70 |

| | | | € |
|---|---|---|---|
| 3 | **AG0121200R** | | 18,90 |
| | **AG01212NBR** | | 41,40 |
| 4 | **AG0120900R** | | 22,50 |
| 5 | **AG0085300R** | | 17,30 |
| | **AG00853NBR** | | 10,50 |

| | | | € |
|---|---|---|---|
| 6 | **A525023507** | | 4,05 |
| 7 | **AG0110607R** | | 9,58 |
| 8 | **A525006500** | Cromado | 22,40 |
| | **AG0218600R** | | 21,60 |
| | **AG02186NBR** | | 43,00 |

| | | | € |
|---|---|---|---|
| 9 | **A525006800** | Cromado | 19,60 |
| | **AG02189NBR** | | 21,70 |
| 10 | **AG0121000R** | | 20,90 |

Medidas em mm.

Os preços indicados são unitários e não incluem IVA.
A presente tabela anula as anteriores.

# Victoria Pro

## Torneira para lavatório

**A5A3123**

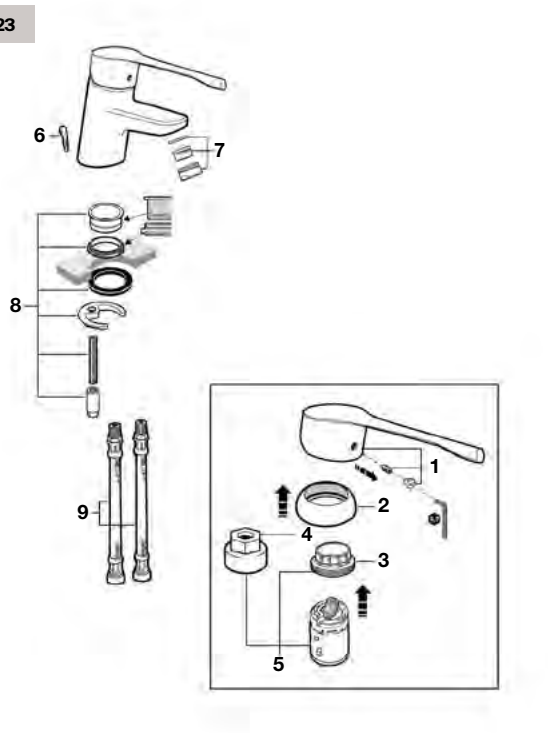


## Torneira para banho-duche e duche

**A5A0123**

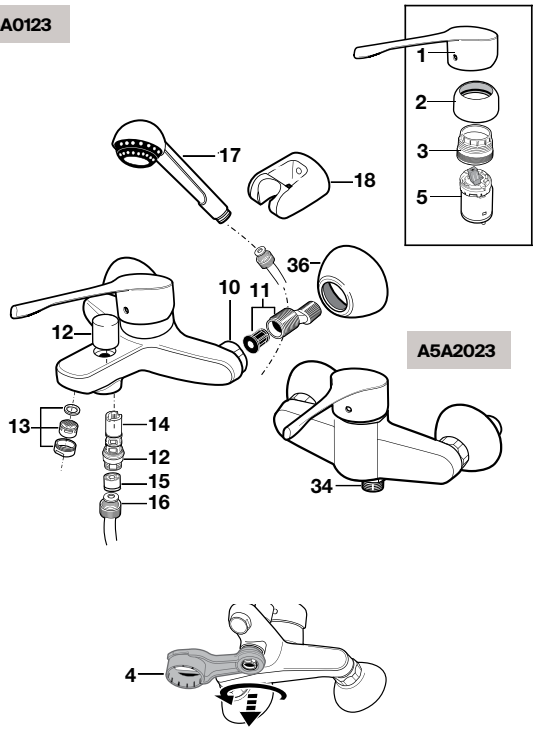


**A5A2023**




## Torneira para lavatório

**A5A0323**

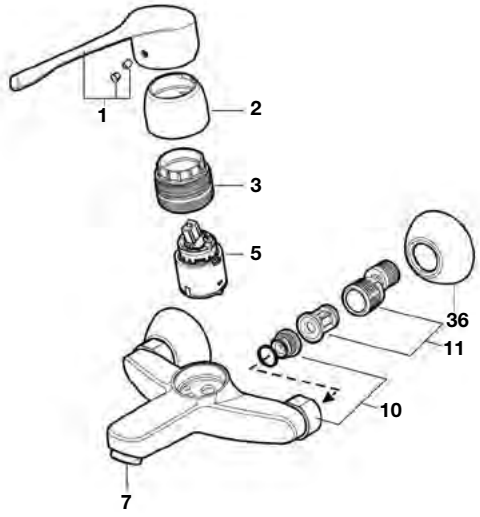


## Torneira para lava-louça

**A5A8723**

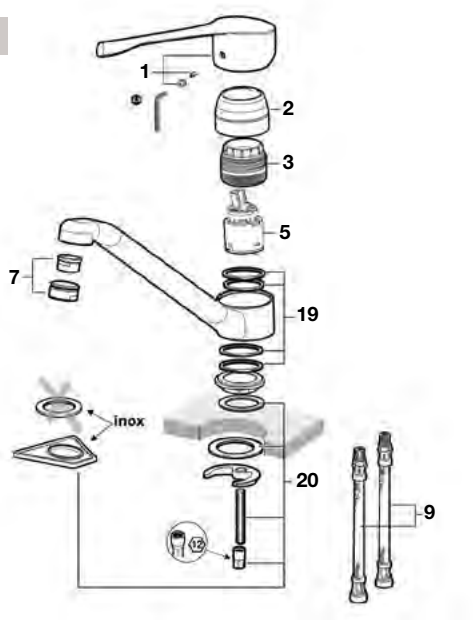


| | | € |
|---|---|---|
| 1 | **A525003000** | 34,80 |
| 2 | **AG0085300R** | 17,30 |
| 3 | **A525023507** | 4,05 |
| 4 | **A525005407** | 7,14 |
| 5 | **AG0053707R** | 37,60 |
| 6 | **A525004600** | 7,87 |
| 7 | **A525004700** | 7,14 |
| 8 | **A525004403** | 7,60 |
| 9 | **A525020309** | 14,40 |

| | | € |
|---|---|---|
| 10 | **A525005200** | 14,80 |
| 11 | **A525005308** | 12,90 |
| 12 | **A525023200** | 11,50 |
| 13 | **A525003600** | 4,66 |
| 14 | **A525087300** | 18,30 |
| 15 | **A525005507** | 7,14 |
| 16 | **A525009800** | 26,10 |
| 17 | **A525007700** | 8,39 |
| 18 | **A525007800** | 10,60 |

| | | € |
|---|---|---|
| 19 | **AG0004407R** | 2,15 |
| 20 | **A525006903** | 8,22 |
| 21 | **A525006600** | 7,14 |
| 22 | **AG0002200R** | 43,20 |
| 23 | **AG0017707R** | 5,60 |
| 24 | **AG0005800R** | 96,30 |
| 25 | **A525027803** | 31,20 |
| 26 | **AG0141207R** | 18,10 |
| 27 | **A525027609** | 23,10 |

| | | | € |
|---|---|---|---|
| 28 | | **A525020409** | 17,70 |
| 29 | | **AG0031803R** | 34,70 |
| 30 | | **A525008503** | 8,07 |
| 31 | | **AG0031700R** | 25,70 |
| 32 | | **AG0000703R** | 11,50 |
| 33 | | **A525005900** | 56,70 |
| 34 | | **AG0005300R** | 11,00 |
| 35 | | **AG0039007R** | 2,72 |
| 36 | 2 un | **AG0085400R** | 8,06 |

Medidas em mm.

Os preços indicados são unitários e não incluem IVA.
A presente tabela anula as anteriores.

# Victoria Pro

## Torneira para lava-louça

**A5A8423**

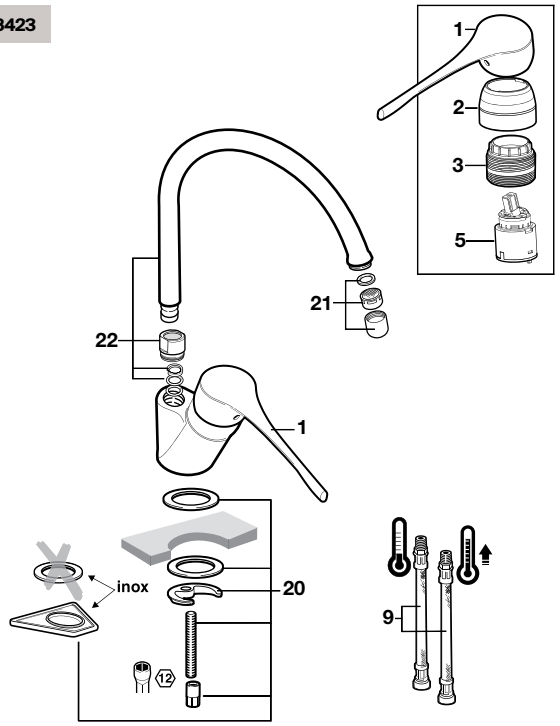


## Torneira para lava-louça

**A5A7623**

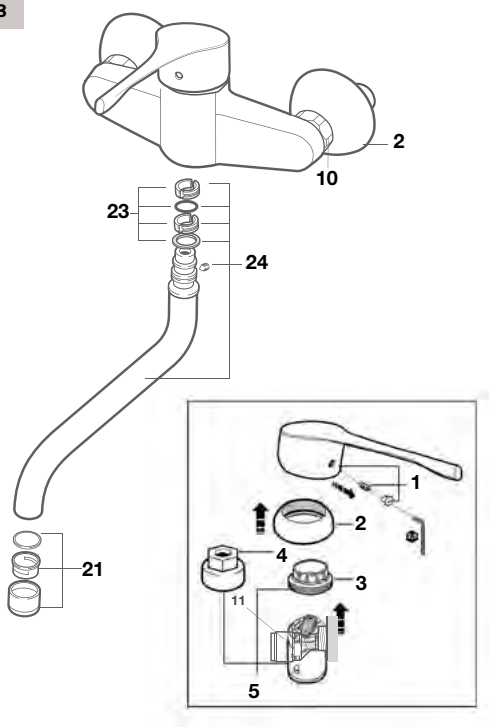


## Torneira para lava-louça

**A5A8123**

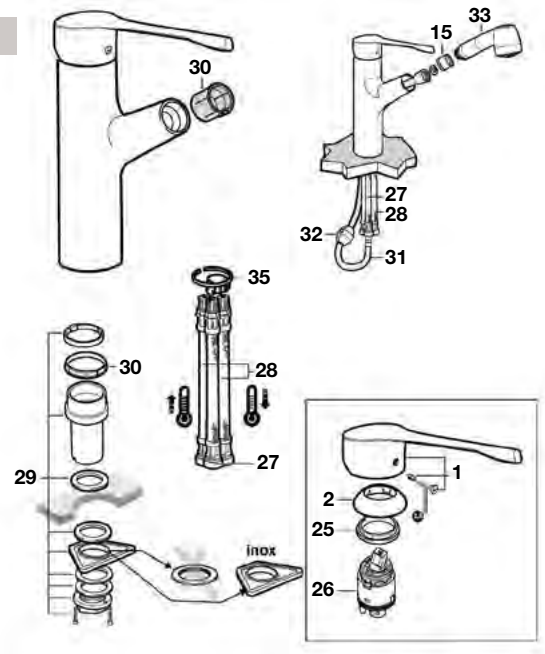


| | | € |
|---|---|---|
| 1 | **A525003000** | 34,80 |
| 2 | **AG0085300R** | 17,30 |
| 3 | **A525023507** | 4,05 |
| 4 | **A525005407** | 7,14 |
| 5 | **AG0053707R** | 37,60 |
| 6 | **A525004600** | 7,87 |
| 7 | **A525004700** | 7,14 |
| 8 | **A525004403** | 7,60 |

| | | € |
|---|---|---|
| 9 | **A525020309** | 14,40 |
| 10 | **A525005200** | 14,80 |
| 11 | **A525005308** | 12,90 |
| 12 | **A525023200** | 11,50 |
| 13 | **A525003600** | 4,66 |
| 14 | **A525087300** | 18,30 |
| 15 | **A525005507** | 7,14 |
| 16 | **A525009800** | 26,10 |

| | | € |
|---|---|---|
| 17 | **A525007700** | 8,39 |
| 18 | **A525007800** | 10,60 |
| 19 | **AG0004407R** | 2,15 |
| 20 | **A525006903** | 8,22 |
| 21 | **A525006600** | 7,14 |
| 22 | **AG0002200R** | 43,20 |
| 23 | **AG0017707R** | 5,60 |
| 24 | **AG0005800R** | 96,30 |

| | | € |
|---|---|---|
| 25 | **A525027803** | 31,20 |
| 26 | **AG0141207R** | 18,10 |
| 27 | **A525027609** | 23,10 |
| 28 | **A525020409** | 17,70 |
| 29 | **AG0031803R** | 34,70 |
| 30 | **A525008503** | 8,07 |
| 31 | **AG0031700R** | 25,70 |
| 32 | **AG0000703R** | 11,50 |

| | | € |
|---|---|---|
| 33 | **A525005900** | 56,70 |
| 34 | **AG0005300R** | 11,00 |
| 35 | **AG0039007R** | 2,72 |
| 36 | **AG0085400R** | 8,06 |

Medidas em mm.

Os preços indicados são unitários e não incluem IVA.
A presente tabela anula as anteriores.

# M2-N

## Torneira para lavatório e bidé

**A5A3068**
**A5A3168**

**A5A6068**
**A5A6168**

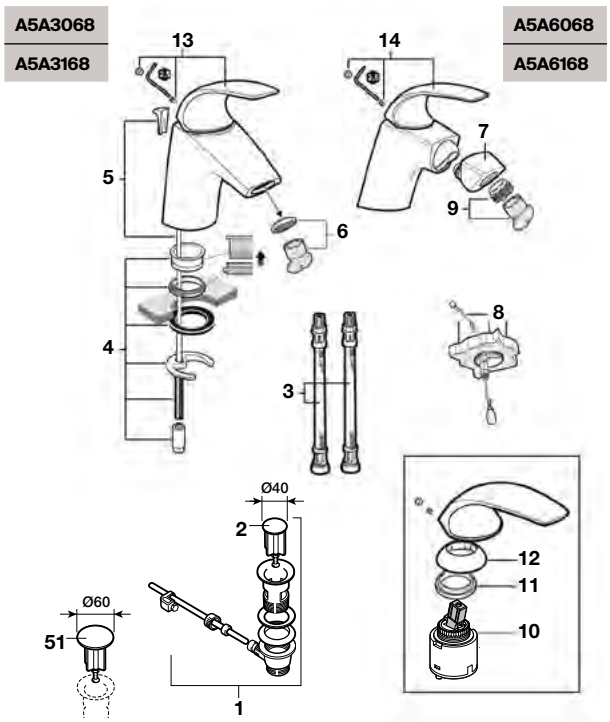


## Torneira para banho-duche e duche

**A5A2068**
**A5A2168**

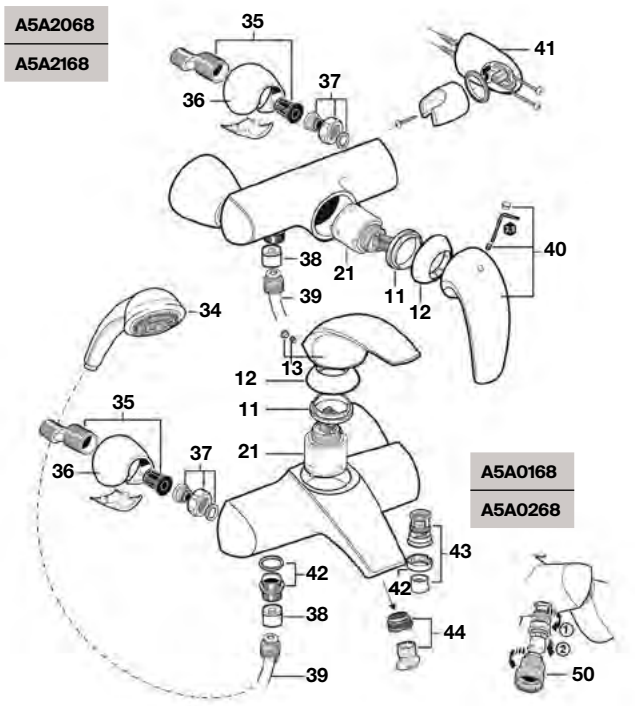


**A5A0168**
**A5A0268**

| | | € |
|---|---|---|
| 1 | **AG0075300R** | 27,60 |
| 2 | **AG0096200R** | 7,19 |
| 3 | **A525020309** | 14,40 |
| 4 | **A525021803** | 12,70 |
| 5 | **A525023000** | 12,00 |
| 6 | **A525003307** | 7,60 |
| 7 | **AG0037200R** | 30,40 |
| 8 | **A525004600** | 7,87 |
| 9 | **A525010807** | 13,10 |
| 10 | **AG0141207R** | 18,10 |
| 11 | **A525027803** | 31,20 |

| | | € |
|---|---|---|
| 12 | **AG0032100R** | 26,90 |
| 13 | **AG0036900R** | 70,90 |
| 14 | **AG0039200R** | 33,00 |
| 15 | **A525025703** | 30,20 |
| 16 | **AG0037407R** | 59,90 |
| 17 | **AG0037607R** | 7,87 |
| 18 | **AG0037503R** | 73,30 |
| 19 | **A525006903** | 8,22 |
| 20 | **A525020409** | 17,70 |
| 21 | **AG0053707R** | 37,60 |
| 22 | **AG0037100R** | 30,70 |

| | | € |
|---|---|---|
| 23 | **AG0017707R** | 5,60 |
| 24 | **AG0037700R** | 138,00 |
| 25 | **AG0100007R** | 17,50 |
| 26 | **AG0020607R** | 5,39 |
| 27 | **AG0031700R** | 25,70 |
| 28 | **AG0037900R** | 152,00 |
| 29 | **A525005900** | 56,70 |
| 30 | **A525004700** | 7,14 |
| 31 | **AG0000503R** | 18,90 |
| 32 | **A525027609** | 23,10 |
| 33 | **AG0000703R** | 11,50 |

| | | € |
|---|---|---|
| 34 | **AG0041700R** | 60,00 |
| 35 | **A525005308** | 12,90 |
| 36 | **AG0037300R** | 22,50 |
| 37 | **AG0002500R** | 15,10 |
| 38 | **A525005507** | 7,14 |
| 39 | **A525009800** | 26,10 |
| 40 | **AG0037000R** | 32,90 |
| 41 | **A526703910** | 24,70 |
| 42 | **A525024200** | 9,35 |
| 43 | **A525023600** | 33,90 |
| 44 | **A525087807** | 10,50 |

| | | € |
|---|---|---|
| 45 | **AG0037800R** | 12,30 |
| 46 | **AG0038700R** | 50,50 |
| 47 | **AG0038800R** | 64,60 |
| 48 | **A525006500** | 22,40 |
| 49 | **AG0038900R** | 67,30 |
| 50 | **A525005407** | 7,14 |
| 51 | **AG0055800R** | 13,80 |

Medidas em mm.

Os preços indicados são unitários e não incluem IVA.
A presente tabela anula as anteriores.

# M2-N

## Torneira para banho-duche ou duche

**A5A2268**

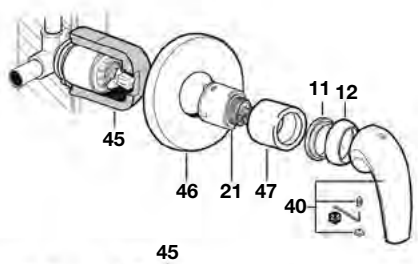


**A5A0668**

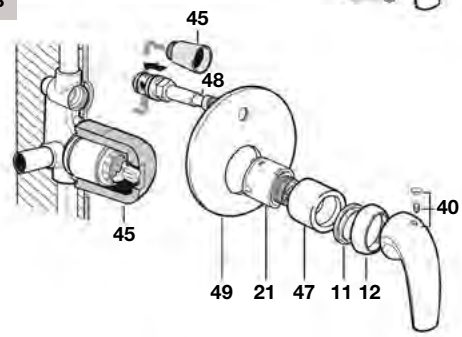


## Torneira para lava-louça

**A5A8668**

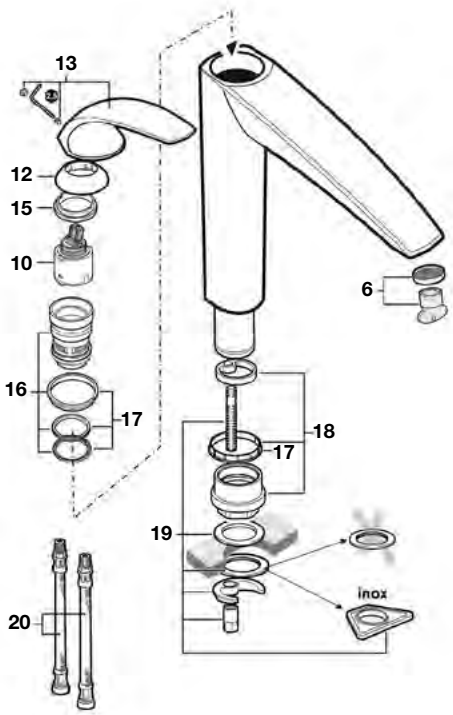


## Torneira para lava-louça

**A5A8468**

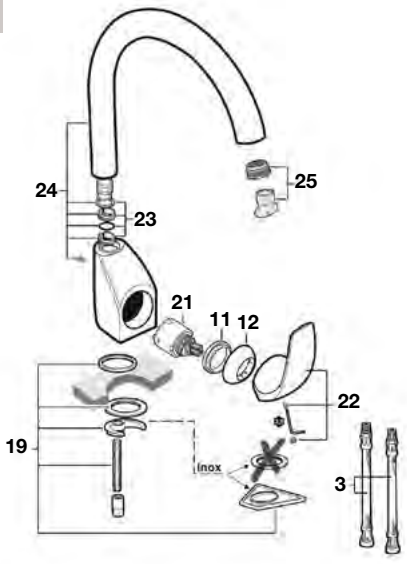


## Torneira para lava-louça

**A5A8168**

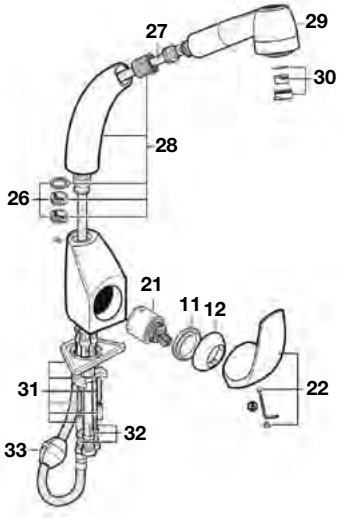


| | | € |
|---|---|---|
| 1 | **AG0075300R** | 27,60 |
| 2 | **AG0096200R** | 7,19 |
| 3 | **A525020309** | 14,40 |
| 4 | **A525021803** | 12,70 |
| 5 | **A525023000** | 12,00 |
| 6 | **A525003307** | 7,60 |
| 7 | **AG0037200R** | 30,40 |
| 8 | **A525004600** | 7,87 |
| 9 | **A525010807** | 13,10 |
| 10 | **AG0141207R** | 18,10 |
| 11 | **A525027803** | 31,20 |

| | | € |
|---|---|---|
| 12 | **AG0032100R** | 26,90 |
| 13 | **AG0036900R** | 70,90 |
| 14 | **AG0039200R** | 33,00 |
| 15 | **A525025703** | 30,20 |
| 16 | **AG0037407R** | 59,90 |
| 17 | **AG0037607R** | 7,87 |
| 18 | **AG0037503R** | 73,30 |
| 19 | **A525006903** | 8,22 |
| 20 | **A525020409** | 17,70 |
| 21 | **AG0053707R** | 37,60 |
| 22 | **AG0037100R** | 30,70 |

| | | € |
|---|---|---|
| 23 | **AG0017707R** | 5,60 |
| 24 | **AG0037700R** | 138,00 |
| 25 | **AG0100007R** | 17,50 |
| 26 | **AG0020607R** | 5,39 |
| 27 | **AG0031700R** | 25,70 |
| 28 | **AG0037900R** | 152,00 |
| 29 | **A525005900** | 56,70 |
| 30 | **A525004700** | 7,14 |
| 31 | **AG0000503R** | 18,90 |
| 32 | **A525027609** | 23,10 |
| 33 | **AG0000703R** | 11,50 |

| | | € |
|---|---|---|
| 34 | **AG0041700R** | 60,00 |
| 35 | **A525005308** | 12,90 |
| 36 | **AG0037300R** | 22,50 |
| 37 | **AG0002500R** | 15,10 |
| 38 | **A525005507** | 7,14 |
| 39 | **A525009800** | 26,10 |
| 40 | **AG0037000R** | 32,90 |
| 41 | **A526703910** | 24,70 |
| 42 | **A525024200** | 9,35 |
| 43 | **A525023600** | 33,90 |
| 44 | **A525087807** | 10,50 |

| | | € |
|---|---|---|
| 45 | **AG0037800R** | 12,30 |
| 46 | **AG0038700R** | 50,50 |
| 47 | **AG0038800R** | 64,60 |
| 48 | **A525006500** | 22,40 |
| 49 | **AG0038900R** | 67,30 |
| 50 | **A525005407** | 7,14 |
| 51 | **AG0055800R** | 13,80 |

Medidas em mm.

Os preços indicados são unitários e não incluem IVA.
A presente tabela anula as anteriores.

# Modena

## Torneira para lavatório e bidé

**A5A3033**

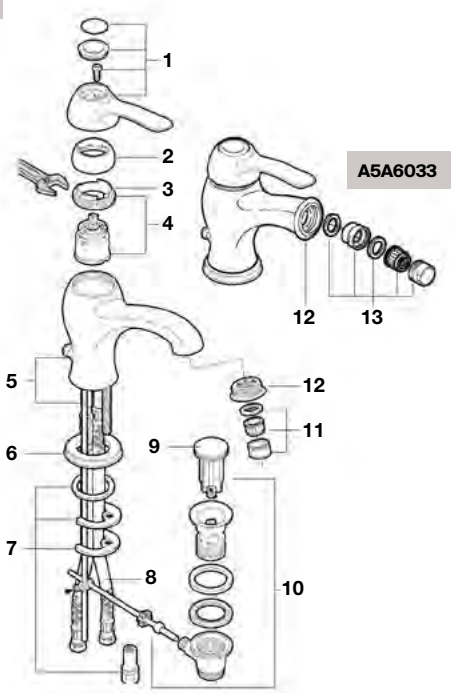


## Torneira para banho-duche e duche

**A5A0133**

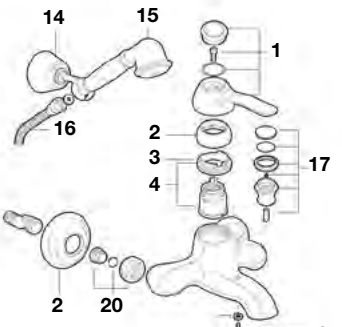


**A5A2033**

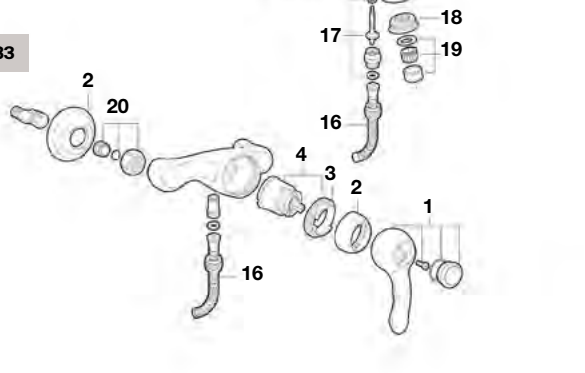


## Torneira para banho-duche ou duche

**A5A0633**

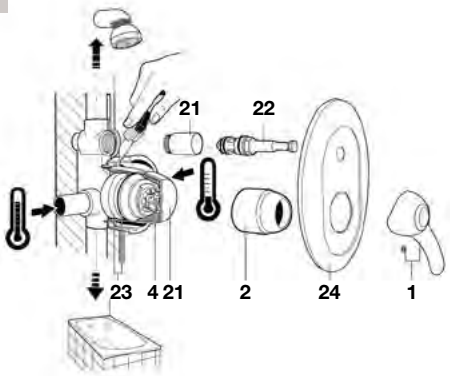


**A5A2233**

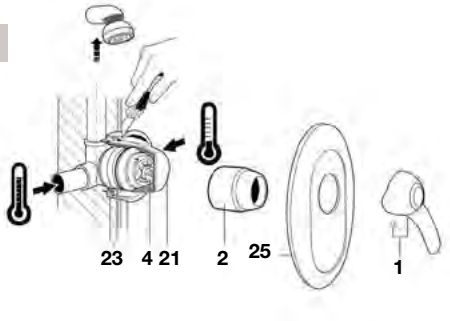


| | | € |
|---|---|---|
| 1 | **AG0009000R** | 116,00 |
| 2 | **AG0004500R** | 63,20 |
| 3 | **A525026503** | 11,50 |
| 4 | **A525081303** | 47,70 |
| 5 | **AG0004600R** | 8,74 |

| | | € |
|---|---|---|
| 6 | **AG0031200R** | 25,00 |
| 7 | **AG0030903R** | 6,49 |
| 8 | **A525020309** | 14,40 |
| 9 | **AG0067700R** | 17,50 |
| 10 | **AG0004700R** | 57,80 |

| | | € |
|---|---|---|
| 11 | **A525004700** | 7,14 |
| 12 | **AG0031000R** | 7,11 |
| 13 | **A525089100** | 31,70 |
| 14 | **AG0053000R** | 38,30 |
| 15 | **AG0196500R** | 74,50 |

| | | € |
|---|---|---|
| 16 | **A525009800** | 26,10 |
| 17 | **AG0009100R** | 39,10 |
| 18 | **AG0031100R** | 10,60 |
| 19 | **A525000800** | 19,60 |
| 20 | **AG0004900R** | 26,10 |

| | | € |
|---|---|---|
| 21 | **AG0003107R** | 6,05 |
| 22 | **A525006500** | 22,40 |
| 23 | **A525026703** | 32,30 |
| 24 | **AG0005400R** | 53,60 |
| 25 | **AG0004100R** | 61,40 |

Medidas em mm.

Os preços indicados são unitários e não incluem IVA.
A presente tabela anula as anteriores.

# Moai

## Torneira para lavatório e bidé

**A5A3046**
**A5A3146**
**A5A6046**
**A5A6146**

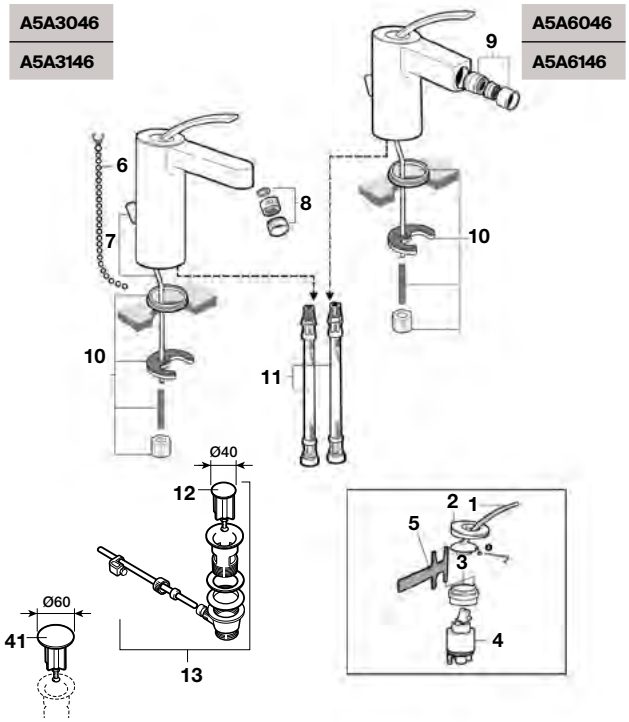


## Torneira de cano alto para lavatório

**A5A3446**

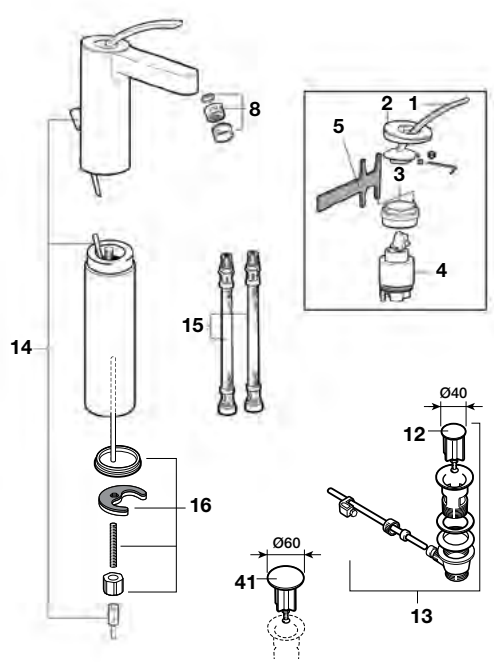


## Torneira de parede para lavatório

**A5A4746**

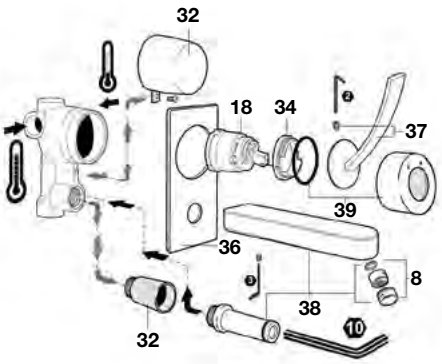


| | | € |
|---|---|---|
| 1 | **A525024900** | 15,30 |
| 2 | **A525025200** | 10,80 |
| 3 | **A525025703** | 30,20 |
| 4 | **AG0141207R** | 18,10 |
| 5 | **A525022503** | 44,60 |
| 6 | **A525004600** | 7,87 |
| 7 | **A525020600** | 8,51 |
| 8 | **A525008900** | 4,25 |
| 9 | **A525009000** | 9,53 |

| | | € |
|---|---|---|
| 10 | **A525025303** | 8,00 |
| 11 | **A525020309** | 14,40 |
| 12 | **AG0096200R** | 7,19 |
| 13 | **AG0075300R** | 27,60 |
| 14 | **A525020700** | 9,40 |
| 15 | **A525020409** | 17,70 |
| 16 | **A525023403** | 18,90 |
| 17 | **A525026703** | 32,30 |
| 18 | **A525081303** | 47,70 |

| | | € |
|---|---|---|
| 19 | **A525025907** | 2,43 |
| 20 | **A525026307** | 13,10 |
| 21 | **A5B6046C00** | 39,70 |
| 22 | **AG0068500R** | 23,30 |
| 23 | **A525023200** | 11,50 |
| 24 | **AG0068900R** | 10,50 |
| 25 | **A525087300** | 18,30 |
| 26 | **A525026200** | 33,30 |
| 27 | **A525005308** | 12,90 |

| | | € |
|---|---|---|
| 28 | **A525009800** | 26,10 |
| 29 | **A525005407** | 7,14 |
| 30 | **A525006500** | 22,40 |
| 31 | **A525025400** | 90,80 |
| 32 | **A525029507** | 22,10 |
| 33 | **A525026800** | 64,40 |
| 34 | **A525026503** | 11,50 |
| 35 | **A525025500** | 64,00 |
| 36 | **A525022000** | 73,80 |

| | | € |
|---|---|---|
| 37 | **A525025000** | 13,60 |
| 38 | **A525025600** | 221,00 |
| 39 | **AG0004200R** | 45,40 |
| 40 | **AG0087100R** | 6,67 |
| 41 | **AG0055800R** | 13,80 |

Medidas em mm.

Os preços indicados são unitários e não incluem IVA.
A presente tabela anula as anteriores.

# Moai

## Torneira para banho-duche e duche

**A5A0146**

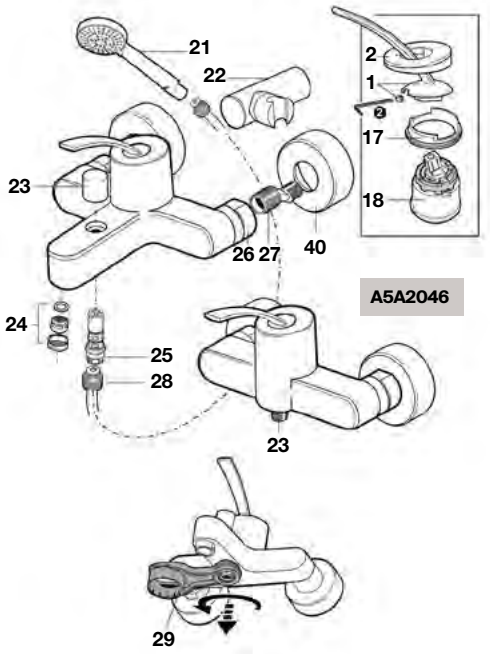


**A5A2046**

## Torneira para banho-duche e duche

**A5A0646**

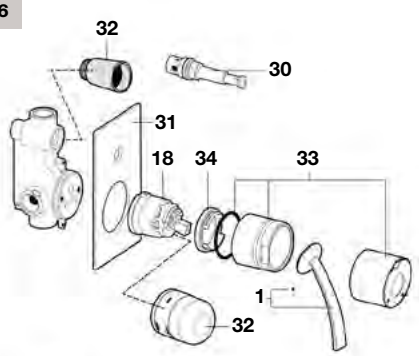


**A5A2246**

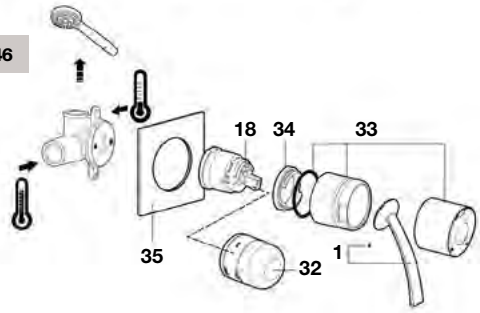


## Torneira para lava-louça

**A5A8146**

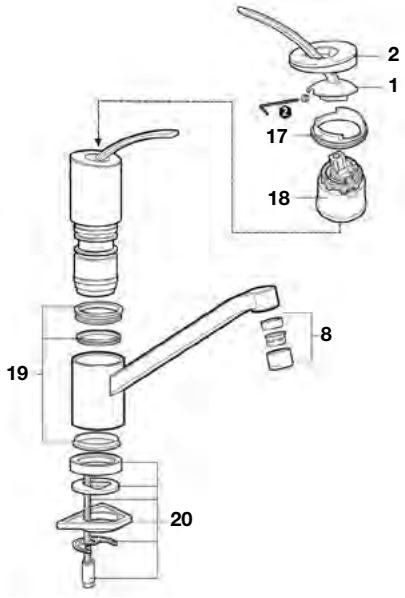


| | | € |
|---|---|---|
| 1 | **A525024900** | 15,30 |
| 2 | **A525025200** | 10,80 |
| 3 | **A525025703** | 30,20 |
| 4 | **AG0141207R** | 18,10 |
| 5 | **A525022503** | 44,60 |
| 6 | **A525004600** | 7,87 |
| 7 | **A525020600** | 8,51 |
| 8 | **A525008900** | 4,25 |
| 9 | **A525009000** | 9,53 |

| | | € |
|---|---|---|
| 10 | **A525025303** | 8,00 |
| 11 | **A525020309** | 14,40 |
| 12 | **AG0096200R** | 7,19 |
| 13 | **AG0075300R** | 27,60 |
| 14 | **A525020700** | 9,40 |
| 15 | **A525020409** | 17,70 |
| 16 | **A525023403** | 18,90 |
| 17 | **A525026703** | 32,30 |
| 18 | **A525081303** | 47,70 |

| | | € |
|---|---|---|
| 19 | **A525025907** | 2,43 |
| 20 | **A525026307** | 13,10 |
| 22 | **AG0068500R** | 23,30 |
| 23 | **A525023200** | 11,50 |
| 24 | **AG0068900R** | 10,50 |
| 25 | **A525087300** | 18,30 |
| 26 | **A525026200** | 33,30 |
| 27 | **A525005308** | 12,90 |
| 28 | **A525009800** | 26,10 |

| | | € |
|---|---|---|
| 29 | **A525005407** | 7,14 |
| 30 | **A525006500** | 22,40 |
| 31 | **A525025400** | 90,80 |
| 32 | **A525029507** | 22,10 |
| 33 | **A525026800** | 64,40 |
| 34 | **A525026503** | 11,50 |
| 35 | **A525025500** | 64,00 |
| 36 | **A525022000** | 73,80 |
| 37 | **A525025000** | 13,60 |

| | | € |
|---|---|---|
| 38 | **A525025600** | 221,00 |
| 39 | **AG0004200R** | 45,40 |
| 40 | **AG0087100R** | 6,67 |
| 41 | **AG0055800R** | 13,80 |

Medidas em mm.

Os preços indicados são unitários e não incluem IVA.
A presente tabela anula as anteriores.

# Moai

## Torneira bicomando para banho

**A5A4446**

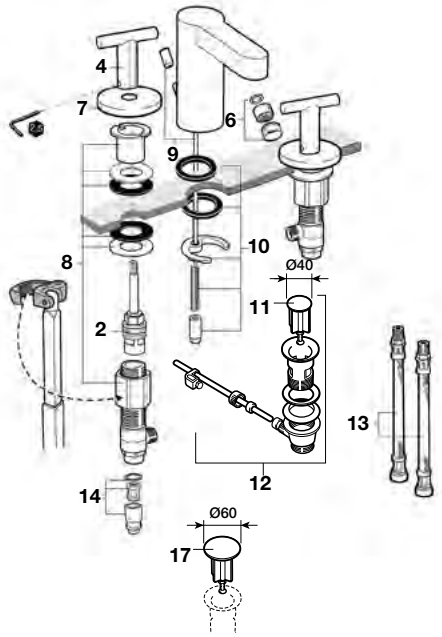


## Torneira mural de encastrar para banho

**A5A4646**

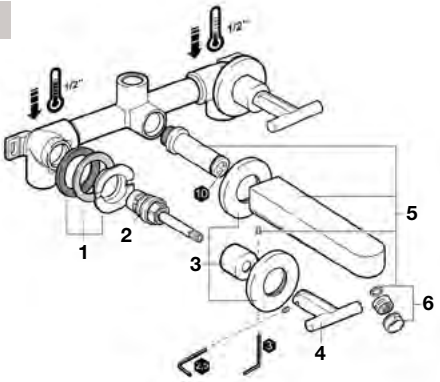


**A5A4546**

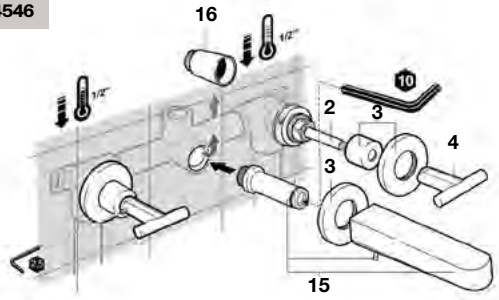


| | | | € |
|---|---|---|---|
| 1 | | **A525028903** | 52,90 |
| 2 | | **A525021403** | 46,10 |
| 3 | | **A525026900** | 206,00 |
| 4 | 2 un | **A525026600** | 19,80 |
| 5 | | **A525027000** | 188,00 |

| | | € |
|---|---|---|
| 6 | **A525008900** | 4,25 |
| 7 | **A525027300** | 67,00 |
| 8 | **A525027903** | 108,00 |
| 9 | **A525020600** | 8,51 |
| 10 | **A525020003** | 9,01 |

| | | € |
|---|---|---|
| 11 | **AG0096200R** | 7,19 |
| 12 | **AG0075300R** | 27,60 |
| 13 | **A525020509** | 12,70 |
| 14 | **A525024803** | 36,90 |
| 15 | **A525025600** | 221,00 |

| | | € |
|---|---|---|
| 16 | **A525030207** | 13,30 |
| 17 | **AG0055800R** | 13,80 |

Medidas em mm.

Os preços indicados são unitários e não incluem IVA.
A presente tabela anula as anteriores.

# Moai

## Misturadora termostática exterior para banho-duche e duche

**A5A1146**

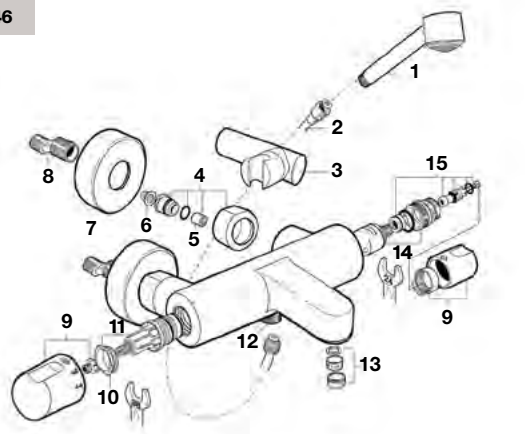


**A5A1346**

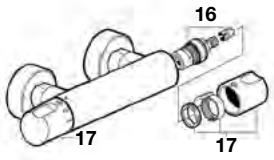


## Misturadora termostática de encastrar para duche

**A5A2846**

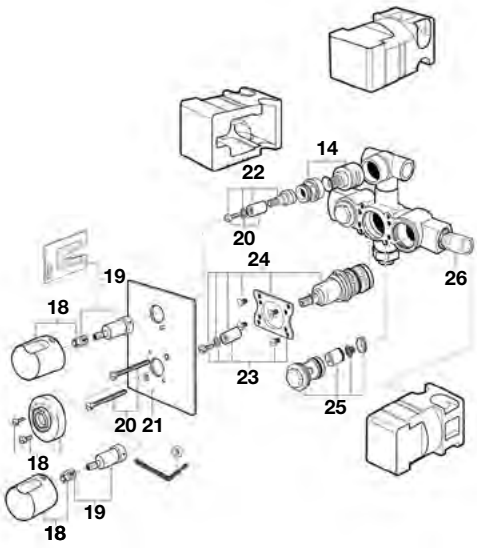


## Misturadora termostática de encastrar para banho-duche ou duche

**A5A2946**

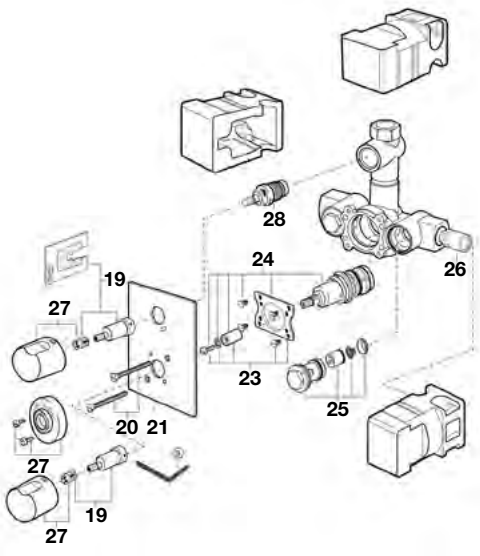


| | | € |
|---|---|---|
| 1 | **A5B6046C00** | 39,70 |
| 2 | **A525009800** | 26,10 |
| 3 | **AG0068500R** | 23,30 |
| 4 | **AG0001400R** | 38,90 |
| 5 | **AG0021407R** | 15,60 |
| 6 | **A525027207** | 3,48 |

| | | € |
|---|---|---|
| 7 | **AG0087100R** | 6,67 |
| 8 | **A525005308** | 12,90 |
| 9 | **AG0026500R** | 36,20 |
| 10 | **AG0020703R** | 21,80 |
| 11 | **A525028003** | 78,40 |
| 12 | **AG0000800R** | 26,90 |

| | | € |
|---|---|---|
| 13 | **A525003600** | 4,66 |
| 14 | **AG0025300R** | 54,90 |
| 15 | **AG0025403R** | 25,80 |
| 16 | **A525092709** | 70,10 |
| 17 | **AG0026600R** | 36,20 |
| 18 | **AG0026700R** | 42,50 |

| | | € |
|---|---|---|
| 19 | **A525024303** | 15,90 |
| 20 | **AG0028703R** | 15,80 |
| 21 | **AG0026900R** | 270,00 |
| 22 | **AG0026103R** | 42,50 |
| 23 | **AG0021103R** | 17,60 |
| 24 | **A525017303** | 120,00 |

| | | € |
|---|---|---|
| 25 | **A525018003** | 84,20 |
| 26 | **A525024803** | 36,90 |
| 27 | **AG0026800R** | 40,70 |
| 28 | **A525098108** | 23,50 |

Medidas em mm.

Os preços indicados são unitários e não incluem IVA.
A presente tabela anula as anteriores.

# Singles

## Torneira para lavatório

**A5A3036**

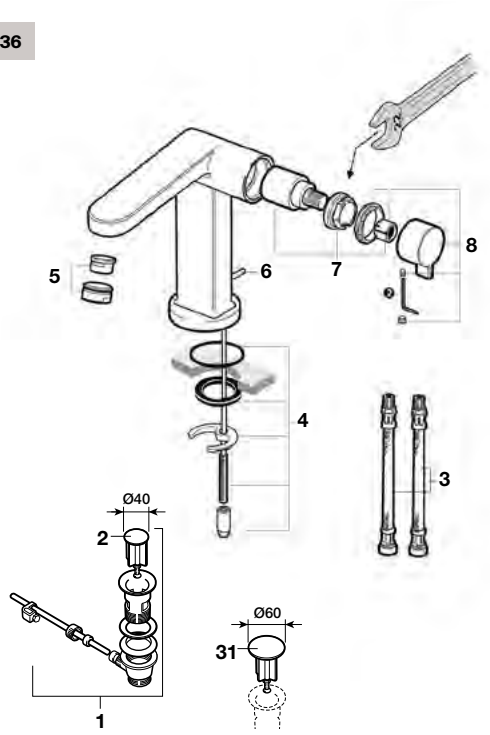


## Torneira para lavatório

**A5A7536**

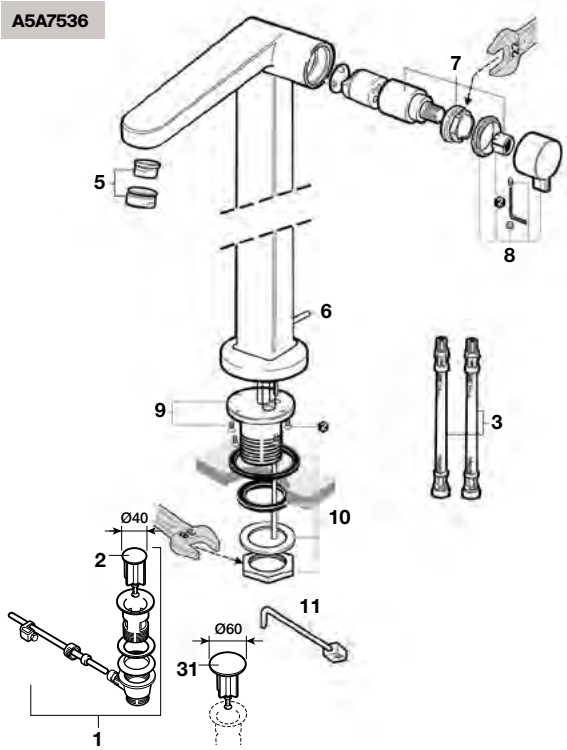


## Torneira para lavatório

**A5A3819**

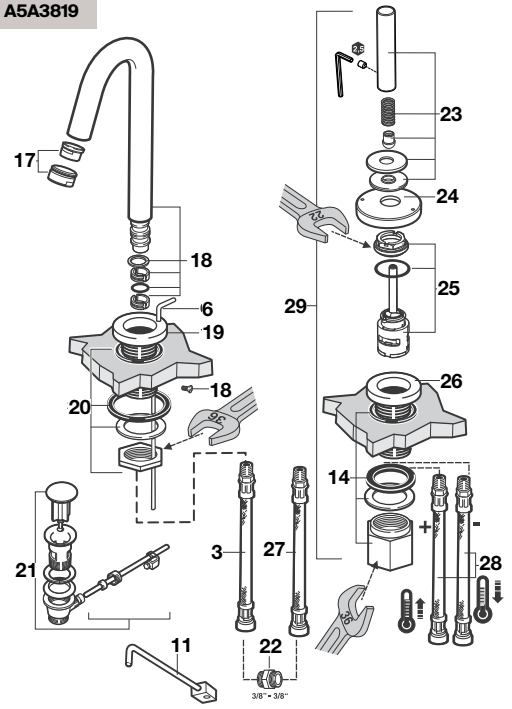


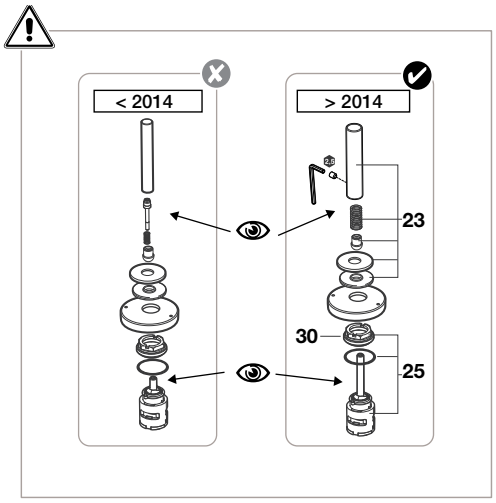


| | | € |
|---|---|---|
| 1 | **AG0075300R** | 27,60 |
| 2 | **AG0096200R** | 7,19 |
| 3 | **A525020309** | 14,40 |
| 4 | **AG0006003R** | 14,30 |
| 5 | **A525004700** | 7,14 |
| 6 | **AG0007219R** | 10,90 |
| 7 | **AG0007107R** | 34,70 |

| | | € |
|---|---|---|
| 8 | **AG0007000R** | 20,10 |
| 9 | **AG0008903R** | 89,20 |
| 10 | **AG0033203R** | 40,30 |
| 11 | **AG0033300R** | 28,70 |
| 12 | **AG0007700R** | 29,30 |
| 13 | **AG0007300R** | 108,00 |
| 14 | **AG0007403R** | 16,40 |

| | | € |
|---|---|---|
| 15 | **AG0008400R** | 67,60 |
| 16 | **AG0008009R** | 10,20 |
| 17 | **AG0007900R** | 14,30 |
| 18 | **AG0007600R** | 177,00 |
| 19 | **AG0008800R** | 127,00 |
| 20 | **AG0008103R** | 12,30 |
| 21 | **AG0007800R** | 42,50 |

| | | € |
|---|---|---|
| 22 | **AG0007503R** | 36,70 |
| 23 | **AG0110200R** | 125,00 |
| 24 | **AG0008600R** | 89,20 |
| 25 | **AG0110303R** | 65,10 |
| 26 | **AG0008703R** | 452,00 |
| 27 | **AG0010909R** | 8,80 |
| 28 | **AG0009209R** | 17,10 |

| | | € |
|---|---|---|
| 29 | **AG0008300R** | 523,00 |
| 30 | **AG0109303R** | 14,30 |
| 31 | **AG0055800R** | 13,80 |

Medidas em mm.

Os preços indicados são unitários e não incluem IVA.
A presente tabela anula as anteriores.

# Barcelona / BCN

## Torneira para lavatório

**A5A3836**

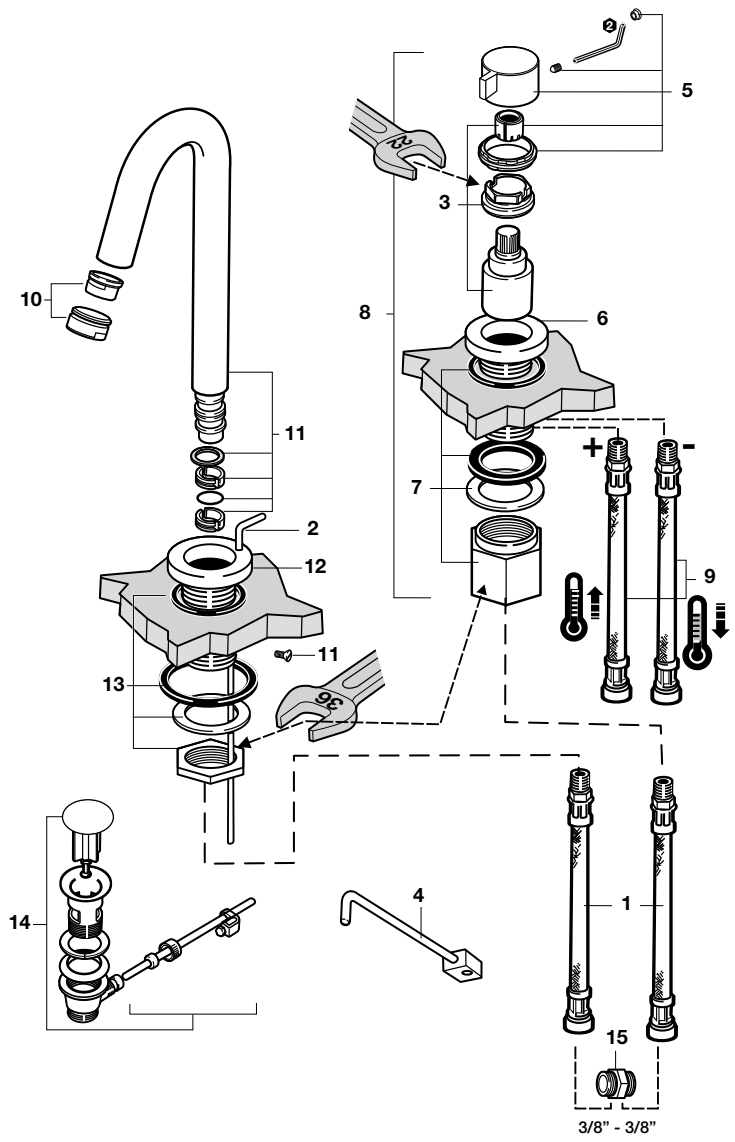


| | | € |
|---|---|---|
| 1 | **A525020309** | 14,40 |
| 2 | **AG0007219R** | 10,90 |
| 3 | **AG0007107R** | 34,70 |

| | | € |
|---|---|---|
| 4 | **AG0033300R** | 28,70 |
| 5 | **AG0007700R** | 29,30 |
| 6 | **AG0007300R** | 108,00 |

| | | € |
|---|---|---|
| 7 | **AG0007403R** | 16,40 |
| 8 | **AG0008400R** | 67,60 |
| 9 | **AG0008009R** | 10,20 |

| | | € |
|---|---|---|
| 10 | **AG0007900R** | 14,30 |
| 11 | **AG0007600R** | 177,00 |
| 12 | **AG0008800R** | 127,00 |

| | | € |
|---|---|---|
| 13 | **AG0008103R** | 12,30 |
| 14 | **AG0007800R** | 42,50 |
| 15 | **AG0007503R** | 36,70 |

Medidas em mm.

Os preços indicados são unitários e não incluem IVA.
A presente tabela anula as anteriores.

# Logica-N

## Torneira para lavatório e bidé

**A5A3027**
**A5A3127**

**A5A6027**
**A5A6127**

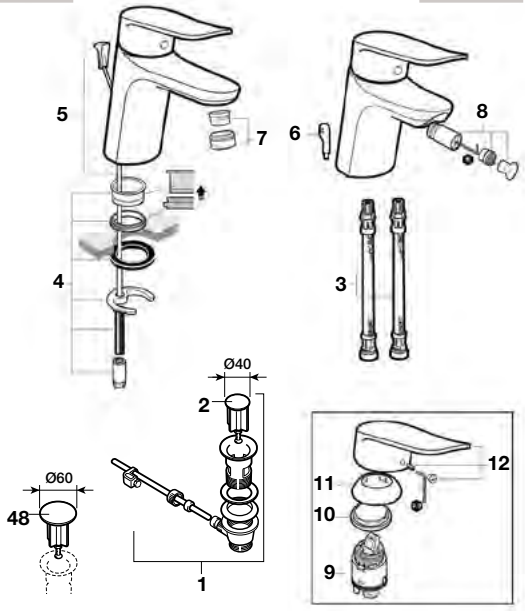


## Torneira para banho-duche e duche

**A5A2027**

**A5A0127**

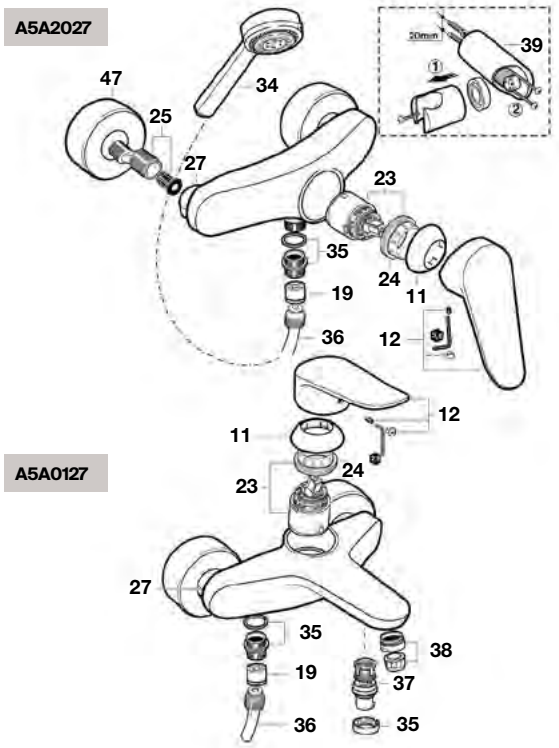


## Torneira para banho-duche e duche

**A5A2227**

**A5A0627**

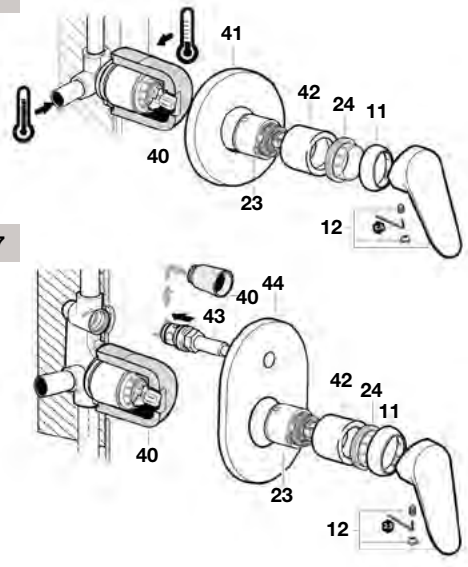


| | | € |
|---|---|---|
| 1 | **AG0075300R** | 27,60 |
| 2 | **AG0096200R** | 7,19 |
| 3 | **A525020309** | 14,40 |
| 4 | **A525004403** | 7,60 |
| 5 | **A525020600** | 8,51 |
| 6 | **A525004600** | 7,87 |
| 7 | **A525004700** | 7,14 |
| 8 | **A525003507** | 36,70 |
| 9 | **AG0141207R** | 18,10 |
| 10 | **A525027803** | 31,20 |

| | | € |
|---|---|---|
| 11 | **AG0085300R** | 17,30 |
| 12 | **AG0018100R** | 22,20 |
| 13 | **AG0031803R** | 34,70 |
| 14 | **A525005407** | 7,14 |
| 15 | **A525008503** | 8,07 |
| 16 | **AG0037607R** | 7,87 |
| 17 | **AG0000703R** | 11,50 |
| 18 | **AG0082000R** | 86,80 |
| 19 | **A525005507** | 7,14 |
| 20 | **A525005900** | 56,70 |

| | | € |
|---|---|---|
| 21 | **AG0017707R** | 5,60 |
| 22 | **AG0037700R** | 138,00 |
| 23 | **AG0053707R** | 37,60 |
| 24 | **A525023507** | 4,05 |
| 25 | **A525005308** | 12,90 |
| 27 | **A525005200** | 14,80 |
| 28 | **AG0004407R** | 2,15 |
| 29 | **A525006903** | 8,22 |
| 30 | **AG0037407R** | 59,90 |
| 31 | **AG0037503R** | 73,30 |

| | | € |
|---|---|---|
| 32 | **AG0040903R** | 17,30 |
| 33 | **A525020409** | 17,70 |
| 34 | **A5B1132C00** | - |
| 35 | **A525024200** | 9,35 |
| 36 | **A525009800** | 26,10 |
| 37 | **A525023600** | 33,90 |
| 38 | **A525003600** | 4,66 |
| 39 | **AG0003700R** | 13,10 |
| 40 | **AG0001907R** | 10,60 |
| 41 | **A525002800** | 36,10 |

| | | € |
|---|---|---|
| 42 | **A525006800** | 19,60 |
| 43 | **A525006500** | 22,40 |
| 44 | **A525002700** | 45,30 |
| 45 | **AG0100007R** | 17,50 |
| 46 | **AG0081903R** | 41,60 |
| 47 | **AG0087100R** | 6,67 |
| 48 | **AG0055800R** | 13,80 |

Medidas em mm.

Os preços indicados são unitários e não incluem IVA.
A presente tabela anula as anteriores.

# Logica-N

## Torneira para lava-louça

**A5A8127**

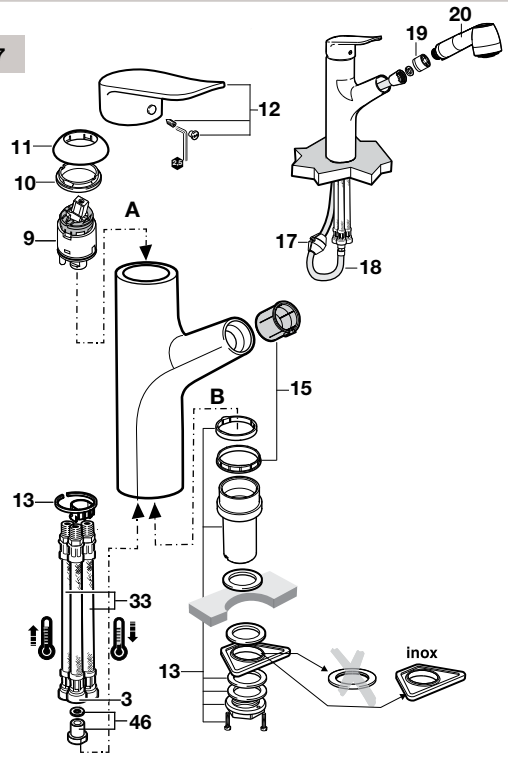


## Torneira para lava-louça

**A5A8727**

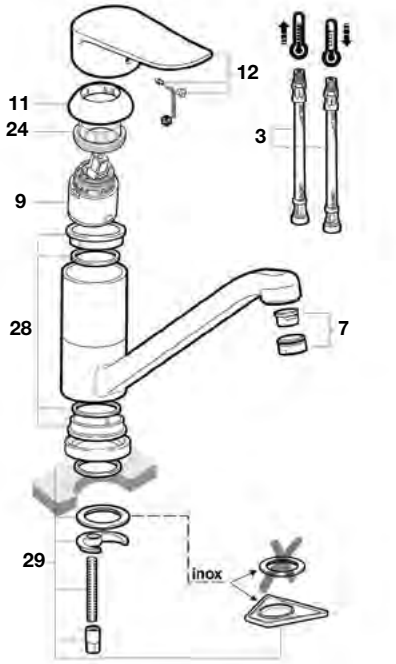


## Torneira para lava-louça

**A5A7627**

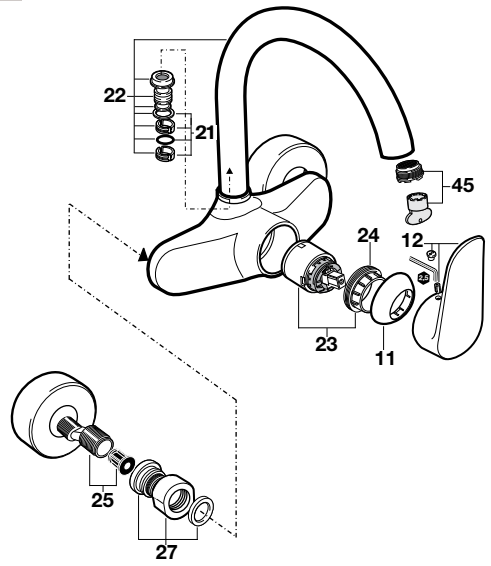


## Torneira para lava-louça

**A5A8627**

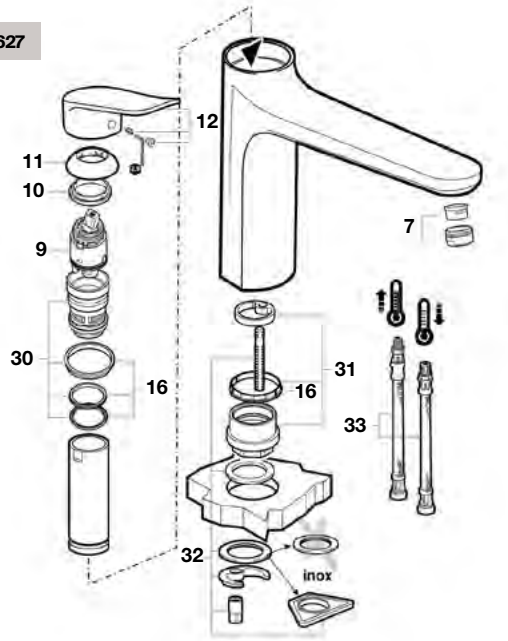


| | | € |
|---|---|---|
| 1 | **AG0075300R** | 27,60 |
| 2 | **AG0096200R** | 7,19 |
| 3 | **A525020309** | 14,40 |
| 4 | **A525004403** | 7,60 |
| 5 | **A525020600** | 8,51 |
| 6 | **A525004600** | 7,87 |
| 7 | **A525004700** | 7,14 |
| 8 | **A525003507** | 36,70 |
| 9 | **AG0141207R** | 18,10 |
| 10 | **A525027803** | 31,20 |

| | | € |
|---|---|---|
| 11 | **AG0085300R** | 17,30 |
| 12 | **AG0018100R** | 22,20 |
| 13 | **AG0031803R** | 34,70 |
| 14 | **A525005407** | 7,14 |
| 15 | **A525008503** | 8,07 |
| 16 | **AG0037607R** | 7,87 |
| 17 | **AG0000703R** | 11,50 |
| 18 | **AG0082000R** | 86,80 |
| 19 | **A525005507** | 7,14 |
| 20 | **A525005900** | 56,70 |

| | | € |
|---|---|---|
| 21 | **AG0017707R** | 5,60 |
| 22 | **AG0037700R** | 138,00 |
| 23 | **AG0053707R** | 37,60 |
| 24 | **A525023507** | 4,05 |
| 25 | **A525005308** | 12,90 |
| 27 | **A525005200** | 14,80 |
| 28 | **AG0004407R** | 2,15 |
| 29 | **A525006903** | 8,22 |
| 30 | **AG0037407R** | 59,90 |
| 31 | **AG0037503R** | 73,30 |

| | | € |
|---|---|---|
| 32 | **AG0040903R** | 17,30 |
| 33 | **A525020409** | 17,70 |
| 34 | **A5B1132C00** | - |
| 35 | **A525024200** | 9,35 |
| 36 | **A525009800** | 26,10 |
| 37 | **A525023600** | 33,90 |
| 38 | **A525003600** | 4,66 |
| 39 | **AG0003700R** | 13,10 |
| 40 | **AG0001907R** | 10,60 |
| 41 | **A525002800** | 36,10 |

| | | € |
|---|---|---|
| 42 | **A525006800** | 19,60 |
| 43 | **A525006500** | 22,40 |
| 44 | **A525002700** | 45,30 |
| 45 | **AG0100007R** | 17,50 |
| 46 | **AG0081903R** | 41,60 |
| 47 | **AG0087100R** | 6,67 |
| 48 | **AG0055800R** | 13,80 |

Medidas em mm.

Os preços indicados são unitários e não incluem IVA.
A presente tabela anula as anteriores.

# Monodin

## Torneira para lavatório e bidé

**A5A3007**
**A5A3107**

**A5A6007**
**A5A6107**

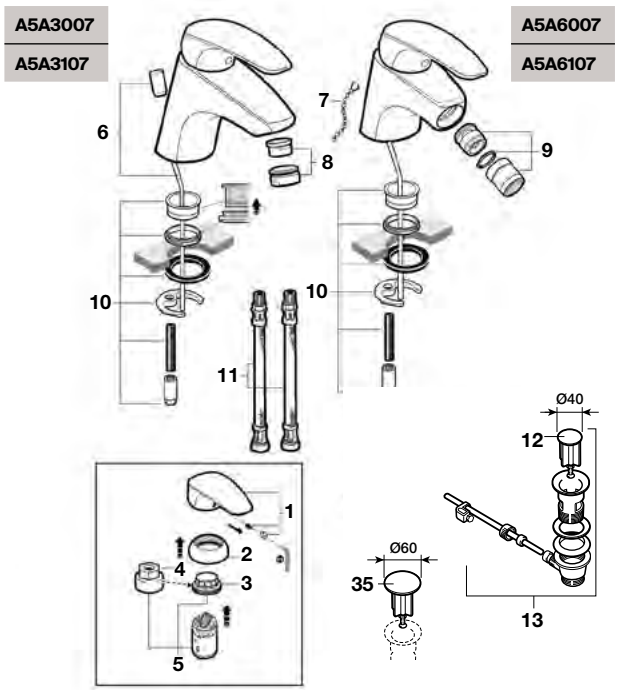


## Torneira para banho-duche e duche

**A5A2007**

**A5A0107**

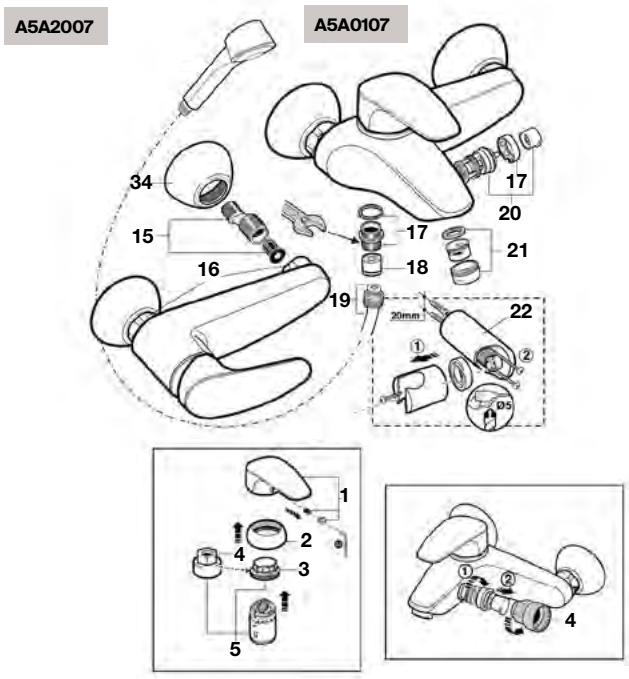


## Torneira para banho-duche e duche

**A5A2207**

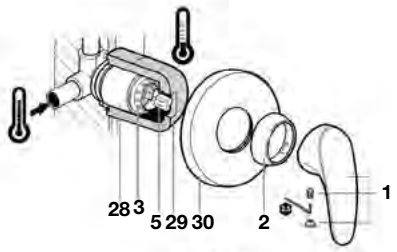


**A5A0607**

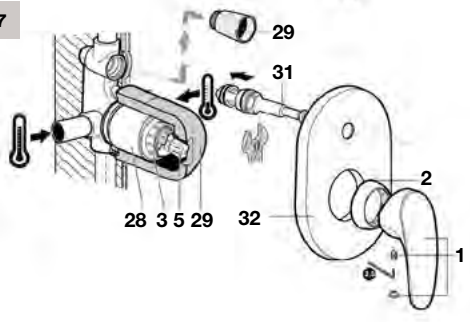


| | | € |
|---|---|---|
| 1 | **AG0005600R** | 27,80 |
| 2 | **AG0085300R** | 17,30 |
| 3 | **A525023507** | 4,05 |
| 4 | **A525005407** | 7,14 |
| 5 | **AG0053707R** | 37,60 |
| 6 | **AG0003600R** | 7,30 |
| 7 | **A525004600** | 7,87 |

| | | € |
|---|---|---|
| 8 | **A525002900** | 8,71 |
| 9 | **A525010900** | 5,99 |
| 10 | **A525004403** | 7,60 |
| 11 | **A525020309** | 14,40 |
| 12 | **AG0096200R** | 7,19 |
| 13 | **AG0075300R** | 27,60 |
| 15 | **A525005308** | 12,90 |

| | | € |
|---|---|---|
| 16 | **A525005200** | 14,80 |
| 17 | **A525024200** | 9,35 |
| 18 | **A525005507** | 7,14 |
| 19 | **A525009800** | 26,10 |
| 20 | **A525023600** | 33,90 |
| 21 | **A525003600** | 4,66 |
| 22 | **AG0003700R** | 13,10 |

| | | € |
|---|---|---|
| 23 | **AG0004407R** | 2,15 |
| 24 | **A525006903** | 8,22 |
| 25 | **AG0005700R** | 94,40 |
| 26 | **A525006600** | 7,14 |
| 27 | **AG0005800R** | 96,30 |
| 28 | **A525006800** | 19,60 |
| 29 | **AG0001907R** | 10,60 |

| | | € |
|---|---|---|
| 30 | **A525002800** | 36,10 |
| 31 | **A525006500** | 22,40 |
| 32 | **A525002700** | 45,30 |
| 33 | **AG0017707R** | 5,60 |
| 34 | **AG0085400R** | 8,06 |
| 35 | **AG0055800R** | 13,80 |

Medidas em mm.

Os preços indicados são unitários e não incluem IVA.
A presente tabela anula as anteriores.

# Monodin

## Torneira para lava-louça

**A5A8707**

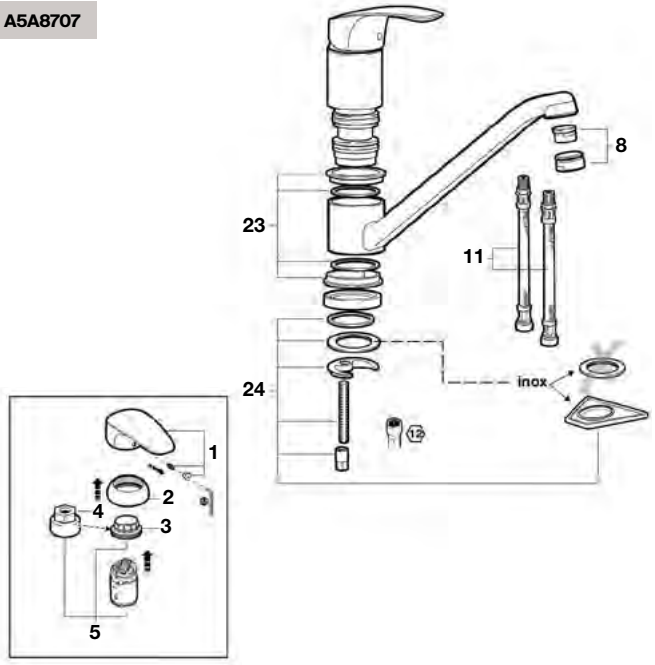


## Torneira para lava-louça

**A5A8407**

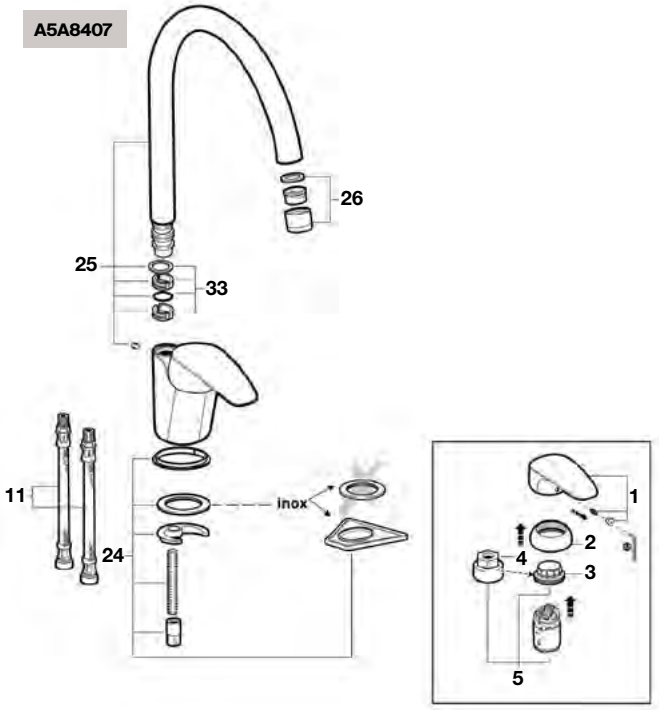


## Torneira para lava-louça

**A5A7607**

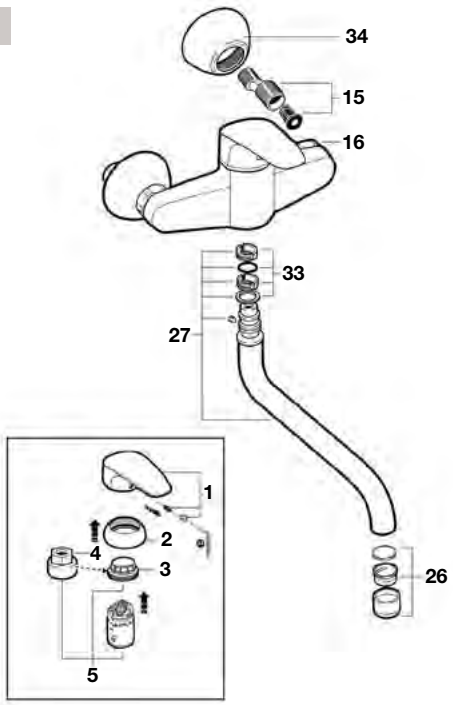


| | | € |
|---|---|---|
| 1 | **AG0005600R** | 27,80 |
| 2 | **AG0085300R** | 17,30 |
| 3 | **A525023507** | 4,05 |
| 4 | **A525005407** | 7,14 |
| 5 | **AG0053707R** | 37,60 |
| 6 | **AG0003600R** | 7,30 |
| 7 | **A525004600** | 7,87 |
| 8 | **A525002900** | 8,71 |
| 9 | **A525010900** | 5,99 |

| | | € |
|---|---|---|
| 10 | **A525004403** | 7,60 |
| 11 | **A525020309** | 14,40 |
| 12 | **AG0096200R** | 7,19 |
| 13 | **AG0075300R** | 27,60 |
| 15 | **A525005308** | 12,90 |
| 16 | **A525005200** | 14,80 |
| 17 | **A525024200** | 9,35 |
| 18 | **A525005507** | 7,14 |
| 19 | **A525009800** | 26,10 |

| | | € |
|---|---|---|
| 20 | **A525023600** | 33,90 |
| 21 | **A525003600** | 4,66 |
| 22 | **AG0003700R** | 13,10 |
| 23 | **AG0004407R** | 2,15 |
| 24 | **A525006903** | 8,22 |
| 25 | **AG0005700R** | 94,40 |
| 26 | **A525006600** | 7,14 |
| 27 | **AG0005800R** | 96,30 |
| 28 | **A525006800** | 19,60 |

| | | | € |
|---|---|---|---|
| 29 | | **AG0001907R** | 10,60 |
| 30 | | **A525002800** | 36,10 |
| 31 | | **A525006500** | 22,40 |
| 32 | | **A525002700** | 45,30 |
| 33 | | **AG0017707R** | 5,60 |
| 34 | 2 un | **AG0085400R** | 8,06 |
| 35 | | **AG0055800R** | 13,80 |

Medidas em mm.

Os preços indicados são unitários e não incluem IVA.
A presente tabela anula as anteriores.

# Florentina

## Torneira para lavatório e bidé

**A5072118A0** **A5075032A0**

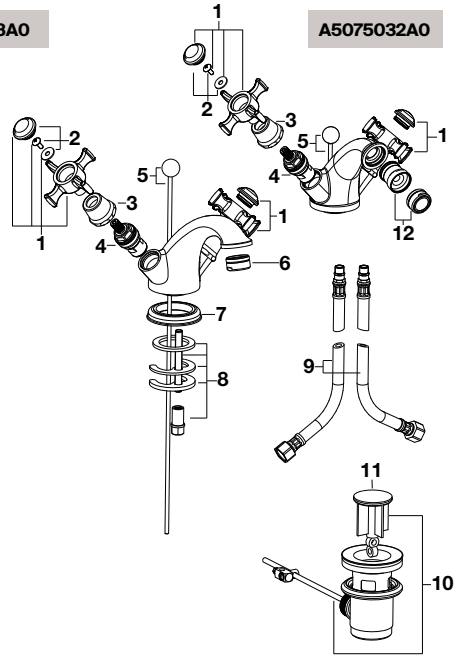


## Torneira para lavatório

**A5072119A0**

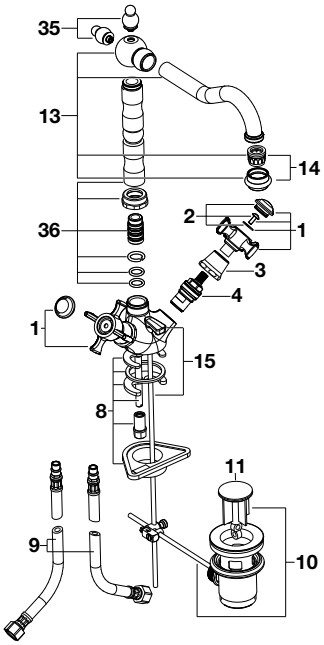


## Torneira para lavatório

**A5072120A0**

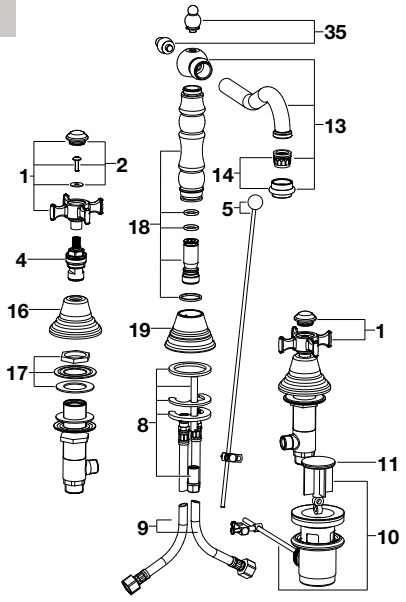


## Torneira para banho-duche

**A5062221A0**

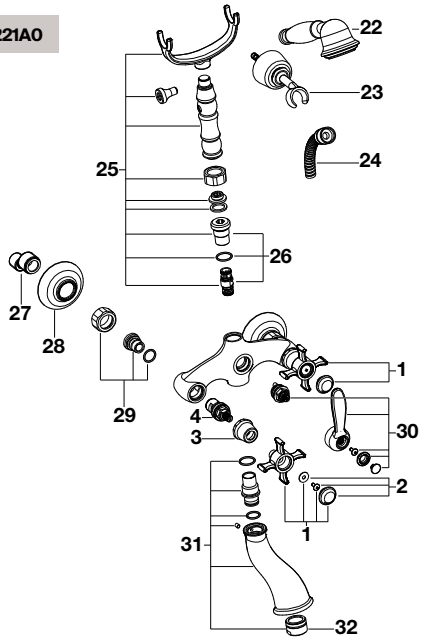


| | | € |
|---|---|---|
| 1 | **AG0046300R** | 69,70 |
| 2 | **AG0046200R** | 45,00 |
| 3 | **AG0053100R** | 7,55 |
| 4 | **A525092709** | 70,10 |
| 5 | **AG0051200R** | 11,20 |
| 6 | **A525004700** | 7,14 |
| 7 | **AG0047200R** | 9,45 |
| 8 | **AG0046407R** | 28,70 |

| | | € |
|---|---|---|
| 9 | **A525020309** | 14,40 |
| 10 | **AG0004700R** | 57,80 |
| 11 | **AG0067700R** | 17,50 |
| 12 | **A525089100** | 31,70 |
| 13 | **AG0052200R** | 260,00 |
| 14 | **AG0057100R** | 14,90 |
| 15 | **AG0057800R** | 11,20 |
| 16 | **AG0052500R** | 33,80 |

| | | € |
|---|---|---|
| 17 | **AG0047300R** | 33,80 |
| 18 | **AG0052300R** | 145,00 |
| 19 | **AG0052400R** | 114,00 |
| 20 | **AG0057200R** | 199,00 |
| 21 | **AG0046500R** | 22,60 |
| 22 | **AG0196500R** | 74,50 |
| 23 | **AG0053000R** | 38,30 |
| 24 | **A525009800** | 26,10 |

| | | € |
|---|---|---|
| 25 | **AG0057300R** | 188,00 |
| 26 | **AG0053200R** | 29,30 |
| 27 | **AG0057408R** | 29,30 |
| 28 | **AG0057600R** | 21,20 |
| 29 | **AG0045700R** | 18,50 |
| 30 | **AG0057700R** | 125,00 |
| 31 | **AG0046800R** | 154,00 |
| 32 | **A525000800** | 19,60 |

| | | € |
|---|---|---|
| 33 | **AG0057900R** | 18,20 |
| 34 | **AG0058000R** | 13,40 |
| 35 | **AG0068300R** | 26,20 |
| 36 | **AG0068200R** | 195,00 |

Medidas em mm.

Os preços indicados são unitários e não incluem IVA.
A presente tabela anula as anteriores.

# Florentina

## Torneira para duche

**A5062222A0**

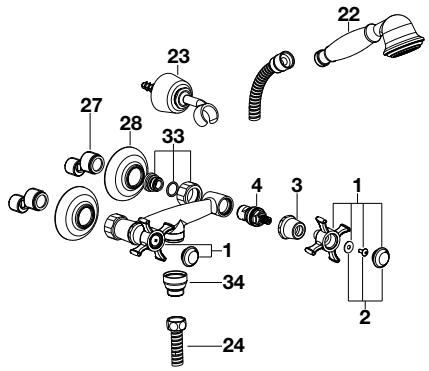


## Torneira para lava-louça

**A5061388A0**

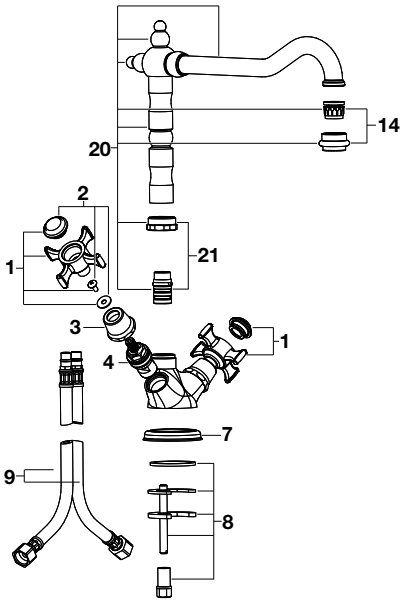


| | | € |
|---|---|---|
| 1 | **AG0046300R** | 69,70 |
| 2 | **AG0046200R** | 45,00 |
| 3 | **AG0053100R** | 7,55 |
| 4 | **A525092709** | 70,10 |
| 5 | **AG0051200R** | 11,20 |
| 6 | **A525004700** | 7,14 |
| 7 | **AG0047200R** | 9,45 |
| 8 | **AG0046407R** | 28,70 |

| | | € |
|---|---|---|
| 9 | **A525020309** | 14,40 |
| 10 | **AG0004700R** | 57,80 |
| 11 | **AG0067700R** | 17,50 |
| 12 | **A525089100** | 31,70 |
| 13 | **AG0052200R** | 260,00 |
| 14 | **AG0057100R** | 14,90 |
| 15 | **AG0057800R** | 11,20 |
| 16 | **AG0052500R** | 33,80 |

| | | € |
|---|---|---|
| 17 | **AG0047300R** | 33,80 |
| 18 | **AG0052300R** | 145,00 |
| 19 | **AG0052400R** | 114,00 |
| 20 | **AG0057200R** | 199,00 |
| 21 | **AG0046500R** | 22,60 |
| 22 | **AG0196500R** | 74,50 |
| 23 | **AG0053000R** | 38,30 |
| 24 | **A525009800** | 26,10 |

| | | € |
|---|---|---|
| 25 | **AG0057300R** | 188,00 |
| 26 | **AG0053200R** | 29,30 |
| 27 | **AG0057408R** | 29,30 |
| 28 | **AG0057600R** | 21,20 |
| 29 | **AG0045700R** | 18,50 |
| 30 | **AG0057700R** | 125,00 |
| 31 | **AG0046800R** | 154,00 |
| 32 | **A525000800** | 19,60 |

| | | € |
|---|---|---|
| 33 | **AG0057900R** | 18,20 |
| 34 | **AG0058000R** | 13,40 |
| 35 | **AG0068300R** | 26,20 |
| 36 | **AG0068200R** | 195,00 |

Medidas em mm.

Os preços indicados são unitários e não incluem IVA.
A presente tabela anula as anteriores.

# Element

## Torneira para lavatório e bidé

**A5A3562**

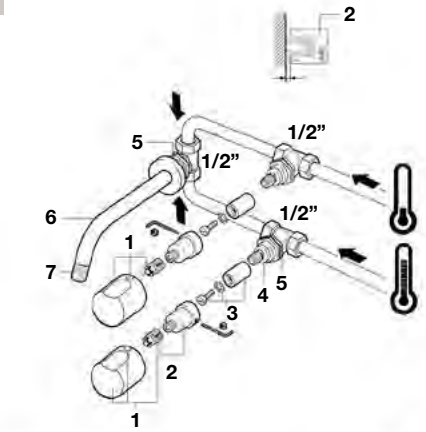


**A5A6462**

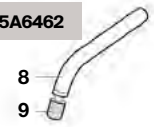


## Torneira para banho-duche

**A5A2762**

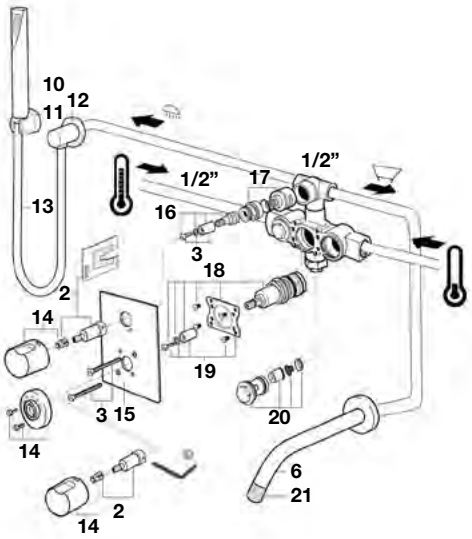


## Torneira termostácica para banho-duche

**A5A2862**

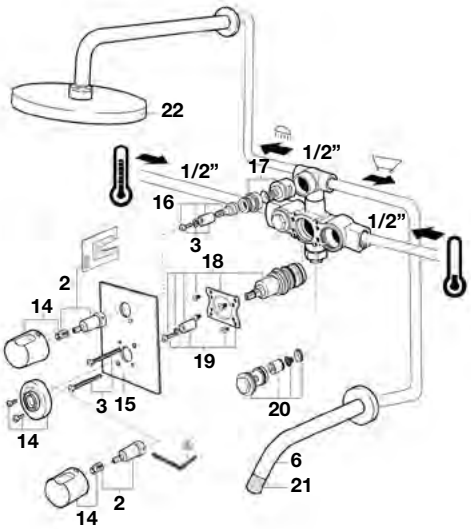


## Torneira termostácica para duche

**A5A2962**

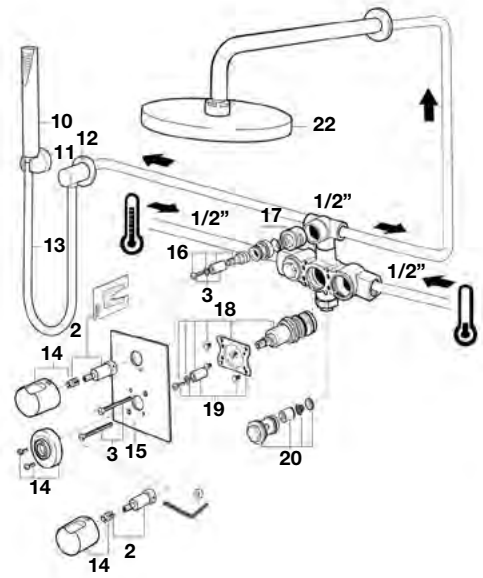


| | | € |
|---|---|---|
| 1 | **AG0029500R** | 15,20 |
| 2 | **A525024303** | 15,90 |
| 3 | **AG0028703R** | 15,80 |
| 4 | **A525098108** | 23,50 |
| 5 | **AG0029603R** | 8,45 |

| | | € |
|---|---|---|
| 6 | **AG0029700R** | 127,00 |
| 7 | **A525009400** | 10,90 |
| 8 | **AG0029800R** | 144,00 |
| 9 | **A525009500** | 26,90 |
| 10 | **A5B9047C00** | 23,60 |

| | | € |
|---|---|---|
| 11 | **A526704010** | 15,90 |
| 12 | **AG0029900R** | 77,60 |
| 13 | **A525009800** | 26,10 |
| 14 | **AG0026700R** | 42,50 |
| 15 | **AG0026900R** | 270,00 |

| | | € |
|---|---|---|
| 16 | **AG0026103R** | 42,50 |
| 17 | **AG0025300R** | 54,90 |
| 18 | **A525017303** | 120,00 |
| 19 | **AG0021103R** | 17,60 |
| 20 | **A525018003** | 84,20 |

| | | € |
|---|---|---|
| 21 | **A525009600** | 7,30 |
| 22 | **A5B9750C00** | 474,00 |

Medidas em mm.

Os preços indicados são unitários e não incluem IVA.
A presente tabela anula as anteriores.

# Brava

## Torneira para lavatório

**A5A3030**
**A5A3130**

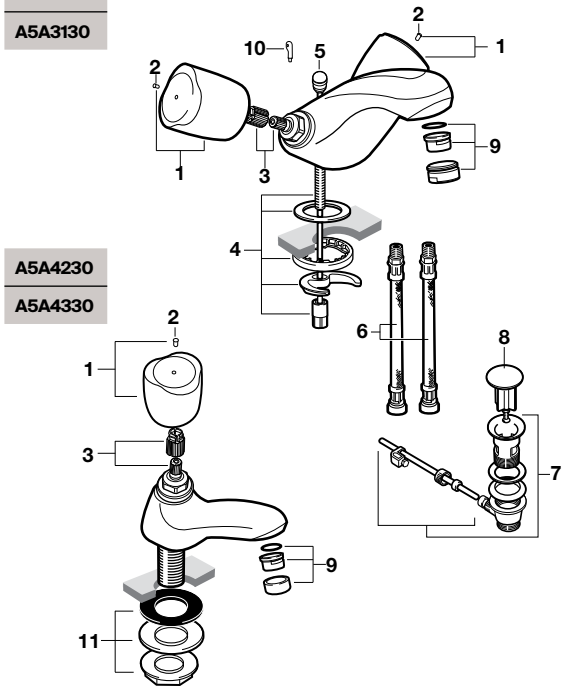


**A5A4230**
**A5A4330**

## Torneira para lavatório

**A5A3430**
**A5A3530**

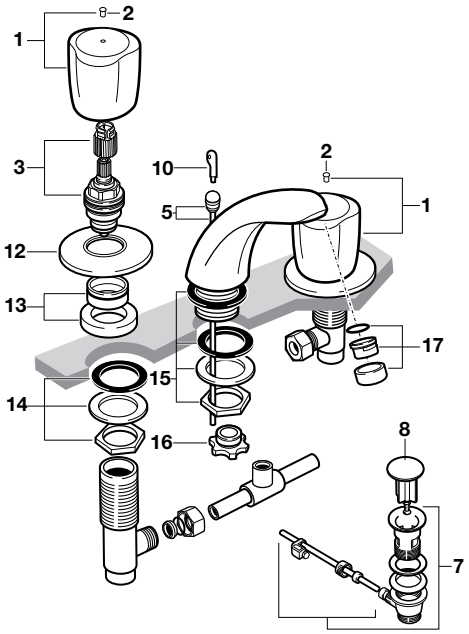


## Torneira para bidé

**A5A6030**
**A5A6130**

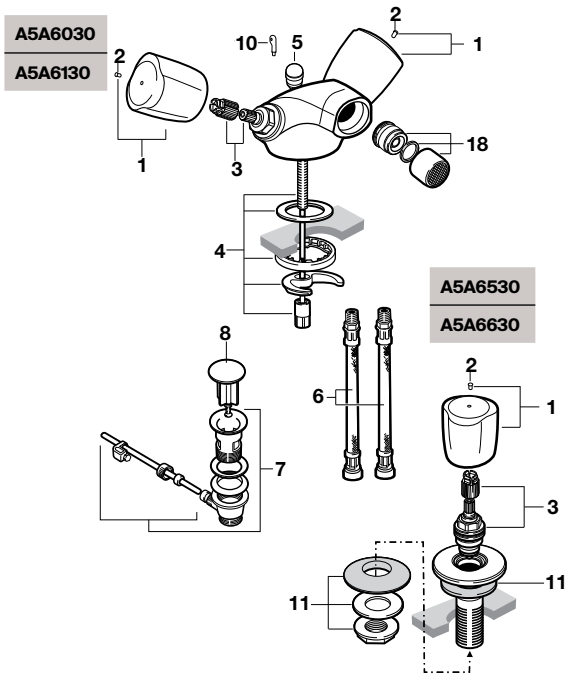


**A5A6530**
**A5A6630**

## Torneira para banho-duche e duche

**A5A0130**

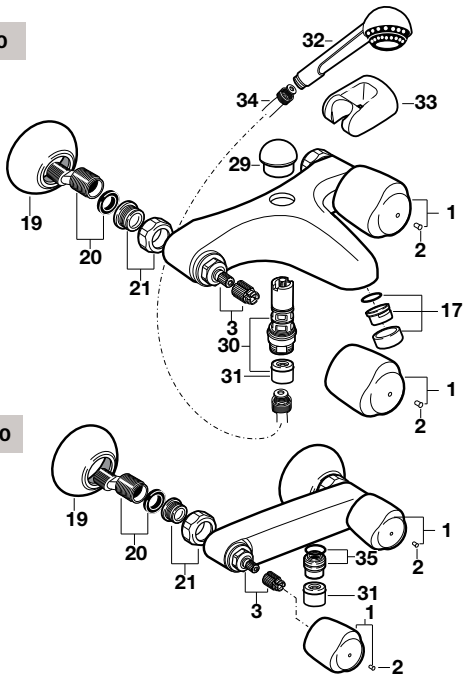


**A5A2030**




| | | € |
|---|---|---|
| 1 | **AG0025700R** | 8,32 |
| 2 | **AG0058307R** | 2,58 |
| 3 | **AG0018208R** | 12,20 |
| 4 | **AG0045903R** | 9,92 |
| 5 | **AG0046000R** | 5,89 |
| 6 | **A525020309** | 14,40 |
| 7 | **A525021200** | 29,90 |
| 8 | **AG0055800R** | 13,80 |
| 9 | **A525004700** | 7,14 |

| | | € |
|---|---|---|
| 10 | **A525004600** | 7,87 |
| 11 | **AG0049803R** | 11,60 |
| 12 | **AG0067400R** | 18,50 |
| 13 | **AG0067500R** | 17,50 |
| 14 | **AG0049903R** | 18,90 |
| 15 | **AG0050003R** | 10,10 |
| 16 | **AG0050207R** | 4,72 |
| 17 | **A525004700** | 7,14 |
| 18 | **A525010900** | 5,99 |

| | | € |
|---|---|---|
| 19 | **AG0085400R** | 8,06 |
| 20 | **AG0050507R** | 49,20 |
| 21 | **AG0002500R** | 15,10 |
| 22 | **A525084600** | 53,00 |
| 23 | **A525006600** | 7,14 |
| 24 | **A525084000** | 58,10 |
| 25 | **AG0067600R** | 58,50 |
| 26 | **AG0027000R** | 58,50 |
| 27 | **A525084400** | 129,00 |

| | | € |
|---|---|---|
| 28 | **A525084200** | 58,10 |
| 29 | **AG0005300R** | 11,00 |
| 30 | **A525087300** | 18,30 |
| 31 | **A525005507** | 7,14 |
| 32 | **A525007700** | 8,39 |
| 33 | **A525007800** | 10,60 |
| 34 | **A525009800** | 26,10 |
| 35 | **AG0036800R** | 3,05 |
| 36 | **AG0050603R** | 3,74 |

| | | € |
|---|---|---|
| 37 | **AG0029400R** | 2,64 |
| 38 | **AG0050700R** | 7,42 |
| 39 | **A525096700** | 9,15 |
| 40 | **AG0050800R** | 15,50 |
| 41 | **AG0050903R** | 5,80 |
| 42 | **AG0051003R** | 69,20 |

Medidas em mm.

Os preços indicados são unitários e não incluem IVA.
A presente tabela anula as anteriores.

# Brava

## Torneira para lava-roupa e lava-louça

**A5A7430**

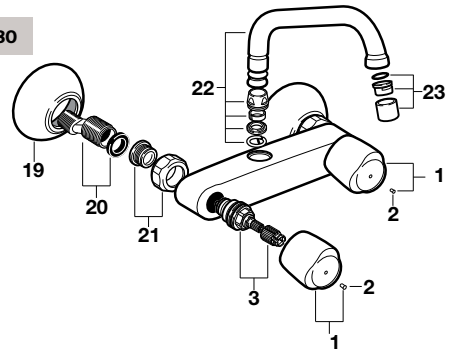


**A5A7730**

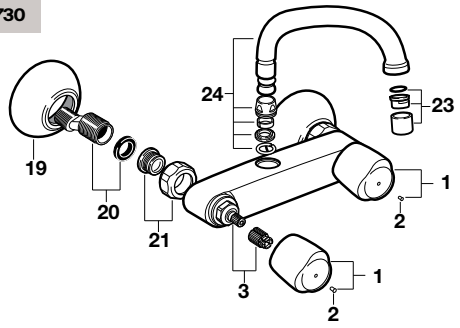


## Torneira para lava-louça

**A5A7630**

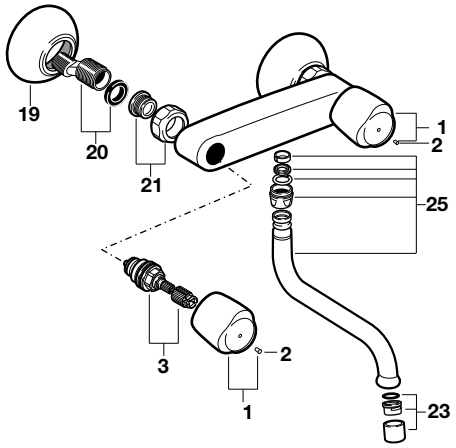


## Torneira para lava-louça e lava-roupa

**A5A8330**

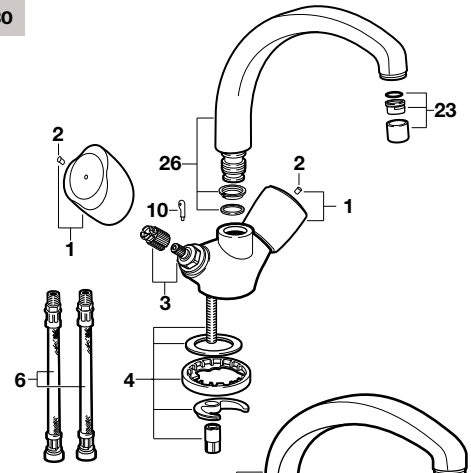


**A5A7530**

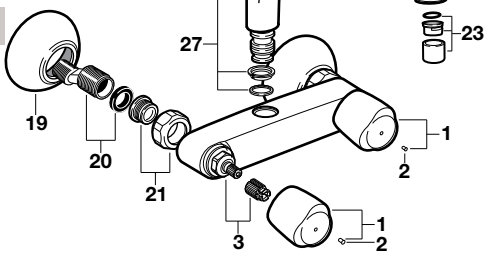


## Torneira para lava-louça e lava-roupa

**A5A8430**

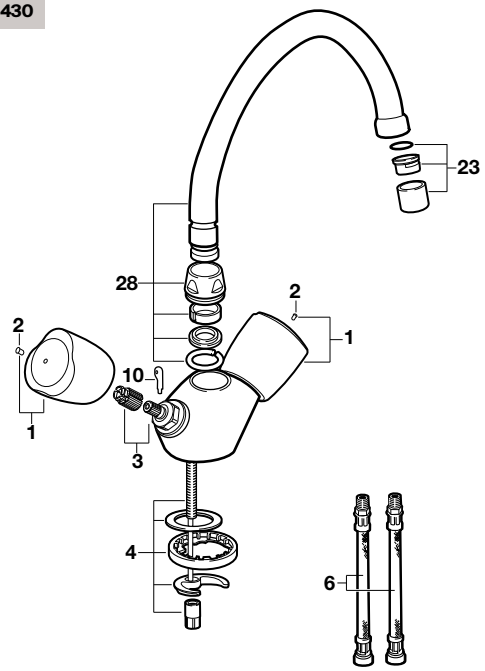


| | | € |
|---|---|---|
| 1 | **AG0025700R** | 8,32 |
| 2 | **AG0058307R** | 2,58 |
| 3 | **AG0018208R** | 12,20 |
| 4 | **AG0045903R** | 9,92 |
| 5 | **AG0046000R** | 5,89 |
| 6 | **A525020309** | 14,40 |
| 7 | **A525021200** | 29,90 |
| 8 | **AG0055800R** | 13,80 |
| 9 | **A525004700** | 7,14 |

| | | € |
|---|---|---|
| 10 | **A525004600** | 7,87 |
| 11 | **AG0049803R** | 11,60 |
| 12 | **AG0067400R** | 18,50 |
| 13 | **AG0067500R** | 17,50 |
| 14 | **AG0049903R** | 18,90 |
| 15 | **AG0050003R** | 10,10 |
| 16 | **AG0050207R** | 4,72 |
| 17 | **A525004700** | 7,14 |
| 18 | **A525010900** | 5,99 |

| | | € |
|---|---|---|
| 19 | **AG0085400R** | 8,06 |
| 20 | **AG0050507R** | 49,20 |
| 21 | **AG0002500R** | 15,10 |
| 22 | **A525084600** | 53,00 |
| 23 | **A525006600** | 7,14 |
| 24 | **A525084000** | 58,10 |
| 25 | **AG0067600R** | 58,50 |
| 26 | **AG0027000R** | 58,50 |
| 27 | **A525084400** | 129,00 |

| | | € |
|---|---|---|
| 28 | **A525084200** | 58,10 |
| 29 | **AG0005300R** | 11,00 |
| 30 | **A525087300** | 18,30 |
| 31 | **A525005507** | 7,14 |
| 32 | **A525007700** | 8,39 |
| 33 | **A525007800** | 10,60 |
| 34 | **A525009800** | 26,10 |
| 35 | **AG0036800R** | 3,05 |
| 36 | **AG0050603R** | 3,74 |

| | | € |
|---|---|---|
| 37 | **AG0029400R** | 2,64 |
| 38 | **AG0050700R** | 7,42 |
| 39 | **A525096700** | 9,15 |
| 40 | **AG0050800R** | 15,50 |
| 41 | **AG0050903R** | 5,80 |
| 42 | **AG0051003R** | 69,20 |

Medidas em mm.

Os preços indicados são unitários e não incluem IVA.
A presente tabela anula as anteriores.

# Brava

## Torneira de passagem de 1/2”

**A5A1530**
**A5A0530**

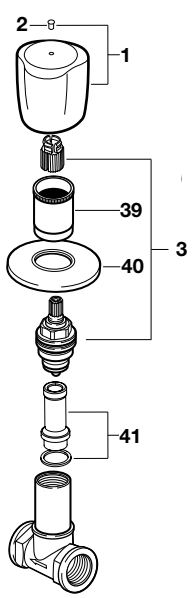


## Torneira de passagem de 3/4”

**A5A1630**
**A5A0630**

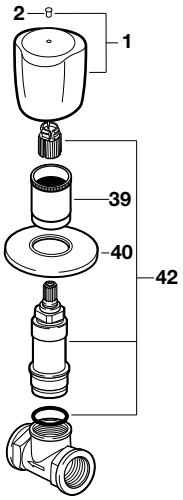


## Torneira de passagem para soldar

**5A1330**
**5A2330**
**5A1830**
**5A0830**
**5A1930**
**5A0930**

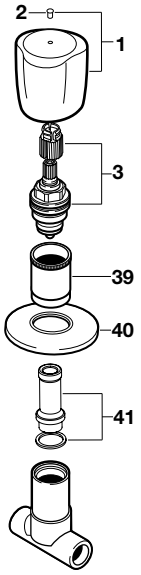


## Torneira de parede e torneira de passagem

**A5A7830**
**A5A7930**

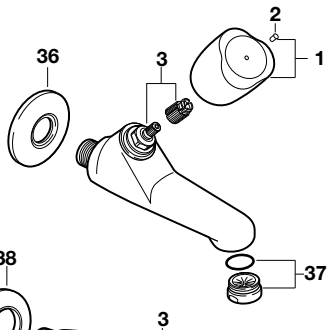


**A5A8030**

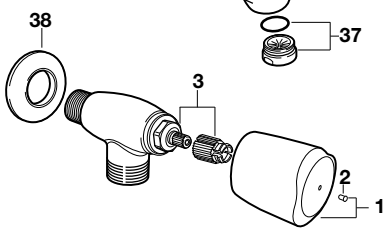


| | | € |
|---|---|---|
| 1 | **AG0025700R** | 8,32 |
| 2 | **AG0058307R** | 2,58 |
| 3 | **AG0018208R** | 12,20 |
| 4 | **AG0045903R** | 9,92 |
| 5 | **AG0046000R** | 5,89 |
| 6 | **A525020309** | 14,40 |
| 7 | **A525021200** | 29,90 |
| 8 | **AG0055800R** | 13,80 |
| 9 | **A525004700** | 7,14 |

| | | € |
|---|---|---|
| 10 | **A525004600** | 7,87 |
| 11 | **AG0049803R** | 11,60 |
| 12 | **AG0067400R** | 18,50 |
| 13 | **AG0067500R** | 17,50 |
| 14 | **AG0049903R** | 18,90 |
| 15 | **AG0050003R** | 10,10 |
| 16 | **AG0050207R** | 4,72 |
| 17 | **A525004700** | 7,14 |
| 18 | **A525010900** | 5,99 |

| | | € |
|---|---|---|
| 19 | **AG0085400R** | 8,06 |
| 20 | **AG0050507R** | 49,20 |
| 21 | **AG0002500R** | 15,10 |
| 22 | **A525084600** | 53,00 |
| 23 | **A525006600** | 7,14 |
| 24 | **A525084000** | 58,10 |
| 25 | **AG0067600R** | 58,50 |
| 26 | **AG0027000R** | 58,50 |
| 27 | **A525084400** | 129,00 |

| | | € |
|---|---|---|
| 28 | **A525084200** | 58,10 |
| 29 | **AG0005300R** | 11,00 |
| 30 | **A525087300** | 18,30 |
| 31 | **A525005507** | 7,14 |
| 32 | **A525007700** | 8,39 |
| 33 | **A525007800** | 10,60 |
| 34 | **A525009800** | 26,10 |
| 35 | **AG0036800R** | 3,05 |
| 36 | **AG0050603R** | 3,74 |

| | | € |
|---|---|---|
| 37 | **AG0029400R** | 2,64 |
| 38 | **AG0050700R** | 7,42 |
| 39 | **A525096700** | 9,15 |
| 40 | **AG0050800R** | 15,50 |
| 41 | **AG0050903R** | 5,80 |
| 42 | **AG0051003R** | 69,20 |

Medidas em mm.

Os preços indicados são unitários e não incluem IVA.
A presente tabela anula as anteriores.

# Hide & Seat

## Chuveiro

**A5B9950C00**

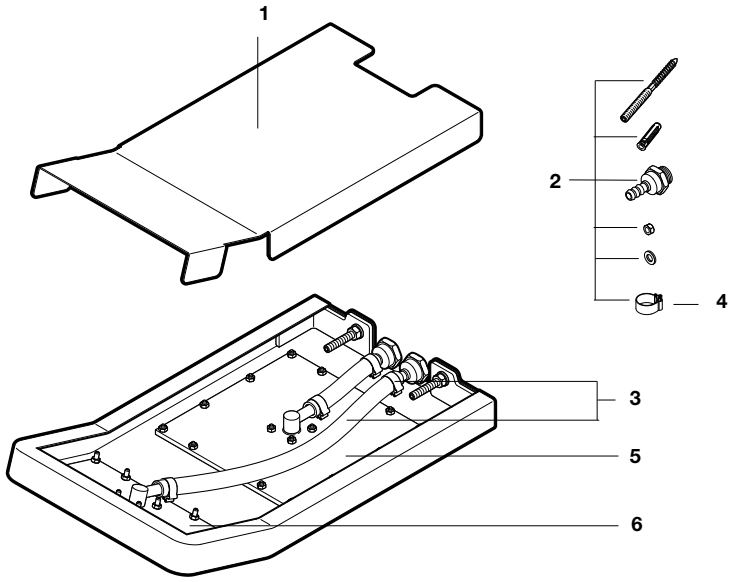


| | | € | | | € | | | € |
|---|---|---|---|---|---|---|---|---|
| 1 | **AG0081700R** | 45,00 | 3 | **AE0009200R** | 4,89 | 5 | **AD0002100R** | 473,00 |
| 2 | **AG0081600R** | 26,80 | 4 | **A2R0179000** | 6,97 | 6 | **AG0081800R** | 185,00 |

Medidas em mm.

Os preços indicados são unitários e não incluem IVA.
A presente tabela anula as anteriores.

# Frontalis

## Torneira para lavatório e bidé

**A5A3557**

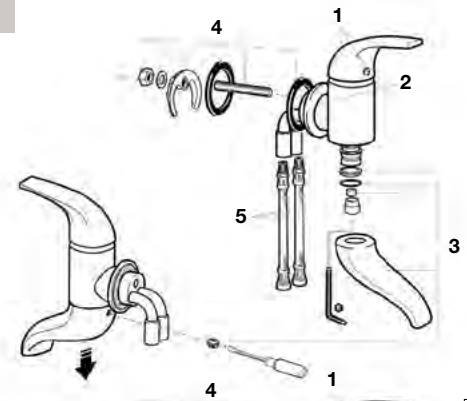


**A5A6457**

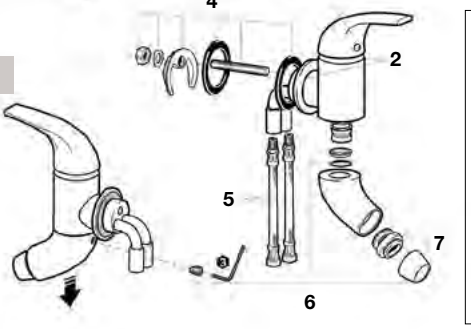


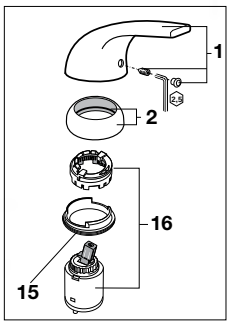


## Torneira de encastrar para lavatório e/ou banho

**A5A4557**

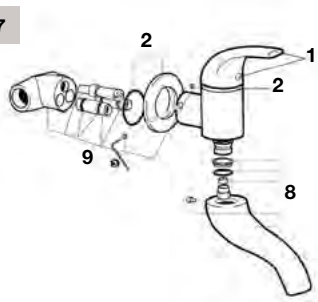


**A5A1057**

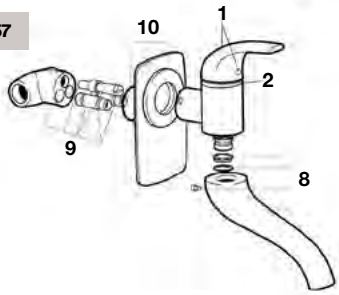


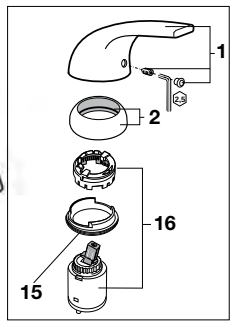


## Torneira para banho-duche e duche

**A5A0657**

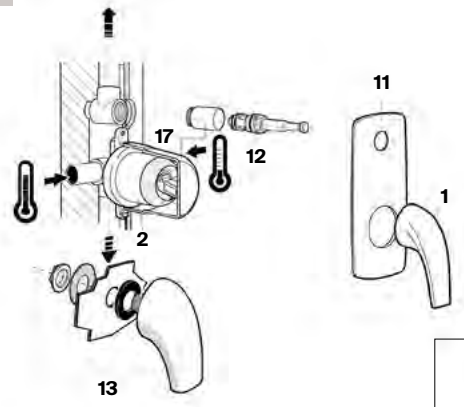


**A5A2257**

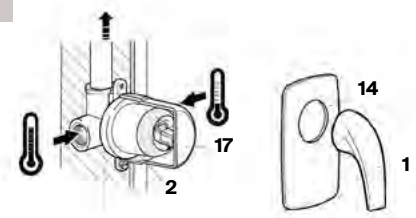


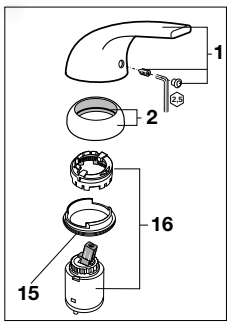


| | | € |
|---|---|---|
| 1 | **A525027400** | 81,10 |
| 2 | **A525027500** | 106,00 |
| 3 | **A525028400** | 99,70 |
| 4 | **A525028803** | 5,43 |
| 5 | **A525027609** | 23,10 |

| | | € |
|---|---|---|
| 6 | **A525028600** | 192,00 |
| 7 | **A525009200** | 22,40 |
| 8 | **A525028500** | 120,00 |
| 9 | **A525028703** | 95,30 |
| 10 | **A525027700** | 158,00 |

| | | € |
|---|---|---|
| 11 | **A525028200** | 161,00 |
| 12 | **A525006500** | 22,40 |
| 14 | **A525028300** | 101,00 |
| 15 | **A525027803** | 31,20 |
| 16 | **AG0053707R** | 37,60 |

| | | € |
|---|---|---|
| 17 | **A525029407** | 2,82 |

Medidas em mm.

Os preços indicados são unitários e não incluem IVA.
A presente tabela anula as anteriores.

# Singles Open

## Torneira para lavatório

**A5A3010C00**

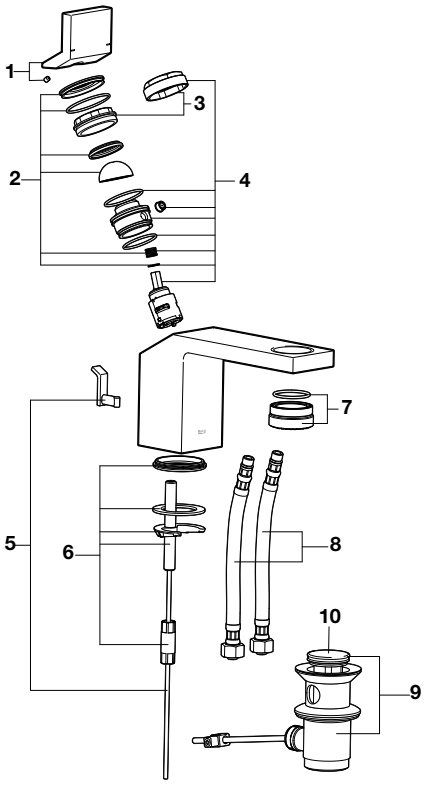


## Torneira para lavatório

**A5A3410C00**

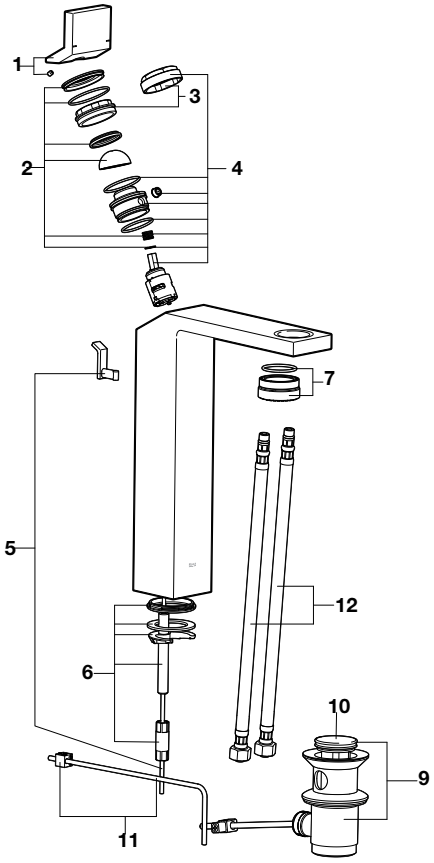


| | | € |
|---|---|---|
| 1 | **AG0090300R** | 44,60 |
| 2 | **AG0090400R** | 54,90 |
| 3 | **AG0090503R** | 85,70 |

| | | € |
|---|---|---|
| 4 | **AG0090603R** | 137,00 |
| 5 | **AG0090700R** | 12,40 |
| 6 | **AG0090803R** | 13,20 |

| | | € |
|---|---|---|
| 7 | **AG0090900R** | 117,00 |
| 8 | **AG0035509R** | 18,90 |
| 9 | **AG0075400R** | 32,40 |

| | | € |
|---|---|---|
| 10 | **AG0096200R** | 7,19 |
| 11 | **AG0033300R** | 28,70 |
| 12 | **AG0100409R** | 18,90 |

Medidas em mm.

Os preços indicados são unitários e não incluem IVA.
A presente tabela anula as anteriores.

# Urban

## Torneira para lavatório

**A5A3404**

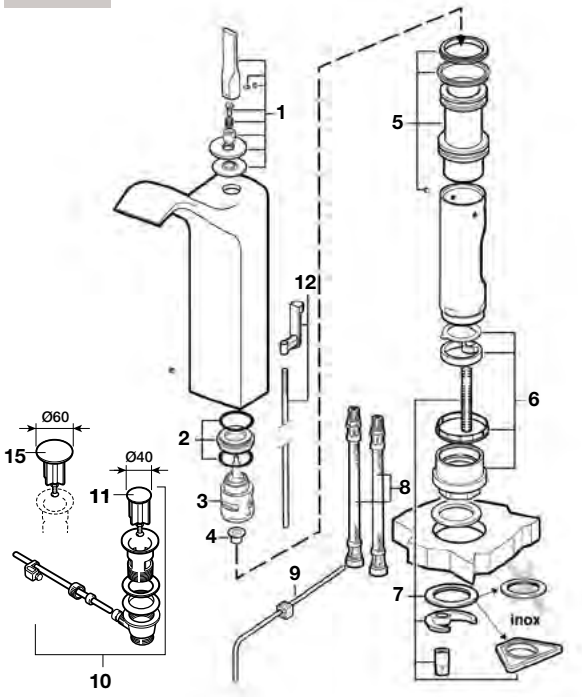


## Torneira para lavatório

**A5A3004**

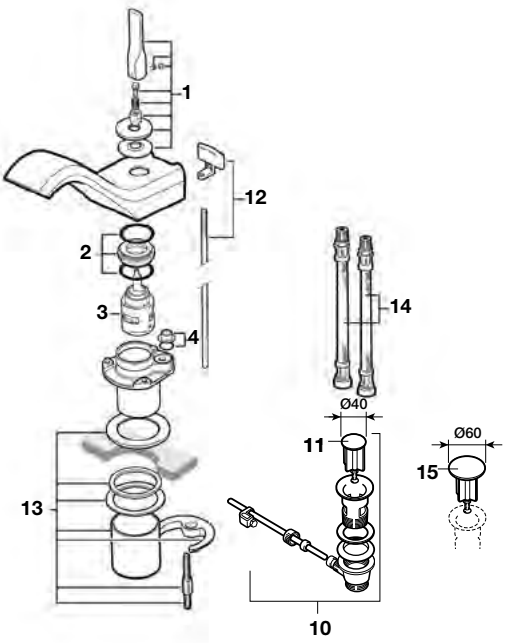


| | | € |
|---|---|---|
| 1 | **AG0040400R** | 144,00 |
| 2 | **AG0040503R** | 10,00 |
| 3 | **AG0008503R** | 56,50 |

| | | € |
|---|---|---|
| 4 | **AG0040607R** | 8,92 |
| 5 | **AG0040703R** | 68,80 |
| 6 | **AG0040803R** | 58,10 |

| | | € |
|---|---|---|
| 7 | **AG0040903R** | 17,30 |
| 8 | **A525020409** | 17,70 |
| 9 | **AG0033300R** | 28,70 |

| | | € |
|---|---|---|
| 10 | **AG0075300R** | 27,60 |
| 11 | **AG0096200R** | 7,19 |
| 12 | **A525023000** | 12,00 |

| | | € |
|---|---|---|
| 13 | **AG0041003R** | 41,60 |
| 14 | **AG0009209R** | 17,10 |
| 15 | **AG0055800R** | 13,80 |

Medidas em mm.

Os preços indicados são unitários e não incluem IVA.
A presente tabela anula as anteriores.

# Esmai

## Torneira para lavatório e bidé

**A5A3031**

**A5A3131**

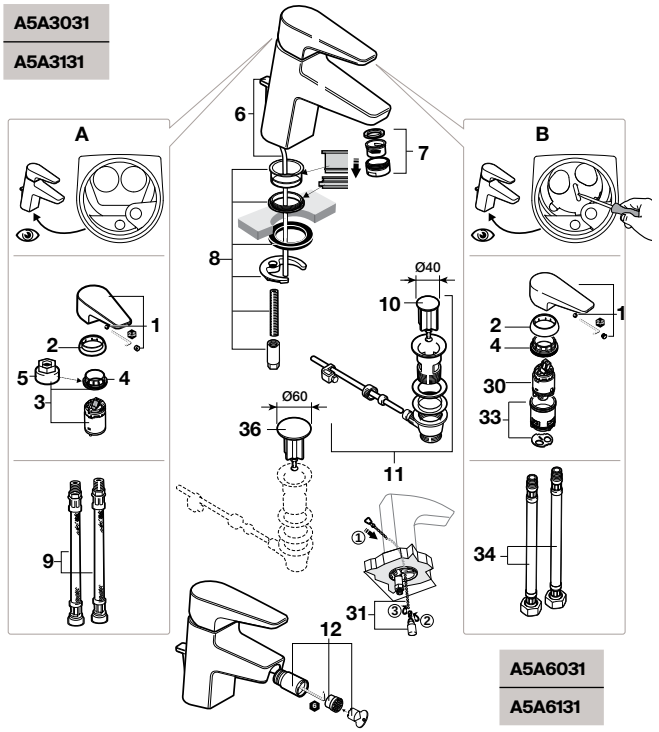


**A5A6031**

**A5A6131**

## Torneira de cano alto para lavatório

**A5A3431**

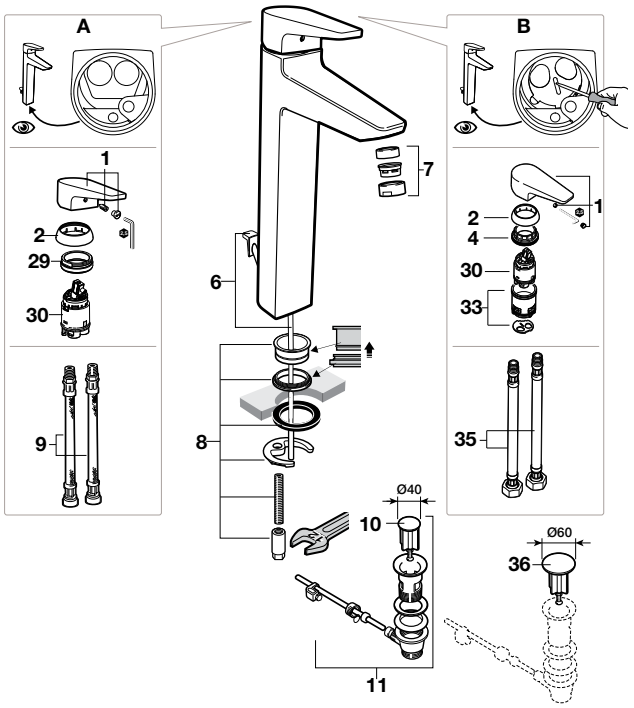


## Torneira para banho-duche e duche

**A5A0131**

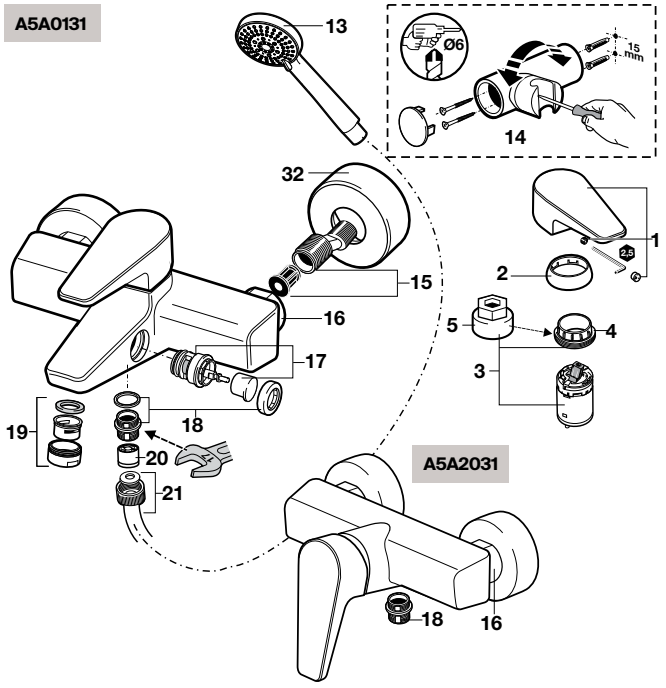


**A5A2031**



## Torneira para banho ou duche

**A5A2231**

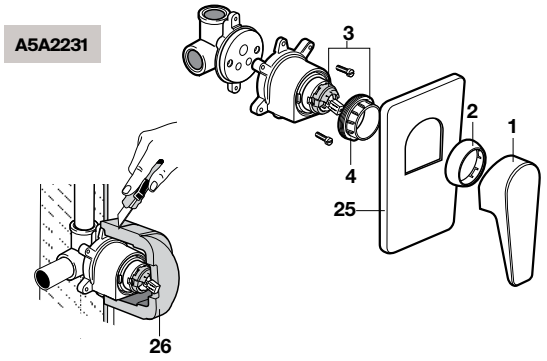

**A5A0631**

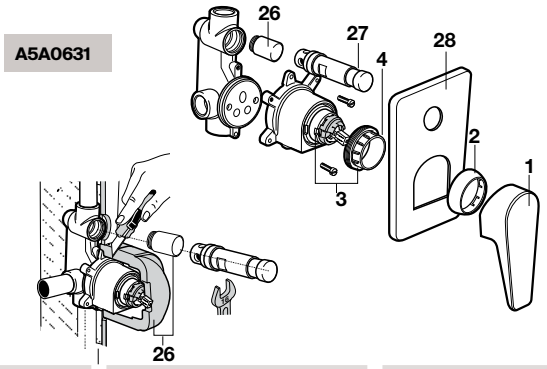

| | | € |
|---|---|---|
| 1 | **A525029600** | 21,80 |
| 2 | **AG0085300R** | 17,30 |
| 3 | **AG0053707R** | 37,60 |
| 4 | **A525023507** | 4,05 |
| 5 | **A525005407** | 7,14 |
| 6 | **A525020600** | 8,51 |
| 7 | **A525002900** | 8,71 |
| 8 | **A525004403** | 7,60 |

| | | € |
|---|---|---|
| 9 | **A525020309** | 14,40 |
| 10 | **AG0096200R** | 7,19 |
| 11 | **AG0075300R** | 27,60 |
| 12 | **A525003507** | 36,70 |
| 14 | **AG0003700R** | 13,10 |
| 15 | **A525005308** | 12,90 |
| 16 | **A525026200** | 33,30 |
| 17 | **A525023600** | 33,90 |

| | | € |
|---|---|---|
| 18 | **A525024200** | 9,35 |
| 19 | **A525003600** | 4,66 |
| 20 | **A525005507** | 7,14 |
| 21 | **A525009800** | 26,10 |
| 22 | **A525029700** | 159,00 |
| 23 | **A525030303** | 19,80 |
| 24 | **A525020409** | 17,70 |
| 25 | **A525029900** | 43,80 |

| | | € |
|---|---|---|
| 26 | **A525029207** | 13,10 |
| 27 | **A525022800** | 82,40 |
| 28 | **A525030000** | 42,50 |
| 29 | **A525027803** | 31,20 |
| 30 | **AG0141207R** | 18,10 |
| 31 | **A525004600** | 7,87 |
| 32 | **AG0087100R** | 6,67 |
| 33 | **AG0096307R** | 6,20 |

| | | € |
|---|---|---|
| 34 | **AG0096409R** | 13,30 |
| 35 | **AG0096509R** | 15,80 |
| 36 | **AG0055800R** | 13,80 |

Medidas em mm.

Os preços indicados são unitários e não incluem IVA.
A presente tabela anula as anteriores.

# Esmai

## Torneira para lava-louça

**A5A8431**

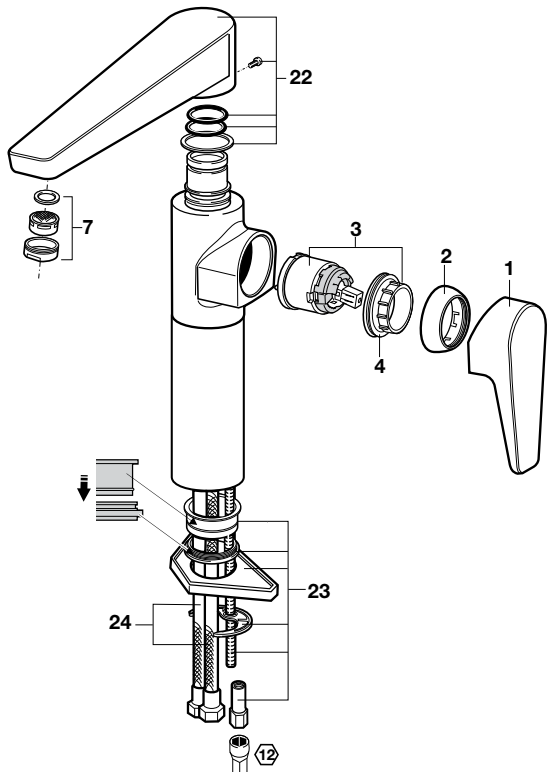


| | | € |
|---|---|---|
| 1 | **A525029600** | 21,80 |
| 2 | **AG0085300R** | 17,30 |
| 3 | **AG0053707R** | 37,60 |
| 4 | **A525023507** | 4,05 |
| 5 | **A525005407** | 7,14 |
| 6 | **A525020600** | 8,51 |
| 7 | **A525002900** | 8,71 |
| 8 | **A525004403** | 7,60 |

| | | € |
|---|---|---|
| 9 | **A525020309** | 14,40 |
| 10 | **AG0096200R** | 7,19 |
| 11 | **AG0075300R** | 27,60 |
| 12 | **A525003507** | 36,70 |
| 14 | **AG0003700R** | 13,10 |
| 15 | **A525005308** | 12,90 |
| 16 | **A525026200** | 33,30 |
| 17 | **A525023600** | 33,90 |

| | | € |
|---|---|---|
| 18 | **A525024200** | 9,35 |
| 19 | **A525003600** | 4,66 |
| 20 | **A525005507** | 7,14 |
| 21 | **A525009800** | 26,10 |
| 22 | **A525029700** | 159,00 |
| 23 | **A525030303** | 19,80 |
| 24 | **A525020409** | 17,70 |
| 25 | **A525029900** | 43,80 |

| | | € |
|---|---|---|
| 26 | **A525029207** | 13,10 |
| 27 | **A525022800** | 82,40 |
| 28 | **A525030000** | 42,50 |
| 29 | **A525027803** | 31,20 |
| 30 | **AG0141207R** | 18,10 |
| 31 | **A525004600** | 7,87 |
| 32 | **AG0087100R** | 6,67 |
| 33 | **AG0096307R** | 6,20 |

| | | € |
|---|---|---|
| 34 | **AG0096409R** | 13,30 |
| 35 | **AG0096509R** | 15,80 |
| 36 | **AG0055800R** | 13,80 |

Medidas em mm.

Os preços indicados são unitários e não incluem IVA.
A presente tabela anula as anteriores.

# Gante

## Torneira para lavatório

**A5272333**

**A5261649**

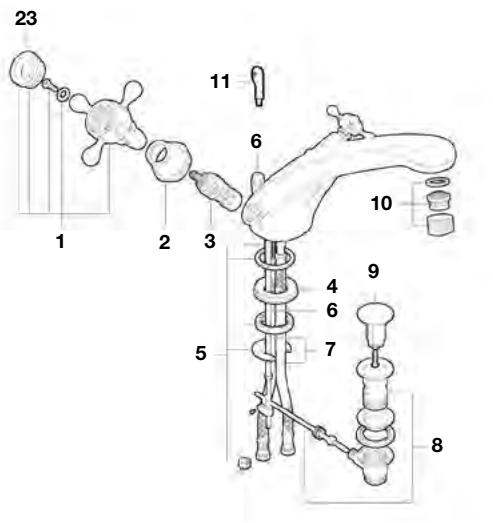


## Torneira para bidé

**A5275134**

**A5261652**

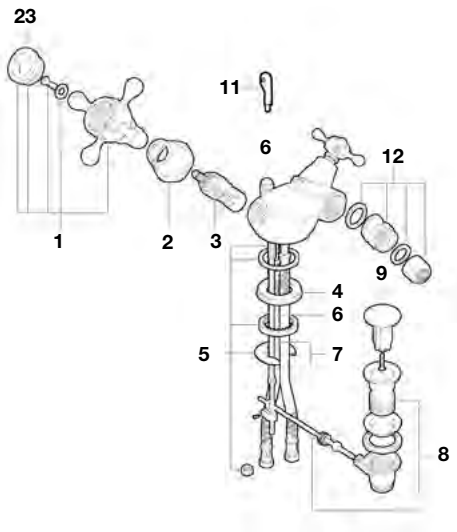


## Torneira para banho-duche e duche

**A5262325**

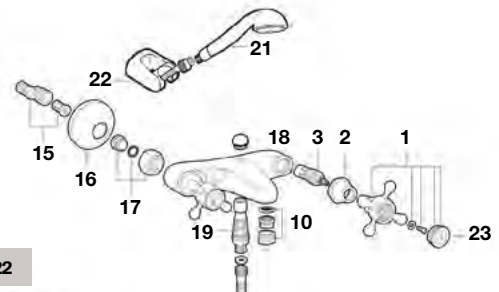


**A5262322**

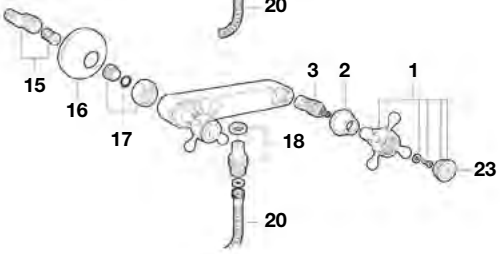


## Torneira para lava-louça

**A5261685**

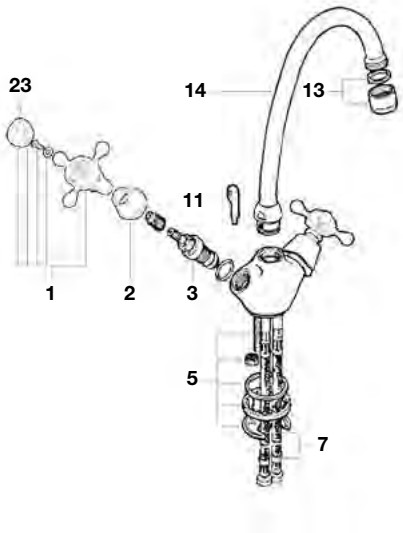


| | | € |
|---|---|---|
| 1 | **AG0017500R** | 45,00 |
| 2 | **AG0047400R** | 13,80 |
| 3 | **A525092709** | 70,10 |
| 4 | **AG0005900R** | 38,90 |
| 5 | **AG0045903R** | 9,92 |

| | | € |
|---|---|---|
| 6 | **AG0046000R** | 5,89 |
| 7 | **A525020309** | 14,40 |
| 8 | **A525021200** | 29,90 |
| 9 | **AG0055800R** | 13,80 |
| 10 | **A525002900** | 8,71 |

| | | € |
|---|---|---|
| 11 | **A525004600** | 7,87 |
| 12 | **A525010900** | 5,99 |
| 13 | **A525006600** | 7,14 |
| 14 | **A525084200** | 58,10 |
| 15 | **A525005308** | 12,90 |

| | | € |
|---|---|---|
| 16 | **A525015300** | 5,60 |
| 17 | **AG0047700R** | 21,60 |
| 18 | **AG0005300R** | 11,00 |
| 19 | **A525087300** | 18,30 |
| 20 | **A525009800** | 26,10 |

| | | € |
|---|---|---|
| 21 | **A5B9035C00** | - |
| 22 | **A526703910** | 24,70 |
| 23 | **AG0090200R** | 10,50 |

Medidas em mm.

Os preços indicados são unitários e não incluem IVA.
A presente tabela anula as anteriores.

# T-5000 (Panama)

## Torneira termostática para banho-duche e duche

**A5A1108**

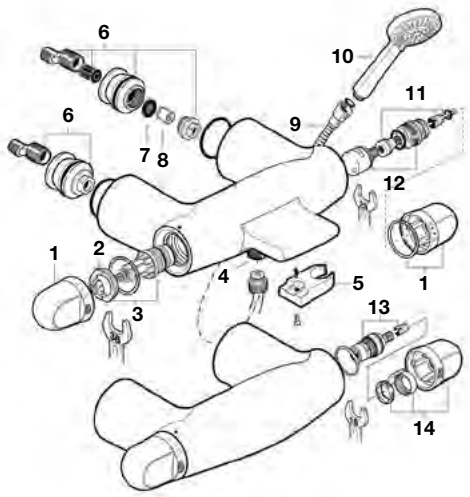


## Torneira termostática de encastrar para banho-duche e duche

**A5A2208**

**A5A2808**

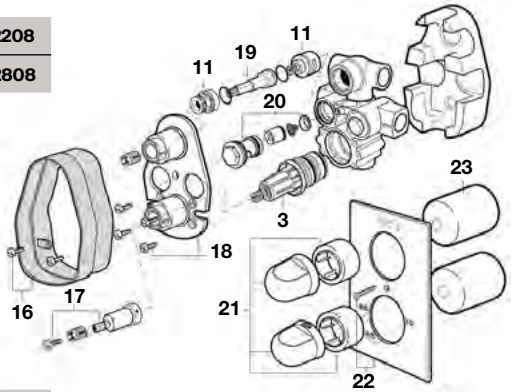


**A5A2308**

**A5A2908**

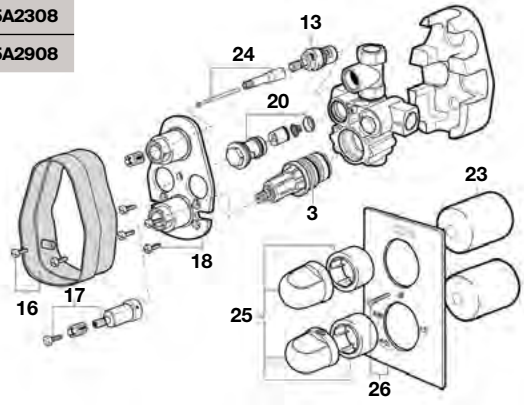


| | | € |
|---|---|---|
| 1 | **AG0027400R** | 81,00 |
| 2 | **AG0020703R** | 21,80 |
| 3 | **A525028003** | 78,40 |
| 4 | **A525024200** | 9,35 |
| 5 | **AG0029100R** | 6,32 |
| 6 | **AG0029203R** | 105,00 |

| | | € |
|---|---|---|
| 7 | **A525016207** | 2,45 |
| 8 | **AG0026307R** | 5,60 |
| 9 | **A525009800** | 26,10 |
| 11 | **A525012503** | 31,90 |
| 12 | **A525012403** | 17,30 |
| 13 | **A525092709** | 70,10 |

| | | € |
|---|---|---|
| 14 | **AG0027500R** | 81,10 |
| 16 | **AG0029007R** | 2,64 |
| 17 | **A525024703** | 20,70 |
| 18 | **AG0028907R** | 3,65 |
| 19 | **AG0027903R** | 26,90 |
| 20 | **A525018003** | 84,20 |

| | | € |
|---|---|---|
| 21 | **AG0027600R** | 81,10 |
| 22 | **AG0027800R** | 215,00 |
| 23 | **AG0027707R** | 5,66 |
| 24 | **AG0023903R** | 40,40 |
| 25 | **AG0028000R** | 83,90 |
| 26 | **AG0028100R** | 248,00 |

Medidas em mm.

Os preços indicados são unitários e não incluem IVA.
A presente tabela anula as anteriores.

# Amura

## Torneira para lavatório e bidé

**A5272346**
**A5261710**

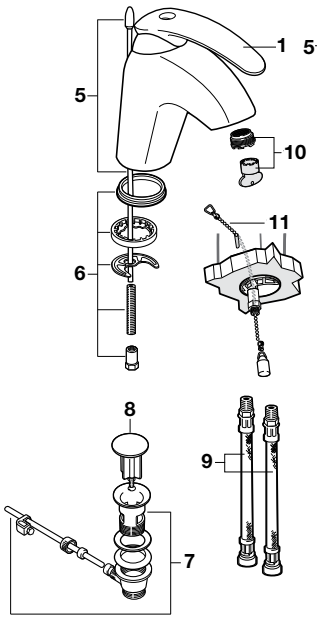


**A5275145**
**A5261711**

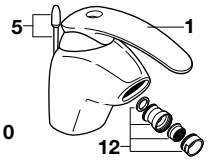


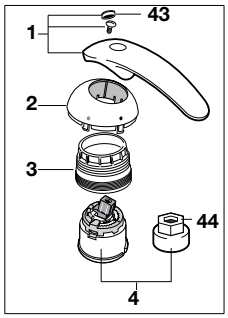


## Torneira para lavatório com cano extraível

**A5272349**

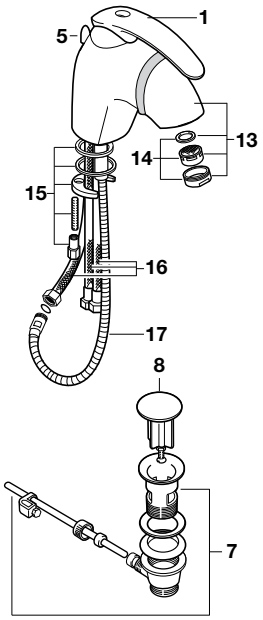


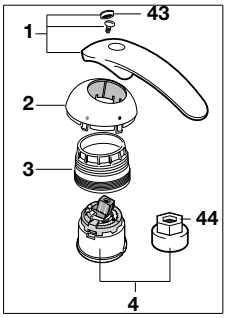


| | | € |
|---|---|---|
| 1 | **AG0078900R** | 49,70 |
| 2 | **AG0079000R** | 5,27 |
| 3 | **A525023507** | 4,05 |
| 4 | **A525081303** | 47,70 |
| 5 | **AG0003600R** | 7,30 |
| 6 | **AG0002603R** | 9,53 |
| 7 | **A525021200** | 29,90 |
| 8 | **AG0055800R** | 13,80 |
| 9 | **A525020309** | 14,40 |

| | | € |
|---|---|---|
| 10 | **A525010007** | 9,88 |
| 11 | **A525004600** | 7,87 |
| 12 | **A525009200** | 22,40 |
| 13 | **AG0080000R** | 17,70 |
| 14 | **A525002900** | 8,71 |
| 15 | **AG0079903R** | 12,60 |
| 16 | **A525027609** | 23,10 |
| 17 | **AG0080100R** | 45,50 |
| 18 | **AG0056400R** | 114,00 |

| | | € |
|---|---|---|
| 19 | **A525005507** | 7,14 |
| 20 | **AG0000300R** | 118,00 |
| 21 | **AG0000503R** | 18,90 |
| 22 | **AG0055700R** | 48,20 |
| 23 | **AG0000703R** | 11,50 |
| 24 | **A525083900** | 93,20 |
| 25 | **AG0000403R** | 33,20 |
| 26 | **AG0079600R** | 111,00 |
| 27 | **AG0079700R** | 23,30 |

| | | € |
|---|---|---|
| 28 | **A525005308** | 12,90 |
| 29 | **AG0002500R** | 15,10 |
| 30 | **AG0079800R** | 11,50 |
| 31 | **A525080509** | 17,60 |
| 32 | **A525003600** | 4,66 |
| 33 | **A5B1131C00** | - |
| 34 | **A525009800** | 26,10 |
| 35 | **A526703910** | 24,70 |
| 36 | **AG0080200R** | 14,90 |

| | | € |
|---|---|---|
| 37 | **AG0005400R** | 53,60 |
| 38 | **A525006500** | 22,40 |
| 39 | **AG0080300R** | 40,40 |
| 40 | **A525026703** | 32,30 |
| 41 | **AG0080403R** | 15,90 |
| 42 | **AG0004100R** | 61,40 |
| 43 | **AG0087200R** | 6,92 |
| 44 | **A525005407** | 7,14 |
| 45 | **AG0110100R** | 16,20 |

Medidas em mm.

Os preços indicados são unitários e não incluem IVA.
A presente tabela anula as anteriores.

# Amura

## Torneira para banho-duche e duche

**A5262452**

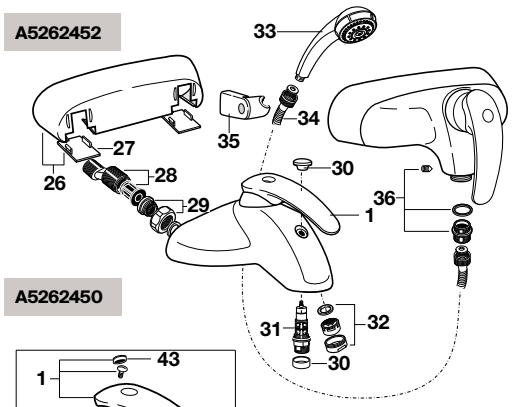


**A5262450**

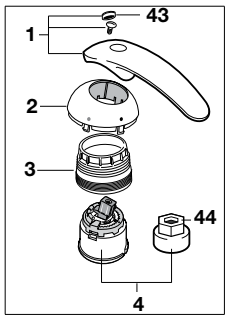


## Torneira para banho-duche e duche

**A5262455**

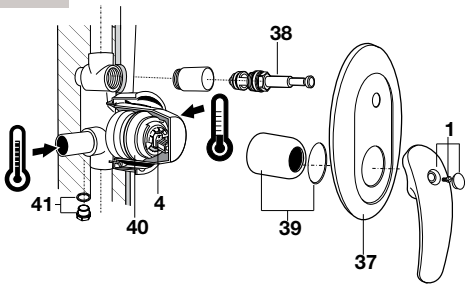


**A5262456**

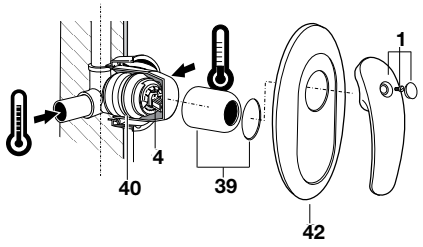


## Torneira para lava-louça

**A5261715**

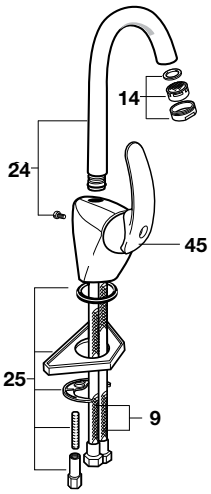


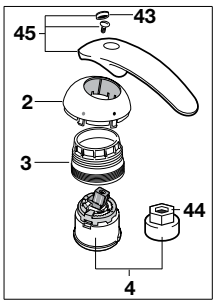


## Torneira para lava-louça

**A5261723**

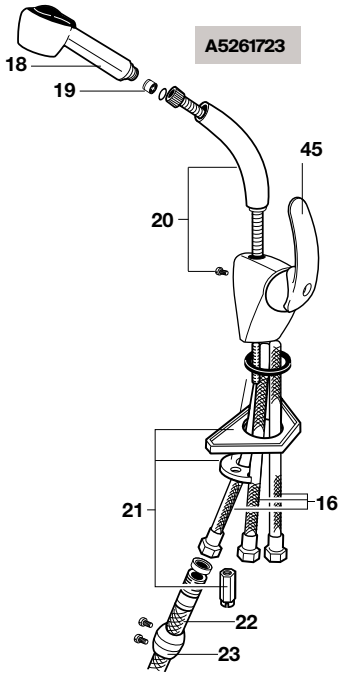


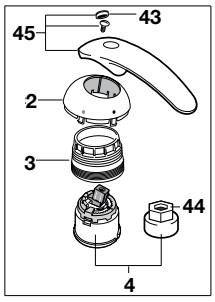


| | | € |
|---|---|---|
| 1 | **AG0078900R** | 49,70 |
| 2 | **AG0079000R** | 5,27 |
| 3 | **A525023507** | 4,05 |
| 4 | **A525081303** | 47,70 |
| 5 | **AG0003600R** | 7,30 |
| 6 | **AG0002603R** | 9,53 |
| 7 | **A525021200** | 29,90 |
| 8 | **AG0055800R** | 13,80 |
| 9 | **A525020309** | 14,40 |

| | | € |
|---|---|---|
| 10 | **A525010007** | 9,88 |
| 11 | **A525004600** | 7,87 |
| 12 | **A525009200** | 22,40 |
| 13 | **AG0080000R** | 17,70 |
| 14 | **A525002900** | 8,71 |
| 15 | **AG0079903R** | 12,60 |
| 16 | **A525027609** | 23,10 |
| 17 | **AG0080100R** | 45,50 |
| 18 | **AG0056400R** | 114,00 |

| | | € |
|---|---|---|
| 19 | **A525005507** | 7,14 |
| 20 | **AG0000300R** | 118,00 |
| 21 | **AG0000503R** | 18,90 |
| 22 | **AG0055700R** | 48,20 |
| 23 | **AG0000703R** | 11,50 |
| 24 | **A525083900** | 93,20 |
| 25 | **AG0000403R** | 33,20 |
| 26 | **AG0079600R** | 111,00 |
| 27 | **AG0079700R** | 23,30 |

| | | € |
|---|---|---|
| 28 | **A525005308** | 12,90 |
| 29 | **AG0002500R** | 15,10 |
| 30 | **AG0079800R** | 11,50 |
| 31 | **A525080509** | 17,60 |
| 32 | **A525003600** | 4,66 |
| 33 | **A5B1131C00** | - |
| 34 | **A525009800** | 26,10 |
| 35 | **A526703910** | 24,70 |
| 36 | **AG0080200R** | 14,90 |

| | | € |
|---|---|---|
| 37 | **AG0005400R** | 53,60 |
| 38 | **A525006500** | 22,40 |
| 39 | **AG0080300R** | 40,40 |
| 40 | **A525026703** | 32,30 |
| 41 | **AG0080403R** | 15,90 |
| 42 | **AG0004100R** | 61,40 |
| 43 | **AG0087200R** | 6,92 |
| 44 | **A525005407** | 7,14 |
| 45 | **AG0110100R** | 16,20 |

Medidas em mm.

Os preços indicados são unitários e não incluem IVA.
A presente tabela anula as anteriores.

# Touch

## Torneira para lavatório e bidé

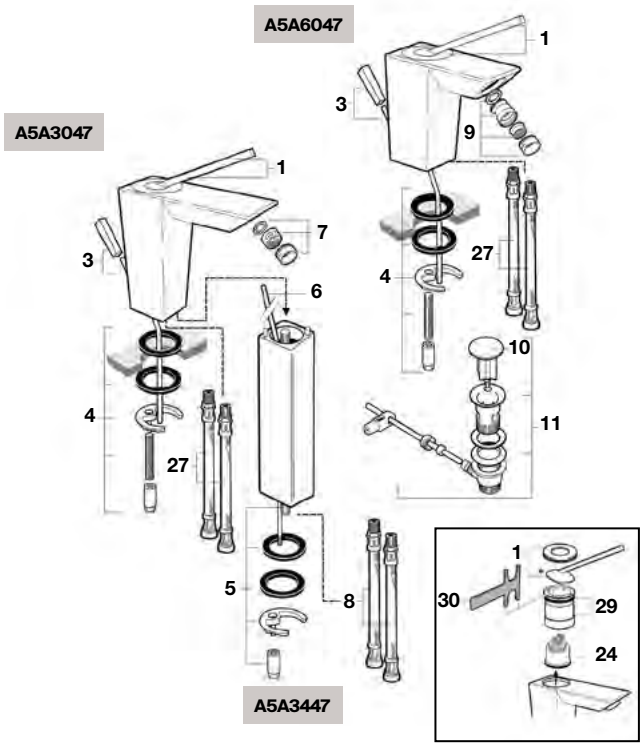


## Torneira bicomando para lavatório

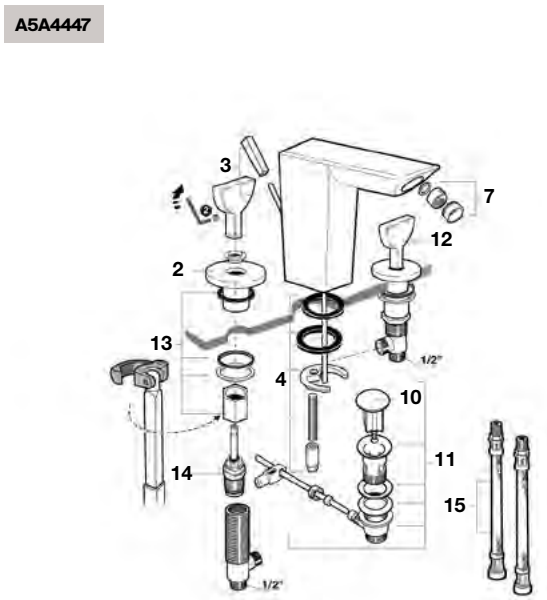


## Torneira de parede para lavatório

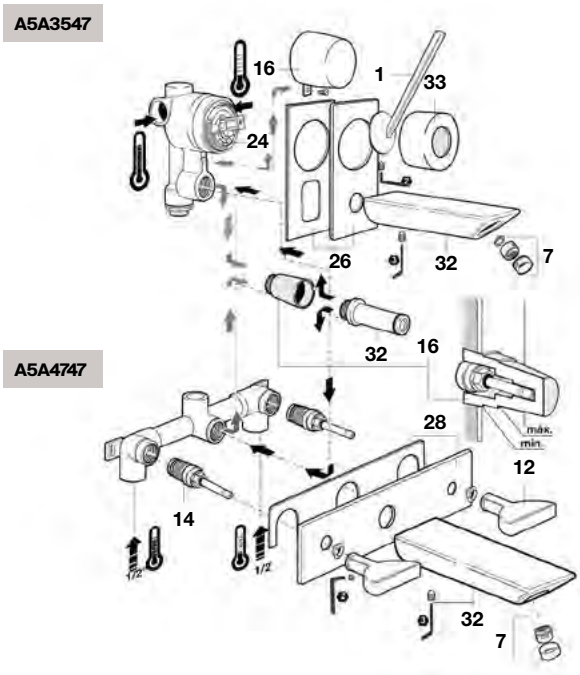


## Torneira para banho-duche e duche

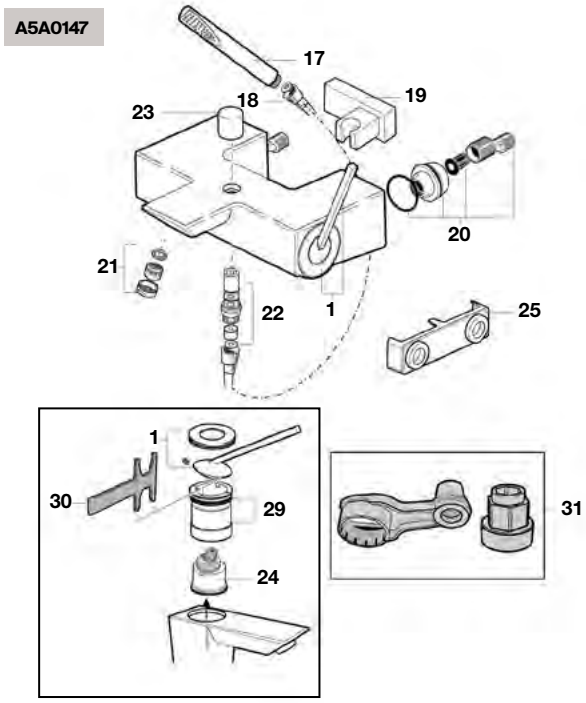


| | | € |
|---|---|---|
| 1 | **A525840700** | 63,60 |
| 2 | **AG0024900R** | 63,70 |
| 3 | **A525768000** | 13,90 |
| 4 | **A525020003** | 9,01 |
| 5 | **A525020203** | 18,50 |
| 6 | **A525768300** | 15,50 |
| 7 | **A525002900** | 8,71 |

| | | € |
|---|---|---|
| 8 | **A525020409** | 17,70 |
| 9 | **A525009300** | 18,90 |
| 10 | **AG0055800R** | 13,80 |
| 11 | **A525021200** | 29,90 |
| 12 | **A525021300** | 83,30 |
| 13 | **A525021503** | 32,30 |
| 14 | **A525021403** | 46,10 |

| | | € |
|---|---|---|
| 15 | **A525020509** | 12,70 |
| 17 | **A5B9047C00** | 23,60 |
| 18 | **A525009800** | 26,10 |
| 19 | **A525021600** | 28,60 |
| 20 | **A525021703** | 108,00 |
| 21 | **A525003600** | 4,66 |
| 22 | **A525087300** | 18,30 |

| | | € |
|---|---|---|
| 23 | **A525023200** | 11,50 |
| 24 | **A525081303** | 47,70 |
| 25 | **A525021907** | 3,17 |
| 26 | **A525022000** | 73,80 |
| 27 | **A525020309** | 14,40 |
| 28 | **A525022200** | 131,00 |
| 29 | **A525022403** | 29,90 |

| | | € |
|---|---|---|
| 30 | **A525022503** | 44,60 |
| 31 | **A525005407** | 7,14 |
| 32 | **A525022300** | 192,00 |
| 33 | **AG0025000R** | 28,40 |

Medidas em mm.

Os preços indicados são unitários e não incluem IVA.
A presente tabela anula as anteriores.

# Touch

## Torneira termostática para banho-duche e duche

**A5A1147**

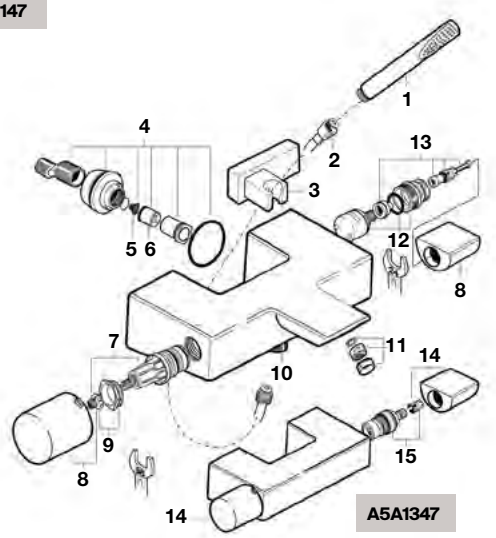


## Torneira termostática de encastrar para banho-duche e duche

**A5A2847**

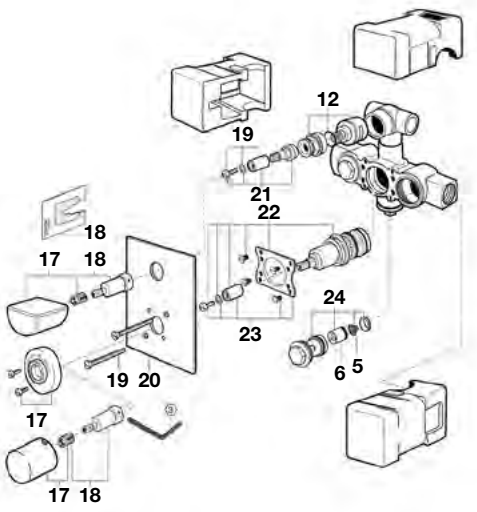


## Torneira termostática de encastrar para duche

**A5A2947**

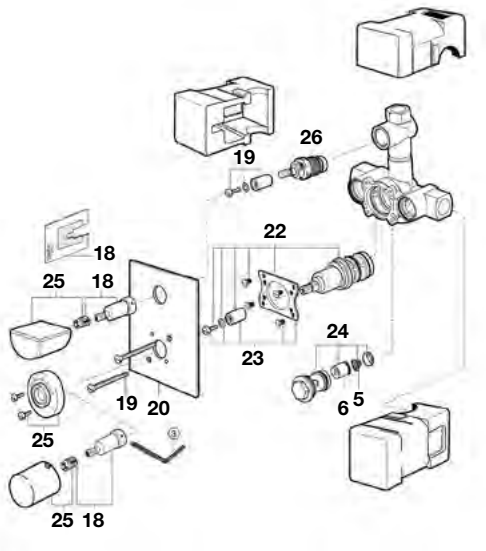


| | | € |
|---|---|---|
| 1 | **A5B9047C00** | 23,60 |
| 2 | **A525009800** | 26,10 |
| 3 | **A525021600** | 28,60 |
| 4 | **AG0026003R** | 118,00 |
| 5 | **AG0026403R** | 1,62 |
| 6 | **AG0026307R** | 5,60 |

| | | € |
|---|---|---|
| 7 | **A525028003** | 78,40 |
| 8 | **AG0025100R** | 93,80 |
| 9 | **AG0020703R** | 21,80 |
| 10 | **AG0000800R** | 26,90 |
| 11 | **A525003600** | 4,66 |
| 12 | **AG0025300R** | 54,90 |

| | | € |
|---|---|---|
| 13 | **AG0025403R** | 25,80 |
| 14 | **AG0025200R** | 102,00 |
| 15 | **A525092709** | 70,10 |
| 16 | **A525021907** | 3,17 |
| 17 | **AG0025500R** | 99,30 |
| 18 | **A525024303** | 15,90 |

| | | € |
|---|---|---|
| 19 | **AG0028703R** | 15,80 |
| 20 | **AG0026200R** | 186,00 |
| 21 | **AG0026103R** | 42,50 |
| 22 | **A525017303** | 120,00 |
| 23 | **AG0021103R** | 17,60 |
| 24 | **A525018003** | 84,20 |

| | | € |
|---|---|---|
| 25 | **AG0025600R** | 108,00 |
| 26 | **A525098108** | 23,50 |

Medidas em mm.

Os preços indicados são unitários e não incluem IVA.
A presente tabela anula as anteriores.

# Monojet

## Torneira para lavatório e bidé

**A5A3039**

**A5A3139**

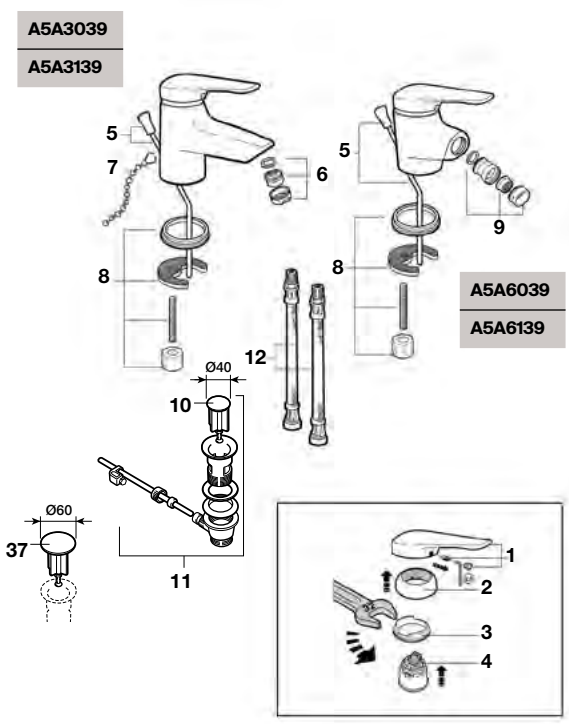


**A5A6039**

**A5A6139**

## Torneira para banho-duche e duche

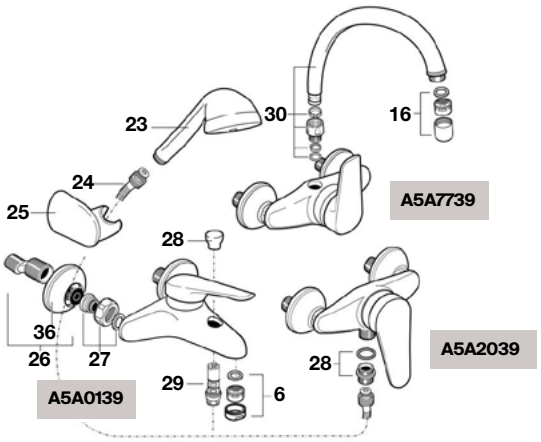


**A5A7739**

**A5A2039**

**A5A0139**

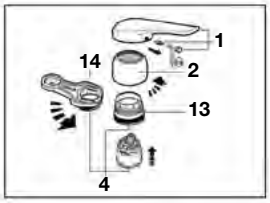


## Torneira de encastrar para banho-duche e duche

**A5A0639**

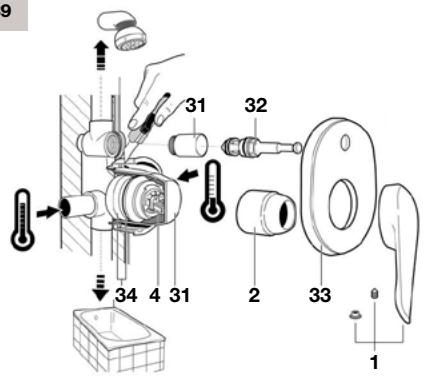


**A5A2239**

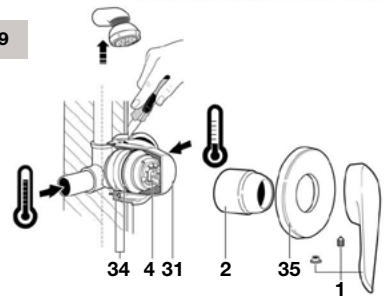


## Torneira para lava-louça

**A5A8439**

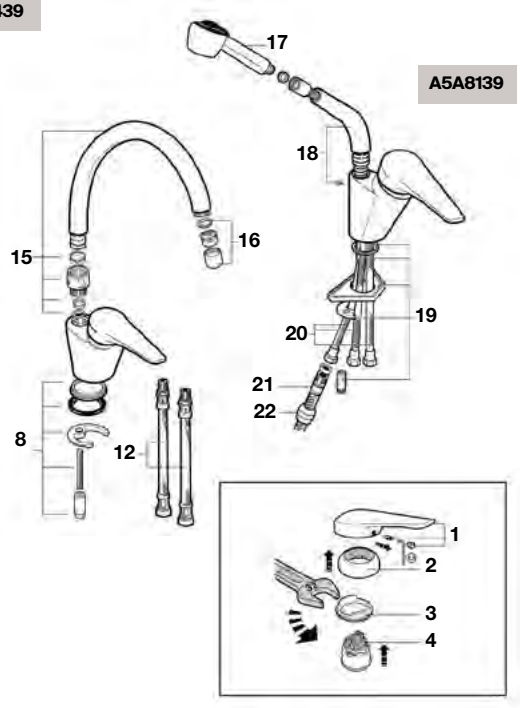


**A5A8139**

| | | € |
|---|---|---|
| 1 | **A525082600** | 42,90 |
| 2 | **AG0009400R** | 54,30 |
| 3 | **A525026503** | 11,50 |
| 4 | **A525081303** | 47,70 |
| 5 | **AG0002100R** | 8,11 |
| 6 | **A525002900** | 8,71 |
| 7 | **A525004600** | 7,87 |
| 8 | **A525025303** | 8,00 |

| | | € |
|---|---|---|
| 9 | **A525089100** | 31,70 |
| 10 | **AG0096200R** | 7,19 |
| 11 | **AG0075300R** | 27,60 |
| 12 | **A525020309** | 14,40 |
| 13 | **A525023507** | 4,05 |
| 14 | **A525005407** | 7,14 |
| 15 | **A525085200** | 70,80 |
| 16 | **A525006600** | 7,14 |

| | | € |
|---|---|---|
| 17 | **AG005460BR** | 57,70 |
| 18 | **AG0002900R** | 122,00 |
| 19 | **AG0000503R** | 18,90 |
| 20 | **A525027609** | 23,10 |
| 21 | **AG0055700R** | 48,20 |
| 22 | **AG0000703R** | 11,50 |
| 23 | **A5B5039C00** | 35,00 |
| 24 | **A525009800** | 26,10 |

| | | € |
|---|---|---|
| 25 | **A526703910** | 24,70 |
| 26 | **A525005308** | 12,90 |
| 27 | **AG0002500R** | 15,10 |
| 28 | **AG0053600R** | 6,73 |
| 29 | **A525087300** | 18,30 |
| 30 | **A525084500** | 66,30 |
| 31 | **AG0003107R** | 6,05 |
| 32 | **A525006500** | 22,40 |

| | | € |
|---|---|---|
| 33 | **AG0005400R** | 53,60 |
| 34 | **A525026703** | 32,30 |
| 35 | **AG0005500R** | 60,30 |
| 36 | **A525015300** | 5,60 |
| 37 | **AG0055800R** | 13,80 |

Medidas em mm.

Os preços indicados são unitários e não incluem IVA.
A presente tabela anula as anteriores.

# Vectra

## Torneira para lavatório e bidé

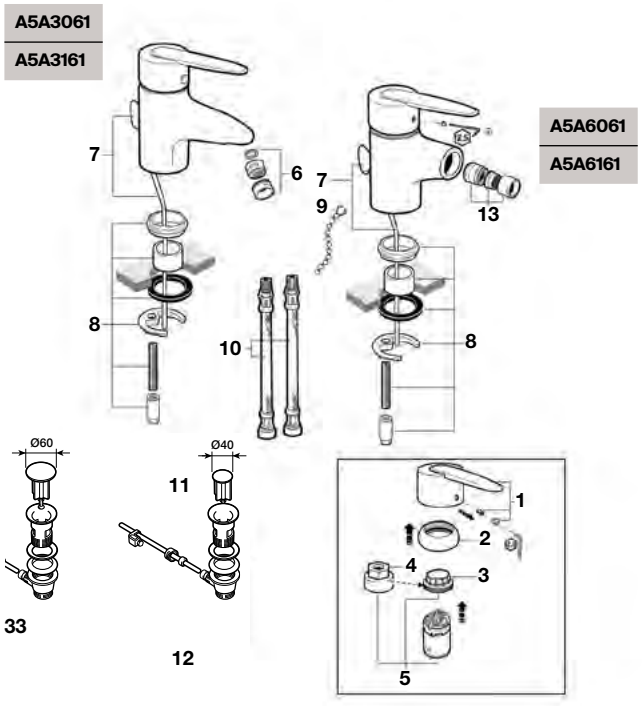


## Torneira para banho-duche e duche

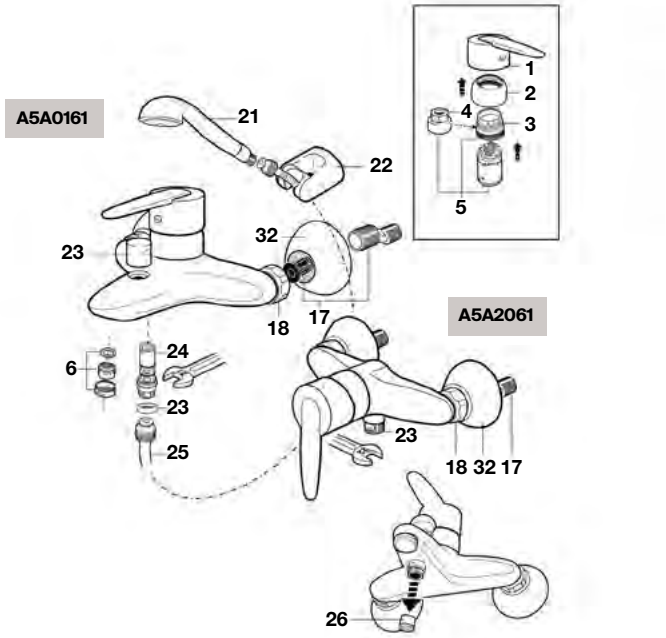


## Torneira de encastrar para banho-duche e duche

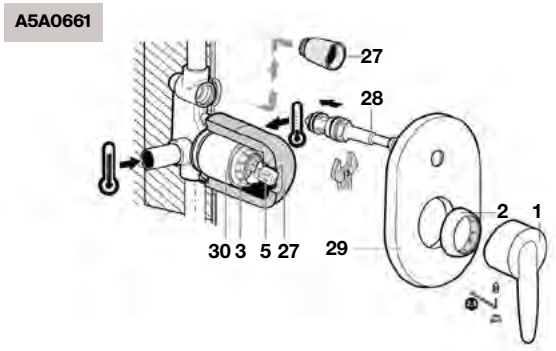


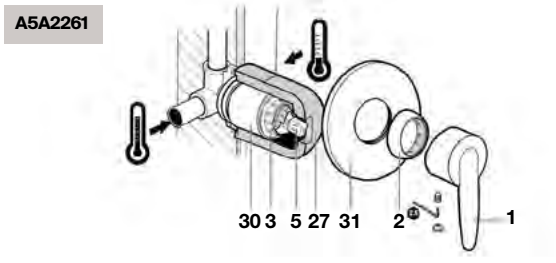


## Torneira para lava-louça

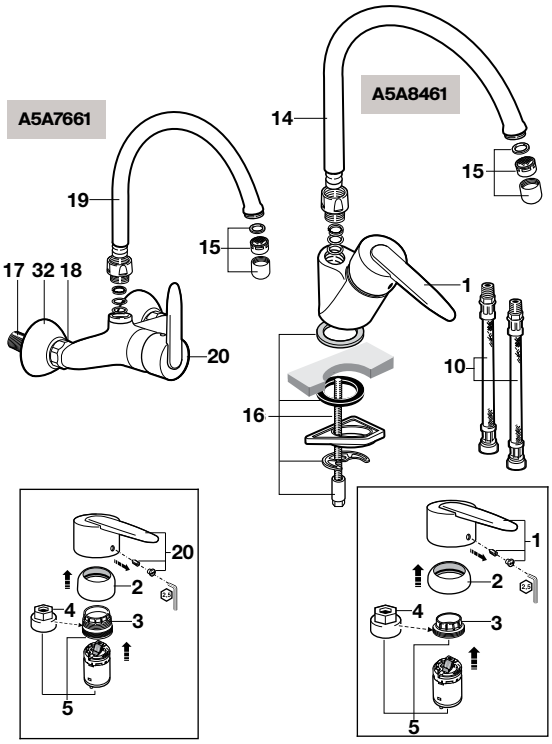


| | | € |
|---|---|---|
| 1 | **AG0002000R** | 13,20 |
| 2 | **AG0085300R** | 17,30 |
| 3 | **A525023507** | 4,05 |
| 4 | **A525005407** | 7,14 |
| 5 | **AG0053707R** | 37,60 |
| 6 | **A525004700** | 7,14 |
| 7 | **AG0002100R** | 8,11 |

| | | € |
|---|---|---|
| 8 | **A525004403** | 7,60 |
| 9 | **A525004600** | 7,87 |
| 10 | **A525020309** | 14,40 |
| 11 | **AG0096200R** | 7,19 |
| 12 | **AG0075300R** | 27,60 |
| 13 | **A525089100** | 31,70 |
| 14 | **AG0002200R** | 43,20 |

| | | € |
|---|---|---|
| 15 | **A525006600** | 7,14 |
| 16 | **A525006903** | 8,22 |
| 17 | **A525005308** | 12,90 |
| 18 | **AG0002500R** | 15,10 |
| 19 | **AG0002400R** | 45,20 |
| 20 | **AG0002300R** | 12,80 |
| 21 | **A5B9035C00** | - |

| | | € |
|---|---|---|
| 22 | **A525007800** | 10,60 |
| 23 | **A525023200** | 11,50 |
| 24 | **A525087300** | 18,30 |
| 25 | **A525009800** | 26,10 |
| 26 | **A525005507** | 7,14 |
| 27 | **AG0001907R** | 10,60 |
| 28 | **A525006500** | 22,40 |

| | | € |
|---|---|---|
| 29 | **A525002700** | 45,30 |
| 30 | **A525006800** | 19,60 |
| 31 | **A525002800** | 36,10 |
| 32 | **AG0085400R** | 8,06 |
| 33 | **AG0055800R** | 13,80 |

Medidas em mm.

Os preços indicados são unitários e não incluem IVA.
A presente tabela anula as anteriores.

# Betap

## Torneira para lavatório

**A5A3044**

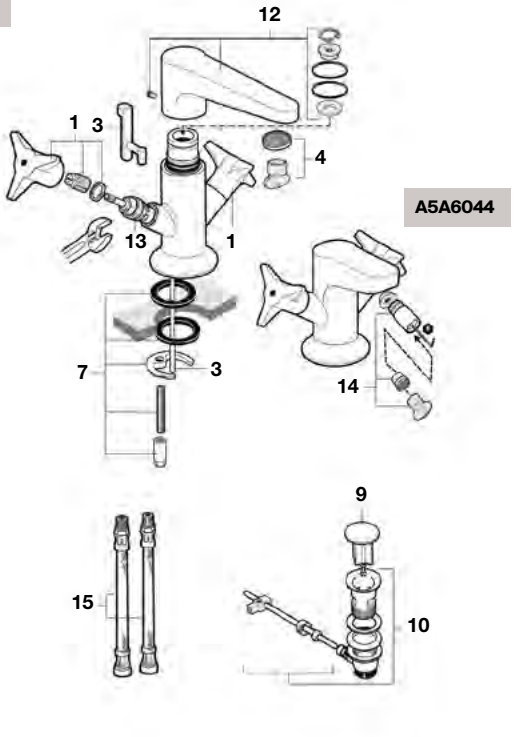


## Torneira de parede para lavatório

**A5A4744**

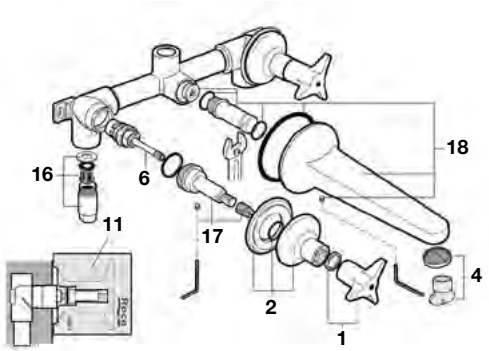


## Torneira para lavatório

**A5A4444**

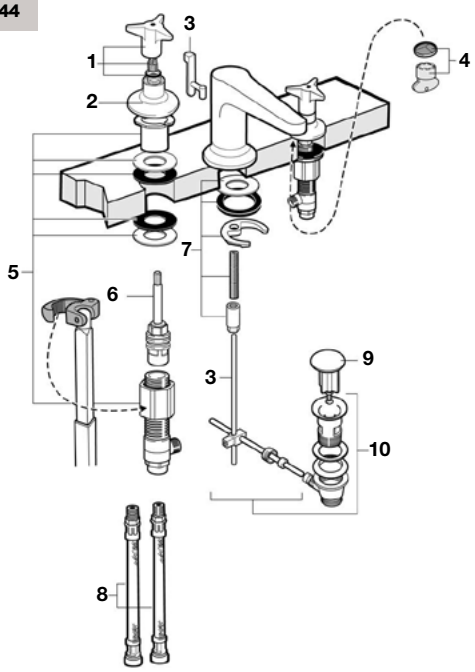


## Torneira para banho-duche

**A5A0144**

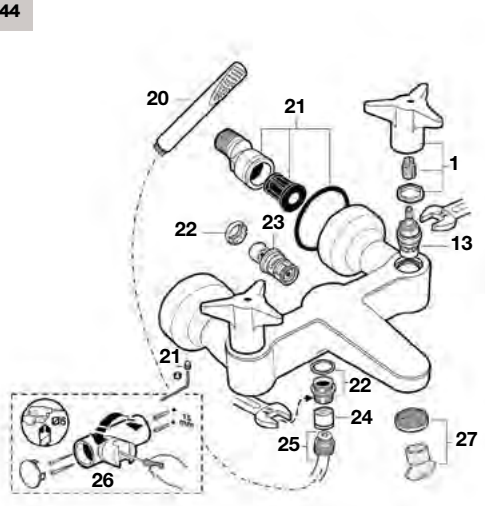


| | | € |
|---|---|---|
| 1 2 un | **AG0006300R** | 62,80 |
| 2 | **AG0006100R** | 37,50 |
| 3 | **A525023000** | 12,00 |
| 4 | **A525003207** | 5,51 |
| 5 | **A525027903** | 108,00 |
| 6 | **A525021403** | 46,10 |
| 7 | **AG0006003R** | 14,30 |
| 8 | **A525020509** | 12,70 |
| 9 | **AG0055800R** | 13,80 |

| | | € |
|---|---|---|
| 10 | **A525021200** | 29,90 |
| 12 | **AG0015800R** | 117,00 |
| 13 | **AG0006403R** | 30,80 |
| 14 | **A525003507** | 36,70 |
| 15 | **A525020309** | 14,40 |
| 16 | **A525024803** | 36,90 |
| 17 | **AG0006803R** | 54,90 |
| 18 | **AG0006600R** | 281,00 |
| 19 | **AG0006507R** | 18,50 |

| | | € |
|---|---|---|
| 20 | **A5B9047C00** | 23,60 |
| 21 | **AG0009603R** | 73,90 |
| 22 | **A525024200** | 9,35 |
| 23 | **A525023600** | 33,90 |
| 24 | **A525005507** | 7,14 |
| 25 | **A525009800** | 26,10 |
| 26 | **AG0068500R** | 23,30 |
| 27 | **A525003307** | 7,60 |
| 28 | **A525005407** | 7,14 |

| | | € |
|---|---|---|
| 29 | **AG0009900R** | 6,91 |
| 30 | **AG0006903R** | 154,00 |
| 31 | **AG0055700R** | 48,20 |
| 32 | **A525006903** | 8,22 |
| 33 | **AG0009709R** | 9,01 |
| 34 | **A525008009** | 16,80 |
| 35 | **AG0009800R** | 285,00 |

Medidas em mm.

Os preços indicados são unitários e não incluem IVA.
A presente tabela anula as anteriores.

# Betap

## Torneira para duche

**A5A2044**

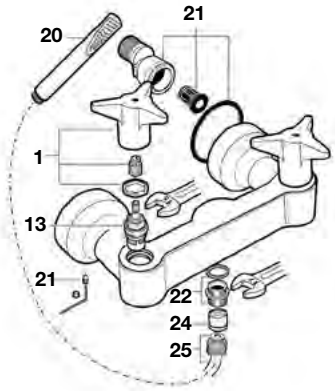


## Torneira para banho-duche e duche

**A5A0944**

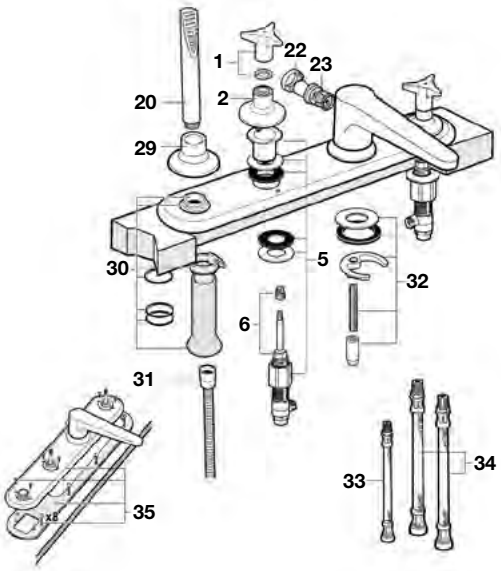


| | | € |
|---|---|---|
| 1 | **AG0006300R** | 62,80 |
| 2 | **AG0006100R** | 37,50 |
| 3 | **A525023000** | 12,00 |
| 4 | **A525003207** | 5,51 |
| 5 | **A525027903** | 108,00 |
| 6 | **A525021403** | 46,10 |
| 7 | **AG0006003R** | 14,30 |

| | | € |
|---|---|---|
| 8 | **A525020509** | 12,70 |
| 9 | **AG0055800R** | 13,80 |
| 10 | **A525021200** | 29,90 |
| 11 | **AG0009507R** | - |
| 12 | **AG0015800R** | 117,00 |
| 13 | **AG0006403R** | 30,80 |
| 14 | **A525003507** | 36,70 |

| | | € |
|---|---|---|
| 15 | **A525020309** | 14,40 |
| 16 | **A525024803** | 36,90 |
| 17 | **AG0006803R** | 54,90 |
| 18 | **AG0006600R** | 281,00 |
| 19 | **AG0006507R** | 18,50 |
| 20 | **A5B9047C00** | 23,60 |
| 21 | **AG0009603R** | 73,90 |

| | | € |
|---|---|---|
| 22 | **A525024200** | 9,35 |
| 23 | **A525023600** | 33,90 |
| 24 | **A525005507** | 7,14 |
| 25 | **A525009800** | 26,10 |
| 26 | **AG0068500R** | 23,30 |
| 27 | **A525003307** | 7,60 |
| 28 | **A525005407** | 7,14 |

| | | € |
|---|---|---|
| 29 | **AG0009900R** | 6,91 |
| 30 | **AG0006903R** | 154,00 |
| 31 | **AG0055700R** | 48,20 |
| 32 | **A525006903** | 8,22 |
| 33 | **AG0009709R** | 9,01 |
| 34 | **A525008009** | 16,80 |
| 35 | **AG0009800R** | 285,00 |

Medidas em mm.

Os preços indicados são unitários e não incluem IVA.
A presente tabela anula as anteriores.

# Loft Elite

## Torneira para lavatório e bidé

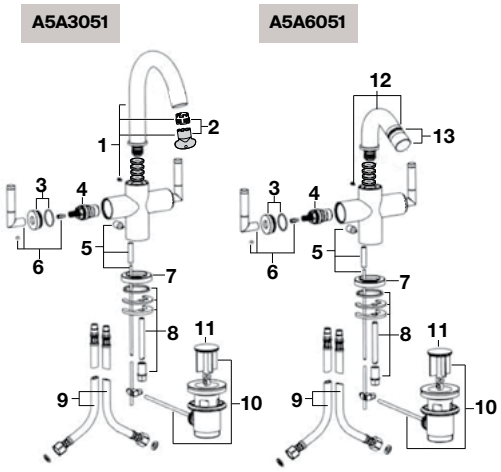


## Torneira para lavatório

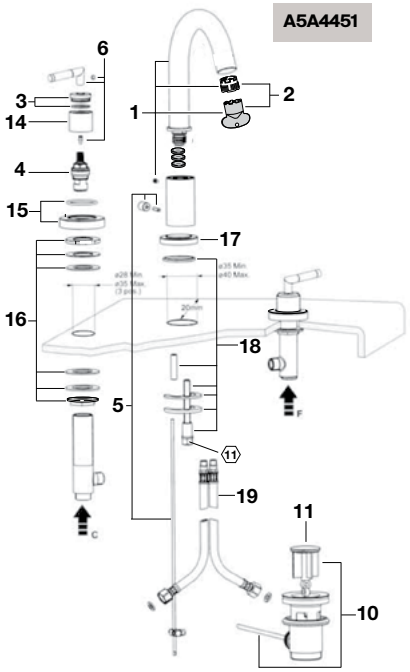


## Torneira de parede para lavatório

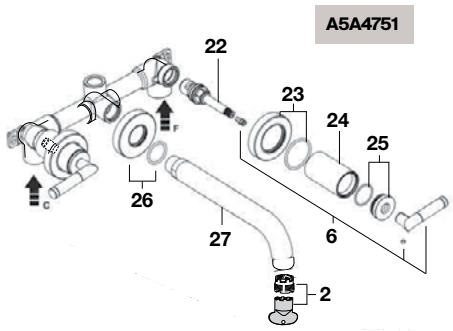


Antes 2007

| | | € |
|---|---|---|
| 1 | **AG0074300R** | 285,00 |
| 2 | **A525003907** | 21,90 |
| 3 | **AG0061500R** | 40,00 |
| 4 | **AG0020903R** | 49,40 |
| 5 | **AG0065300R** | 16,40 |
| 6 | **AG0074100R** | 95,20 |
| 7 | **AG0065500R** | 15,70 |
| 8 | **AG0078403R** | 7,56 |
| 9 | **AG0061409R** | 30,50 |

| | | € |
|---|---|---|
| 10 | **AG0004700R** | 57,80 |
| 11 | **AG0067700R** | 17,50 |
| 12 | **AG0074500R** | 233,00 |
| 13 | **AG0017900R** | 12,80 |
| 14 | **AG0062900R** | 33,80 |
| 15 | **AG0062800R** | 50,60 |
| 16 | **AG0062100R** | 86,20 |
| 17 | **AG0065500R** | 15,70 |
| 18 | **AG0074603R** | 19,90 |

| | | € |
|---|---|---|
| 19 | **AG0061409R** | 30,50 |
| 21 | **A525003907** | 21,90 |
| 22 | **AG0075603R** | 69,20 |
| 23 | **AG0062800R** | 50,60 |
| 24 | **AG0065700R** | 43,20 |
| 25 | **AG0061500R** | 40,00 |
| 26 | **AG0065100R** | 34,30 |
| 27 | **AG0064700R** | 161,00 |
| 28 | **AG0063400R** | 24,60 |

| | | € |
|---|---|---|
| 29 | **AG0063200R** | 24,60 |
| 30 | **AG0063100R** | 8,02 |
| 32 | **AG0063300R** | 51,60 |
| 33 | **AG0078600R** | 26,00 |
| 34 | **AG0067000R** | 51,10 |
| 35 | **A505319400** | 35,50 |
| 36 | **A5B2015C00** | 40,40 |
| 37 | **AG0064900R** | 249,00 |
| 38 | **AG0076000R** | 51,30 |

| | | € |
|---|---|---|
| 39 | **AG0076103R** | 37,40 |
| 40 | **AG0076200R** | 59,60 |
| 41 | **AG0064200R** | 32,00 |
| 42 | **AG0064109R** | 36,60 |

Depois 2007

| | | € |
|---|---|---|
| 1 | **AG0061700R** | 67,10 |
| 2 | **A525003907** | 21,90 |
| 3 | **AG0061500R** | 40,00 |
| 4 | **AG0020903R** | 49,40 |
| 5 | **AG0061300R** | 15,20 |
| 6 | **AG0074200R** | 95,20 |
| 7 | **AG0061200R** | 5,00 |
| 8 | **A525006903** | 8,22 |
| 9 | **AG0061409R** | 30,50 |

| | | € |
|---|---|---|
| 10 | **A525021200** | 29,90 |
| 11 | **AG0067700R** | 17,50 |
| 12 | **AG0061100R** | 186,00 |
| 13 | **AG0061000R** | 27,90 |
| 14 | **AG0062900R** | 33,80 |
| 15 | **AG0062800R** | 50,60 |
| 16 | **AG0062100R** | 86,20 |
| 17 | **AG0065500R** | 15,70 |
| 18 | **AG0078403R** | 7,56 |

| | | € |
|---|---|---|
| 19 | **AG0062409R** | 35,60 |
| 20 | **AG0063000R** | 203,00 |
| 21 | **A525004007** | 16,20 |
| 22 | **AG0075603R** | 69,20 |
| 23 | **AG0065000R** | 60,60 |
| 24 | **AG0064500R** | 64,60 |
| 25 | **AG0078800R** | 26,80 |
| 26 | **AG0065100R** | 34,30 |
| 27 | **AG0074700R** | 96,80 |

| | | € |
|---|---|---|
| 28 | **AG0063400R** | 24,60 |
| 29 | **AG0063200R** | 24,60 |
| 30 | **AG0063100R** | 8,02 |
| 31 | **AG0063600R** | 13,00 |
| 32 | **AG0131800R** | 43,80 |
| 33 | **A525003807** | 16,20 |
| 34 | **AG0068500R** | 23,30 |
| 35 | **A5B9047C00** | 23,60 |
| 36 | **A5B2015C00** | 40,40 |
| 37 | **AG0064900R** | 249,00 |
| 38 | **AG0064000R** | 51,60 |
| 39 | **AG0063903R** | 38,30 |
| 40 | **AG0076200R** | 59,60 |
| 41 | **AG0064200R** | 32,00 |
| 42 | **AG0064109R** | 36,60 |

Medidas em mm.

Os preços indicados são unitários e não incluem IVA.
A presente tabela anula as anteriores.

# Loft Elite

## Torneira para banho-duche e duche

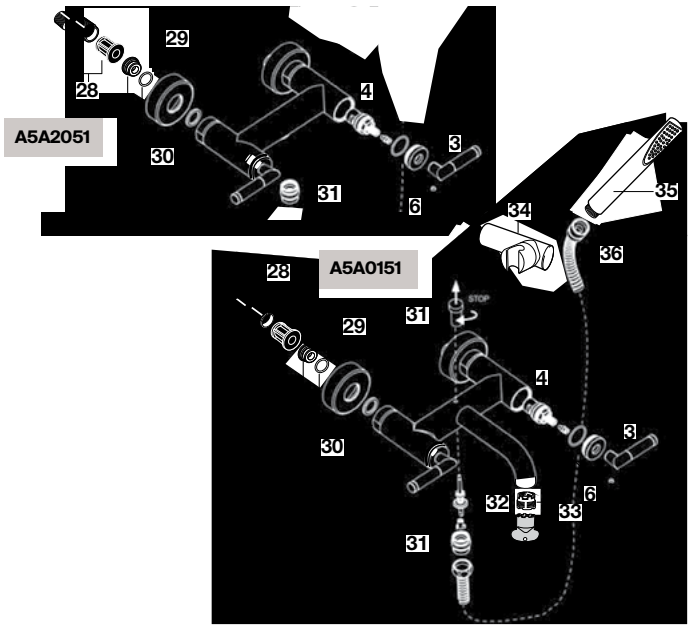


## Torneira para banho-duche e duche

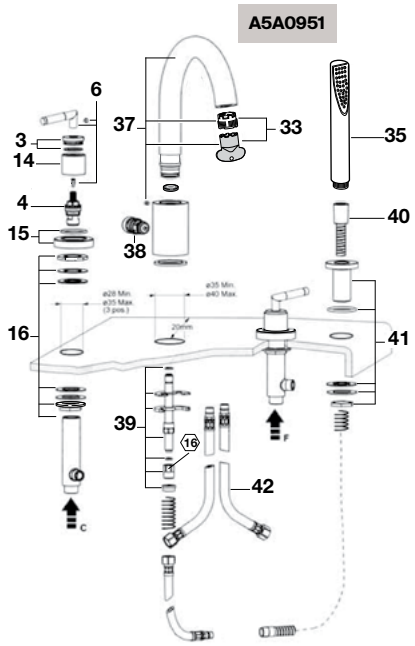


## Torneira para lava-louça

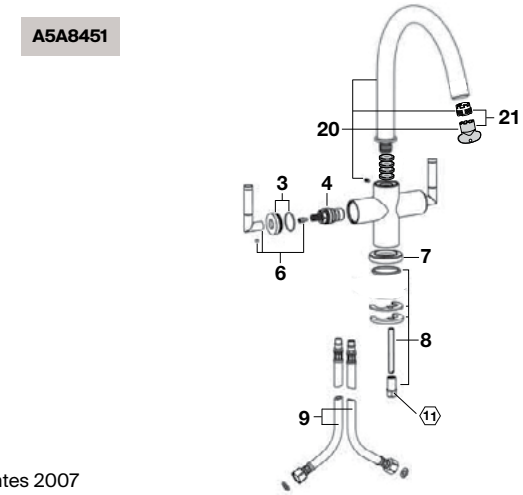


Antes 2007

| | | € | | | € | | | € | | | € | | | € |
|---|---|---|---|---|---|---|---|---|---|---|---|---|---|---|
| 1 | **AG0074300R** | 285,00 | 9 | **AG0061409R** | 30,50 | 17 | **AG0065500R** | 15,70 | 26 | **AG0065100R** | 34,30 | 35 | **A505319400** | 35,50 |
| 2 | **A525003907** | 21,90 | 10 | **AG0004700R** | 57,80 | 18 | **AG0074603R** | 19,90 | 27 | **AG0064700R** | 161,00 | 36 | **A5B2015C00** | 40,40 |
| 3 | **AG0061500R** | 40,00 | 11 | **AG0067700R** | 17,50 | 19 | **AG0061409R** | 30,50 | 28 | **AG0063400R** | 24,60 | 37 | **AG0064900R** | 249,00 |
| 4 | **AG0020903R** | 49,40 | 12 | **AG0074500R** | 233,00 | 21 | **A525003907** | 21,90 | 29 | **AG0063200R** | 24,60 | 38 | **AG0076000R** | 51,30 |
| 5 | **AG0065300R** | 16,40 | 13 | **AG0017900R** | 12,80 | 22 | **AG0075603R** | 69,20 | 30 | **AG0063100R** | 8,02 | 39 | **AG0076103R** | 37,40 |
| 6 | **AG0074100R** | 95,20 | 14 | **AG0062900R** | 33,80 | 23 | **AG0062800R** | 50,60 | 32 | **AG0063300R** | 51,60 | 40 | **AG0076200R** | 59,60 |
| 7 | **AG0065500R** | 15,70 | 15 | **AG0062800R** | 50,60 | 24 | **AG0065700R** | 43,20 | 33 | **AG0078600R** | 26,00 | 41 | **AG0064200R** | 32,00 |
| 8 | **AG0078403R** | 7,56 | 16 | **AG0062100R** | 86,20 | 25 | **AG0061500R** | 40,00 | 34 | **AG0067000R** | 51,10 | 42 | **AG0064109R** | 36,60 |

Depois 2007

| | | € | | | € | | | € | | | € | | | € |
|---|---|---|---|---|---|---|---|---|---|---|---|---|---|---|
| 1 | **AG0061700R** | 67,10 | 10 | **A525021200** | 29,90 | 19 | **AG0062409R** | 35,60 | 28 | **AG0063400R** | 24,60 | 37 | **AG0064900R** | 249,00 |
| 2 | **A525003907** | 21,90 | 11 | **AG0067700R** | 17,50 | 20 | **AG0063000R** | 203,00 | 29 | **AG0063200R** | 24,60 | 38 | **AG0064000R** | 51,60 |
| 3 | **AG0061500R** | 40,00 | 12 | **AG0061100R** | 186,00 | 21 | **A525004007** | 16,20 | 30 | **AG0063100R** | 8,02 | 39 | **AG0063903R** | 38,30 |
| 4 | **AG0020903R** | 49,40 | 13 | **AG0061000R** | 27,90 | 22 | **AG0075603R** | 69,20 | 31 | **AG0063600R** | 13,00 | 40 | **AG0076200R** | 59,60 |
| 5 | **AG0061300R** | 15,20 | 14 | **AG0062900R** | 33,80 | 23 | **AG0065000R** | 60,60 | 32 | **AG0131800R** | 43,80 | 41 | **AG0064200R** | 32,00 |
| 6 | **AG0074200R** | 95,20 | 15 | **AG0062800R** | 50,60 | 24 | **AG0064500R** | 64,60 | 33 | **A525003807** | 16,20 | 42 | **AG0064109R** | 36,60 |
| 7 | **AG0061200R** | 5,00 | 16 | **AG0062100R** | 86,20 | 25 | **AG0078800R** | 26,80 | 34 | **AG0068500R** | 23,30 | | | |
| 8 | **A525006903** | 8,22 | 17 | **AG0065500R** | 15,70 | 26 | **AG0065100R** | 34,30 | 35 | **A5B9047C00** | 23,60 | | | |
| 9 | **AG0061409R** | 30,50 | 18 | **AG0078403R** | 7,56 | 27 | **AG0074700R** | 96,80 | 36 | **A5B2015C00** | 40,40 | | | |

Medidas em mm.

Os preços indicados são unitários e não incluem IVA.
A presente tabela anula as anteriores.

# Verona

## Torneira para lavatório e bidé

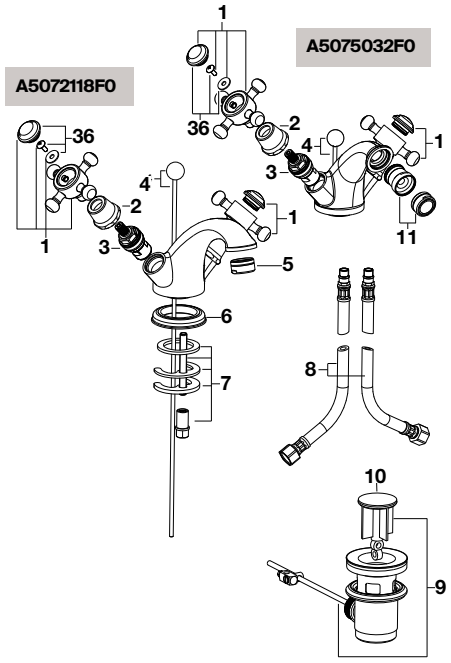


## Torneira para lavatório

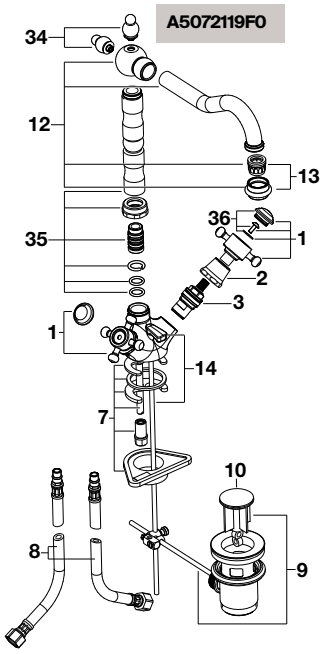


## Torneira para lavatório

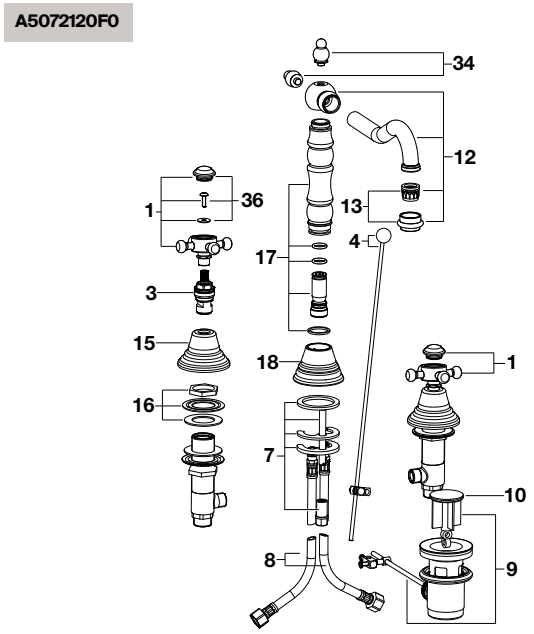


| | | € |
|---|---|---|
| 1 | **AG0051700R** | 75,60 |
| 2 | **AG0053100R** | 7,55 |
| 3 | **A525092709** | 70,10 |
| 4 | **AG0051200R** | 11,20 |
| 5 | **A525004700** | 7,14 |
| 6 | **AG0047200R** | 9,45 |
| 7 | **AG0046407R** | 28,70 |
| 8 | **A525020309** | 14,40 |

| | | € |
|---|---|---|
| 9 | **AG0004700R** | 57,80 |
| 10 | **AG0067700R** | 17,50 |
| 11 | **A525089100** | 31,70 |
| 12 | **AG0052200R** | 260,00 |
| 13 | **AG0057100R** | 14,90 |
| 14 | **AG0057800R** | 11,20 |
| 15 | **AG0052500R** | 33,80 |
| 16 | **AG0047300R** | 33,80 |

| | | € |
|---|---|---|
| 17 | **AG0052300R** | 145,00 |
| 18 | **AG0052400R** | 114,00 |
| 19 | **AG0057200R** | 199,00 |
| 20 | **AG0046500R** | 22,60 |
| 21 | **AG0196500R** | 74,50 |
| 22 | **AG0053000R** | 38,30 |
| 23 | **A525009800** | 26,10 |
| 24 | **AG0057300R** | 188,00 |

| | | € |
|---|---|---|
| 25 | **AG0053200R** | 29,30 |
| 26 | **AG0057408R** | 29,30 |
| 27 | **AG0057600R** | 21,20 |
| 28 | **AG0045700R** | 18,50 |
| 29 | **AG0057700R** | 125,00 |
| 30 | **AG0046800R** | 154,00 |
| 31 | **A525000800** | 19,60 |
| 32 | **AG0057900R** | 18,20 |

| | | € |
|---|---|---|
| 33 | **AG0058000R** | 13,40 |
| 34 | **AG0068300R** | 26,20 |
| 35 | **AG0068200R** | 195,00 |
| 36 | **AG0046200R** | 45,00 |

Medidas em mm.

Os preços indicados são unitários e não incluem IVA.
A presente tabela anula as anteriores.

# Verona

## Torneira para banho-duche e duche

**A5062221F0**

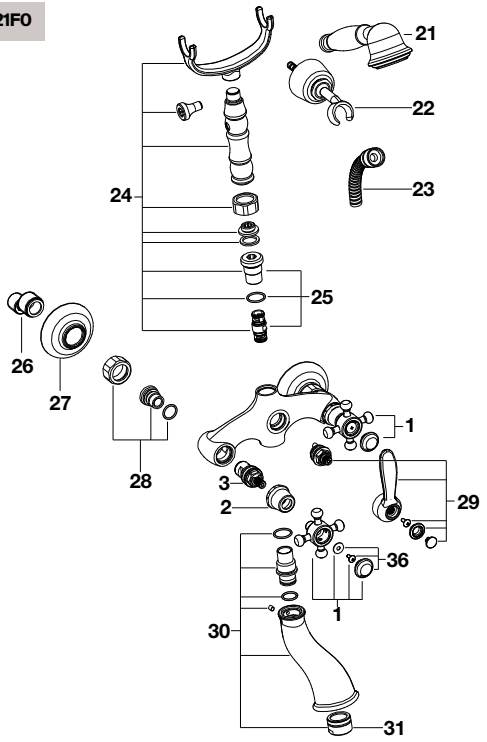


## Torneira para duche

**A5062222F0**

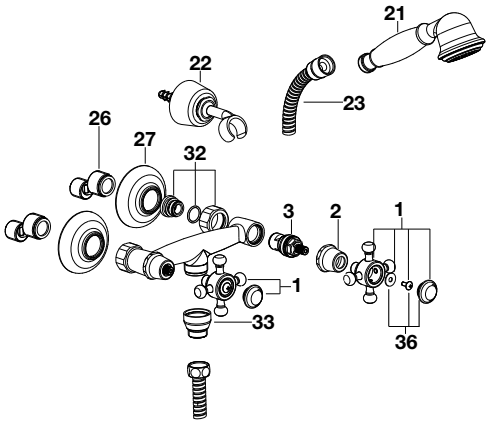


## Torneira para lava-louça

**A5061388F0**

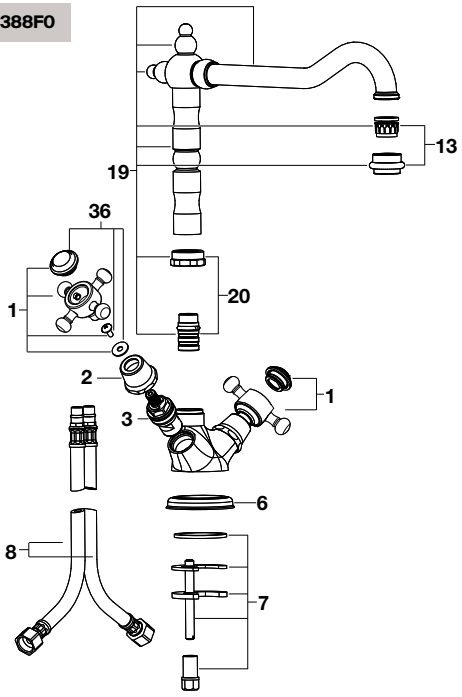


| | | € |
|---|---|---|
| 1 | **AG0051700R** | 75,60 |
| 2 | **AG0053100R** | 7,55 |
| 3 | **A525092709** | 70,10 |
| 4 | **AG0051200R** | 11,20 |
| 5 | **A525004700** | 7,14 |
| 6 | **AG0047200R** | 9,45 |
| 7 | **AG0046407R** | 28,70 |
| 8 | **A525020309** | 14,40 |

| | | € |
|---|---|---|
| 9 | **AG0004700R** | 57,80 |
| 10 | **AG0067700R** | 17,50 |
| 11 | **A525089100** | 31,70 |
| 12 | **AG0052200R** | 260,00 |
| 13 | **AG0057100R** | 14,90 |
| 14 | **AG0057800R** | 11,20 |
| 15 | **AG0052500R** | 33,80 |
| 16 | **AG0047300R** | 33,80 |

| | | € |
|---|---|---|
| 17 | **AG0052300R** | 145,00 |
| 18 | **AG0052400R** | 114,00 |
| 19 | **AG0057200R** | 199,00 |
| 20 | **AG0046500R** | 22,60 |
| 21 | **AG0196500R** | 74,50 |
| 22 | **AG0053000R** | 38,30 |
| 23 | **A525009800** | 26,10 |
| 24 | **AG0057300R** | 188,00 |

| | | € |
|---|---|---|
| 25 | **AG0053200R** | 29,30 |
| 26 | **AG0057408R** | 29,30 |
| 27 | **AG0057600R** | 21,20 |
| 28 | **AG0045700R** | 18,50 |
| 29 | **AG0057700R** | 125,00 |
| 30 | **AG0046800R** | 154,00 |
| 31 | **A525000800** | 19,60 |
| 32 | **AG0057900R** | 18,20 |

| | | € |
|---|---|---|
| 33 | **AG0058000R** | 13,40 |
| 34 | **AG0068300R** | 26,20 |
| 35 | **AG0068200R** | 195,00 |
| 36 | **AG0046200R** | 45,00 |

Medidas em mm.

Os preços indicados são unitários e não incluem IVA.
A presente tabela anula as anteriores.

# Prada

## Torneira termostática para banho-duche ou duche

**A5262473E0**

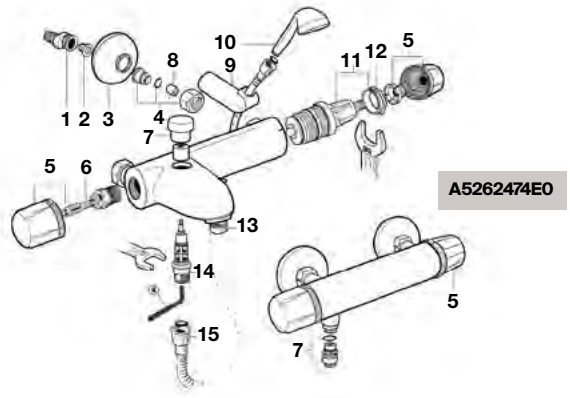


**A5262474E0**

## Torneira termostática de encastrar para duche

**A5262462E0**

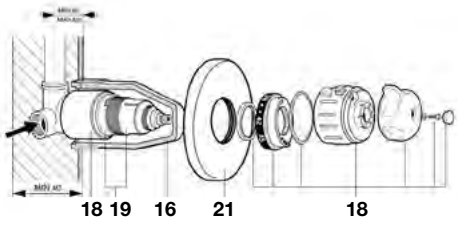


## Torneira termostática de encastrar para banho-duche

**A5262461E0**

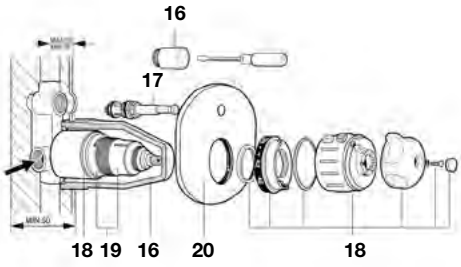


| | | € |
|---|---|---|
| 1 | **A525005308** | 12,90 |
| 2 | **A525027207** | 3,48 |
| 3 | **A525015300** | 5,60 |
| 4 | **AG0021700R** | 39,20 |
| 5 | **AG0028200R** | 23,90 |

| | | € |
|---|---|---|
| 6 | **A525092709** | 70,10 |
| 7 | **AG0005300R** | 11,00 |
| 8 | **AG0021407R** | 15,60 |
| 9 | **AG0003700R** | 13,10 |
| 10 | **A5B5039C00** | 35,00 |

| | | € |
|---|---|---|
| 11 | **A525028003** | 78,40 |
| 12 | **AG0020703R** | 21,80 |
| 13 | **AG0029400R** | 2,64 |
| 14 | **A525087300** | 18,30 |
| 15 | **A525009800** | 26,10 |

| | | € |
|---|---|---|
| 16 | **AG0028307R** | 5,15 |
| 17 | **A525006500** | 22,40 |
| 18 | **AG0028400R** | 57,40 |
| 19 | **AG0028503R** | 195,00 |
| 20 | **AG0005400R** | 53,60 |

| | | € |
|---|---|---|
| 21 | **AG0005500R** | 60,30 |

Medidas em mm.

Os preços indicados são unitários e não incluem IVA.
A presente tabela anula as anteriores.

# Kendo

## Torneira para lavatório

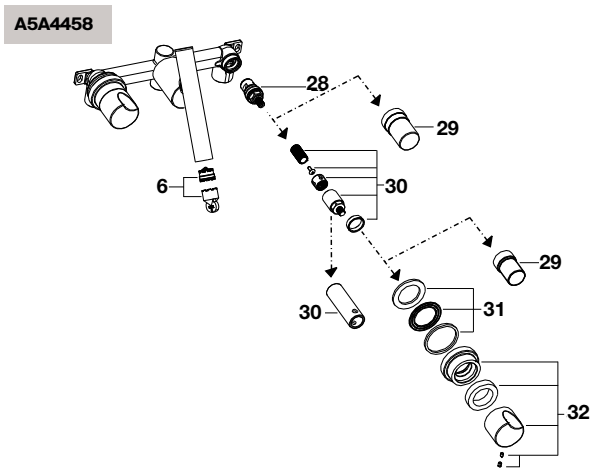


## Torneira para lavatório

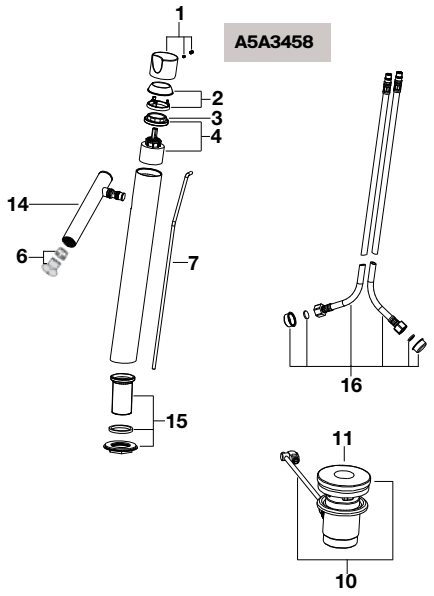


## Torneira para lavatório e bidé

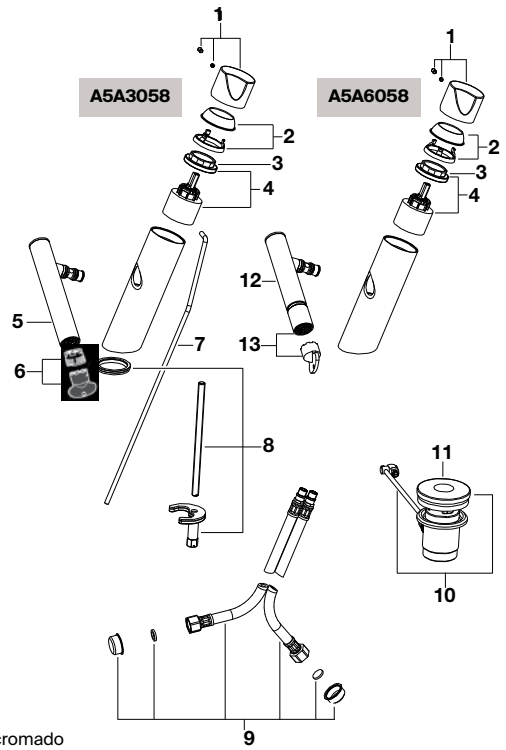


B= Brilho cromado
M= Mate cromado

## Torneira para banho-duche e duche

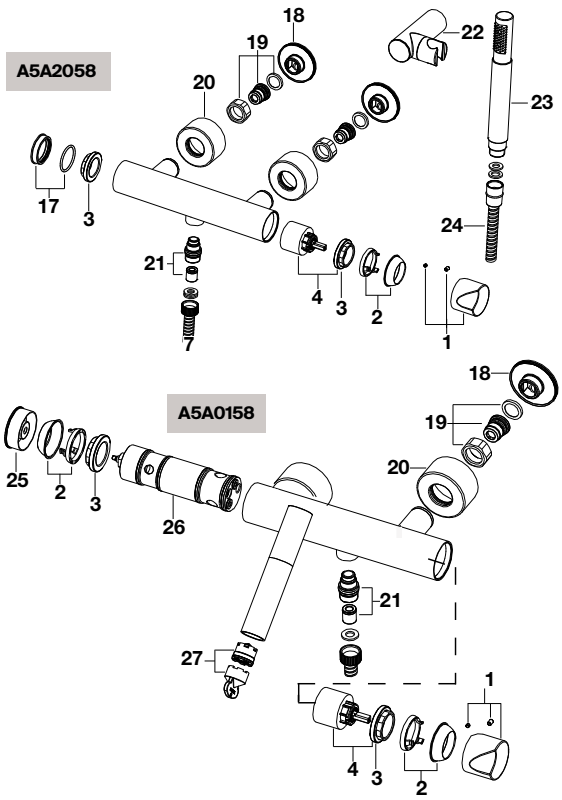


| | | | € |
|---|---|---|---|
| 1 | **AG0033000R** | B | 162,00 |
| | **AG003300ER** | M | 162,00 |
| 2 | **AG0032900R** | B | 22,80 |
| | **AG003290ER** | M | 22,80 |
| 3 | **A525025703** | | 30,20 |
| 4 | **AG0051303R** | | 70,90 |
| 5 | **AG0051400R** | B | 240,00 |
| | **AG005140ER** | M | 240,00 |
| 6 | **AG0053307R** | | 35,20 |
| 7 | **AG0052019R** | | 17,50 |
| 8 | **AG0032703R** | | 78,10 |

| | | | € |
|---|---|---|---|
| 9 | **AG0052709R** | | 31,70 |
| 10 | **A525021200** | | 29,90 |
| 11 | **AG0055800R** | | 13,80 |
| 12 | **AG0052600R** | B | 234,00 |
| | **AG005260ER** | M | 234,00 |
| 13 | **AG0052100R** | | 53,00 |
| 14 | **AG0051500R** | | 279,00 |
| 15 | **AG0066203R** | | 19,20 |
| 16 | **AG0052809R** | | 54,10 |
| 17 | **AG0066100R** | B | 91,80 |
| | **AG006610ER** | M | 91,80 |

| | | | € |
|---|---|---|---|
| 18 | **AG0056908R** | | 18,60 |
| 19 | **AG0051900R** | | 61,40 |
| 20 | **AG0051600R** | B | 96,80 |
| | **AG005160ER** | M | 96,80 |
| 21 | **AG0061800R** | | 44,60 |
| 22 | **AG0003700R** | | 13,10 |
| 23 | **AG0057000R** | B | 75,60 |
| | **AG005700ER** | M | 156,00 |
| 24 | **AG0062200R** | B | 52,00 |
| | **AG006220ER** | M | 60,60 |

| | | | € |
|---|---|---|---|
| 25 | **AG0061900R** | B | 143,00 |
| | **AG006190ER** | M | 143,00 |
| 26 | **AG0057500R** | | 170,00 |
| 27 | **A525087607** | | 7,60 |
| 28 | **A525092709** | | 70,10 |
| 29 | **AG0060907R** | | 41,20 |
| 30 | **AG0062503R** | | 49,60 |
| 31 | **AG0062703R** | | 11,80 |
| 32 | **AG0062600R** | B | 247,00 |
| | **AG006260ER** | M | 247,00 |

Medidas em mm.

Os preços indicados são unitários e não incluem IVA.
A presente tabela anula as anteriores.

# Silver Shadow-Crown

## Torneira para lavatório e bidé

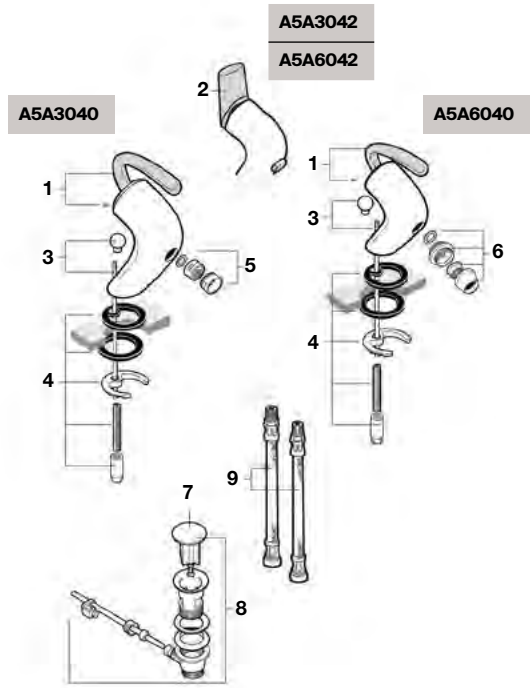


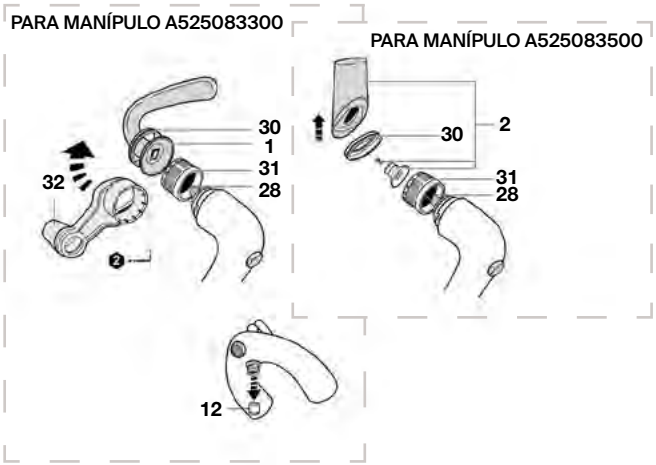


## Torneira para banho-duche e duche

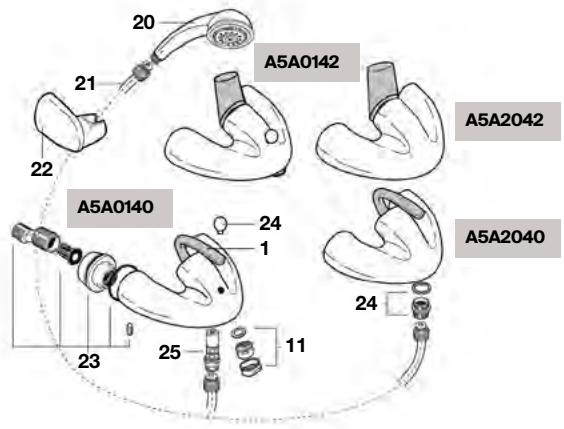


## Torneira para banho-duche e duche

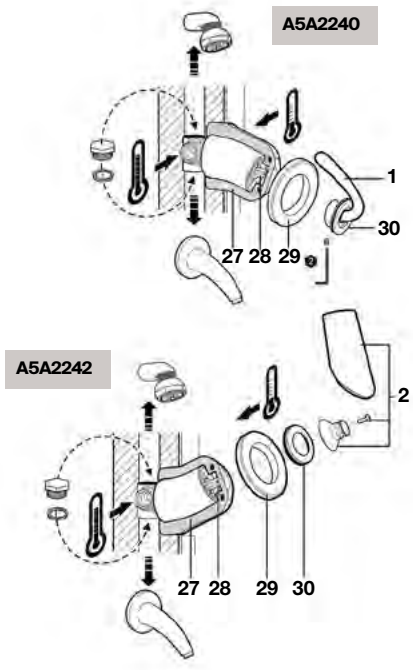


| | | € |
|---|---|---|
| 1 | **A525083300** | 41,90 |
| 2 | **A525083500** | 64,60 |
| 3 | **AG0000100R** | 21,80 |
| 4 | **AG0000203R** | 12,90 |
| 5 | **A525002900** | 8,71 |
| 6 | **A525009200** | 22,40 |
| 7 | **AG0055800R** | 13,80 |

| | | € |
|---|---|---|
| 8 | **A525021200** | 29,90 |
| 9 | **A525020309** | 14,40 |
| 10 | **AG0056400R** | 114,00 |
| 11 | **A525003600** | 4,66 |
| 12 | **A525005507** | 7,14 |
| 13 | **AG0000300R** | 118,00 |
| 14 | **A525083900** | 93,20 |

| | | € |
|---|---|---|
| 15 | **AG0000403R** | 33,20 |
| 16 | **AG0000503R** | 18,90 |
| 17 | **A525027609** | 23,10 |
| 18 | **AG0055700R** | 48,20 |
| 19 | **AG0000703R** | 11,50 |
| 20 | **A5B1136C00** | 135,00 |
| 21 | **A525009900** | 50,50 |

| | | € |
|---|---|---|
| 22 | **A526703910** | 24,70 |
| 23 | **A525021703** | 108,00 |
| 24 | **AG0000800R** | 26,90 |
| 25 | **A525080509** | 17,60 |
| 26 | **A525021907** | 3,17 |
| 27 | **AG0000907R** | 9,62 |
| 28 | **A525081303** | 47,70 |

| | | € |
|---|---|---|
| 29 | **AG0001000R** | 37,50 |
| 30 | **AG0001100R** | 25,50 |
| 31 | **A525023507** | 4,05 |
| 32 | **A525005407** | 7,14 |

Medidas em mm.

Os preços indicados são unitários e não incluem IVA.
A presente tabela anula as anteriores.

# Silver Shadow-Crown

## Torneira para lava-louça

**A5A8440**

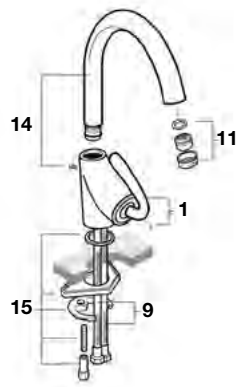


| | | € |
|---|---|---|
| 1 | **A525083300** | 41,90 |
| 2 | **A525083500** | 64,60 |
| 3 | **AG0000100R** | 21,80 |
| 4 | **AG0000203R** | 12,90 |
| 5 | **A525002900** | 8,71 |
| 6 | **A525009200** | 22,40 |
| 7 | **AG0055800R** | 13,80 |

| | | € |
|---|---|---|
| 8 | **A525021200** | 29,90 |
| 9 | **A525020309** | 14,40 |
| 10 | **AG0056400R** | 114,00 |
| 11 | **A525003600** | 4,66 |
| 12 | **A525005507** | 7,14 |
| 13 | **AG0000300R** | 118,00 |
| 14 | **A525083900** | 93,20 |

| | | € |
|---|---|---|
| 15 | **AG0000403R** | 33,20 |
| 16 | **AG0000503R** | 18,90 |
| 17 | **A525027609** | 23,10 |
| 18 | **AG0055700R** | 48,20 |
| 19 | **AG0000703R** | 11,50 |
| 20 | **A5B1136C00** | 135,00 |
| 21 | **A525009900** | 50,50 |

## Torneira para lava-louça

**A5A8140**

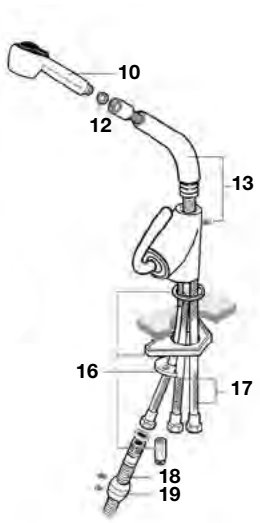


| | | € |
|---|---|---|
| 22 | **A526703910** | 24,70 |
| 23 | **A525021703** | 108,00 |
| 24 | **AG0000800R** | 26,90 |
| 25 | **A525080509** | 17,60 |
| 26 | **A525021907** | 3,17 |
| 27 | **AG0000907R** | 9,62 |
| 28 | **A525081303** | 47,70 |

| | | € |
|---|---|---|
| 29 | **AG0001000R** | 37,50 |
| 30 | **AG0001100R** | 25,50 |
| 31 | **A525023507** | 4,05 |
| 32 | **A525005407** | 7,14 |

## Torneira para banho-duche e duche

**A5A1140**

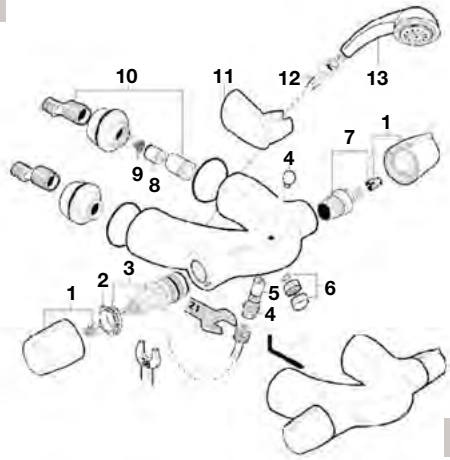


**A5A1347**

## Torneira para banho-duche e duche

**A5A2940**

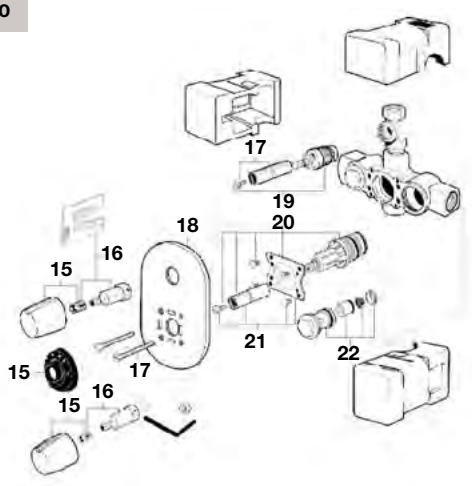


| | | € |
|---|---|---|
| 1 | **AG0027200R** | 44,10 |
| 2 | **AG0020703R** | 21,80 |
| 3 | **A525028003** | 78,40 |
| 4 | **AG0000800R** | 26,90 |
| 5 | **A525080509** | 17,60 |

| | | € |
|---|---|---|
| 6 | **A525003600** | 4,66 |
| 7 | **A525092709** | 70,10 |
| 8 | **AG0026307R** | 5,60 |
| 9 | **AG0026403R** | 1,62 |
| 10 | **AG0026003R** | 118,00 |

| | | € |
|---|---|---|
| 11 | **A526703910** | 24,70 |
| 12 | **A525009900** | 50,50 |
| 13 | **A5B1136C00** | 135,00 |
| 14 | **A525021907** | 3,17 |
| 15 | **AG0027300R** | 55,10 |

| | | € |
|---|---|---|
| 16 | **A525024303** | 15,90 |
| 17 | **AG0028703R** | 15,80 |
| 18 | **AG0028800R** | 158,00 |
| 19 | **A525098108** | 23,50 |
| 20 | **A525017303** | 120,00 |

| | | € |
|---|---|---|
| 21 | **AG0021103R** | 17,60 |
| 22 | **A525018003** | 84,20 |

Medidas em mm.

Os preços indicados são unitários e não incluem IVA.
A presente tabela anula as anteriores.

# M2

## Torneira para lavatório e bidé

**A5272352**

**A5261739**

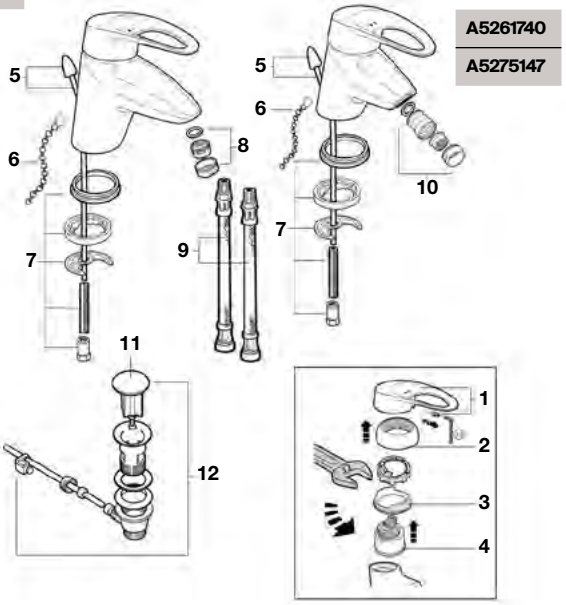


**A5261740**

**A5275147**

## Torneira para banho-duche e duche

**A5262483**

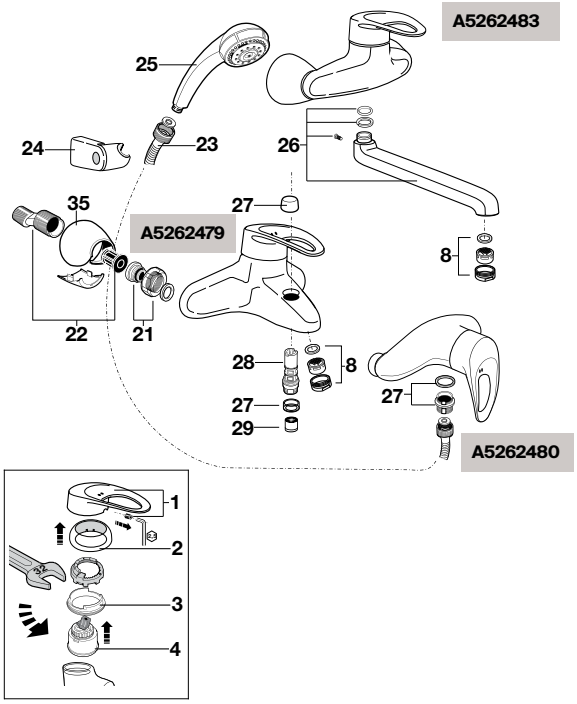


**A5262479**

**A5262480**




## Torneira de encastrar para banho-duche e duche

**A5262481**

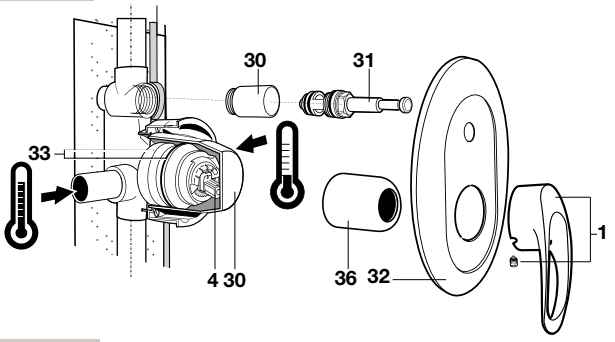


**A5262482**

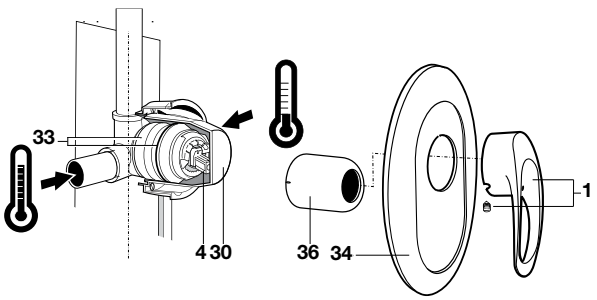


## Torneira para lava-louça

**A5261742**

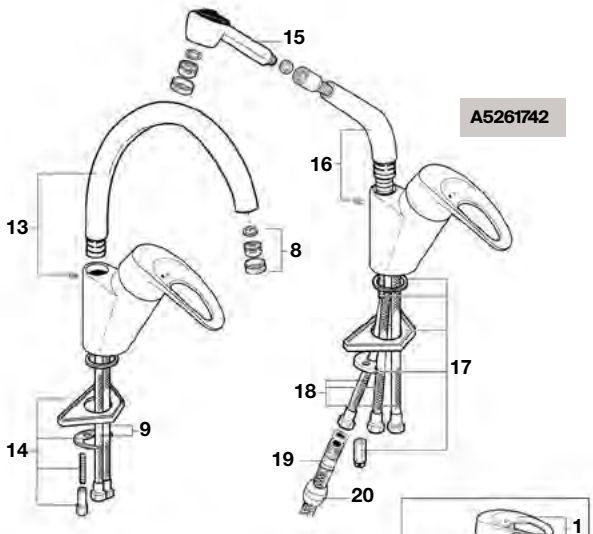


**A5261741**

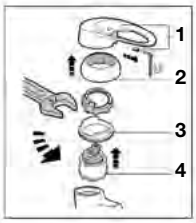


| | | € |
|---|---|---|
| 1 | **A525081900** | 60,80 |
| 2 | **AG0002700R** | 5,69 |
| 3 | **A525026503** | 11,50 |
| 4 | **A525081303** | 47,70 |
| 5 | **AG0003200R** | 8,00 |
| 6 | **A525004600** | 7,87 |
| 7 | **AG0002603R** | 9,53 |
| 8 | **A525002900** | 8,71 |

| | | € |
|---|---|---|
| 9 | **A525020309** | 14,40 |
| 10 | **A525089100** | 31,70 |
| 11 | **AG0055800R** | 13,80 |
| 12 | **A525021200** | 29,90 |
| 13 | **A525083900** | 93,20 |
| 14 | **AG0002803R** | 12,30 |
| 15 | **AG0054600R** | 104,00 |
| 16 | **AG0002900R** | 122,00 |

| | | € |
|---|---|---|
| 17 | **AG0000503R** | 18,90 |
| 18 | **A525027609** | 23,10 |
| 19 | **AG0055700R** | 48,20 |
| 20 | **AG0000703R** | 11,50 |
| 21 | **AG0002500R** | 15,10 |
| 22 | **A525005308** | 12,90 |
| 23 | **A525009800** | 26,10 |
| 24 | **A526703910** | 24,70 |

| | | € |
|---|---|---|
| 25 | **A5B1131C00** | - |
| 26 | **AG0003300R** | 49,50 |
| 27 | **AG0053600R** | 6,73 |
| 28 | **A525087300** | 18,30 |
| 29 | **A525005507** | 7,14 |
| 30 | **AG0003107R** | 6,05 |
| 31 | **A525006500** | 22,40 |
| 32 | **AG0005400R** | 53,60 |

| | | € |
|---|---|---|
| 33 | **A525026703** | 32,30 |
| 34 | **AG0004100R** | 61,40 |
| 35 | **AG0037300R** | 22,50 |
| 36 | **AG0044800R** | 35,60 |

Medidas em mm.

Os preços indicados são unitários e não incluem IVA.
A presente tabela anula as anteriores.

# Logica

## Torneira para lavatório e bidé

**A5272321**
**A5261640**

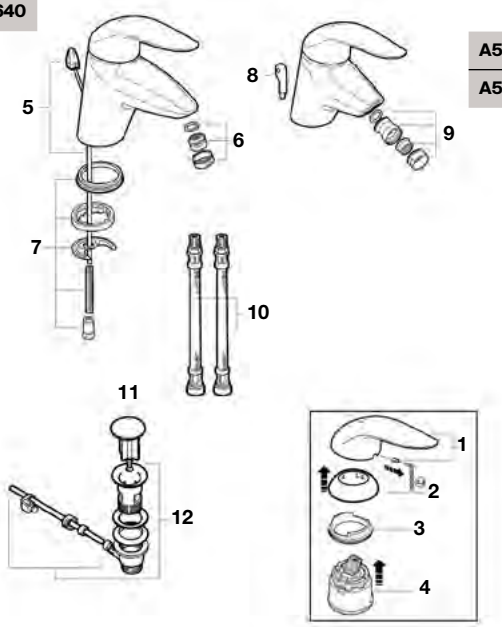


**A5275123**
**A5261641**

## Torneira para banho-duche e duche

**A5262339**

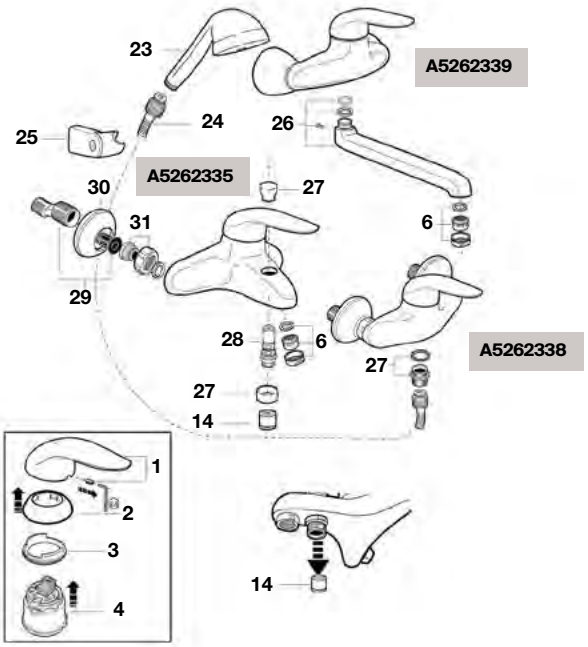


**A5262335**

**A5262338**

## Torneira para banho-duche e duche

**A5262353**

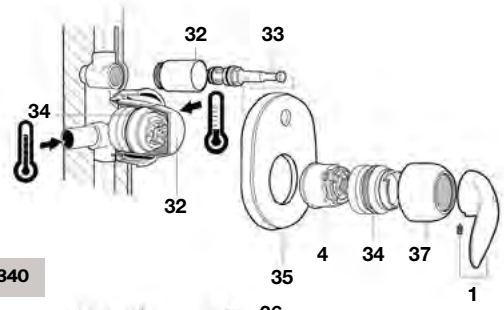


**A5262340**

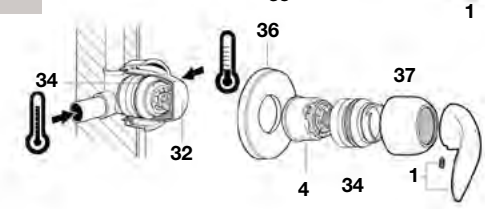


| | | € |
|---|---|---|
| 1 | **A525082300** | 52,50 |
| 2 | **AG0082600R** | 5,29 |
| 3 | **A525026503** | 11,50 |
| 4 | **A525081303** | 47,70 |
| 5 | **AG0000100R** | 21,80 |
| 6 | **A525002900** | 8,71 |
| 7 | **AG0002603R** | 9,53 |
| 8 | **A525004600** | 7,87 |

| | | € |
|---|---|---|
| 9 | **A525089100** | 31,70 |
| 10 | **A525020309** | 14,40 |
| 11 | **AG0055800R** | 13,80 |
| 12 | **A525021200** | 29,90 |
| 13 | **AG0054600R** | 104,00 |
| 14 | **A525005507** | 7,14 |
| 15 | **AG0002900R** | 122,00 |
| 16 | **A525083900** | 93,20 |

| | | € |
|---|---|---|
| 17 | **AG0002803R** | 12,30 |
| 18 | **AG0000503R** | 18,90 |
| 19 | **A525027609** | 23,10 |
| 20 | **AG0055700R** | 48,20 |
| 21 | **AG0000703R** | 11,50 |
| 22 | **A525026307** | 13,10 |
| 23 | **A5B5039C00** | 35,00 |
| 24 | **A525009800** | 26,10 |

| | | € |
|---|---|---|
| 25 | **A526703910** | 24,70 |
| 26 | **AG0003300R** | 49,50 |
| 27 | **AG0053600R** | 6,73 |
| 28 | **A525087300** | 18,30 |
| 29 | **A525005308** | 12,90 |
| 30 | **A525015300** | 5,60 |
| 31 | **AG0002500R** | 15,10 |
| 32 | **AG0003107R** | 6,05 |

| | | € |
|---|---|---|
| 33 | **A525006500** | 22,40 |
| 34 | **A525026703** | 32,30 |
| 35 | **AG0005400R** | 53,60 |
| 36 | **AG0005500R** | 60,30 |
| 37 | **AG0044800R** | 35,60 |

Medidas em mm.

Os preços indicados são unitários e não incluem IVA.
A presente tabela anula as anteriores.

# Logica

## Torneira para lava-louça

**A5261656**

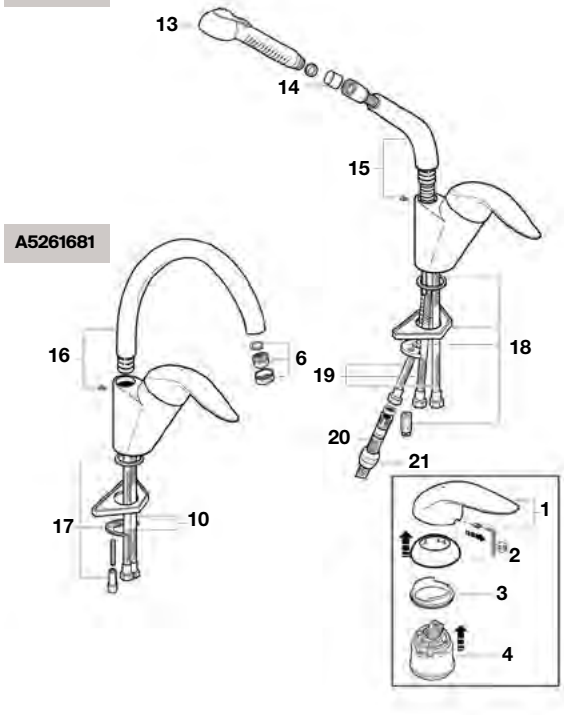


**A5261681**




## Torneira para lava-louça

**A5261645**

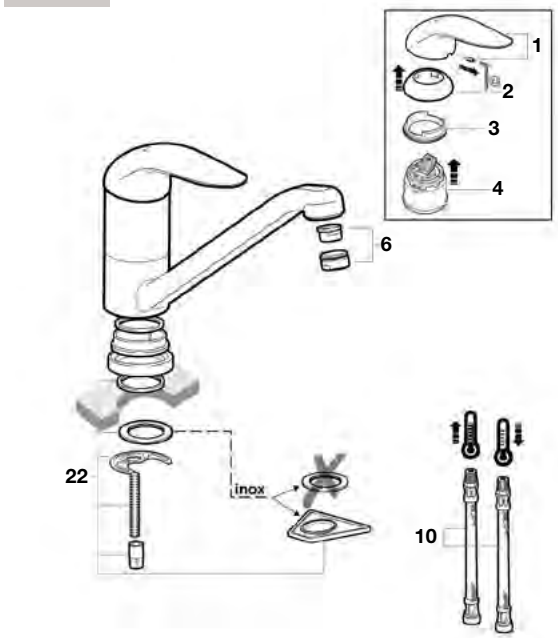


| | | € |
|---|---|---|
| 1 | **A525082300** | 52,50 |
| 2 | **AG0082600R** | 5,29 |
| 3 | **A525026503** | 11,50 |
| 4 | **A525081303** | 47,70 |
| 5 | **AG0000100R** | 21,80 |
| 6 | **A525002900** | 8,71 |
| 7 | **AG0002603R** | 9,53 |
| 8 | **A525004600** | 7,87 |

| | | € |
|---|---|---|
| 9 | **A525089100** | 31,70 |
| 10 | **A525020309** | 14,40 |
| 11 | **AG0055800R** | 13,80 |
| 12 | **A525021200** | 29,90 |
| 13 | **AG0054600R** | 104,00 |
| 14 | **A525005507** | 7,14 |
| 15 | **AG0002900R** | 122,00 |
| 16 | **A525083900** | 93,20 |

| | | € |
|---|---|---|
| 17 | **AG0002803R** | 12,30 |
| 18 | **AG0000503R** | 18,90 |
| 19 | **A525027609** | 23,10 |
| 20 | **AG0055700R** | 48,20 |
| 21 | **AG0000703R** | 11,50 |
| 22 | **A525026307** | 13,10 |
| 23 | **A5B5039C00** | 35,00 |
| 24 | **A525009800** | 26,10 |

| | | € |
|---|---|---|
| 25 | **A526703910** | 24,70 |
| 26 | **AG0003300R** | 49,50 |
| 27 | **AG0053600R** | 6,73 |
| 28 | **A525087300** | 18,30 |
| 29 | **A525005308** | 12,90 |
| 30 | **A525015300** | 5,60 |
| 31 | **AG0002500R** | 15,10 |
| 32 | **AG0003107R** | 6,05 |

| | | € |
|---|---|---|
| 33 | **A525006500** | 22,40 |
| 34 | **A525026703** | 32,30 |
| 35 | **AG0005400R** | 53,60 |
| 36 | **AG0005500R** | 60,30 |
| 37 | **AG0044800R** | 35,60 |

Medidas em mm.

Os preços indicados são unitários e não incluem IVA.
A presente tabela anula as anteriores.

# Monodin Top

## Torneira para lavatório e bidé

**A5A3035**
**A5A3135**

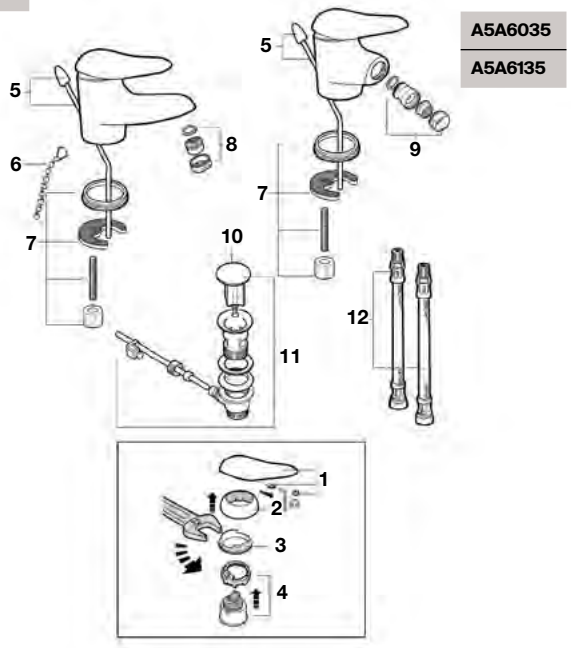


## Torneira para banho-duche e duche

**A5A0135**

**A5A7635**

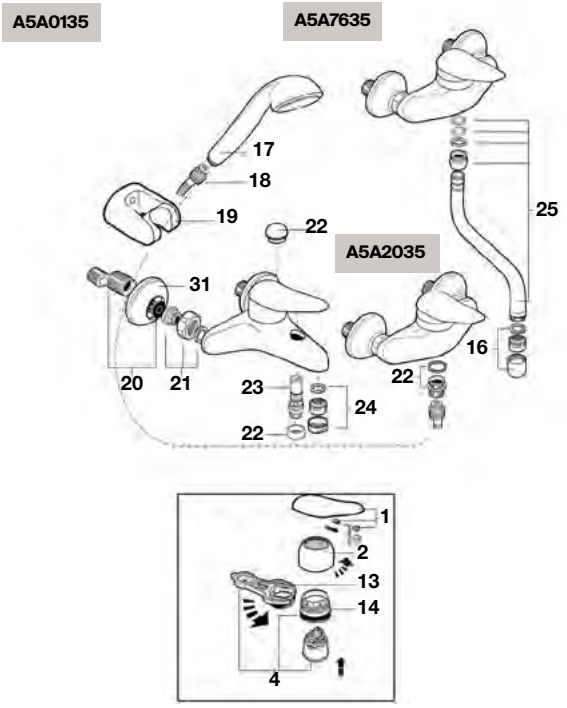


## Torneira de encastrar para banho-duche e duche

**A5A0635**

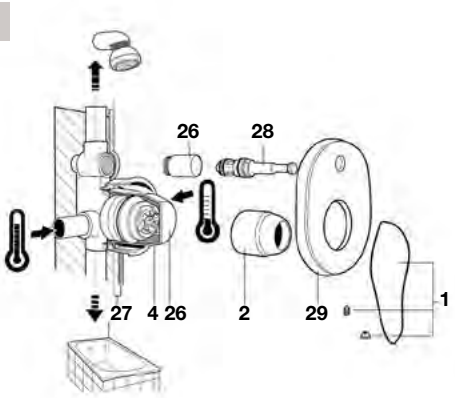


**A5A2235**

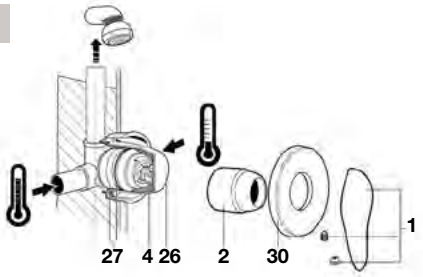


## Torneira para lava-louça

**A5A8435**

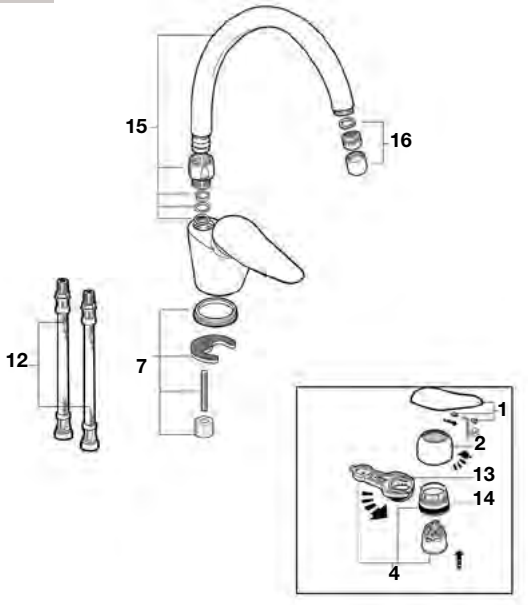


| | | € |
|---|---|---|
| 1 | **A525083200** | 47,50 |
| 2 | **AG0009400R** | 54,30 |
| 3 | **A525026503** | 11,50 |
| 4 | **A525081303** | 47,70 |
| 5 | **AG0002100R** | 8,11 |
| 6 | **A525004600** | 7,87 |
| 7 | **A525025303** | 8,00 |

| | | € |
|---|---|---|
| 8 | **A525004700** | 7,14 |
| 9 | **A525089100** | 31,70 |
| 10 | **AG0055800R** | 13,80 |
| 11 | **A525021200** | 29,90 |
| 12 | **A525020309** | 14,40 |
| 13 | **A525005407** | 7,14 |
| 14 | **A525023507** | 4,05 |

| | | € |
|---|---|---|
| 15 | **A525085000** | 65,60 |
| 16 | **A525006600** | 7,14 |
| 17 | **A5B9035C00** | - |
| 18 | **A525009800** | 26,10 |
| 19 | **A525007800** | 10,60 |
| 20 | **A525005308** | 12,90 |
| 21 | **AG0002500R** | 15,10 |

| | | € |
|---|---|---|
| 22 | **AG0005300R** | 11,00 |
| 23 | **A525087300** | 18,30 |
| 24 | **A525003600** | 4,66 |
| 25 | **A525083600** | 58,10 |
| 26 | **AG0003107R** | 6,05 |
| 27 | **A525026703** | 32,30 |
| 28 | **A525006500** | 22,40 |

| | | € |
|---|---|---|
| 29 | **AG0005400R** | 53,60 |
| 30 | **AG0005500R** | 60,30 |
| 31 | **A525015300** | 5,60 |

Medidas em mm.

Os preços indicados são unitários e não incluem IVA.
A presente tabela anula as anteriores.

# Monodin Top

## Torneira termostática para banho-duche e duche

**A5A1135**

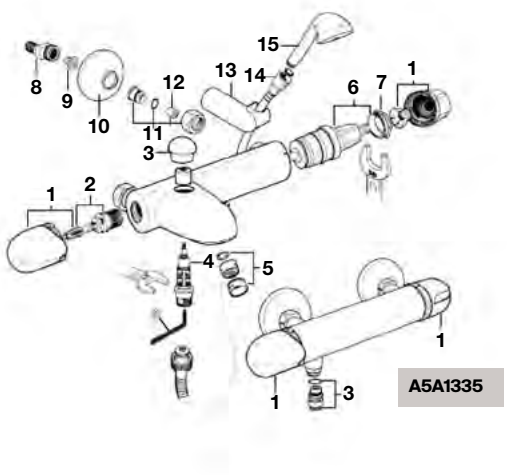


**A5A1335**

| | | € |
|---|---|---|
| 1 | **AG0028600R** | 25,80 |
| 2 | **A525092709** | 70,10 |
| 3 | **AG0005300R** | 11,00 |

| | | € |
|---|---|---|
| 4 | **A525087300** | 18,30 |
| 5 | **AG0029400R** | 2,64 |
| 6 | **A525028003** | 78,40 |

| | | € |
|---|---|---|
| 7 | **AG0020703R** | 21,80 |
| 8 | **A525005308** | 12,90 |
| 9 | **A525027207** | 3,48 |

| | | € |
|---|---|---|
| 10 | **A525015300** | 5,60 |
| 11 | **AG0021700R** | 39,20 |
| 12 | **AG0021407R** | 15,60 |

| | | € |
|---|---|---|
| 13 | **AG0003700R** | 13,10 |
| 14 | **A525009800** | 26,10 |
| 15 | **A5B5039C00** | 35,00 |

Medidas em mm.

Os preços indicados são unitários e não incluem IVA.
A presente tabela anula as anteriores.

# Victoria Plus

## Torneira para lavatório e bidé

**A5272327B0**

**A5261659B0**

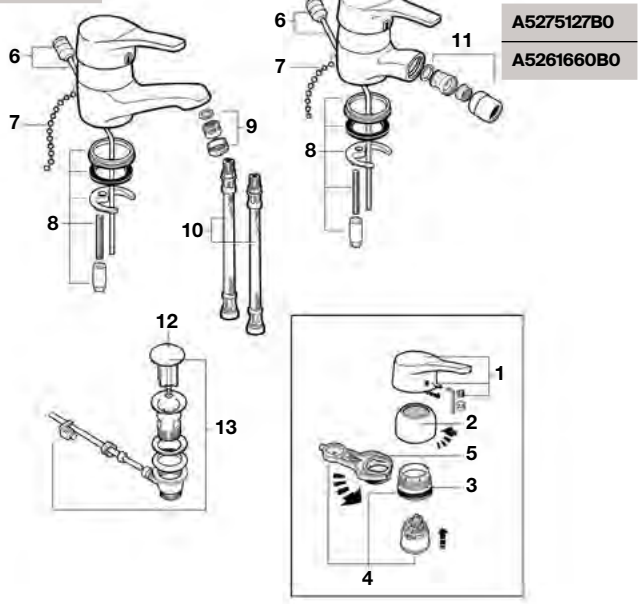


**A5275127B0**

**A5261660B0**




## Torneira para banho-duche e duche

**A5262370B0**

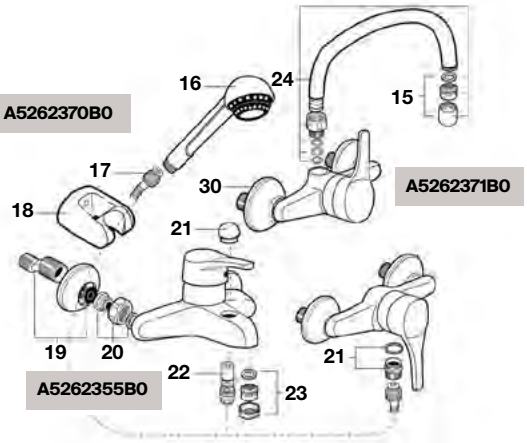


**A5262371B0**

**A5262355B0**

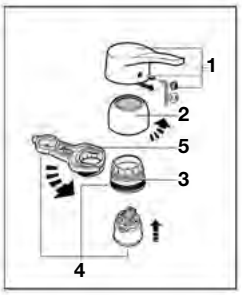


## Torneira para banho-duche e duche

**A5262389B0**

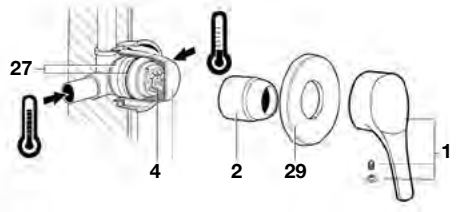


**A5262388B0**

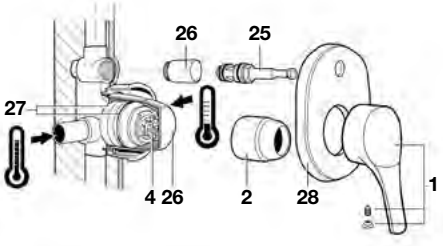


## Torneira para lava-louça

**A5261675B0**

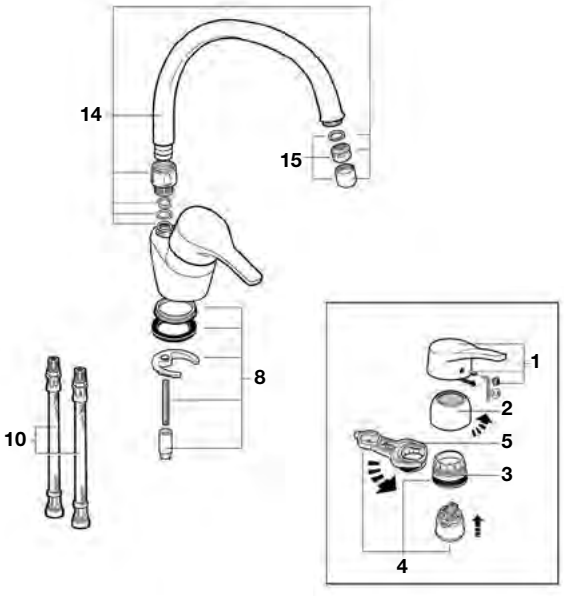


| | | € |
|---|---|---|
| 1 | **A525082900** | 37,10 |
| 2 | **AG0009300R** | 54,10 |
| 3 | **A525023507** | 4,05 |
| 4 | **A525081303** | 47,70 |
| 5 | **A525005407** | 7,14 |
| 6 | **AG0005000R** | 5,43 |

| | | € |
|---|---|---|
| 7 | **A525004600** | 7,87 |
| 8 | **AG0005103R** | 7,64 |
| 9 | **A525002900** | 8,71 |
| 10 | **A525020309** | 14,40 |
| 11 | **A525010900** | 5,99 |
| 12 | **AG0055800R** | 13,80 |

| | | € |
|---|---|---|
| 13 | **A525021200** | 29,90 |
| 14 | **AG0002200R** | 43,20 |
| 15 | **A525006600** | 7,14 |
| 16 | **AG005460BR** | 57,70 |
| 17 | **A525009800** | 26,10 |
| 18 | **A52500780B** | 10,50 |

| | | € |
|---|---|---|
| 19 | **A525005308** | 12,90 |
| 20 | **AG0002500R** | 15,10 |
| 21 | **AG0005300R** | 11,00 |
| 22 | **A525087300** | 18,30 |
| 23 | **A525003600** | 4,66 |
| 24 | **A525084000** | 58,10 |

| | | € |
|---|---|---|
| 25 | **A525006500** | 22,40 |
| 26 | **AG0003107R** | 6,05 |
| 27 | **A525026503** | 11,50 |
| 28 | **AG0005400R** | 53,60 |
| 29 | **AG0005500R** | 60,30 |
| 30 | **A525015300** | 5,60 |

Medidas em mm.

Os preços indicados são unitários e não incluem IVA.
A presente tabela anula as anteriores.

# Brava Retro

## Torneira para lavatório

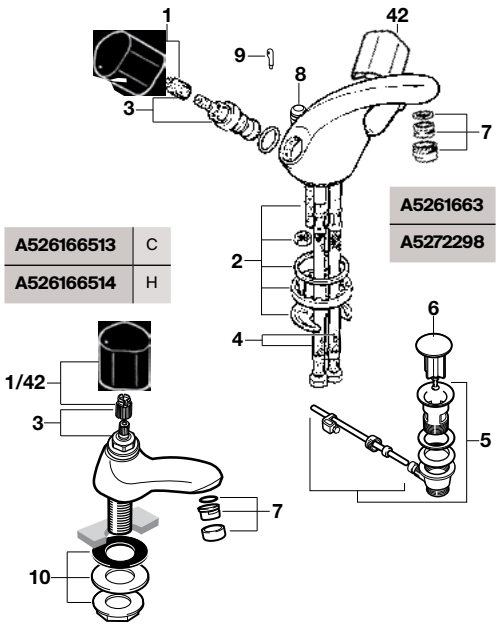


## Torneira para lavatório

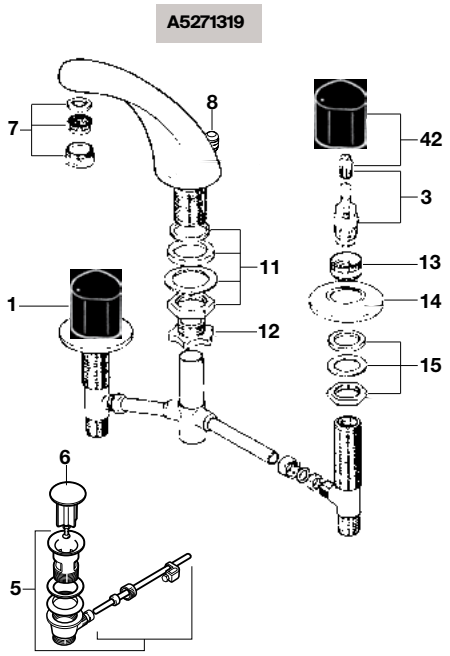


## Torneira para lavatório

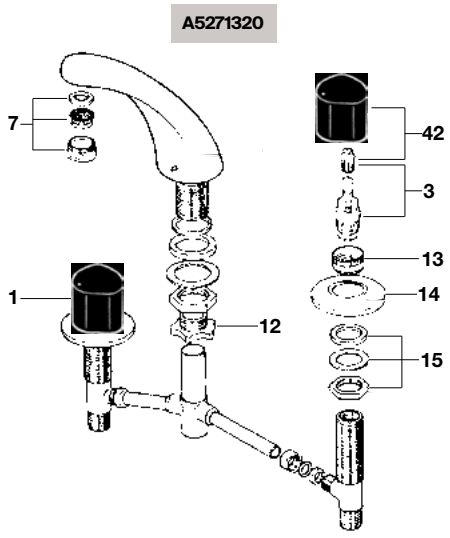


## Torneira para bidé

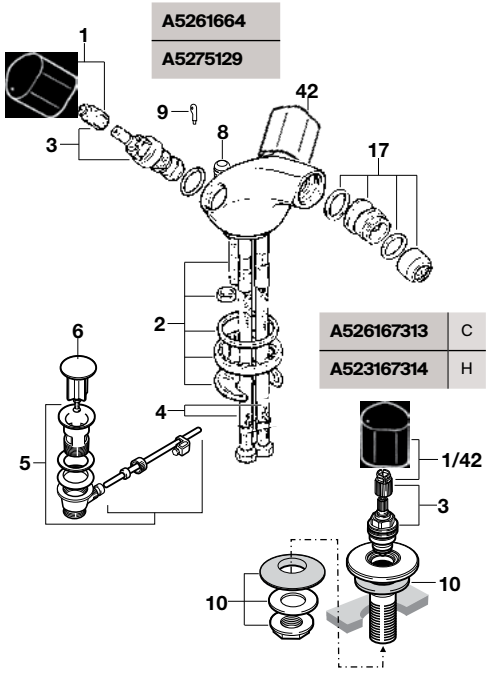


H - Índice quente
C - Índice frio

| | | | € |
|---|---|---|---|
| 1 | **AG0075000R** | H | 17,50 |
| 2 | **AG0045903R** | | 9,92 |
| 3 | **A525098108** | 2 un | 23,50 |
| 4 | **A525020309** | | 14,40 |
| 5 | **A525021200** | | 29,90 |
| 6 | **AG0055800R** | | 13,80 |
| 7 | **A525002900** | | 8,71 |
| 8 | **AG0046000R** | | 5,89 |
| 9 | **A525004600** | | 7,87 |
| 10 | **AG0049803R** | | 11,60 |
| 11 | **AG0050003R** | | 10,10 |

| | | € |
|---|---|---|
| 12 | **AG0050207R** | 4,72 |
| 13 | **AG0050307R** | 6,20 |
| 14 | **AG0050100R** | 38,90 |
| 15 | **AG0049903R** | 18,90 |
| 17 | **A525089100** | 31,70 |
| 18 | **AG0027000R** | 58,50 |
| 19 | **A525006600** | 7,14 |
| 20 | **A525084200** | 58,10 |
| 21 | **A525084000** | 58,10 |
| 22 | **AG0085400R** | 8,06 |
| 23 | **AG0050507R** | 49,20 |

| | | € |
|---|---|---|
| 24 | **AG0002500R** | 15,10 |
| 25 | **A525084600** | 53,00 |
| 26 | **A525084400** | 129,00 |
| 27 | **AG005460BR** | 57,70 |
| 28 | **A52500780B** | 10,50 |
| 29 | **A525009800** | 26,10 |
| 30 | **AG0005300R** | 11,00 |
| 31 | **A525087300** | 18,30 |
| 32 | **A525005507** | 7,14 |
| 33 | **A525003600** | 4,66 |
| 34 | **A525023200** | 11,50 |

| | | | € |
|---|---|---|---|
| 35 | **AG0050700R** | | 7,42 |
| 36 | **AG0050603R** | | 3,74 |
| 37 | **AG0029400R** | | 2,64 |
| 38 | **A525096700** | | 9,15 |
| 39 | **AG0050800R** | | 15,50 |
| 40 | **AG0050903R** | | 5,80 |
| 41 | **AG0051003R** | | 69,20 |
| 42 | **AG0075100R** | C | 17,50 |

Medidas em mm.

Os preços indicados são unitários e não incluem IVA.
A presente tabela anula as anteriores.

# Brava Retro

## Torneira para banho-duche e duche

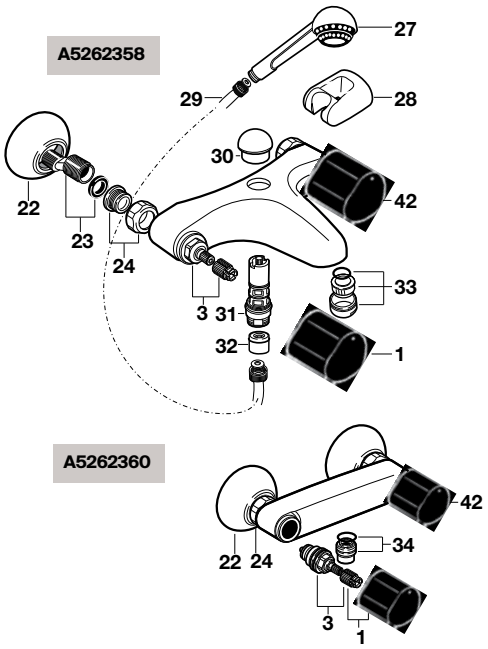


## Torneira para lava-louça e lava-roupa

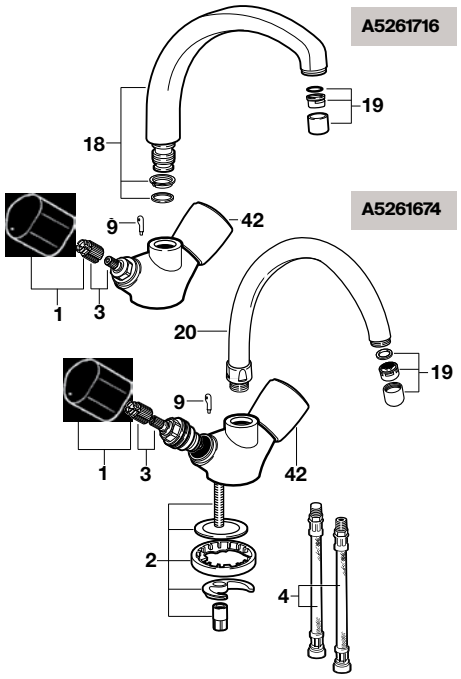


## Torneira para lava-louça e lava-roupa

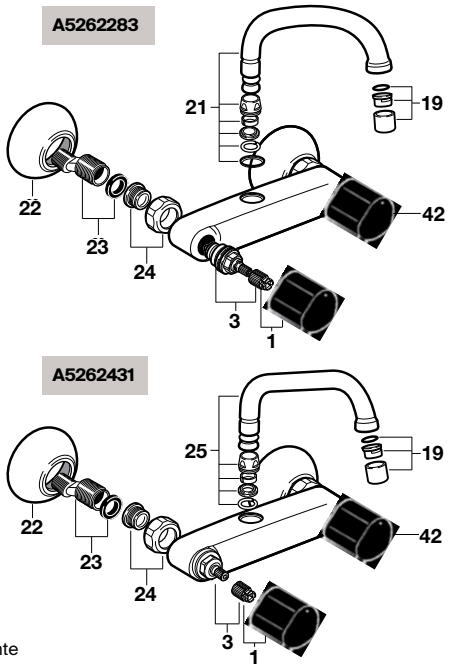


## Torneira para lava-louça e lava-roupa

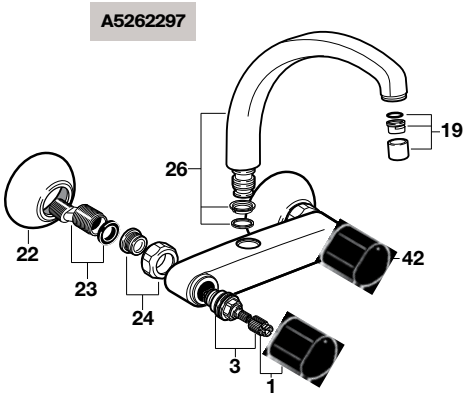


H - Índice quente
C - Índice frio

| | | | € |
|---|---|---|---|
| 1 | **AG0075000R** | H | 17,50 |
| 2 | **AG0045903R** | | 9,92 |
| 3 | **A525098108** | | 23,50 |
| 4 | **A525020309** | | 14,40 |
| 5 | **A525021200** | | 29,90 |
| 6 | **AG0055800R** | | 13,80 |
| 7 | **A525002900** | | 8,71 |
| 8 | **AG0046000R** | | 5,89 |
| 9 | **A525004600** | | 7,87 |
| 10 | **AG0049803R** | | 11,60 |
| 11 | **AG0050003R** | | 10,10 |

| | | € |
|---|---|---|
| 12 | **AG0050207R** | 4,72 |
| 13 | **AG0050307R** | 6,20 |
| 14 | **AG0050100R** | 38,90 |
| 15 | **AG0049903R** | 18,90 |
| 17 | **A525089100** | 31,70 |
| 18 | **AG0027000R** | 58,50 |
| 19 | **A525006600** | 7,14 |
| 20 | **A525084200** | 58,10 |
| 21 | **A525084000** | 58,10 |
| 22 | **AG0085400R** | 8,06 |
| 23 | **AG0050507R** | 49,20 |

| | | € |
|---|---|---|
| 24 | **AG0002500R** | 15,10 |
| 25 | **A525084600** | 53,00 |
| 26 | **A525084400** | 129,00 |
| 27 | **AG005460BR** | 57,70 |
| 28 | **A52500780B** | 10,50 |
| 29 | **A525009800** | 26,10 |
| 30 | **AG0005300R** | 11,00 |
| 31 | **A525087300** | 18,30 |
| 32 | **A525005507** | 7,14 |
| 33 | **A525003600** | 4,66 |
| 34 | **A525023200** | 11,50 |

| | | | € |
|---|---|---|---|
| 35 | **AG0050700R** | | 7,42 |
| 36 | **AG0050603R** | | 3,74 |
| 37 | **AG0029400R** | | 2,64 |
| 38 | **A525096700** | | 9,15 |
| 39 | **AG0050800R** | | 15,50 |
| 40 | **AG0050903R** | | 5,80 |
| 41 | **AG0051003R** | | 69,20 |
| 42 | **AG0075100R** | C | 17,50 |

Medidas em mm.

Os preços indicados são unitários e não incluem IVA.
A presente tabela anula as anteriores.

# Brava Retro

## Torneiras de passagem

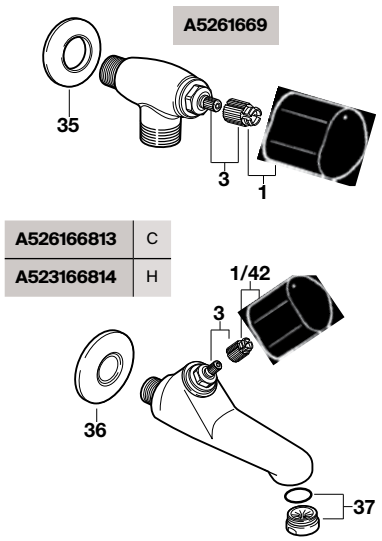


## Torneiras de passagem

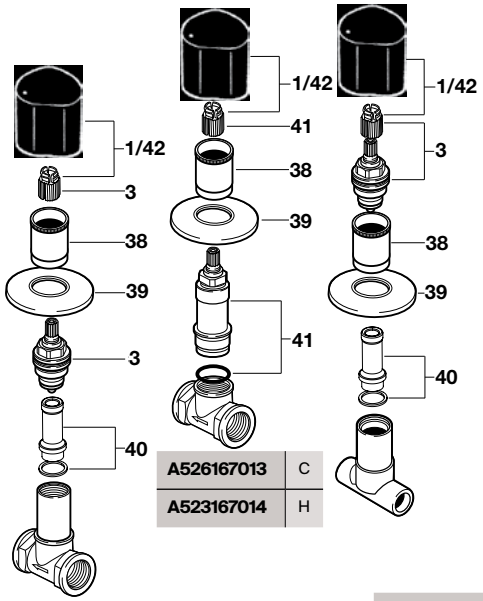


| | | |
|---|---|---|
| Ø 15 mm | **A526169113** | C |
| | **A523169114** | H |
| Ø 18 mm | **A526167213** | C |
| | **A523167214** | H |
| Ø 22 mm | **A526169213** | C |
| | **A523169214** | H |

H - Índice quente
C - Índice frio

| | | | € |
|---|---|---|---|
| 1 | **AG0075000R** | H | 17,50 |
| 2 | **AG0045903R** | | 9,92 |
| 3 | **A525098108** | | 23,50 |
| 4 | **A525020309** | | 14,40 |
| 5 | **A525021200** | | 29,90 |
| 6 | **AG0055800R** | | 13,80 |
| 7 | **A525002900** | | 8,71 |
| 8 | **AG0046000R** | | 5,89 |
| 9 | **A525004600** | | 7,87 |
| 10 | **AG0049803R** | | 11,60 |
| 11 | **AG0050003R** | | 10,10 |

| | | € |
|---|---|---|
| 12 | **AG0050207R** | 4,72 |
| 13 | **AG0050307R** | 6,20 |
| 14 | **AG0050100R** | 38,90 |
| 15 | **AG0049903R** | 18,90 |
| 17 | **A525089100** | 31,70 |
| 18 | **AG0027000R** | 58,50 |
| 19 | **A525006600** | 7,14 |
| 20 | **A525084200** | 58,10 |
| 21 | **A525084000** | 58,10 |
| 22 | **AG0085400R** | 8,06 |
| 23 | **AG0050507R** | 49,20 |

| | | € |
|---|---|---|
| 24 | **AG0002500R** | 15,10 |
| 25 | **A525084600** | 53,00 |
| 26 | **A525084400** | 129,00 |
| 27 | **AG005460BR** | 57,70 |
| 28 | **A52500780B** | 10,50 |
| 29 | **A525009800** | 26,10 |
| 30 | **AG0005300R** | 11,00 |
| 31 | **A525087300** | 18,30 |
| 32 | **A525005507** | 7,14 |
| 33 | **A525003600** | 4,66 |
| 34 | **A525023200** | 11,50 |

| | | | € |
|---|---|---|---|
| 35 | **AG0050700R** | | 7,42 |
| 36 | **AG0050603R** | | 3,74 |
| 37 | **AG0029400R** | | 2,64 |
| 38 | **A525096700** | | 9,15 |
| 39 | **AG0050800R** | | 15,50 |
| 40 | **AG0050903R** | | 5,80 |
| 41 | **AG0051003R** | | 69,20 |
| 42 | **AG0075100R** | C | 17,50 |

Medidas em mm.

Os preços indicados são unitários e não incluem IVA.
A presente tabela anula as anteriores.

# Atai

## Torneira para lavatório

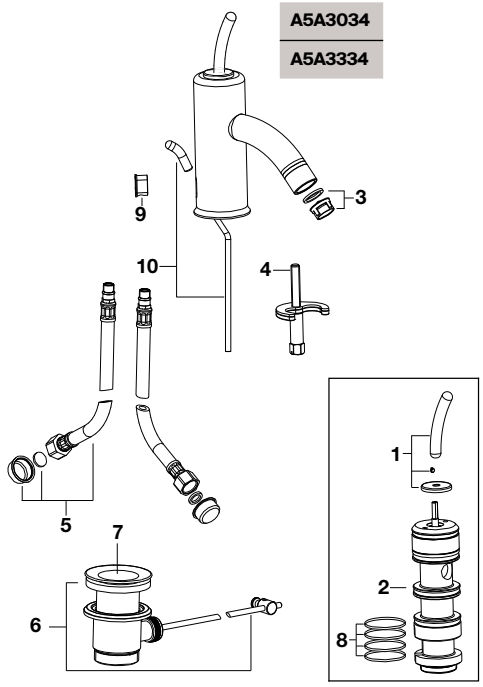


## Torneira para bidé

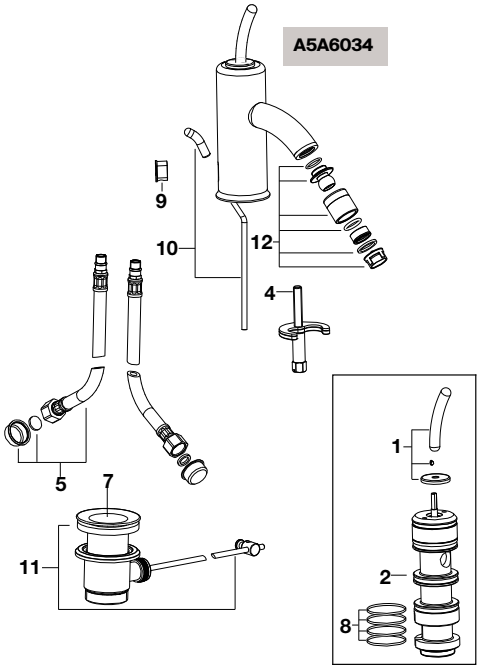


B= Brilho cromado
M= Mate cromado

| | | | € |
|---|---|---|---|
| 1 | **AG0058400R** | B | 51,10 |
| | **AG005840ER** | M | 68,20 |
| 2 | **AG0058500R** | | 204,00 |
| 3 | **AG0058600R** | B | 21,10 |
| | **AG005860ER** | M | 20,30 |
| 4 | **AG0058700R** | | 23,10 |
| 5 | **AG0059109R** | | 64,40 |
| 6 | **AG0068000R** | B | 35,60 |
| 7 | **AG0055800R** | | 13,80 |
| 8 | **AG0067807R** | | 3,74 |
| 9 | **AG0058900R** | B | 4,89 |
| 10 | **AG0059000R** | B | 38,00 |
| | **AG005900ER** | M | 47,60 |
| 11 | **A525021200** | B | 29,90 |
| | **AG006810ER** | M | 40,10 |

| | | | € |
|---|---|---|---|
| 12 | **AG0058800R** | B | 53,00 |
| | **AG005880ER** | M | 61,40 |
| 13 | **AG0059300R** | B | 38,30 |
| | **AG005930ER** | M | 41,60 |
| 14 | **AG0045100R** | | 51,40 |
| 15 | **AG0059700R** | | 25,50 |
| 16 | **AG0059209R** | | 43,30 |
| 17 | **AG0059400R** | B | 91,30 |
| | **AG005940ER** | M | 91,30 |
| 18 | **AG0059500R** | B | 74,50 |
| | **AG005950ER** | M | 70,40 |
| 19 | **AG0059600R** | | 204,00 |
| 20 | **AG0059800R** | | 4,86 |
| 21 | **AG0059900R** | | 10,80 |
| 22 | **AG0060100R** | B | 394,00 |
| | **AG006010ER** | M | 447,00 |

| | | | € |
|---|---|---|---|
| 23 | **AG0060200R** | | 104,00 |
| 24 | **AG0045200R** | | 59,30 |
| 25 | **AG0060300R** | B | 83,90 |
| | **AG006030ER** | M | 76,20 |
| 26 | **AG0045300R** | B | 77,00 |
| | **AG004530ER** | M | 73,10 |
| 27 | **AG0060400R** | | 34,70 |
| 28 | **AG0062200R** | B | 52,00 |
| | **AG006220ER** | M | 60,60 |
| 29 | **AG0067300R** | B | 67,00 |
| | **AG006730ER** | M | 65,10 |
| 30 | **AG0060000R** | B | 28,70 |
| | **AG006000ER** | M | 81,40 |
| 31 | **AG0060500R** | B | 265,00 |
| | **AG006050ER** | M | 270,00 |

| | | | € |
|---|---|---|---|
| 32 | **AG0060600R** | B | 87,40 |
| | **AG006060ER** | M | 90,80 |
| 33 | **AG0045400R** | B | 78,70 |
| | **AG004540ER** | M | 78,60 |
| 34 | **AG0045500R** | B | 425,00 |
| | **AG004550ER** | M | 384,00 |
| 35 | **AG0060800R** | | 10,80 |
| 36 | **AG0060907R** | | 41,20 |
| 37 | **AG0060700R** | B | 152,00 |
| | **AG006070ER** | M | 155,00 |
| 38 | **A525092709** | | 70,10 |
| 39 | **AG0046100R** | | 146,00 |

Medidas em mm.

Os preços indicados são unitários e não incluem IVA.
A presente tabela anula as anteriores.

# Atai

## Torneira de cano alto para lavatório

**A5A3434**

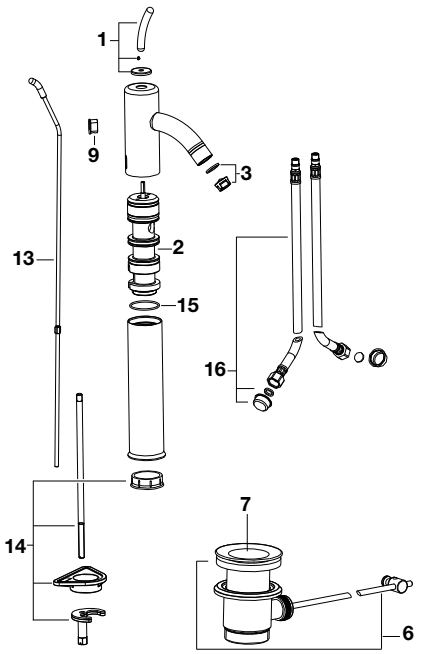


## Torneira de encastrar mural para lavatório

**A5A4434**

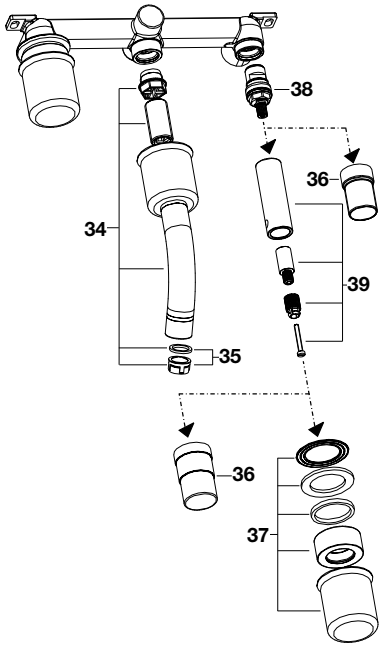


B= Brilho cromado
M= Mate cromado

| | | | € |
|---|---|---|---|
| 1 | **AG0058400R** | B | 51,10 |
| | **AG005840ER** | M | 68,20 |
| 2 | **AG0058500R** | | 204,00 |
| 3 | **AG0058600R** | B | 21,10 |
| | **AG005860ER** | M | 20,30 |
| 4 | **AG0058700R** | | 23,10 |
| 5 | **AG0059109R** | | 64,40 |
| 6 | **AG0068000R** | B | 35,60 |
| 7 | **AG0055800R** | | 13,80 |
| 8 | **AG0067807R** | | 3,74 |
| 9 | **AG0058900R** | B | 4,89 |
| 10 | **AG0059000R** | B | 38,00 |
| | **AG005900ER** | M | 47,60 |
| 11 | **A525021200** | B | 29,90 |
| | **AG006810ER** | M | 40,10 |

| | | | € |
|---|---|---|---|
| 12 | **AG0058800R** | B | 53,00 |
| | **AG005880ER** | M | 61,40 |
| 13 | **AG0059300R** | B | 38,30 |
| | **AG005930ER** | M | 41,60 |
| 14 | **AG0045100R** | | 51,40 |
| 15 | **AG0059700R** | | 25,50 |
| 16 | **AG0059209R** | | 43,30 |
| 17 | **AG0059400R** | B | 91,30 |
| | **AG005940ER** | M | 91,30 |
| 18 | **AG0059500R** | B | 74,50 |
| | **AG005950ER** | M | 70,40 |
| 19 | **AG0059600R** | | 204,00 |
| 20 | **AG0059800R** | | 4,86 |
| 21 | **AG0059900R** | | 10,80 |
| 22 | **AG0060100R** | B | 394,00 |
| | **AG006010ER** | M | 447,00 |

| | | | € |
|---|---|---|---|
| 23 | **AG0060200R** | | 104,00 |
| 24 | **AG0045200R** | | 59,30 |
| 25 | **AG0060300R** | B | 83,90 |
| | **AG006030ER** | M | 76,20 |
| 26 | **AG0045300R** | B | 77,00 |
| | **AG004530ER** | M | 73,10 |
| 27 | **AG0060400R** | | 34,70 |
| 28 | **AG0062200R** | B | 52,00 |
| | **AG006220ER** | M | 60,60 |
| 29 | **AG0067300R** | B | 67,00 |
| | **AG006730ER** | M | 65,10 |
| 30 | **AG0060000R** | B | 28,70 |
| | **AG006000ER** | M | 81,40 |
| 31 | **AG0060500R** | B | 265,00 |
| | **AG006050ER** | M | 270,00 |

| | | | € |
|---|---|---|---|
| 32 | **AG0060600R** | B | 87,40 |
| | **AG006060ER** | M | 90,80 |
| 33 | **AG0045400R** | B | 78,70 |
| | **AG004540ER** | M | 78,60 |
| 34 | **AG0045500R** | B | 425,00 |
| | **AG004550ER** | M | 384,00 |
| 35 | **AG0060800R** | | 10,80 |
| 36 | **AG0060907R** | | 41,20 |
| 37 | **AG0060700R** | B | 152,00 |
| | **AG006070ER** | M | 155,00 |
| 38 | **A525092709** | | 70,10 |
| 39 | **AG0046100R** | | 146,00 |

Medidas em mm.

Os preços indicados são unitários e não incluem IVA.
A presente tabela anula as anteriores.

# Atai

## Torneira para duche

**A5A2034**

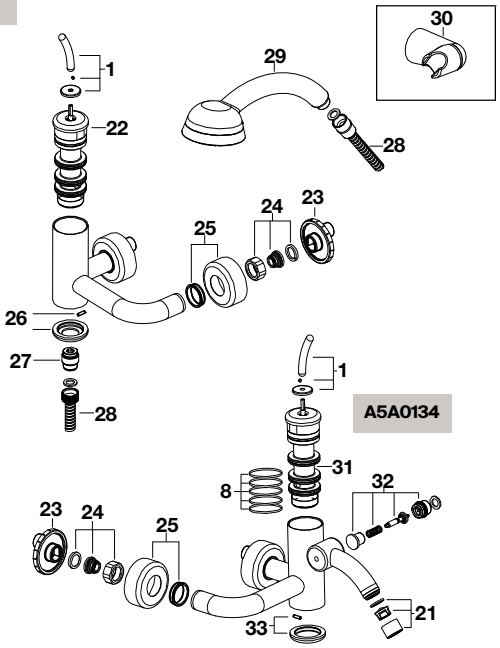


## Torneira para lava-louça

**A5A8434**

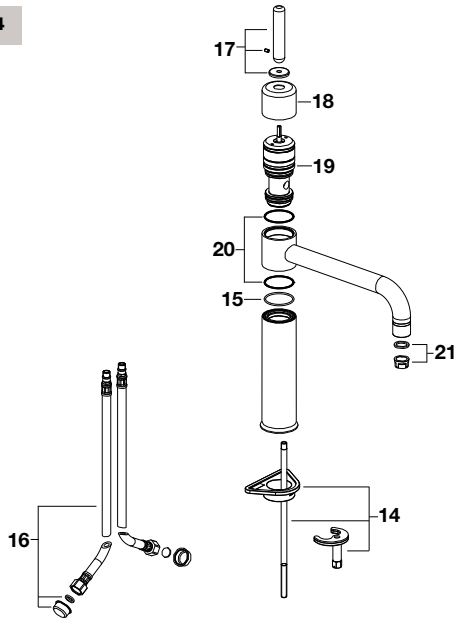


B= Brilho cromado
M= Mate cromado

| | | | € |
|---|---|---|---|
| 1 | **AG0058400R** | B | 51,10 |
| | **AG005840ER** | M | 68,20 |
| 2 | **AG0058500R** | | 204,00 |
| 3 | **AG0058600R** | B | 21,10 |
| | **AG005860ER** | M | 20,30 |
| 4 | **AG0058700R** | | 23,10 |
| 5 | **AG0059109R** | | 64,40 |
| 6 | **AG0068000R** | B | 35,60 |
| 7 | **AG0055800R** | | 13,80 |
| 8 | **AG0067807R** | | 3,74 |
| 9 | **AG0058900R** | B | 4,89 |
| 10 | **AG0059000R** | B | 38,00 |
| | **AG005900ER** | M | 47,60 |
| 11 | **A525021200** | B | 29,90 |
| | **AG006810ER** | M | 40,10 |

| | | | € |
|---|---|---|---|
| 12 | **AG0058800R** | B | 53,00 |
| | **AG005880ER** | M | 61,40 |
| 13 | **AG0059300R** | B | 38,30 |
| | **AG005930ER** | M | 41,60 |
| 14 | **AG0045100R** | | 51,40 |
| 15 | **AG0059700R** | | 25,50 |
| 16 | **AG0059209R** | | 43,30 |
| 17 | **AG0059400R** | B | 91,30 |
| | **AG005940ER** | M | 91,30 |
| 18 | **AG0059500R** | B | 74,50 |
| | **AG005950ER** | M | 70,40 |
| 19 | **AG0059600R** | | 204,00 |
| 20 | **AG0059800R** | | 4,86 |
| 21 | **AG0059900R** | | 10,80 |
| 22 | **AG0060100R** | B | 394,00 |
| | **AG006010ER** | M | 447,00 |

| | | | € |
|---|---|---|---|
| 23 | **AG0060200R** | | 104,00 |
| 24 | **AG0045200R** | | 59,30 |
| 25 | **AG0060300R** | B | 83,90 |
| | **AG006030ER** | M | 76,20 |
| 26 | **AG0045300R** | B | 77,00 |
| | **AG004530ER** | M | 73,10 |
| 27 | **AG0060400R** | | 34,70 |
| 28 | **AG0062200R** | B | 52,00 |
| | **AG006220ER** | M | 60,60 |
| 29 | **AG0067300R** | B | 67,00 |
| | **AG006730ER** | M | 65,10 |
| 30 | **AG0060000R** | B | 28,70 |
| | **AG006000ER** | M | 81,40 |
| 31 | **AG0060500R** | B | 265,00 |
| | **AG006050ER** | M | 270,00 |

| | | | € |
|---|---|---|---|
| 32 | **AG0060600R** | B | 87,40 |
| | **AG006060ER** | M | 90,80 |
| 33 | **AG0045400R** | B | 78,70 |
| | **AG004540ER** | M | 78,60 |
| 34 | **AG0045500R** | B | 425,00 |
| | **AG004550ER** | M | 384,00 |
| 35 | **AG0060800R** | | 10,80 |
| 36 | **AG0060907R** | | 41,20 |
| 37 | **AG0060700R** | B | 152,00 |
| | **AG006070ER** | M | 155,00 |
| 38 | **A525092709** | | 70,10 |
| 39 | **AG0046100R** | | 146,00 |

Medidas em mm.

Os preços indicados são unitários e não incluem IVA.
A presente tabela anula as anteriores.

# Duches, chuveiros e barras

## Chuveiro de mão

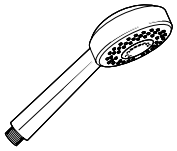

## Chuveiro de mão



## Chuveiros

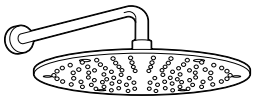

## Chuveiros



## Barras deslizantes

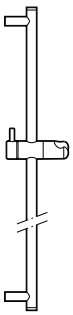

## Barras deslizantes



# Duches, chuveiros e barras

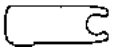

## Suporte duche

| | | | |
|---|---|---|---|
| | | | € |
| Para barra deslizante | | | |



## Suporte articulado

| | | | |
|---|---|---|---|
| | | | € |
| Para chuveiro de mão (flexível cónico) | Cromado | **AG0105900R** | 8,60 |



## Suporte articulado

| | | | | |
|---|---|---|---|---|
| | | | | € |
| Para chuveiro de mão | | Cromado | **A526703910** | 24,70 |
| | | Branco | **A52670391B** | 19,50 |
| | Loft | Cromado | **AG0067000R** | 51,10 |
| | Touch | Cromado | **A525021600** | 28,60 |
| | Moai, Targa | Cromado | **AG0068500R** | 23,30 |
| | Florentina, Verona | Cromado | **AG0053000R** | 38,30 |



## Suporte fixo

| | | | |
|---|---|---|---|
| | | | € |
| Para chuveiro de mão | Cromado | **A526704010** | 15,90 |

| | | |
|---|---|---|
| | | € |
| **A505318221** | Chuveiro de mão Atai mate | 85,60 |
| **A505322700** | Chuveiro zoom torneira lava-louças | 186,00 |
| **A505324300** | Chuveiro lava-louças mini zoom | 187,00 |
| **A505325001** | Tubo curvo e manguito duche Verona | 172,00 |
| **A505325009** | Chuveiro superior Verona | 704,00 |
| **A505712416** | Suporte de parede Florentina ouro | 92,10 |
| **A505715600** | Suporte de duche | 5,02 |
| **A506222501** | Suporte de duche Verona | 66,30 |
| **A507157000** | Suporte de duche Kendo brilho | 44,90 |
| **A523455300** | Suporte parede barra deslizante cromado | 10,70 |
| **A525000700** | Kit de conexão para duche | 8,80 |
| **A525001900** | Conjunto joelho para chuveiro | 9,70 |
| **A52530110B** | Chuveiro cima branco | 9,80 |
| **A525302000** | Chuveiro de mão sol cromado | 62,00 |
| **A52538900B** | Chuveiro fixo com braço sun (te) branco | 199,00 |
| **A525394000** | Terminal duche lava-louças | 64,40 |
| **A525759100** | Suporte fixo rotativo chuveiro de mão | 16,20 |
| **A525759500** | Suporte barra deslizante cromado | 32,10 |
| **A525772400** | Suporte barra deslizante Catai | 37,60 |
| **A525773000** | Suporte deslizante barra minimal 600 | 50,90 |

| | | |
|---|---|---|
| | | € |
| **A525773100** | Suporte deslizante barra minimal 900 | 50,90 |
| **A525832107** | Saboneteira barra deslizante | 33,70 |
| **A526309110** | Braço chuveiro com rótula cromado | 69,20 |
| **A526311710** | Chuveiro fixo caudal regular cromado | 44,10 |
| **A526311810** | Chuveiro fixo caudal fixo cromado | 36,10 |
| **A526312010** | Braço chuveiro c/ chuveiro fixo cromado | 63,60 |
| **A526313800** | Bica p/banheira c/duche cromado | 39,80 |
| **A526313910** | Kit duche Aruba cromado | 248,00 |
| **A52631391B** | Kit duche Aruba branco | 161,00 |
| **A526318410** | Chuveiro Aruba-n cr + suporte + fl | 203,00 |
| **A52670391B** | Kit suporte rotat fij chuveiro branco | 19,50 |
| **A52670401B** | Suporte rotativo fixo chuveiro branco | 10,30 |
| **A527005410** | Jogo torneira e fixação de barra deslizante | 2,39 |
| **A5B1031B00** | Chuveiro de mão m sunami br aq | 106,00 |
| **A5B1031C00** | Chuveiro de mão Sunami, aqk cromado | 106,00 |
| **A5B1031CM0** | Chuveiro de mão m Sunami | 106,00 |
| **A5B1331BC0** | Chuveiro de mão Sunami, aqk cromado | 151,00 |
| **A5B2001C00** | Chuveiro de mão | 95,80 |
| **A5B3131B00** | Chuveiro de mão Sunami plus branco | 91,60 |

Medidas em mm.

Os preços indicados são unitários e não incluem IVA.
A presente tabela anula as anteriores.

# Duches, chuveiros e barras

| | | € |
|---|---|---|
| **A5B3331B00** | Chuveiro Sunami suporte flexível branco | 143,00 |
| **A5B6034C00** | Chuveiro de mão cromado | 101,00 |
| **A5B8031C00** | Chuveiro de mão Sunami | 41,50 |
| **A5R0104C01** | Conjunto elemt. Fixação barra minimal 600 | 32,00 |
| **A5R0204C01** | Conjunto elemt. Fixação barra minimal 900 | 58,40 |
| **A5R0204C02** | Barra minimal 900 | 66,10 |
| **A5R9250C01** | Rótula vintage | 54,60 |
| **A5R9250C08** | Regulador vintage | 8,58 |
| **AG0012600R** | Kit duche manipulo oval cau. Fixação Chrome ar | 193,00 |
| **AG0031400R** | Kit chuveiro fixo bidé | 2,72 |
| **AG0031500R** | Kit duche para bidé | 17,90 |
| **AG0083600R** | Kit suporte deslizante barra 600cm | 16,40 |

| | | € |
|---|---|---|
| **AG0084507R** | Bolsa c/ saídas chuveiro fixo vintage (20u) | 28,40 |
| **AG0204900R** | Duche manual New Sunami | - |
| **AG0227600R** | Chuveiros de duche superior dtro 300 | 667,00 |
| **AG0228100R** | Kit suporte duche coluna | 37,50 |

# Embelezadores, índices e espelhos

## Esmai, Moai-T, Targa-T

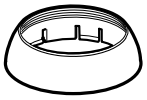

## Frontalis

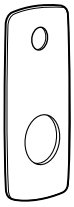

## Victoria-N, Bide, Monodin-N, Vectra

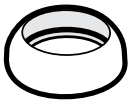

## Monodin-N, Targa, Vectra, Victoria-N

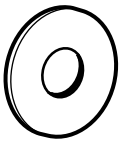

| | | € |
|---|---|---|
| **A501810300** | Índices chave Florentina | 20,30 |
| **A502812116** | Base lavatório/bidé Florentina ouro | 22,90 |
| **A502812800** | Base lv bica alto Atai br | 104,00 |
| **A502812821** | Base lv bica alto Atai mat | 104,00 |
| **A502814700** | Índice misturadora lava-louça zoom | 23,60 |
| **A504811600** | Conjunto ligação manípulo Loft | 146,00 |
| **A504831007** | Tampão embelezador mist. lava-louça | 3,59 |
| **A521812500** | Índice diâmetro 53.5X43 | 43,00 |
| **A52181250T** | Índice diâmetro 53.5X43 | 76,60 |
| **A522823200** | Espelho parede dmtro 80 | 6,22 |
| **A523810500** | Índice m3 cromado | 2,47 |
| **A52381090B** | Índice 52 br | 2,15 |
| **A52381110B** | Índice de diâmetro 47 | 2,97 |
| **A523812307** | Espelho graduado dial temp encas | 2,85 |
| **A523813400** | Índice diâmetro 40 | 3,22 |
| **A523880600** | Embelezador barra deslizante | 2,05 |
| **A524811200** | Espelho parede Panama-t cro | 54,70 |
| **A52481120B** | Espelho pared Panama t bla | 70,50 |
| **A524811300** | Espelho parede Panama-t cro | 44,40 |
| **A52481130B** | Espelho parede Panama-t br | 51,30 |
| **A524814900** | Kit espelho Thesis | 409,00 |
| **A525006800** | Espelho dmtr 46x41 | 19,60 |
| **A525020900** | Kit cromados Touch | 173,00 |
| **A525087500** | Conjunto espelho encast chuveiro Panama-t | 198,00 |
| **A525091200** | Conjunto espelho Monodin cromado | 2,12 |
| **A525091300** | Conjunto espelho Victoria cromado | 3,59 |
| **A525091400** | Conjunto espelho m2 cromado | 2,56 |
| **A52583520B** | Espelho compl term Amura branco | 9,95 |
| **A525837400** | Subcj. exterior mist duche encastrar modena cro | 201,00 |
| **AG0172100R** | Kit espelho parede duche | 15,90 |
| **A54281260B** | Espelho branco d60x15 c/orif d27 | 15,20 |
| **A542814800** | Espelho d.60 diâmetro 60xm32 (ag0064200r) | 66,50 |
| **A54281500B** | Índice misturadora encastrar branco | 46,70 |

| | | € |
|---|---|---|
| **A542816000** | Espelho diâmetro 98 | 23,70 |
| **AG0018700R** | Kit 10 espelhos 523813200 | 9,52 |
| **AG0018800R** | Kit 10 espelhos 523813300 | 11,80 |
| **AG0020500R** | Kit base coluna Verona | 99,10 |
| **AG0023800R** | Kit embelezador manípulo m2 | 8,59 |
| **AG0031216R** | Kit base mist lv-bd modena dourado | 22,10 |
| **AG0040000R** | Kit embelezador enc. Thesis-t | 7,87 |
| **AG0056603R** | Kit base substituível touch | 17,50 |
| **AG0085300R** | Índice dmtr 46x32 | 17,30 |
| **AG0086000R** | Kit espelho encastrar Barcelona | 22,10 |
| **AG0087000R** | Kit espelho parede chuveiro gc | 11,10 |
| **AG0093600R** | Kit espelho pulsador Sprint plus | 78,80 |
| **AG0096900R** | Espelho embelezador | 27,30 |
| **AG0121200R** | Kit espelho parede rocabox cro | 18,90 |
| **AG01212CNR** | Kit espelho parede rocabox tit | 24,30 |
| **AG01212NMR** | Kit espelho parede rocabox tit cep | 30,50 |
| **AG01212RGR** | Kit espelho parede rocabox ros | 23,10 |
| **AG0137200R** | Kit espelho com junta 180x80 cro | 22,50 |
| **AG01372CNR** | Kit espelho com junta 180x80 tit | 86,80 |
| **AG01372NMR** | Kit espelho com junta 180x80 tit cep | 94,90 |
| **AG01372RGR** | Kit espelho com junta 180x80 ros | 87,60 |
| **AG0157900R** | Kit embelezador cartucho cro | 8,65 |
| **AG01579B0R** | Kit embelezador cartucho bla | 16,50 |
| **AG01579CMR** | Kit embelezador cartucho mat | 10,50 |
| **AG01579CNR** | Kit embelezador cartucho tit | 11,10 |
| **AG0177400R** | Kit espelho parede | 23,10 |
| **AG0186000R** | Kit espelho parede term cro | 91,90 |
| **AG01860CNR** | Kit espelho parede term tit | 94,40 |
| **AG0194600R** | Espelho com junta dmtr 120 | - |
| **AG0200800R** | Espelho cano element | 95,50 |
| **AG0201400R** | Base manípulo plana | - |
| **AG0222200R** | Kit espelho parede 120x160 | 61,60 |

Medidas em mm.

Os preços indicados são unitários e não incluem IVA.
A presente tabela anula as anteriores.

# Manípulos para misturadoras monocomando



## Amura-N

| | | €
|---|---|---|
| **AG0078900R** | 49,70 |

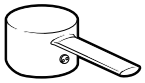

## Targa

| | | €
|---|---|---|
| Cromado | **AG0001200R** | 26,10 |

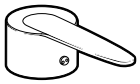

## Vectra

| | | €
|---|---|---|
| Cromado | **AG0002000R** | 13,20 |

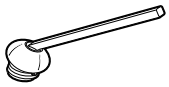

## Touch

| | | €
|---|---|---|
| Cromado | **A525840700** | 63,60 |



## Moai

| | | €
|---|---|---|
| Cromado | **A525024900** | 15,30 |



## Atai

| | | €
|---|---|---|
| Cromado | **AG0058400R** | 51,10 |
| Mate | **AG005840ER** | 68,20 |

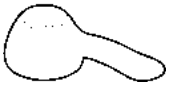

## Modena

| | | €
|---|---|---|
| **AG0009000R** | 116,00 |



## Amura

| | | €
|---|---|---|
| Cromado | **A525081700** | 43,30 |
| Branco | **A52153340B** | 56,10 |



## Silver Crown

| | | €
|---|---|---|
| Cromado | **A525083500** | 64,60 |



## M2

| | | €
|---|---|---|
| Cromado | **A525081900** | 60,80 |
| Dourado | **A52583600P** | 167,00 |
| Branco | **A52583600B** | 79,00 |

Medidas em mm.

Os preços indicados são unitários e não incluem IVA.
A presente tabela anula as anteriores.

# Manípulos para misturadoras monocomando



## Silver Shadow

| | | | € |
|---|---|---|---|
| | Cromado | **A525083300** | 41,90 |



## Esmai

| | | | € |
|---|---|---|---|
| | Cromado | **A525029600** | 21,80 |



## Monodin

| | | | € |
|---|---|---|---|
| | Cromado | **A525082700** | 46,70 |
| | Mate | **A52583610B** | 60,00 |



## Victoria Plus

| | | | € |
|---|---|---|---|
| | | **A525082900** | 37,10 |

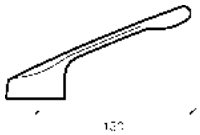

## Para todas las griferías / For all faucets

| | | | € |
|---|---|---|---|
| | | **A525836400** | 73,20 |



## Monodin Top

| | | | € |
|---|---|---|---|
| | Cromado | **A525083200** | 47,50 |
| | Mate | **A52583770B** | 61,20 |



## Monojet

| | | | € |
|---|---|---|---|
| | | **A525082600** | 42,90 |



## Thesis

| | | | € |
|---|---|---|---|
| | Cromado | **A525022600** | 31,70 |



## Logica-N

| | | | € |
|---|---|---|---|
| | Cromado | **A525082300** | 52,50 |
| | Dourado | **A52583550P** | 143,00 |
| | Branco | **A52583550B** | 68,30 |

Medidas em mm.

Os preços indicados são unitários e não incluem IVA.
A presente tabela anula as anteriores.

# Manípulos para misturadoras monocomando

| | | € |
|---|---|---|
| **A501531100** | Manípulo mist. lava-louça zoom | 55,00 |
| **A502623119** | Parafuso fixação manípulo mist. lava-louça | 2,39 |
| **A504521007** | Manípulo completo mist. encastrar | 93,60 |
| **A50580000K** | Manípulo completo modena | 49,40 |
| **A521531500** | Manípulo inversor | 35,80 |
| **A52153280B** | Manípulo m2 branco | 71,60 |
| **A52153280D** | Manípulo m2 dourado | 150,00 |
| **A521533200** | Manípulo especial Logica cro | 32,30 |
| **A52153340B** | Manípulo Amura br | 56,10 |
| **A52153340V** | Manípulo Amura fro | 56,10 |
| **A52153340Y** | Manípulo Amura jal | 56,10 |
| **A52153340Z** | Manípulo Amura cob | 56,10 |
| **A521533440** | Manípulo Amura edw | 60,00 |
| **A522341600** | Manípulo antivandalica | 13,00 |
| **A523530600** | Manípulo Victoria-N cro | 25,20 |
| **A525017400** | Kit manípulo caudal Victoria T | 12,30 |
| **A525081700** | Conjunto manípulo Amura cro | 43,30 |
| **A525082700** | Conjunto manípulo Monodin cro | 46,70 |
| **A525083000** | Conjunto manípulo Victoria cro | 23,40 |
| **A525083400** | Conjunto manípulo Spirit cro | 41,90 |
| **A525085303** | Caixa 3 manípulos madeira Atai | 125,00 |
| **A525093907** | Conjunto adapt manípulo monocomando (12u.) | 5,17 |
| **A525094807** | Kit adapt manípulo monocomando (12unid) | 12,60 |
| **A525800230** | Manípulo m3 branco | 74,20 |
| **A525825130** | Manípulo m2 branco | 70,80 |
| **A525825140** | Manípulo m2 edw | 77,00 |
| **A525827132** | Manípulo Monodin vermelho | 63,10 |
| **A52583290B** | Manípulo m3 branco | 74,00 |
| **A52583320B** | Manípulo Monodin branco | 60,00 |
| **A525833236** | Manípulo Monodin grp | 64,60 |
| **A525833240** | Manípulo Monodin edw | 64,60 |
| **A52583550B** | Manípulo Logica branco | 68,30 |
| **A52583550P** | Manípulo Logica dourado | 143,00 |

| | | € |
|---|---|---|
| **A52583600B** | Manípulo m2 branco | 79,00 |
| **A52583600P** | Manípulo m2 dourado | 167,00 |
| **A52583610B** | Manípulo Monodin branco | 60,00 |
| **A525836400** | Manípulo hospitalar (cartucho R44) | 73,20 |
| **A52583770B** | Manípulo monodin top br | 61,20 |
| **A525840700** | Kit manípulo e espelho Touch | 63,60 |
| **A525841500** | Manípulo | 30,40 |
| **A5R0134E03** | Manípulo mist. banho/bidé Atai mate | 14,60 |
| **AG0110100R** | Kit manípulo lavatório Amura-N | 16,20 |
| **AG0121400R** | Conjunto manípulo dtro 48 Lanta-N | 59,20 |
| **AG0126900R** | Kit manípulo Ø47 Naia | 18,50 |
| **AG01269CNR** | Kit manípulo Ø47 Naia tit cep | 49,70 |
| **AG01269NMR** | Kit manípulo Ø47 Naia tit | 46,60 |
| **AG01269RGR** | Kit manípulo Ø47 Naia ros | 38,10 |
| **AG0136500R** | Kit manípulo coldstart Naia | 9,19 |
| **AG01365CNR** | Kit manípulo coldstart Naia tit cep | 45,00 |
| **AG01365NMR** | Kit manípulo coldstart Naia tit | 46,60 |
| **AG01365RGR** | Kit manípulo coldstart Naia ros | 46,60 |
| **AG0154200R** | Kit manípulo Ø47 Insignia | 12,70 |
| **AG01542CNR** | Kit manípulo Ø47 Insignia tit cep | 46,10 |
| **AG01542NMR** | Kit manípulo Ø47 Insignia tit / Kit handle ø47 set 300 Insignia n.t.c | 43,20 |
| **AG01542RGR** | Kit manípulo Ø47 Insignia ros | 37,50 |
| **AG0205100R** | Conjunto manípulo dtro 43 | - |
| **AG0205200R** | Tapón para manípulo dtro 6'5 x 5'1 | - |
| **AG0209900R** | Conjunto manípulos | - |
| **AG0213200R** | Manípulo e vareta roscada | 14,40 |
| **AG0213600R** | Kit manípulo mid-high | - |
| **AG0222000R** | Kit manípulo coldstart Alfa | 38,00 |
| **AG0223500R** | Kit manípulo Ø39 misturadora Cala | 14,90 |
| **AG0223900R** | Conjunto manípulo dtro 42 Cala | 20,70 |
| **AG0224500R** | Conjunto manípulo dtro 44 Cala | 23,00 |
| **AG0227900R** | Kit manípulo joystick coluna Pals | 45,50 |

Medidas em mm.

Os preços indicados são unitários e não incluem IVA.
A presente tabela anula as anteriores.

# Manípulos



## Brava

| | | | € |
|---|---|---|---|
| Manípulo | Índice F (frio) | **AG0075100R** | 17,50 |
| | Índice C (quente) | **AG0075000R** | 17,50 |

## Panama-T

| | | | € |
|---|---|---|---|
| Bolsa com 1 Manípulo (cartucho metálico) | Cromado | **A525096300** | 31,90 |

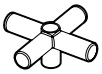

## Loft

| | | € |
|---|---|---|
| Manípulos | **AG0061600R** | 49,10 |

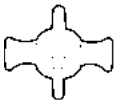

## Florentina

| | | € |
|---|---|---|
| Manípulos | **AG0046300R** | 69,70 |



## Verona

| | | | € |
|---|---|---|---|
| Manípulos | Cromado | **AG0051700R** | 75,60 |



## Prada-T

| | | | € |
|---|---|---|---|
| Manípulo de temperatura | Cromado | **A525092300** | 15,00 |



## Amura-T

| | | € |
|---|---|---|
| Manípulo de temperatura | **A525092400** | 15,50 |

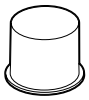

## Atai

| | | | € |
|---|---|---|---|
| Manípulo de lavatório | Brilhante | **AG0060700R** | 152,00 |
| | Mate | **AG006070ER** | 155,00 |



## Moai

| | | € |
|---|---|---|
| Manípulo de temperatura | **AG0026600R** | 36,20 |
| | **AG0026500R** | 36,20 |

Medidas em mm.

Os preços indicados são unitários e não incluem IVA.
A presente tabela anula as anteriores.

# Manípulos

| | | € |
|---|---|---|
| **A501520800** | Manípulo quatro aspas Loft | 34,50 |
| **A501520900** | Manípulo Loft-t | 32,30 |
| **A5015210TA** | Manípulo caudal Atai br c/bot i | 125,00 |
| **A5015210TE** | Manípulo caudal Atai ma c/bot i | 125,00 |
| **A50152110A** | Manípulo termostático Atai bri | 74,60 |
| **A50152110E** | Manípulo termostático Atai mat | 74,60 |
| **A5015212A0** | Manípulo termostático Kendo | 170,00 |
| **A5015212E0** | Manípulo termostático Kendo | 170,00 |
| **A5015213A0** | Manípulo caudal Kendo-T | 139,00 |
| **A5015213E0** | Manípulo mate s. Kendo-T | 138,00 |
| **A50452140K** | Manípulo Verona cau | 41,90 |
| **A504810800** | Manípulo temp, roset, casquilho Loft-T | 87,90 |
| **A505000607** | Comando indicador de temperatura | 38,40 |
| **A52152450B** | Manípulo Panama branco | 41,90 |
| **A521524700** | Manípulo circular d47x38 cr comb | 10,90 |
| **A52152470B** | Manípulo circular d47x38 branco comb | 11,40 |
| **A52152510B** | Manípulo circular d47x43'7 | 36,10 |
| **A52152520B** | Manípulo Panama-T branco | 33,10 |
| **A521525400** | Manípulo circular d47x43,7 cr mar | 24,40 |
| **A52152540B** | Manípulo circular d47x43,7 branco mar | 31,80 |
| **A524525100** | Manípulo inversor bide cromado | 9,95 |
| **A525000207** | Conjunto manípulo índice azul opal | 16,20 |
| **A525000307** | Conjunto manípulo índice vermelho opal | 16,20 |
| **A525000400** | Conjunto manípulo série dial | 26,80 |
| **A525016900** | Kit comando desviador Victoria-T | 17,30 |

| | | € |
|---|---|---|
| **A525017003** | Conjunto tope 48° | 41,00 |
| **A525055103** | Kit parafusos para manípulo (12u.) | 8,80 |
| **A525059100** | Conjunto manípulo Enea | 32,90 |
| **A525071100** | Conjunto manípulo série 2-v | 39,90 |
| **A525083107** | Conjunto travão manípulo orq-aloa | 7,91 |
| **A525092300** | Kit manípulo Prada-T | 15,00 |
| **A525092400** | Conjunto manípulo Amura-T cro | 15,50 |
| **A525096300** | Conjunto manípulo Panama-T cromado | 31,90 |
| **A52509650E** | Conjunto manípulo Panama-T branco | 57,70 |
| **A525097800** | Conjunto manípulo turbo | 47,10 |
| **A525098000** | Conjunto manípulo c Brava plus | 11,30 |
| **A52509830C** | Conjunto manípulo f Panama cromado | 39,80 |
| **A52509840C** | Conjunto manípulo c Panama cromado | 39,80 |
| **A52509850E** | Conjunto manípulo f Panama branco | 51,00 |
| **A52509860E** | Conjunto manípulo c Panama branco | 51,00 |
| **A525099300** | Conjunto manípulo f reto | 26,60 |
| **A525099400** | Conjunto manípulo c reto | 26,60 |
| **AC0023700R** | Manípulo comando termostático vermelho | 35,80 |
| **AG0089300R** | Kit manípulos Amura-T encastrar | 51,20 |
| **AG0132300R** | Manípulos várias séries | 106,00 |
| **AG01323CNR** | | 173,00 |
| **AG0186200R** | Kit manípulos Insignia-T (1 un) | 21,90 |
| **AG01862CNR** | Kit manípulo Insignia-T preto | 39,30 |
| **AG0200900R** | Manípulo flat encastrar | - |
| **AG0202000R** | Manípulo flat | - |

# Índices

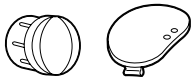


| | | | € |
|---|---|---|---|
| | **A504830600** | Índice c/anilha Loft-T | 10,40 |
| | **A525092507** | Kit índice f/c flo/ver | 12,00 |
| ① | **AG0076807R** | Kit índice bicolor (3u.) | 5,09 |
| | **AG0077900R** | Kit índices f/c Loft | 8,80 |
| ② | **AG0082200R** | Índice Monojet cr (3 uds) | 11,10 |
| | **AG0099807R** | Kit índice dial vermelho | 17,70 |

Medidas em mm.

Os preços indicados são unitários e não incluem IVA.
A presente tabela anula as anteriores.

# Castelos

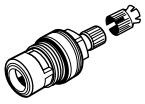

## Para todas as séries de torneiras bicomando cerâmicas

| | | € |
|---|---|---|
| Bolsa com 2 castelos cerâmica de 1/2 volta | **A525092709** | 70,10 |



## Fucsia, Vanesa e Univ-80

| | | € |
|---|---|---|
| Bolsa com 2 castelos para torneiras lavatório e bidé | **A525008103** | 30,90 |



## Fucsia, Eolia e Cosmia

| | | € |
|---|---|---|
| Bolsa com 2 castelos | **A525080109** | 23,50 |

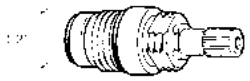

## Enea, Aloa-N, Dial, Opal, Record, Reto e Brava

| | | € |
|---|---|---|
| Bolsa com 2 castelos | **A525098108** | 23,50 |

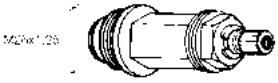

## Orquidea e Aloa

| | | € |
|---|---|---|
| Bolsa com 2 castelos para torneira de passagem de 1/2" | **A525009103** | 52,40 |

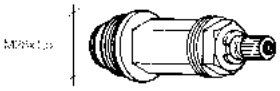

## Orquidea e Aloa

| | | € |
|---|---|---|
| Bolsa com 2 castelos para torneira de passagem de 3/4" | **A525010103** | 39,50 |

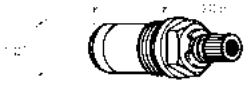

## Orquidea e Aloa

| | | € |
|---|---|---|
| Bolsa com 2 castelos para misturadora de banho | **A525068109** | 52,80 |

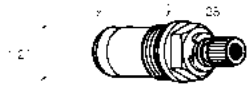

## Orquidea e Aloa

| | | € |
|---|---|---|
| Bolsa com 2 castelos para torneiras lavatório e bidé | **A525011103** | 38,20 |

| | | € |
|---|---|---|
| **A505120700** | Castelo torneira corte Loft-T | 35,50 |
| **A525008103** | Conjunto mecanismo válvula univ80 amp (2un.) | 30,90 |
| **A525009103** | Conjunto válvula torneira de corte 1-2 orq (2un.) | 52,40 |
| **A525010103** | Conjunto válvula torneira de corte 3-4 orq (2un.) | 39,50 |
| **A525011103** | Conjunto válvula bid monbl orquid (2un.) | 38,20 |
| **A525015408** | Kit castelo 1/2" 1v 180 | 59,00 |
| **A525035107** | Anilha 6,07x9,63x1,78 | 10,40 |
| **A525068109** | Conjunto castelos misturadora banho aloa-orquidea (2un.) | 52,80 |

| | | € |
|---|---|---|
| **A525069109** | Conjunto mecanismo válvula fucsia | 22,70 |
| **A525080109** | Conjunto castelo 1-2 | 23,50 |
| **A525100100** | Castelo transf de encastrar 1-2 | 106,00 |
| **A525102103** | Castelo válvula r 1-2" | 19,90 |
| **AG0043603R** | Kit castelo 3/4" | 61,90 |
| **AG0077009R** | Kit castelos cerâmicas 3/4-90 | 63,20 |
| **AG0105800R** | Kit castelo 1/2" sem corpo (2un.) | 59,00 |

Medidas em mm.

Os preços indicados são unitários e não incluem IVA.
A presente tabela anula as anteriores.

# Cartuchos

## Cartucho monocomando



| | | | | € |
|---|---|---|---|---|
| R-37 T | Logica-N, Vectra, Victoria-N, Esmai, M2-N, L90, Targa, Monodin, Frontalis, Thesis | **AG0053707R** | inclui chave e porca | 37,60 |
| | | **AG0077807R** | inclui chave e 2 porcas | 40,40 |
| | | **AG0019007R** | 10 unidades | 292,00 |
| | | **AG0109807R** | modelos NF C2 | 18,90 |
| R-44 | Modena, Moai, Amura, Touch, Monojet, Silver Shadow, Silver Crown, M2, Logica, Monodin Top, Victoria Plus | **A525081303** | R-44 Plus, inclui chave e 2 porcas | 47,70 |
| | Modelos Star: Monojet-N, Lógica, M2, Monodin Top | **A525081403** | Star | 54,70 |
| | | **A525098703** | R44-E | 47,70 |
| R-35 Plus | | **AG0056707R** | | 34,20 |
| R-33 O | Moai, L90, M2-N, Logica-N, Esmai, Targa, L20, Thesis | **AG0141207R** | inclui chave | 18,10 |
| | Thesis | **A525022907** | limitado 6l/min | 19,80 |
| R-33 MFH | | **AG0200700R** | inclui chave e 2 porcas | 18,50 |
| R-330 MF | | **AG0210700R** | | 18,60 |
| Conj. Cart. Joystick Ø25+Camisa | | **AG0216200R** | | 143,00 |
| R-33 MFH | | **AG0159300R** | | 12,00 |
| R-33 MA | | **AG0200600R** | | 16,80 |

## Cartuchos termostático



| | | | | € |
|---|---|---|---|---|
| RT-12 | L90, T-1000, Victoria-T (T-500) | **A525015803** | inclui porca | 75,20 |
| RT-11 | Colunas: Fresh, Transtube | **A2R0096000** | | 68,80 |
| RT-10 | Prada-T, Monodin Top-T, Moai-T, Touch-T, Silver Shadow-T, Puzzle | **A525028003** | | 78,40 |
| RT-9 (CP7) | Panama-T | **AG0054403R** | | 137,00 |
| RT-8 | Panama-T (antiga) | **A505905103** | | 323,00 |
| RT-7 | Misturadoras antigas | **A505907809** | | 644,00 |
| R-TM1 | Prada-T (antiga) | **AG0028503R** | | 195,00 |
| | Loft-T | **A505909803** | | 96,80 |
| RT-12 | + porcas | **AG0197500R** | | 61,40 |

## Chaves e cartuchos



①



②



③

| | | | € |
|---|---|---|---|
| ② | **AG0018907R** | (25 un.) | 25,50 |
| ① ② | **A525005407** | plásticas | 7,14 |
| ③ | **A525022503** | metálicas | 44,60 |

# Inversores e desviadores

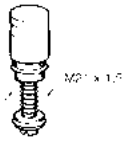

## M3 y Panama-T

| | | € |
|---|---|---|
| Bolsa com 1 inversor automático para banho-duche | **A525097200** | 32,30 |

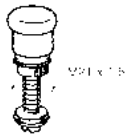

## M2, 2V, Dial, Monojet e Reto

| | | € |
|---|---|---|
| Bolsa com 1 inversor automático para banho-duche | **A525000100** | 27,20 |

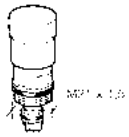

## Monodin, Cuatro, Victoria, Victoria Plus, Brava, Record e Medio

| | | € |
|---|---|---|
| Bolsa com 1 inversor manual para banho-duche | **A525002600** | 17,40 |



## Cosmia e Eolia

| | | € |
|---|---|---|
| Bolsa com 1 inversor manual para banho-duche | **A525093107** | 8,80 |



## Florentina e Verona

| | | € |
|---|---|---|
| Bolsa com 1 inversor para banho-duche | **AG0057700R** | 125,00 |

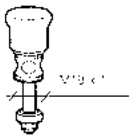

## M2

| | | € |
|---|---|---|
| Bolsa com 1 inversor automático para banho-duche | **A525001500** | 39,80 |



## Amura, e versões anteriores, M2, Logica, Monojet, Monodin, Panama, Medio, Victoria, Victoria Plus e Brava

| | | € |
|---|---|---|
| Bolsa inversor automático (sem retenção) para banho-duche | **A525080509** | 17,60 |

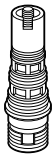

## Para todas as séries

| | | € |
|---|---|---|
| Inversor automático com retenção para banho-duche | **A525087300** | 18,30 |

Medidas em mm.

Os preços indicados são unitários e não incluem IVA.
A presente tabela anula as anteriores.

# Inversores e desviadores



## Amura

| | | € |
|---|---|---|
| Bolsa com 1 puxador inversor para banho-duche | **A525093600** | 9,88 |



## M2 e Logica

| | | € |
|---|---|---|
| Bolsa com 1 puxador inversor para banho-duche | **A525094300** | 10,30 |



## Monojet, M2, Panama, Monodin Aut., Reto, Medio, Victoria, Victoria Plus e Brava

| | | € |
|---|---|---|
| Bolsa com 1 puxador inversor para banho-duche | **A525094400** | 9,15 |



## Monodin e Cuatro

| | | € |
|---|---|---|
| Bolsa com 1 puxador inversor para banho-duche | **A525094500** | 9,15 |

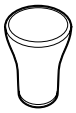

## Monojet-N

| | | € |
|---|---|---|
| Puxador inversor para banho-duche | **AG0053600R** | 6,73 |



## M2-N, Logica-N, Brava e Gante

| | | € |
|---|---|---|
| Puxador inversor (com retenção) para Brava | **AG0053600R** | 6,73 |



## Touch e Targa

| | | € |
|---|---|---|
| Puxador inversor | **A525023200** | 11,50 |

Medidas em mm.

Os preços indicados são unitários e não incluem IVA.
A presente tabela anula as anteriores.

# Inversores e desviadores

| | | € |
|---|---|---|
| **A502632200** | Porca mecanismo inv Loft-T | 6,83 |
| **A504311103** | Ligação com inversor | 60,20 |
| **A504540216** | Inversor modena acabamento ouro | 31,80 |
| **A505002021** | Inversor misturadora banho Atai mat | 35,40 |
| **A505121407** | Desviador Kendo | 45,30 |
| **A505123107** | Mecanismo inversor Loft-T | 91,90 |
| **A522317503** | Assento válvula m15x1 | 3,72 |
| **A52354200B** | Puxador inversor banho/duche branco 6,05 | 9,74 |
| **A523542500** | Pulsador transfusor | 3,72 |
| **A524176303** | Corpo desviador | 162,00 |
| **A525000100** | Conjunto inversor m2-2v-dial | 27,20 |
| **A525001500** | Conjunto inversor aut banho m2 | 39,80 |
| **A525002600** | Conjunto inversor banho-duche Monodin | 17,40 |
| **A525091100** | Inversor ext banho chuveiro Enea | 24,70 |
| **A525093107** | Conjunto inversor banho-duhe zi-ne-co-eo | 8,80 |
| **A525093600** | Conjunto puxador inversor Amura cromado | 9,88 |
| **A525094300** | Conjunto puxador inversor banho | 10,30 |
| **A525094400** | Conjunto puxador inversor banho | 9,15 |
| **A525094500** | Conjunto puxador inversor banho | 9,15 |
| **A525095607** | Conjunto assento inversor banho (6unid.) | 12,20 |
| **A525095700** | Conjunto assento inversor banho | 31,30 |
| **A525097200** | Conjunto inversor m3 | 32,30 |
| **A52515510B** | Mecanismo transf banho branco | 54,00 |
| **A525158309** | Inversor manual banho-duche | 11,80 |
| **A525158607** | Mecanismo transf. Automático | 4,10 |

| | | € |
|---|---|---|
| **A525159903** | Kit inversor banho/duche bancada | 10,80 |
| **A525838400** | Kit inversor monocomando a termostico | 253,00 |
| **AG0031600R** | Kit porta válvulas bidé | 30,70 |
| **AG0053500R** | Kit g puxador inversor m5 (A525094400) | 11,00 |
| **AG0053600R** | Kit g puxador tirador inversor 28 m6 | 6,73 |
| **AG0053800R** | Kit g inversor b-d monod.+assento | 10,40 |
| **AG0054200R** | Kit g puxador tirador inv. Monodin m10 | 10,20 |
| **AG0054507R** | Kit g assento inversor banho (2un.) | 7,61 |
| **AG0114100R** | Kit montur inversor encastrar 1/2"4 bocas Loft | 111,00 |
| **AG0131300R** | Kit toma alimentação | 42,10 |
| **AG0211300R** | Tope temperatura | 61,90 |
| **AG02129CNR** | Inversor pulsante | 31,00 |
| **AG02129NMR** | Inversor pulsante | 32,00 |
| **AG02129RGR** | Inversor pulsante | 27,90 |
| **AG02130CNR** | Índice para transfusor | 14,50 |
| **AG02130NMR** | Índice para transfusor | 17,90 |
| **AG02130RGR** | Índice para transfusor | 12,90 |
| **AG0218500R** | Desviador 3 vías Even-M | 15,20 |
| **AG02188CNR** | Mecanismo transfusor | 25,30 |
| **AG02188NMR** | Mecanismo transfusor | 96,60 |
| **AG02188RGR** | Mecanismo transfusor | 90,80 |
| **AG0219200R** | Separador | 40,30 |
| **AG0220000R** | Desviador 65 | 43,80 |
| **AG0227200R** | Desviador coluna 3 vías | 164,00 |

# Flexível de alimentação

| | | | | € |
|---|---|---|---|---|
| **AV0067100R** | Flexível 300 mm | Material principal: nylon | H3/8 – H3/8 | - |
| **AV0067200R** | Flexível 300 mm | Material principal: nylon | H3/8 – H1/2 | - |
| **AV0067300R** | Flexível 300 mm | Material principal: nylon | H1/2 – H1/2 | - |
| **AV0067700R** | Flexível 500 mm | Material principal: nylon | H3/8 – H3/8 | - |
| **AV0067800R** | Flexível 500 mm | Material principal: nylon | H3/8 – H1/2 | - |
| **AV0067900R** | Flexível 500 mm | Material principal: nylon | H1/2 – H1/2 | - |



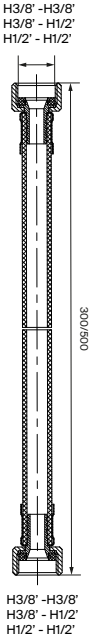


| | | | | € |
|---|---|---|---|---|
| **AV0068000R** | Flexível 300 mm | Material principal: aço inoxidável | H3/8 – H3/8 | - |
| **AV0068100R** | Flexível 300 mm | Material principal: aço inoxidável | H3/8 – H1/2 | - |
| **AV0068200R** | Flexível 300 mm | Material principal: aço inoxidável | H1/2 – H1/2 | - |
| **AV0068600R** | Flexível 500 mm | Material principal: aço inoxidável | H3/8 – H3/8 | - |
| **AV0068700R** | Flexível 500 mm | Material principal: aço inoxidável | H3/8 – H1/2 | - |
| **AV0068800R** | Flexível 500 mm | Material principal: aço inoxidável | H1/2 – H1/2 | - |



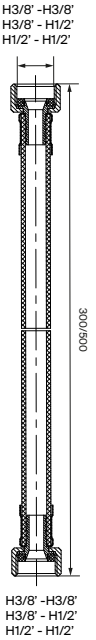


Medidas em mm.

Os preços indicados são unitários e não incluem IVA.
A presente tabela anula as anteriores.

# Flexível de alimentação e duche

## Tubo flexível alimentação



| Métrica | Long (mm) | | | € |
|---|---|---|---|---|
| 1/2" x 1/2" | L450 | **A289424000** | | 11,90 |
| M8 x 1 | 420 | **AG0213700R** | | 21,90 |
| M10 x 3/8" | 450 | **AG0219600R** | | 10,90 |
| 1/2" x 1/2" | 90 | **AD0005809R** | em camadas | 24,20 |
| | 300 | **AG0096009R** | | 9,16 |
| 1/2" x 3/8" | L460 | **A525700609** | | 10,90 |
| 1/2" x 9/16-24 | 300 | **AG0015709R** | | 18,90 |
| 1/2" x M15 | 350 | **A525765709** | | 12,00 |
| | 600 | **A525763409** | | 18,70 |
| D10 x 1/2" | 470 | **AG0126009R** | | 16,40 |
| | 600 | **AG0125909R** | | 17,60 |
| D10 x 3/8" | 470 | **AG0096409R** | | 13,30 |
| | 600 | **AG0096509R** | | 15,80 |
| M10 x 1/2" | 470 | **AG0092409R** | | 8,50 |
| M10 x 3/8" | 290 | **A525020509** | | 12,70 |
| | 365 | **AG0009209R** | | 17,10 |
| | 400 | **AG0061409R** | | 30,50 |
| | 470 | **A525020309** | | 14,40 |
| | 600 | **A525020409** | | 17,70 |
| M10 x 9/16-24 | 365 | **AG0015509R** | | 17,60 |
| | 400 | **AG0015609R** | | 21,30 |
| | 450 | **AG0015309R** | | 20,70 |
| | 470 | **AG0015409R** | | 21,30 |
| | 600 | **AG0015209R** | | 24,50 |
| M10 x M15 | 350 | **AG0009709R** | | 9,01 |
| M12 x 1/2" | 370 | **AG0048509R** | | 16,80 |
| | 500 | **AG0165000R** | | 20,90 |
| M12 x 3/8" | 290 | **AG0010603R** | Inclui encaixe | 45,00 |
| | 420 | **A525008009** | | 16,80 |
| M15 x 1/2" | 300 | **A525765409** | em curva | 15,50 |
| M8 x 1/2" | 450 | **AG0103808R** | | 1,95 |
| M8 x 3/8" | 420 | **AG0010909R** | | 8,80 |
| | 600 | **AG0008009R** | | 10,20 |
| M8 x M15 | 350 | **AG0109709R** | | 8,42 |

## Tubo flexível duche

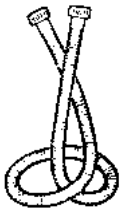

| Métrica | | Long (mm) | | | € |
|---|---|---|---|---|---|
| M12 x 1 | | 1500 | | **AG0214000R** | 52,40 |
| 1/2" x 1/2" | Cónico-reto | 500 | Cromado | **AG0084000R** | 21,20 |
| | | 1200 | Cromado | **AG0139400R** | 12,20 |
| | | 1700 | Pvc cromado | **AG0068800R** | 47,20 |
| | | | Pvc branco | **AG006880BR** | 47,20 |
| | | | Pvc dourado | **A52575930P** | 43,70 |
| | | | Cromado | **A525009800** | 26,10 |
| | Cónico-cónico | 1200 | Cromado | **A525768500** | 24,30 |
| | | 1700 | Pvc liso brilho | **A525009900** | 50,50 |
| | Recto-recto | 1500 | Cromado | **A505702100** | 27,40 |
| | | 2000 | Cromado | **AG0056500R** | 39,10 |
| 1/2" x M15 | Recto | 400 | Cromado | **A525767500** | 24,50 |
| | | 600 | Cromado | **A525767400** | 24,50 |
| 1/2" x M12 | Cónico | 1500 | Cromado | **AG0082000R** | 86,80 |

Medidas em mm.

Os preços indicados são unitários e não incluem IVA.
A presente tabela anula as anteriores.

# Perlatores, quebra-jatos e economizadores

## Perlatores



| | | | | € |
|---|---|---|---|---|
| M24 | Classe Z | | **AG0055100R** | 22,50 |
| | 5 l/min | | **AG0196400R** | 6,33 |
| | 1,5 gpm | | **AG0204600R** | 2,09 |
| | 1,2 gpm | | **AG0211000R** | 6,56 |
| | 8 l/min | | **AG0055100R** | 22,50 |
| | 5,7 l/min - 1,5 gpm | | **AG0055000R** | 8,50 |
| | | (2un.) | **AG0098500R** | 15,30 |
| | 5 l/min | | **AG0046600R** | 11,00 |
| | 3,7 l/min - 1 gpm | | **AG0098600R** | 8,50 |
| | | (2un.) | **AG0098700R** | 15,30 |
| | 3 l/min | | **AG0017900R** | 12,80 |
| | 3,5 gpm | | **AG0114300R** | 4,26 |
| | 1,89 l/min - 0,5 gpm | | **AG0129000R** | 8,95 |
| | 1,32 l/min - 0,35 gpm | | **AG0128900R** | 8,95 |
| | Classe A | | **A525004700** | 7,14 |
| | | Branco | **A52538210B** | 8,80 |
| | | Silicone | **A525002900** | 8,71 |
| | Classe B | Dourado | **A52536410D** | 23,60 |
| | | Branco | **A52536410B** | 11,40 |
| | Classe C | | **A525005800** | 7,14 |
| | | Branco | **A52538010B** | 7,73 |
| | Classe D | | **A525003600** | 4,66 |
| | | Iondur | **A525382116** | 32,30 |
| M22 | Classe A | | **A525009700** | 4,12 |
| M26 | Classe A | | **AG0155500R** | 62,20 |
| M28 | Classe C | | **A525000800** | 19,60 |
| M33 | 7,6 l/min | | **AG0098400R** | 8,45 |
| 1/2-1/2 | 10 l/min | | **AG0055300R** | 24,00 |
| | 8 l/min | | **AG0055400R** | 24,00 |

| | |
|---|---|
| Classe Z | 7.5 - 9.0 l/min a 3 bar |
| Classe A | 13.5 - 15.0 l/min a 3 bar |
| Classe B | 22.8 - 25.2 l/min a 3 bar |
| Classe C | 27.0 - 30.0 l/min a 3 bar |
| Classe D | 34.8 - 37.8 l/min a 3 bar |
| Classe X | 8,3 l/min máx a 4 bar |
| Classe V | 0,76 l/min a 1 bar |



| | | | | € |
|---|---|---|---|---|
| M24 | Classe A | | **AG0220800R** | 7,60 |
| | Classe A | | **AG0078600R** | 26,00 |
| M22 | 9 l/min | | **AG0054900R** | 22,50 |
| | 8 l/min | | **AG0054800R** | 22,50 |
| | 6 l/min | | **AG0054700R** | 22,80 |
| | 5 l/min | | **AG0128600R** | 10,10 |
| | 3,7 l/min -1gpm | | **AG0098800R** | 10,70 |
| | 3 l/min | | **AG0017800R** | 10,80 |
| | 1,89 l/min - 0,5 gpm | | **AG0128800R** | 8,89 |
| | 1,32 l/min - 0,35 gpm | | **AG0128700R** | 6,06 |
| | Classe A | | **A525006600** | 7,14 |
| | Classe B | Branco | **AG005390BR** | 13,60 |



| | | | € |
|---|---|---|---|
| M24 | 8 l/min | **AG0100007R** | 17,50 |
| | 5,7 l/min-1,5 gpm | **AG0098907R** | 17,50 |
| | 5 l/min | **AG0129807R** | 9,16 |
| | 1 gpm | **AG0129100R** | 9,16 |
| | 1,89 l/min - 0,5 gpm | **AG0129707R** | 15,90 |
| | 1,32 l/min - 0,35 gpm | **AG0129607R** | 9,16 |
| | Classe A | **A525010007** | 9,88 |
| | Classe C | **A525087807** | 10,50 |
| | Classe D | **A525087607** | 7,60 |
| M21,5 | Classe A | **AG0155200R** | 7,42 |
| | Classe V | **A525003907** | 21,90 |
| | Classe X | **AG0053307R** | 35,20 |
| | | **A525003807** | 16,20 |
| M18,5 | 8 l/min | **AG0130507R** | 12,30 |
| | 5 l/min | **AG0125707R** | 12,40 |
| | 1 gpm | **AG0130407R** | 12,40 |
| | 1,89 l/min - 0,5 gpm | **AG0130307R** | 13,10 |
| | 1,32 l/min - 0,35 gpm | **AG0130207R** | 13,10 |
| | Classe A | **A525010807** | 13,10 |
| | Classe V | **AG0134107R** | 9,49 |
| M16,5 | 8 l/min | **AG0109607R** | 9,75 |
| | 5 l/min | **AG0122107R** | 9,81 |
| | 1 gpm | **AG0130107R** | 9,81 |
| | 0,5 gpm | **AG0130007R** | 11,60 |
| | 0,35 gpm | **AG0129907R** | 11,60 |
| | Classe V | **A525004007** | 16,20 |
| | 1,5 gpm | **AG0209300R** | 7,70 |

Medidas em mm.

Os preços indicados são unitários e não incluem IVA.
A presente tabela anula as anteriores.

# Perlatores, quebra-jatos e economizadores



| | | | € |
|---|---|---|---|
| M24 | 3 l/min | **AG0017900R** | 12,80 |
| | 1,89 l/min - 0,5 gpm | **AG0099100R** | 14,00 |
| | 1,32l/min - 0,35 gpm | **AG0122600R** | 16,40 |
| M18 | 1,89 l/min - 0,5 gpm | **AG0170900R** | 10,80 |
| | 3,7 l/min - 1 gpm | **AG0171000R** | 10,80 |



| | | | € |
|---|---|---|---|
| M24 | 8 l/min | **AG0055600R** | 22,00 |
| | 1,5 gpm | **AG0092200R** | 13,40 |
| | 1 gpm | **AG0129400R** | 15,40 |
| | 0,5 gpm | **AG0129300R** | 15,40 |
| | 0,35 gpm | **AG0129200R** | 15,40 |
| | Classe A | **A525008900** | 4,25 |
| | Classe C | **AG0068900R** | 10,50 |
| M16 | 5,7 l/min -1,5 gpm | **AG0121800R** | 13,70 |
| | Classe A | **A525009600** | 7,30 |
| | Classe V | **A525009400** | 10,90 |



| | | | € |
|---|---|---|---|
| M24 | Máx | **AG0160500R** | 2,99 |
| | 8 l/min | **AG0099607R** | 11,40 |
| | 5,7 l/min -1,5 gpm | **AG0099007R** | 11,40 |
| | 5 l/min | **AG0129507R** | 5,29 |
| | Classe Z | **AG0032207R** | 2,72 |
| | Classe C | **AG0187500R** | 2,79 |



| | | | € |
|---|---|---|---|
| Chave quebra-jatos | | **AG0160600R** | 19,70 |
| M24 | | **A525003307** | 7,60 |
| | 8 l/min | **AG0100107R** | 17,20 |
| | 5,7 l/min -1,5 gpm | **AG0099500R** | 17,20 |
| M18 | | **A525003207** | 5,51 |

| | |
|---|---|
| Classe Z | 7.5 - 9.0 l/min a 3 bar |
| Classe A | 13.5 - 15.0 l/min a 3 bar |
| Classe B | 22.8 - 25.2 l/min a 3 bar |
| Classe C | 27.0 - 30.0 l/min a 3 bar |
| Classe D | 34.8 - 37.8 l/min a 3 bar |
| Classe X | 8,3 l/min máx a 4 bar |
| Classe V | 0,76 l/min a 1 bar |

Medidas em mm.

Os preços indicados são unitários e não incluem IVA.
A presente tabela anula as anteriores.

# Perlatores, quebra-jatos e economizadores

## Quebra-jatos



| | | € |
|---|---|---|
| M24 | **AG0029400R** | 2,64 |
| M28 | **A525000900** | 9,31 |
| M33 | **AG0112107R** | 3,38 |



| | | € |
|---|---|---|
| M24 | **AG0085907R** | 7,78 |






## Limitadores para duche

| | | € |
|---|---|---|
| 8 l/min | **AG0099207R** | 7,08 |
| 6 l/min | **AG0099307R** | 7,77 |
| 4 l/min | **AG0099407R** | 7,09 |

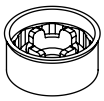

## Limitadores para cartucho

| | | € |
|---|---|---|
| 8 l/min | **AG0131007R** | 5,07 |
| 6 l/min | **AG0130907R** | 5,06 |
| 2,5 l/min | **AG0130807R** | 5,07 |

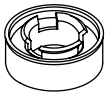

## Limitadores para canos

| | | | € |
|---|---|---|---|
| 5 l/min | | **AG0217700R** | 4,44 |
| 7,6 l/min | | **AG0130707R** | 4,44 |
| 4 l/min | | **AG0130607R** | 4,44 |
| 3 l/min | Loft-E | **AG0134400R** | 21,80 |

## Limitadores e anti-retorno

| | | € |
|---|---|---|
| **A525396207** | Regulador de caudal 12 l. | 21,50 |
| **AG0039107R** | Kit limit. de caudal 6l/min (5 un.) | 17,10 |
| **AG0055507R** | Kit g antirretorno caudal 9l (2un.) | 16,20 |
| **AG0112307R** | Kit antirretorno+reg.8L 14 | 13,60 |

# Descargas universais para lavatório e bidé

| | Descarga | | | Válvulas compatíveis para esgotos | | | | | |
|---|---|---|---|---|---|---|---|---|---|
| Plástico | Ø 40 | **AG0075200R** | 16,20 | Ø 40 | **AG0085700R** | 15,60 | | | |
| | 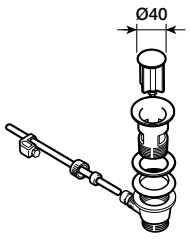 | | | 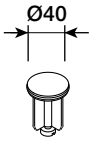 | | | | | |
| Latão rugoso | Ø 40 | **AG0075300R** | 27,60 | Ø 40 | **AG0096200R** | 7,19 | Ø 60 | **AG0109000R** | 20,30 |
| | 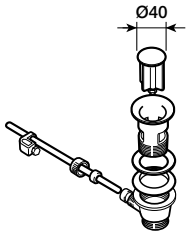 | | | 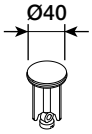 | | | 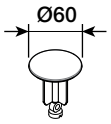 | | |
| Latão cromado | Ø 40 | **AG0075400R** | 32,40 | Ø 40 | **AG0085700R** | 15,60 | Ø 60 | **AG0109000R** | 20,30 |
| | 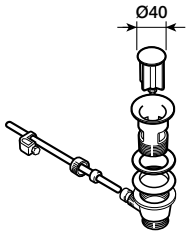 | | | 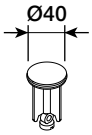 | | | 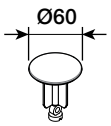 | | |
| Latão | Ø 60 | **A525021200** | 29,90 | Ø 60 | **AG0055800R** | 13,80 | | | |
| | 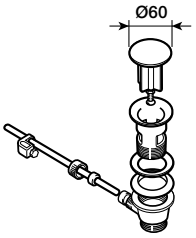 | | | 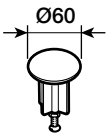 | | | | | |

Medidas em mm.

Os preços indicados são unitários e não incluem IVA.
A presente tabela anula as anteriores.

# Peças para válvulas de esgoto

## Touch



| | | € |
|---|---|---|
| Puxador e vareta para válvula de descarga automática | **A525768000** | 13,90 |

## M2

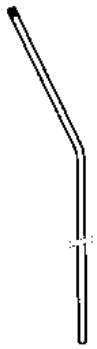

| | | € |
|---|---|---|
| Vareta para válvula de descarga automática | **A522472019** | 6,15 |

## M3, Logica y Amura

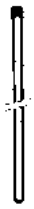

| | | € |
|---|---|---|
| Kit puxador + vareta para válvula de descarga automática | **AG0003600R** | 7,30 |

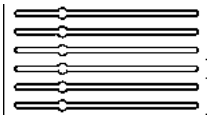

| | | € |
|---|---|---|
| Caixa com 6 varetas horizontais de 300 mm | **A525766100** | 31,80 |

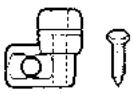

| | | € |
|---|---|---|
| Bolsa com 6 falanges e parafusos para válvula de descarga automática | **A525096003** | 13,50 |



| | | € |
|---|---|---|
| Bolsa com 1 corrente e contra peso | **A525004600** | 7,87 |

## M2

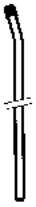

| | | € |
|---|---|---|
| Vareta para válvula de descarga automática | **A522473419** | 6,15 |

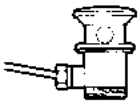

| | | € |
|---|---|---|
| Válvula de descarga automática de 1 ¼” | **A525021200** | 29,90 |



| | | € |
|---|---|---|
| Bolsa com 12 engates para corrente misturadoras monocomando | **A525094707** | 16,20 |

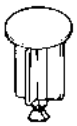

| | | € |
|---|---|---|
| Kit 1 válvula de descarga automática 1 ¼” de lavatório e bidé | **AG0055800R** | 13,80 |

Medidas em mm.

Os preços indicados são unitários e não incluem IVA.
A presente tabela anula as anteriores.

# Peças para válvulas de esgoto

| | | € |
|---|---|---|
| **A502250900** | Tubo reto 31x32x300m/m long | 14,30 |
| **A502400300** | Vareta acionamento esgoto automático | 6,22 |
| **A502530216** | Puxador esgoto automático florentina ouro | 14,40 |
| **A502530316** | Puxador esgoto automático gir florentina ouro | 35,40 |
| **A502621203** | Parafuso cilindrico esgoto automático | 3,19 |
| **A506403207** | Conjunto esgoto c/rebo. civic | 105,00 |
| **A506403900** | Conjunto esgoto tampo aberto cromado | 38,60 |
| **A506404210** | Sifão para lavatório e bidé siza | 44,90 |
| **A52154070B** | Puxador branco | 18,60 |
| **A522256800** | Tubo reto de36 x 18x180 mm | 64,40 |
| **A522472019** | Vareta para válvula de descarga automática | 6,15 |
| **A522473419** | Vareta para válvula de descarga automática cromado | 6,15 |
| **A522473800** | Vareta esgoto automática 300x5 | 6,46 |
| **A522541230** | Puxador inversor m-2 branco | 11,30 |
| **A52254130B** | Puxador branco branco | 6,15 |
| **A523450607** | Guia válvula esgoto automática | 3,84 |
| **A523480107** | Puxador esgoto automático | 1,19 |
| **A52354100B** | Puxador esgoto automático branco | 2,36 |
| **A52354110B** | Puxador esgoto automático branco | 2,24 |
| **A52354110D** | Puxador esgoto automático dourado | 3,55 |

| | | € |
|---|---|---|
| **A52354140B** | Puxador esgoto automático branco | 2,70 |
| **A52354140P** | Puxador esgoto automático dourado | 5,67 |
| **A525004519** | Conjunto vareta esgoto automático | 7,14 |
| **A525013100** | Conjunto tampão corrente cubr1 1-4 | 8,80 |
| **A525092807** | Kit junta labiada esgoto automático (6un.) | 12,20 |
| **A525093007** | Conjunto guia tampão esgoto automático | 3,99 |
| **A525094707** | Conjunto fixação corrente monocomando (12un.) | 16,20 |
| **A525096003** | Bolsa c/6 abraçadeiras p/vda (6un.) | 13,50 |
| **A52543710D** | Esgoto automático lavatório/bidé 1 1/4 dourado | 134,00 |
| **A525766100** | Caixa 6 varetas 300mm esgoto automático (6un.) | 31,80 |
| **AG0003600R** | Perlator dtro 11 | 7,30 |
| **AG0004616R** | Kit puxador puxador + vareta modena | 9,21 |
| **AG0024300R** | Kit puxador+vareta esgoto automático Victoria-N | 13,00 |
| **AG0071300R** | Kit guía corrente Thesis | 7,42 |
| **AG0075300R** | Descarga 1 1/4 g. media | 27,60 |
| **AG0096200R** | Válvula de descarga dtro 40 | 7,19 |
| **AG0109000R** | Kit válvula d61 des. Autom. M 1" 1/4 | 20,30 |
| **AG0152800R** | Vareta de descarga automática | 9,59 |
| **AG0223300R** | Vareta de descarga | 5,74 |
| **AP0006000R** | Tampa esgoto 65 cromado | 36,20 |

# Complementos de fixação torneira ao lavatório / bancada

## Complementos de fixação

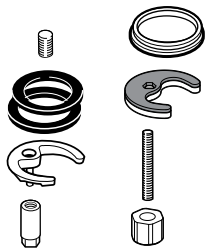

| | | € |
|---|---|---|
| **AG0045903R** | kit fixação monobloque Brava, Gante | 9,92 |
| **AG0082303R** | Kit complemento fixação Monodin | 7,05 |

Medidas em mm.

Os preços indicados são unitários e não incluem IVA.
A presente tabela anula as anteriores.

# Outras peças

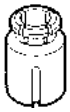

| | | € |
|---|---|---|
| **A525094907** | Bolsa com 12 casquilhos de arrasto (12 un.) | 9,15 |

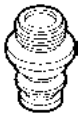

| | | € |
|---|---|---|
| **A525095800** | Kit manguito acompanhado de flexível misturadora exterior de duche | 15,10 |

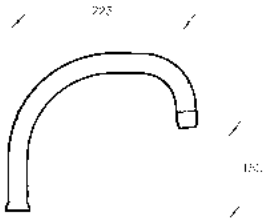

| | | € |
|---|---|---|
| **A525084700** | Cano para misturadora de lava-louça Monodin antiga | 64,00 |

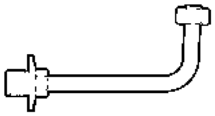

| | | € |
|---|---|---|
| **A526505710** | União curva para misturadora exterior banho-duche | 58,70 |



| | | € |
|---|---|---|
| **A525551500** | Jogo de uniões excêntricas antiruído completas para misturadoras exteriores (cromado) | 41,00 |



| | | € |
|---|---|---|
| **A525551900** | Ligação c/antir chave reg cromado | 19,20 |

| | | € |
|---|---|---|
| **A2R0092000** | Kit válvula anti-retorno torneira (2un.) | 14,00 |
| **A5053223E0** | Kit ligação rótula + perlator + chave | 112,00 |
| **A523600600** | Tampão embelezador barra deslizante cromado | 0,89 |
| **A525092907** | Conjunto anilha centro cano gir | 1,52 |
| **A525095303** | Conjunto assento misturadora ext | 34,20 |
| **A525098207** | Conjunto tubo grasa | 24,90 |
| **A525100003** | Conjunto assentos misturadora ext (6un.) | 35,40 |

| | | € |
|---|---|---|
| **A525837107** | Kit produtos mant torneiras | 25,10 |
| **A526146210** | Torneira regul. alimentação mist ext | 41,60 |
| **A526505310** | Jogo ligação vert mist. banho (2un.) | 130,00 |
| **AG0019103R** | Kit fixação desviador | 54,30 |
| **AG0024200R** | União mist duche amura | 2,22 |
| **AG0045803R** | Kit parafuso cilínd. (3 un.) | 19,70 |
| **AG0104307R** | Kit casquillo arrastre temp (5 un.) | 5,17 |

# Deck-T

## Coluna termostática para duche

**A5A9C88C00**

**A5A9788C00**

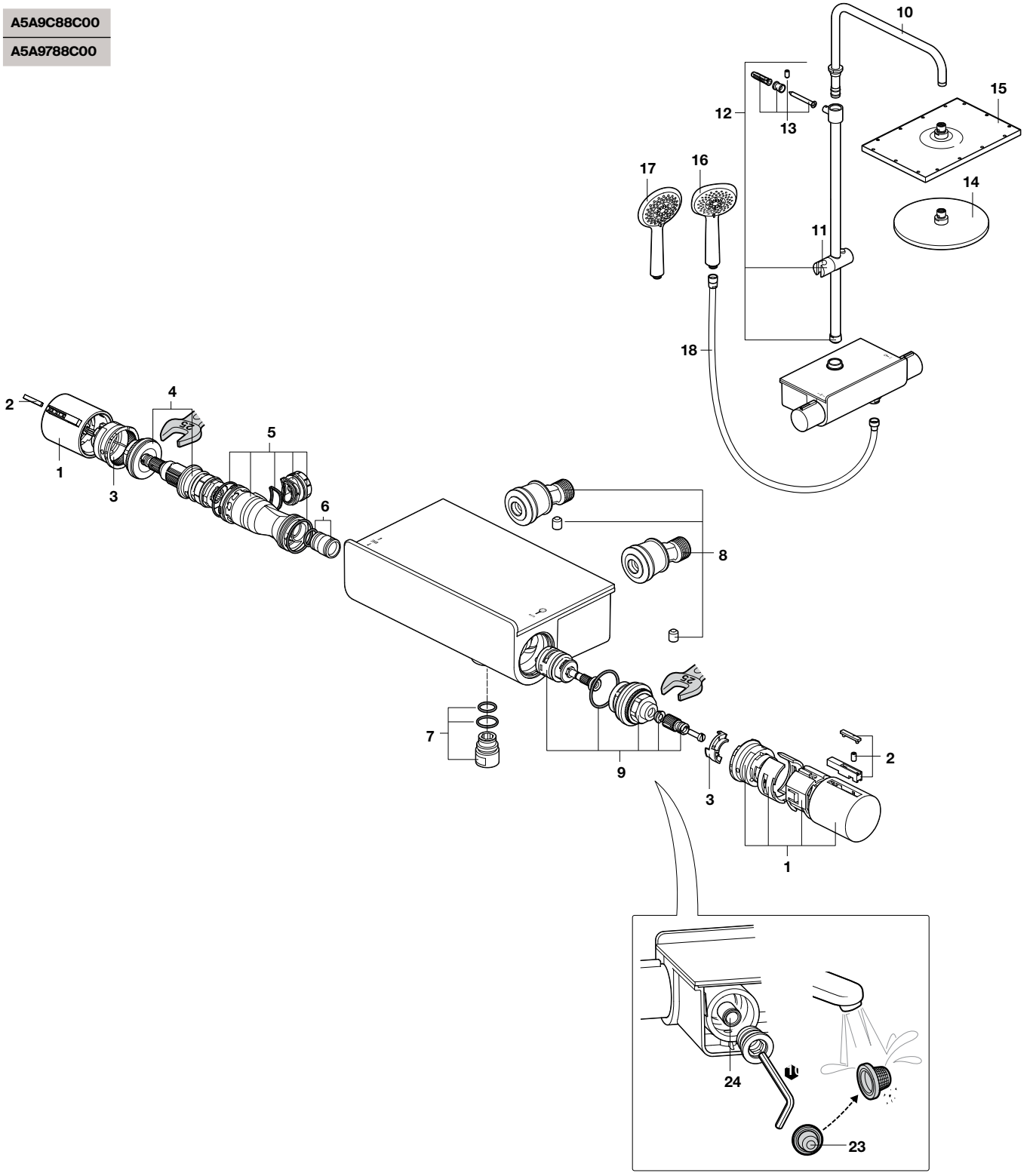


| | | | € |
|---|---|---|---|
| 1 | **AG0132300R** | | 106,00 |
| 2 | **AG0091307R** | | 35,30 |
| 3 | **AG0160100R** | + | 3,20 |
| | **AG0160200R** | | 3,54 |
| 4 | **A525015803** | | 75,20 |
| 5 | **AG0172900R** | | 5,93 |
| 6 | **A525017203** | | 2,64 |

| | | € |
|---|---|---|
| 7 | **A525016609** | 5,52 |
| 8 | **AG0118703R** | 51,50 |
| 9 | **AG0151300R** | 27,80 |
| 10 | **AG0082400R** | 72,80 |
| 11 | **AG0087600R** | 47,60 |
| 12 | **AG0120300R** | 110,00 |
| 13 | **AG0119003R** | 34,70 |

| | | € |
|---|---|---|
| 14 | **A5B2250C00** | 115,00 |
| 15 | **A5B3050C00** | 230,00 |
| 18 | **A525009900** | 50,50 |
| 19 | **A525023600** | 33,90 |
| 20 | **A525024200** | 9,35 |
| 21 | **AG0029400R** | 2,64 |
| 22 | **AG0192500R** | 58,10 |

| | | € |
|---|---|---|
| 23 | **AG0192600R** | 3,50 |
| 24 | **AG0026307R** | 5,60 |
| 25 | **AG0068500R** | 23,30 |

Medidas em mm.

Os preços indicados são unitários e não incluem IVA.
A presente tabela anula as anteriores.

# Level-T

## Coluna termostática para duche

**A5A201A**

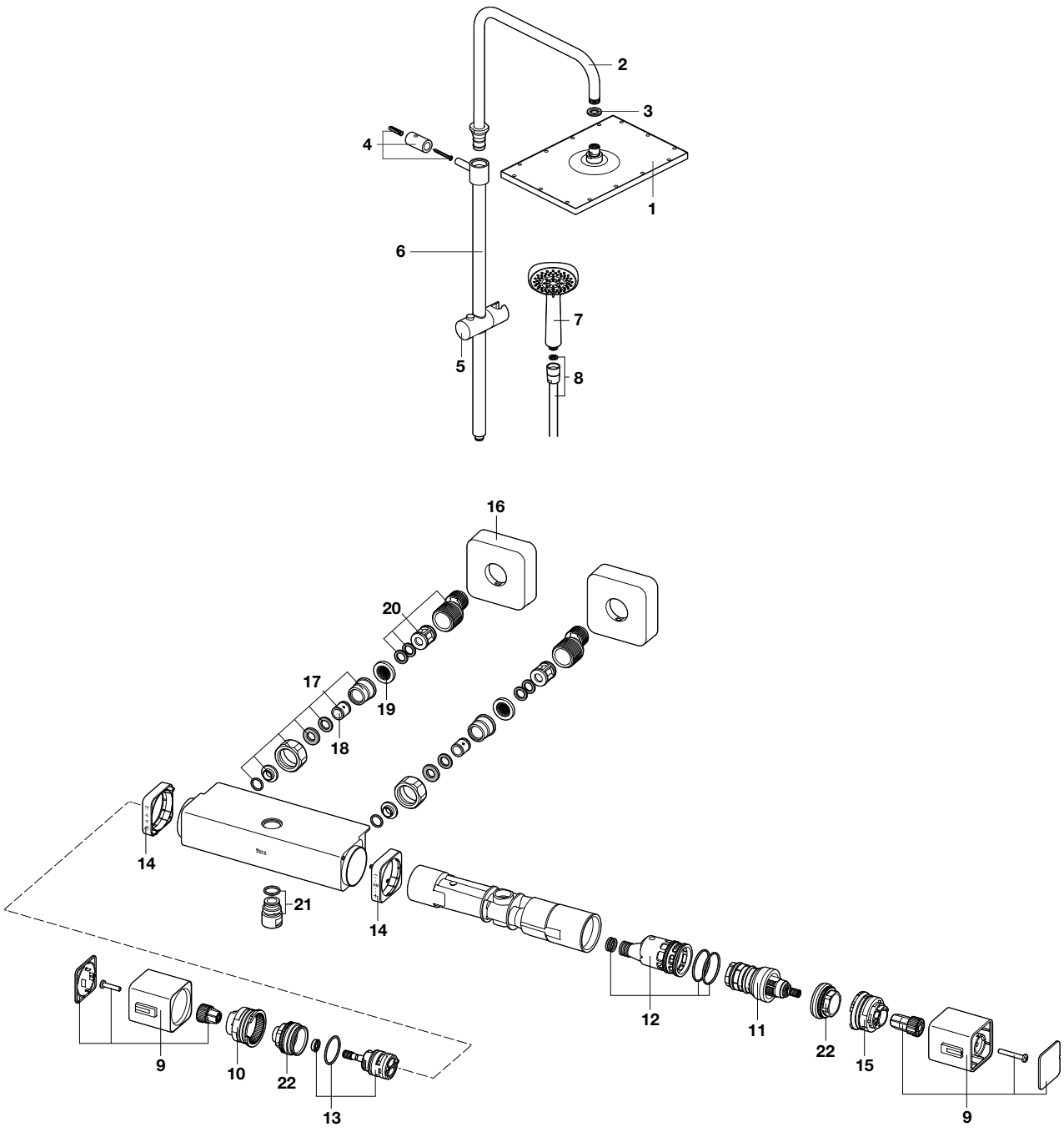


| | | € |
|---|---|---|
| 1 | **A5B3050C00** | 230,00 |
| 2 | **AG0082400R** | 72,80 |
| 3 | **AG0056807R** | 4,55 |
| 4 | **AG0087500R** | 19,50 |
| 5 | **AG0087600R** | 47,60 |
| 6 | **AG0221300R** | 158,00 |
| 8 | **A525009900** | 50,50 |
| 9 | **AG0159700R** | 77,80 |

| | | | € |
|---|---|---|---|
| 10 | **AG0132407R** | | 5,23 |
| 11 | **A525015803** | | 75,20 |
| 12 | **AG0220900R** | | 4,82 |
| 13 | **AG0131903R** | | 21,80 |
| 14 | **AG0221000R** | | 12,60 |
| 15 | **AG0160200R** | | 3,54 |
| 16 | **AG0118500R** | | 27,60 |
| 17 | **AG0221100R** | 2 un | 84,10 |

| | | | € |
|---|---|---|---|
| 18 | **A525005507** | 2 un | 7,14 |
| 19 | **A525016207** | 2 un | 2,45 |
| 20 | **AG0103908R** | 2 un | 16,70 |
| 21 | **A525016609** | | 5,52 |
| 22 | **AG0221200R** | | 16,20 |

Medidas em mm.

Os preços indicados são unitários e não incluem IVA.
A presente tabela anula as anteriores.

# Index-T

## Coluna termostática para banho-duche

**A5A9H09...**

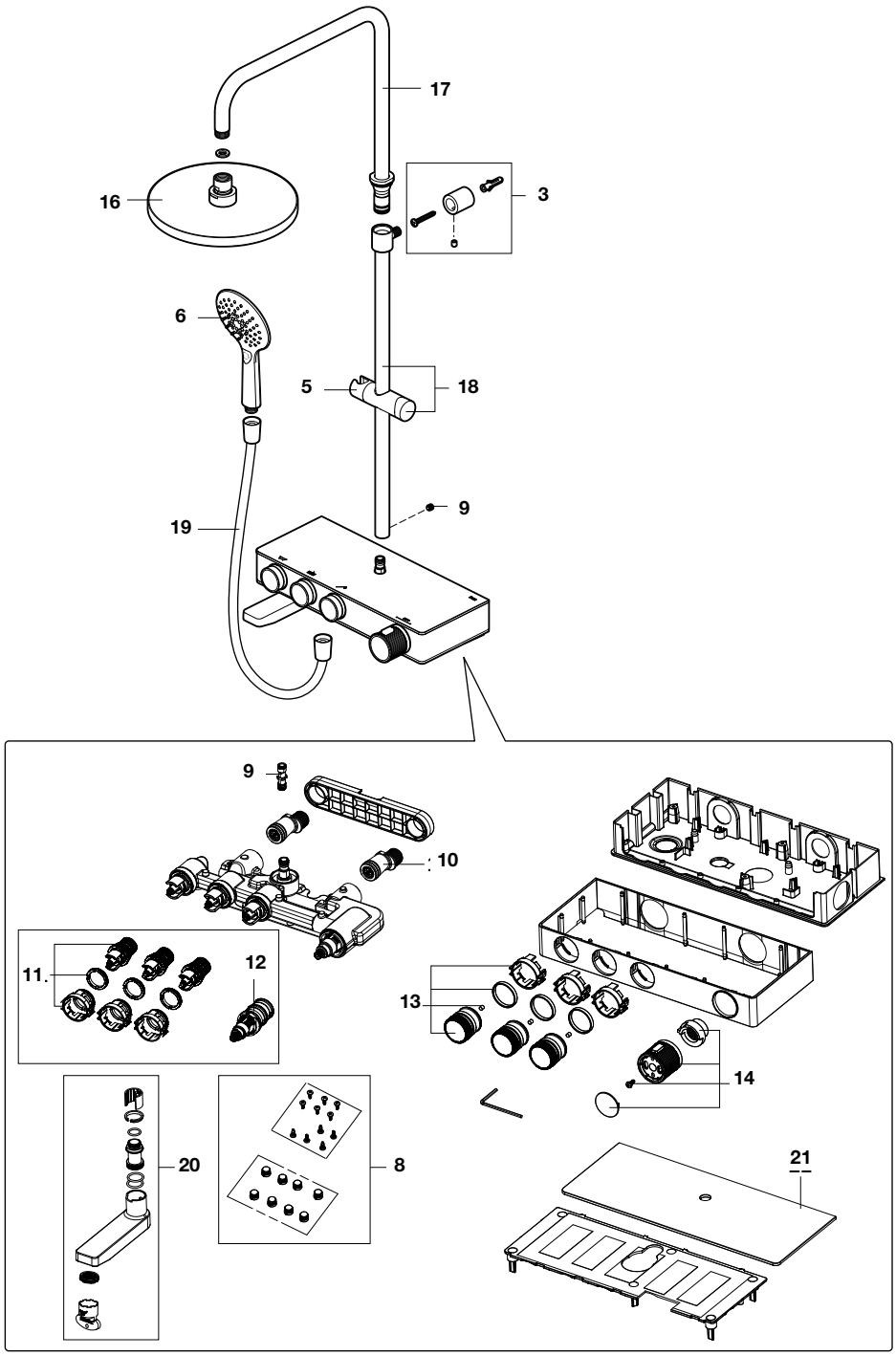


| | | | € |
|---|---|---|---|
| 3 | **AG0242400R** | | 6,52 |
| 5 | **AG0244400R** | | 10,60 |
| 6 | **A5B1L11C00** | | 48,80 |
| 8 | **AG0242700R** | | 7,59 |
| 9 | **AG0242800R** | | 3,78 |
| 10 | **AG0242900R** | 2 un | 9,59 |

| | | € |
|---|---|---|
| 11 | **AG0243000R** | 11,50 |
| 12 | **AG0243100R** | 68,80 |
| 13 | **AG0243200R** | 3,50 |
| 14 | **AG0243300R** | 4,85 |
| 16 | **A5B2150C00** | 65,80 |
| 17 | **AG0243600R** | 88,30 |

| | | € |
|---|---|---|
| 18 | **AG0243700R** | 85,30 |
| 19 | **A5B2116C00** | 29,20 |
| 20 | **AG0243900R** | 53,20 |
| 21 | **AG0244000R** | 33,60 |

Medidas em mm.

Os preços indicados são unitários e não incluem IVA.
A presente tabela anula as anteriores.

# Index-T

## Coluna termostática para duche

**A5A9109**

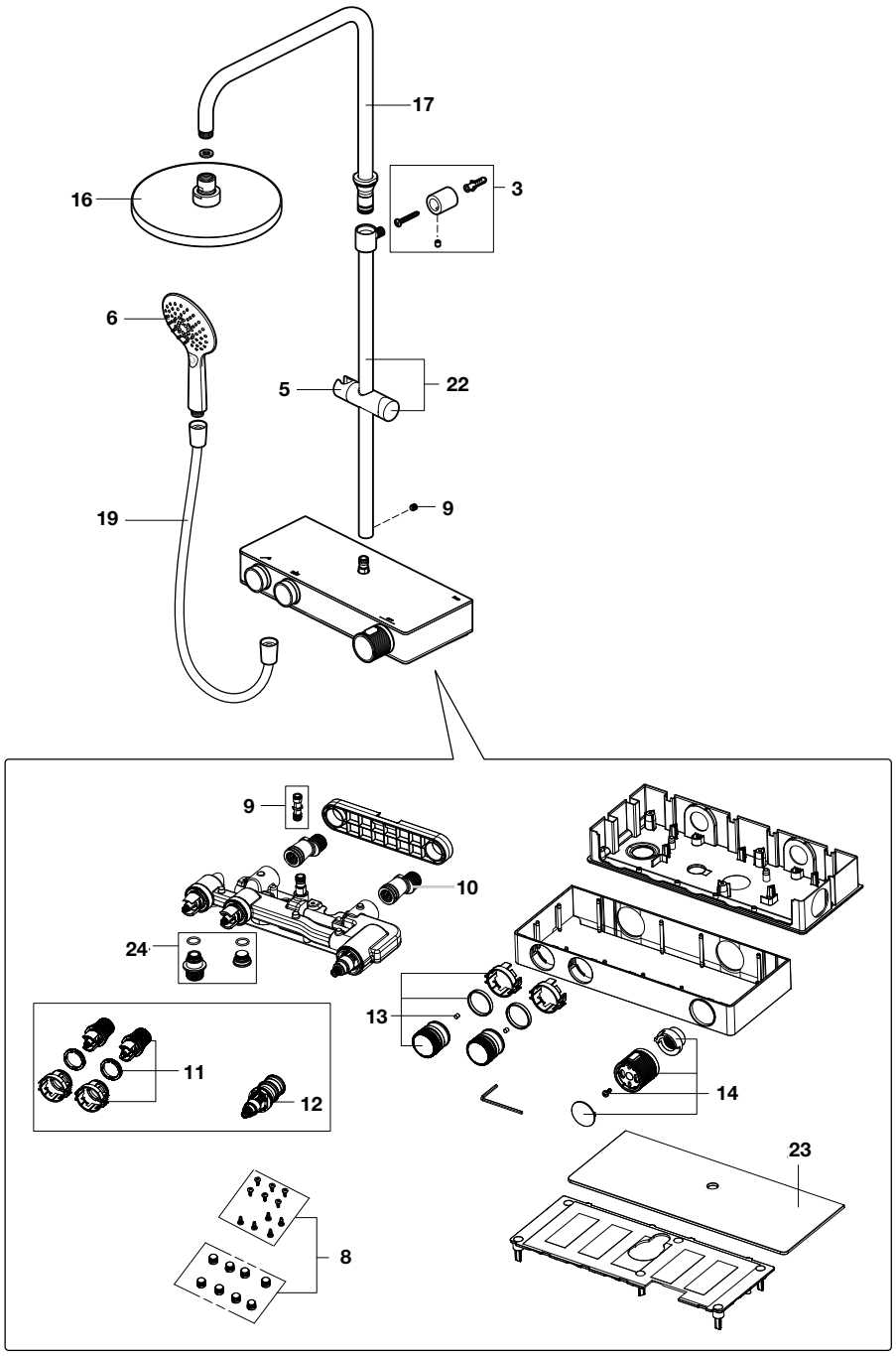


| | | | € |
|---|---|---|---|
| 3 | **AG0242400R** | | 6,52 |
| 5 | **AG0244400R** | | 10,60 |
| 6 | **A5B1L11C00** | | 48,80 |
| 8 | **AG0242700R** | | 7,59 |
| 9 | **AG0242800R** | | 3,78 |
| 10 | **AG0242900R** | 2 un | 9,59 |

| | | € |
|---|---|---|
| 11 | **AG0243000R** | 11,50 |
| 12 | **AG0243100R** | 68,80 |
| 13 | **AG0243200R** | 3,50 |
| 14 | **AG0243300R** | 4,85 |
| 16 | **A5B2150C00** | 65,80 |
| 17 | **AG0243600R** | 88,30 |

| | | € |
|---|---|---|
| 19 | **A5B2116C00** | 29,20 |
| 22 | **AG0244100R** | 70,50 |
| 23 | **AG0244200R** | 28,80 |
| 24 | **AG0244300R** | 9,86 |

Medidas em mm.

Os preços indicados são unitários e não incluem IVA.
A presente tabela anula as anteriores.

# Index-T

## Coluna termostática para duche

**A5A9J09...**

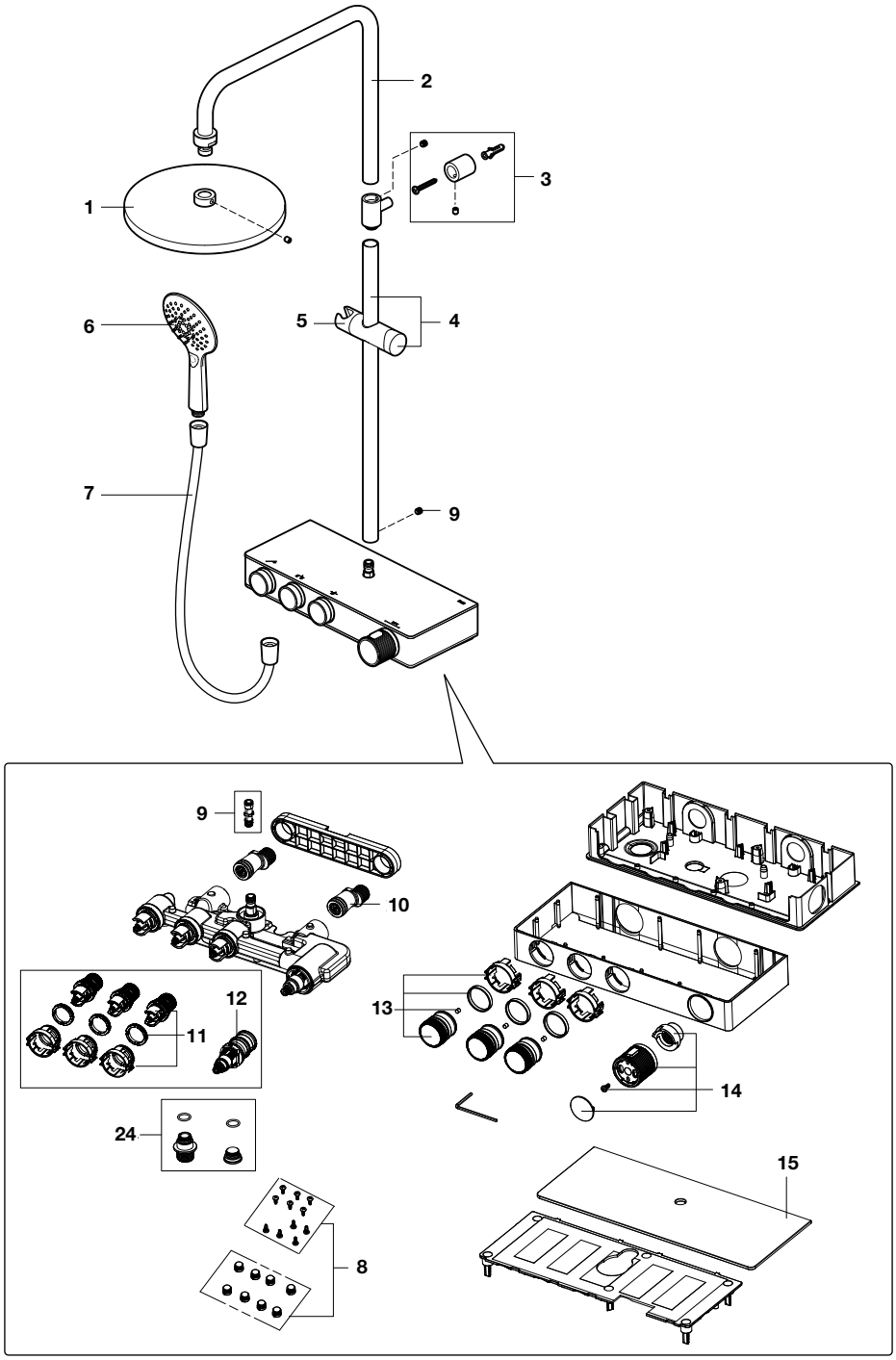


| | | € |
|---|---|---|
| 1 | **AG0242200R** | 79,90 |
| 2 | **AG0242300R** | 73,80 |
| 3 | **AG0242400R** | 6,52 |
| 4 | **AG0242500R** | 87,60 |
| 5 | **AG0244400R** | 10,60 |
| 6 | **A5B1L11C00** | 48,80 |

| | | | € |
|---|---|---|---|
| 7 | **A5B2216C00** | | 25,50 |
| 8 | **AG0242700R** | | 7,59 |
| 9 | **AG0242800R** | | 3,78 |
| 10 | **AG0242900R** | 2 un | 9,59 |
| 11 | **AG0243000R** | | 11,50 |
| 12 | **AG0243100R** | | 68,80 |

| | | € |
|---|---|---|
| 13 | **AG0243200R** | 3,50 |
| 14 | **AG0243300R** | 4,85 |
| 15 | **AG0243400R** | 33,60 |
| 24 | **AG0244300R** | 9,86 |

Medidas em mm.

Os preços indicados são unitários e não incluem IVA.
A presente tabela anula as anteriores.

# Even-T Square

## Coluna termostática para banho-duche

**A5A2080C00**

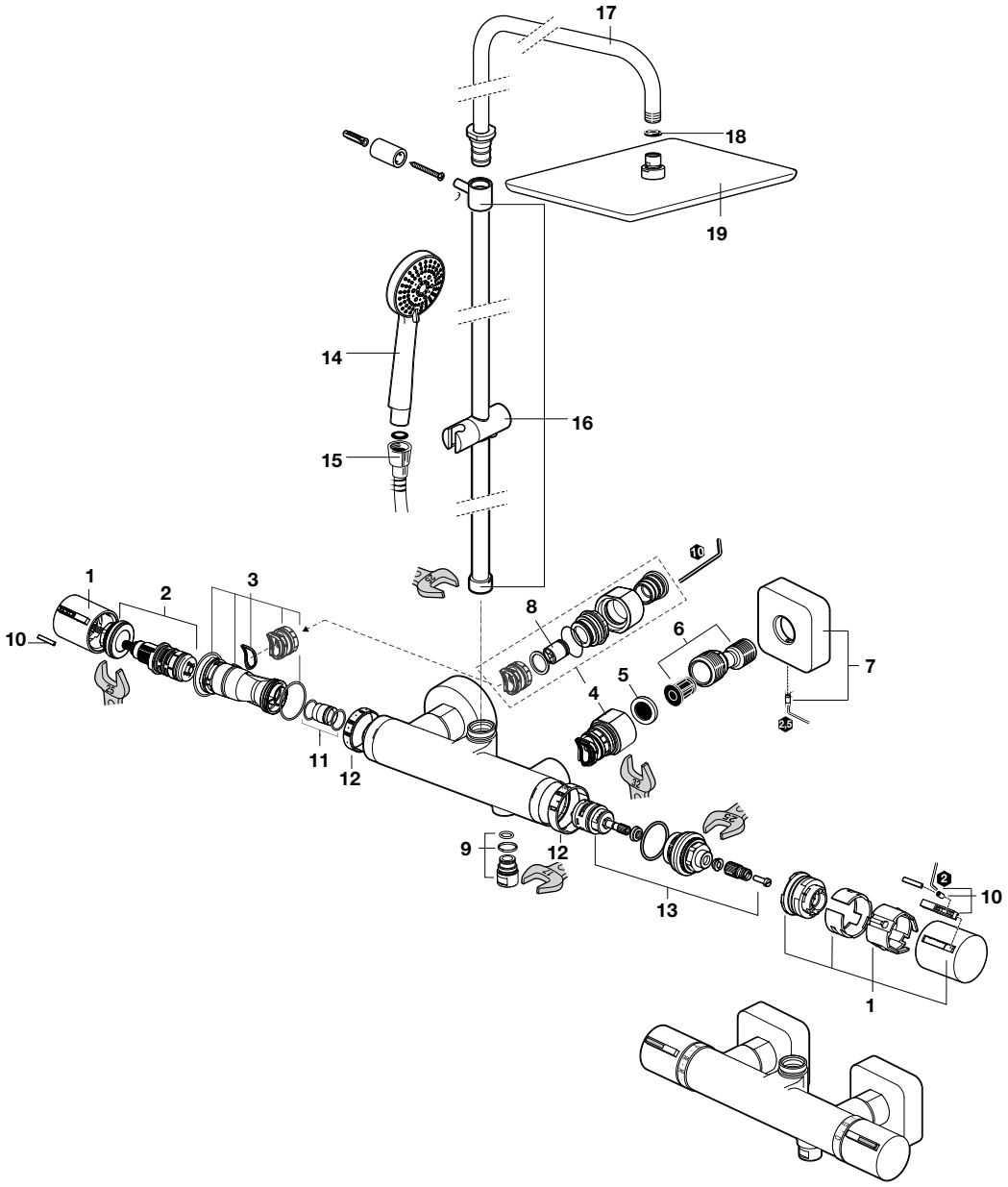


| | | € |
|---|---|---|
| 1 | **AG0132300R** | 106,00 |
| 3 | **AG0172900R** | 5,93 |
| 4 | **A525016000** | 55,10 |

| | | € |
|---|---|---|
| 5 | **A525016207** | 2,45 |
| 7 | **AG0118500R** | 27,60 |
| 8 | **AG0026307R** | 5,60 |

| | | € |
|---|---|---|
| 9 | **A525016609** | 5,52 |
| 11 | **A525017203** | 2,64 |
| 12 | **AG0096707R** | 18,80 |

| | | € |
|---|---|---|
| 13 | **AG0151300R** | 27,80 |
| 15 | **A525009900** | 50,50 |
| 16 | **AG0082500R** | 83,00 |

| | | € |
|---|---|---|
| 17 | **AG0082400R** | 72,80 |
| 19 | **A5B3050C00** | 230,00 |

Medidas em mm.

Os preços indicados são unitários e não incluem IVA.
A presente tabela anula as anteriores.

# Even-T Square

## Coluna termostática para duche

**A5A2H2EC00**

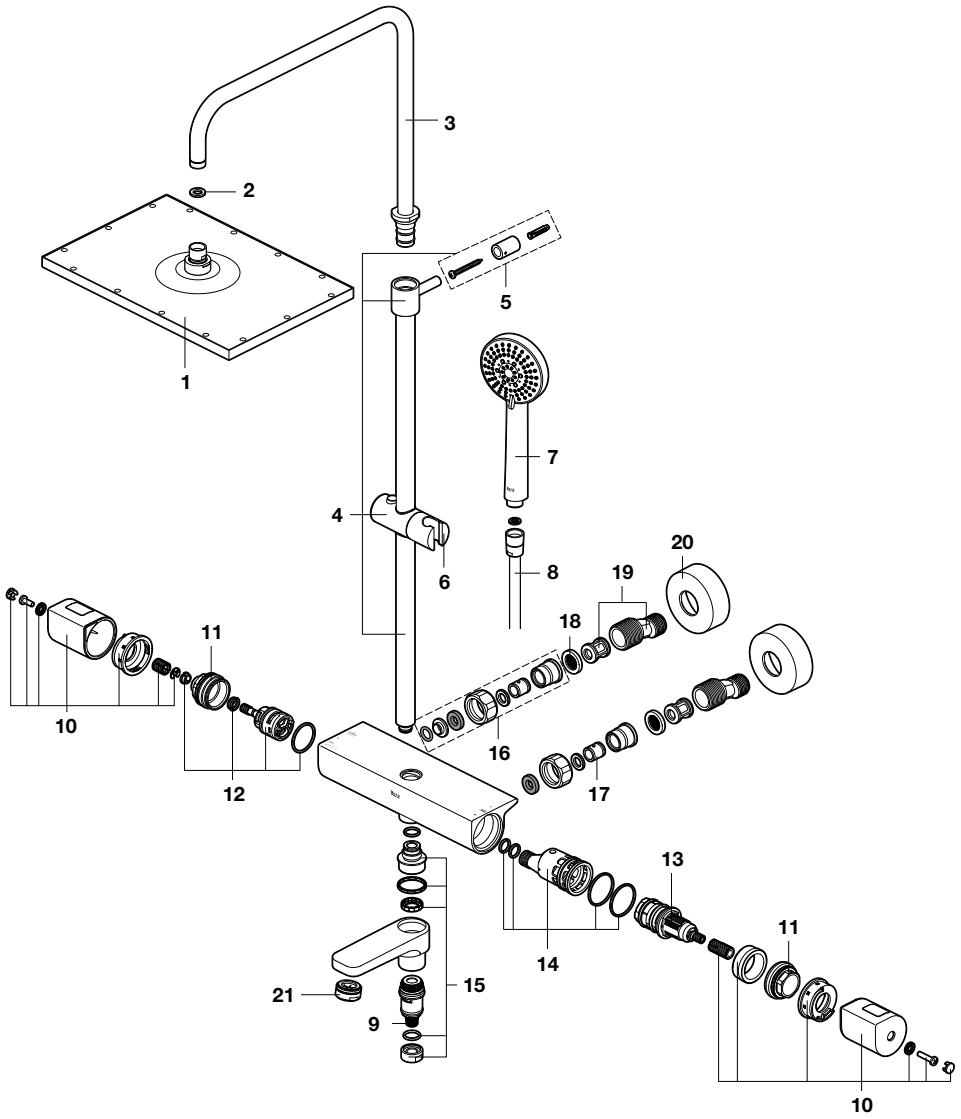


| | | | € |
|---|---|---|---|
| 1 | **A5B3050C00** | | 230,00 |
| 2 | **AG0056807R** | | 4,55 |
| 3 | **AG0082400R** | | 72,80 |
| 4 | **AG0238400R** | | 70,80 |
| 5 | **AG0087500R** | | 19,50 |
| 6 | **AG0087600R** | | 47,60 |

| | | | € |
|---|---|---|---|
| 8 | **A525009900** | | 50,50 |
| 9 | **AG0232000R** | | 8,61 |
| 10 | **AG0231900R** | | 63,90 |
| 11 | **AG0221200R** | | 16,20 |
| 12 | **AG0131903R** | | 21,80 |
| 13 | **A525015803** | | 75,20 |

| | | | € |
|---|---|---|---|
| 14 | | **AG0220900R** | 4,82 |
| 15 | | **AG0232100R** | 34,10 |
| 16 | | **AG0221100R** | 84,10 |
| 17 | 2 un | **A525005507** | 7,14 |
| 18 | 2 un | **A525016207** | 2,45 |
| 19 | 2 un | **AG0156900R** | 21,50 |

| | | | € |
|---|---|---|---|
| 20 | 2 un | **AG0116800R** | 8,89 |
| 21 | 2 un | **AG0029400R** | 2,64 |

Medidas em mm.

Os preços indicados são unitários e não incluem IVA.
A presente tabela anula as anteriores.

# Even-T Round

## Coluna termostática para duche

**A5A9780C00**

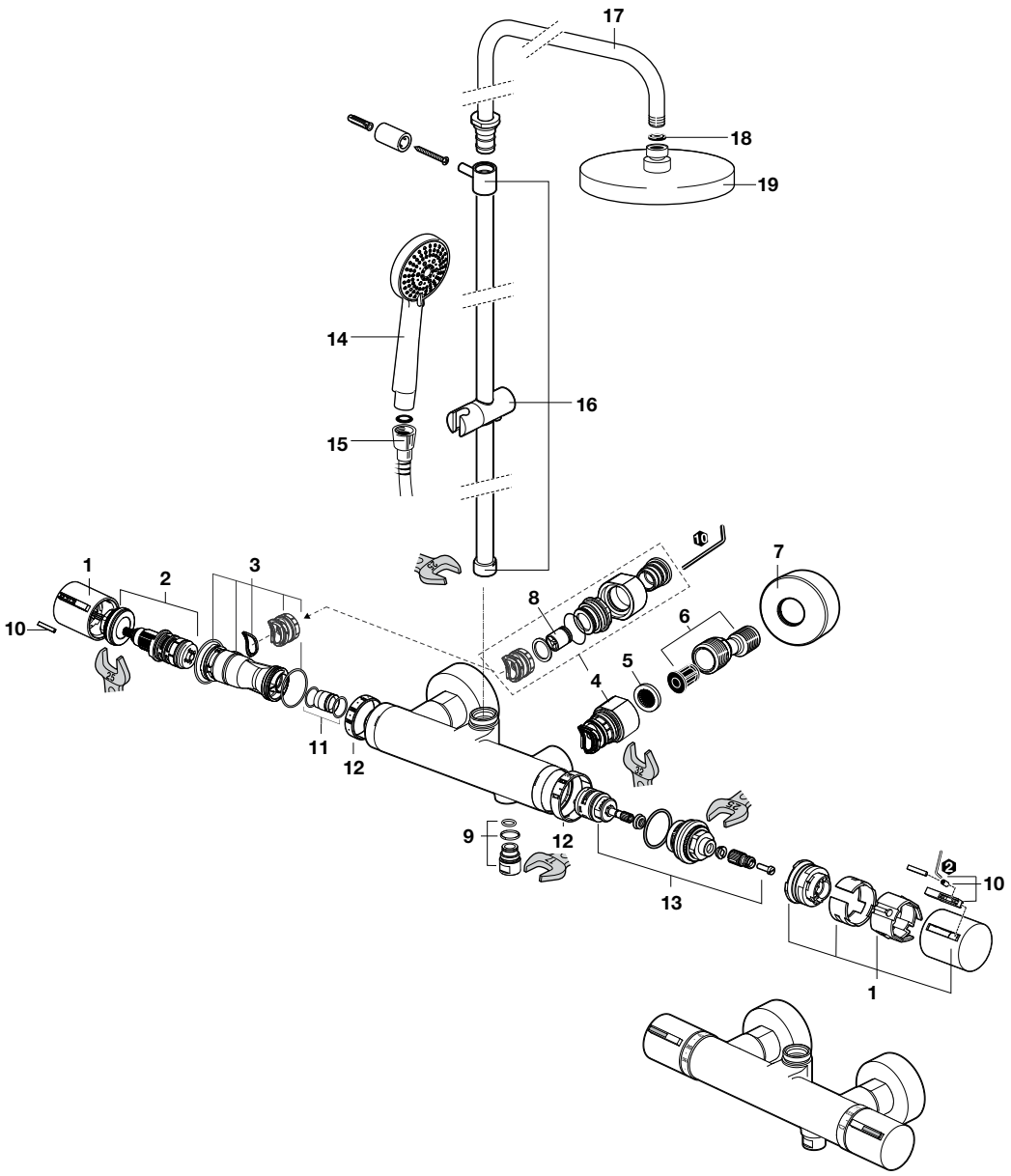


| | | € |
|---|---|---|
| 1 | **AG0132300R** | 106,00 |
| 3 | **AG0172900R** | 5,93 |
| 4 | **A525016000** | 55,10 |

| | | € |
|---|---|---|
| 5 | **A525016207** | 2,45 |
| 7 | **AG0087100R** | 6,67 |
| 8 | **AG0026307R** | 5,60 |

| | | € |
|---|---|---|
| 9 | **A525016609** | 5,52 |
| 11 | **A525017203** | 2,64 |
| 12 | **AG0096707R** | 18,80 |

| | | € |
|---|---|---|
| 13 | **AG0151300R** | 27,80 |
| 15 | **A525009900** | 50,50 |
| 16 | **AG0082500R** | 83,00 |

| | | € |
|---|---|---|
| 17 | **AG0082400R** | 72,80 |
| 19 | **A5B2250C00** | 115,00 |

Medidas em mm.

Os preços indicados são unitários e não incluem IVA.
A presente tabela anula as anteriores.

# Even-T

## Coluna termostática para duche

| | |
|---|---|
| **A5A202E** | Square |
| **A5A9A2E** | Round |

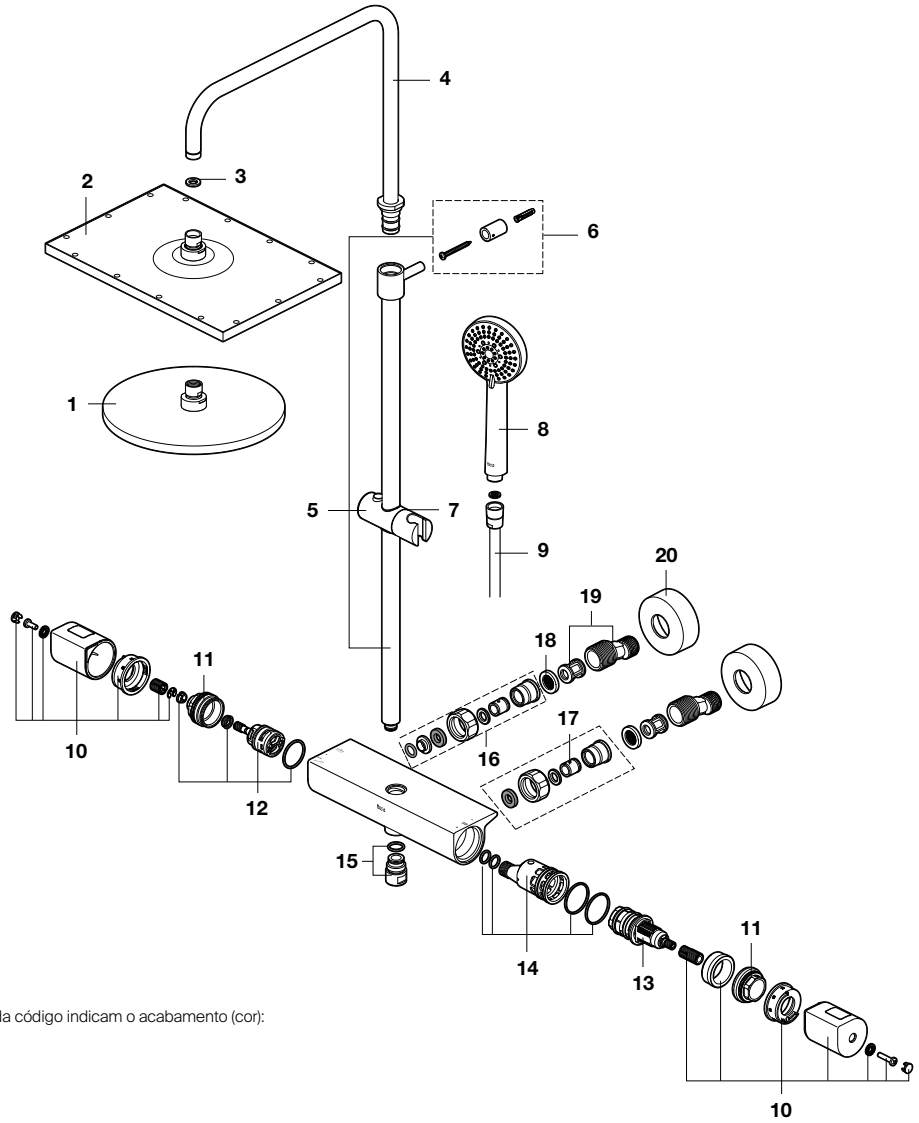


As penúltimas posições de cada código indicam o acabamento (cor):
**00** Cromado
**CN** Preto titânio
**RG** Rose gold
**NM** Preto titânio escovado

| | | | | € |
|---|---|---|---|---|
| 1 | | **A5B2250C00** | Round | 115,00 |
| | | **A5B2250CN0** | | 220,00 |
| | | **A5B2250CRG** | | - |
| | | **A5B2250CNM** | | - |
| 2 | | **A5B3050C00** | Square | 230,00 |
| | | **A5B3050CN0** | | - |
| | | **A5B3050CRG** | | - |
| | | **A5B3050CNM** | | - |
| 3 | 5 un | **AG0056807R** | | 4,55 |
| 4 | | **AG0082400R** | | 72,80 |
| | | **AG00824CNR** | | 192,00 |
| | | **AG00824RGR** | | 146,00 |
| | | **AG00824NMR** | | 192,00 |
| 5 | | **AG0221300R** | | 158,00 |
| | | **AG02213CNR** | | 211,00 |
| | | **AG02213RGR** | | 142,00 |
| | | **AG02213NMR** | | 209,00 |

| | | € |
|---|---|---|
| 6 | **AG0087500R** | 19,50 |
| | **AG00875CNR** | 125,00 |
| | **AG00875RGR** | 46,50 |
| | **AG00875NMR** | 120,00 |
| 7 | **AG0087600R** | 47,60 |
| | **AG00876CNR** | 134,00 |
| | **AG00876RGR** | 35,80 |
| | **AG00876NMR** | 110,00 |
| 8 | **A5B1B03CCN** | - |
| | **A5B1B03CRG** | - |
| | **A5B1B03CNM** | - |
| 9 | **A525009900** | 50,50 |
| 10 | **AG0231900R** | 63,90 |
| | **AG02319CNR** | 123,00 |
| | **AG02319RGR** | 123,00 |
| | **AG02319NMR** | 173,00 |
| 11 | **AG0221200R** | 16,20 |
| 12 | **AG0131903R** | 21,80 |
| 13 | **A525015803** | 75,20 |

| | | € |
|---|---|---|
| 14 | **AG0220900R** | 4,82 |
| 15 | **AG0238500R** | 21,40 |
| | **AG02385CNR** | 21,00 |
| | **AG02385RGR** | 20,60 |
| | **AG02385NMR** | 20,60 |
| 16 | **AG0221100R** | 84,10 |
| | **AG02211CNR** | 36,70 |
| | **AG02211RGR** | 36,70 |
| | **AG02211NMR** | 39,10 |
| 17 | 2 un **A525005507** | 7,14 |
| 18 | 2 un **A525016207** | 2,45 |
| 19 | 2 un **AG0156900R** | 21,50 |
| 20 | 2 un **AG0116800R** | 8,89 |
| | **AG01168CNR** | 66,40 |
| | **AG01168RGR** | 51,40 |
| | **AG01168NMR** | 65,60 |

Medidas em mm.

Os preços indicados são unitários e não incluem IVA.
A presente tabela anula as anteriores.

# Victoria-T

## Coluna termostática para duche e banho

**A5A2718**

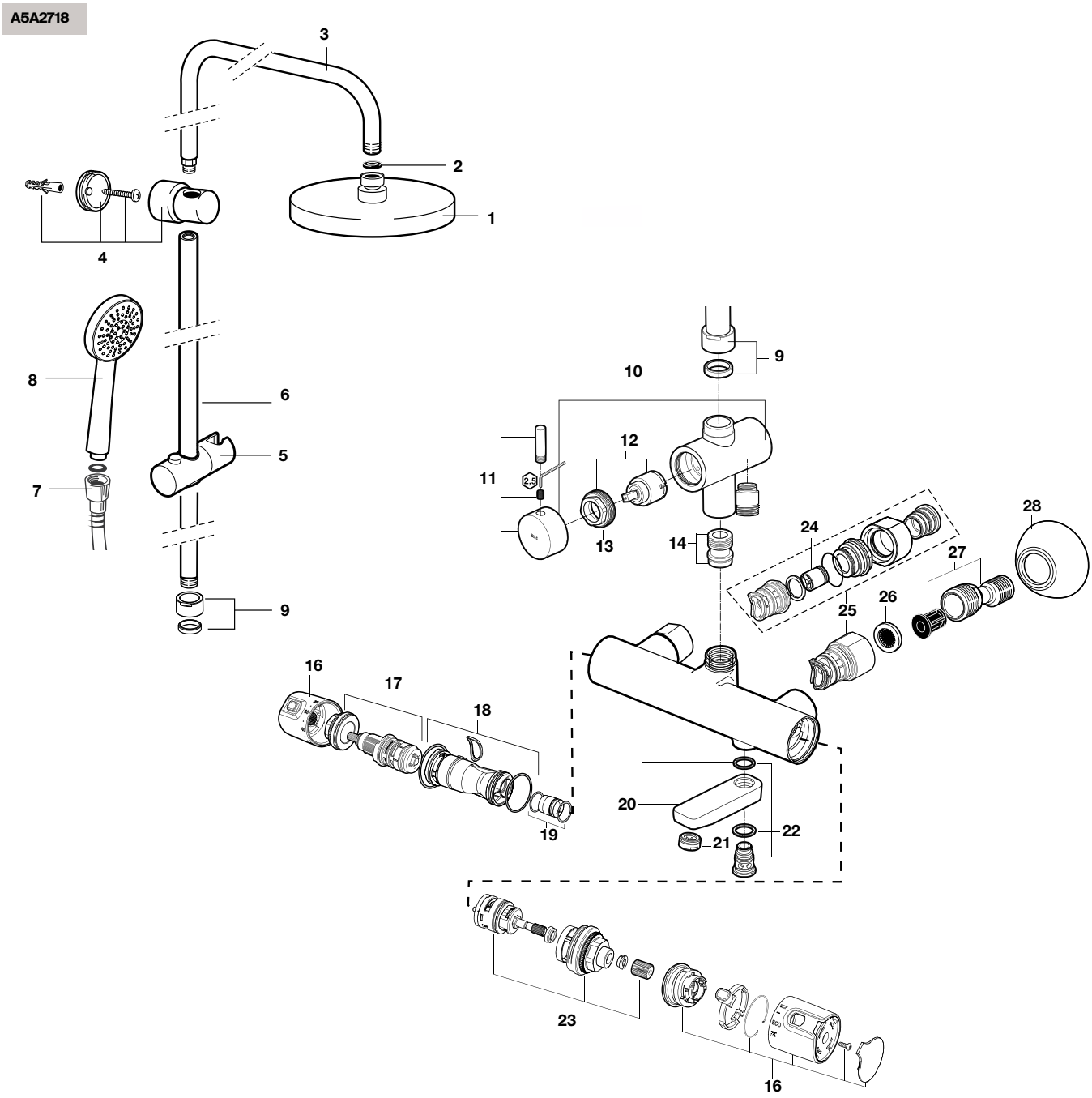


| | | € |
|---|---|---|
| 1 | **AG0087300R** | 120,00 |
| 2 | **AG0056807R** | 4,55 |
| 3 | **AG0041400R** | 73,20 |
| 4 | **AG0041300R** | 38,70 |
| 5 | **AG0041500R** | 15,20 |
| 6 | **AG0087700R** | 72,80 |
| 7 | **A525009800** | 26,10 |

| | | € |
|---|---|---|
| 9 | **AG0056300R** | 6,56 |
| 10 | **AG0077300R** | 109,00 |
| 11 | **AG0073100R** | 8,54 |
| 12 | **AG0073207R** | 23,00 |
| 13 | **AG0073303R** | 3,81 |
| 14 | **AG0073003R** | 36,70 |
| 16 | **AG0038000R** | 85,60 |

| | | € |
|---|---|---|
| 17 | **A525015803** | 75,20 |
| 18 | **AG0172900R** | 5,93 |
| 19 | **A525017203** | 2,64 |
| 20 | **AG0074800R** | 101,00 |
| 21 | **AG0029400R** | 2,64 |
| 22 | **AG0074900R** | 33,20 |
| 23 | **AG0151300R** | 27,80 |

| | | | € |
|---|---|---|---|
| 24 | | **AG0026307R** | 5,60 |
| 25 | | **A525016000** | 55,10 |
| 26 | | **A525016207** | 2,45 |
| 27 | 2 un | **A525016303** | 30,80 |
| 28 | 2 un | **AG0085400R** | 8,06 |

Medidas em mm.

Os preços indicados são unitários e não incluem IVA.
A presente tabela anula as anteriores.

# Victoria-T

## Coluna termostática telescópica

**A5A2018**

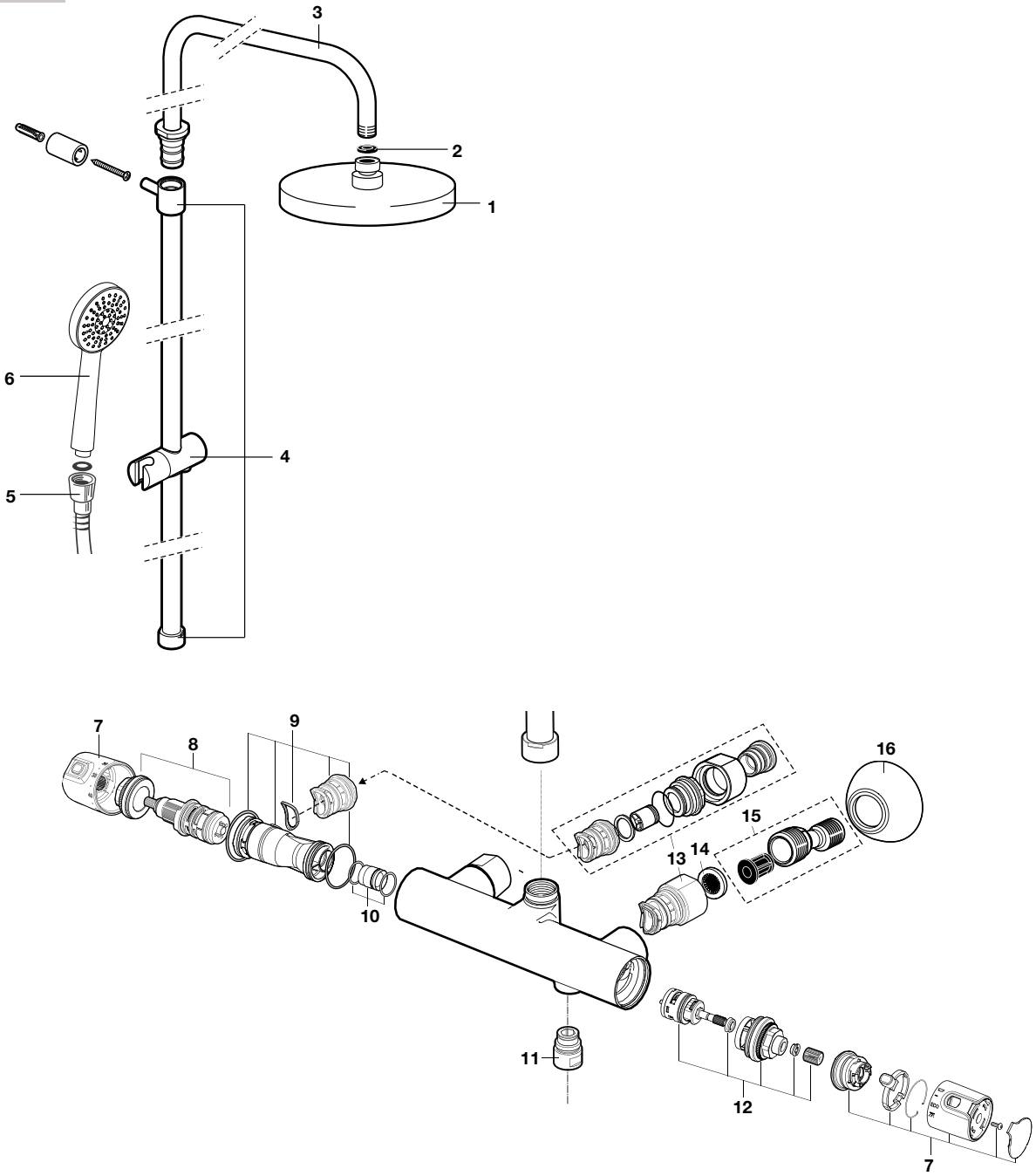


| | | € |
|---|---|---|
| 1 | **AG0087300R** | 120,00 |
| 2 | **AG0056807R** | 4,55 |
| 3 | **AG0082400R** | 72,80 |
| 4 | **AG0082500R** | 83,00 |

| | | € |
|---|---|---|
| 5 | **A525009800** | 26,10 |
| 7 | **AG0041600R** | 84,10 |
| 8 | **A525015803** | 75,20 |
| 9 | **AG0172900R** | 5,93 |

| | | € |
|---|---|---|
| 10 | **A525017203** | 2,64 |
| 11 | **A525016609** | 5,52 |
| 12 | **AG0151300R** | 27,80 |
| 13 | **A525016000** | 55,10 |

| | | | € |
|---|---|---|---|
| 14 | | **A525016207** | 2,45 |
| 15 | 2 un | **A525016303** | 30,80 |
| 16 | 2 un | **AG0085400R** | 8,06 |

Medidas em mm.

Os preços indicados são unitários e não incluem IVA.
A presente tabela anula as anteriores.

# Victoria-T Plus

## Coluna termostática para duche

**A5A2F18**

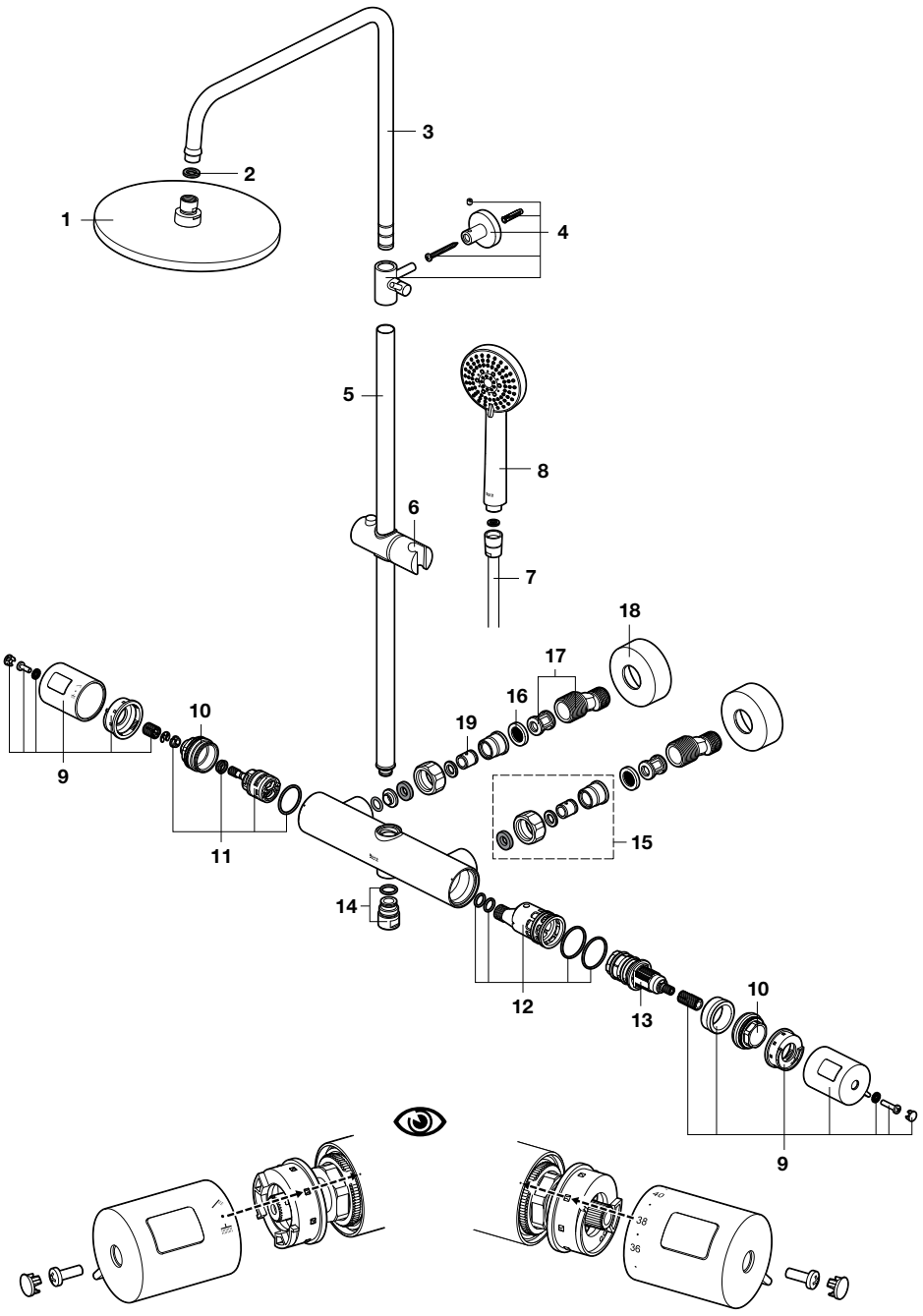


| | | € |
|---|---|---|
| 1 | **AG0087300R** | 120,00 |
| 2 | **AG0056807R** | 4,55 |
| 3 | **AG0220400R** | 56,60 |
| 4 | **AG0221700R** | 9,50 |
| 5 | **AG0221800R** | 29,90 |

| | | € |
|---|---|---|
| 6 | **AG0220600R** | 19,40 |
| 7 | **A525009800** | 26,10 |
| 9 | **AG0221600R** | 20,30 |
| 10 | **AG0221200R** | 16,20 |
| 11 | **AG0131903R** | 21,80 |

| | | € |
|---|---|---|
| 12 | **AG0220900R** | 4,82 |
| 13 | **A525015803** | 75,20 |
| 14 | **A525016609** | 5,52 |
| 15 | **AG0221100R** | 84,10 |
| 16 | **A525016207** | 2,45 |

| | | | € |
|---|---|---|---|
| 17 | 2 un | **AG0156900R** | 21,50 |
| 18 | 2 un | **AG0116800R** | 8,89 |
| 19 | | **A525005507** | 7,14 |

Medidas em mm.

Os preços indicados são unitários e não incluem IVA.
A presente tabela anula as anteriores.

# Victoria-T Plus

## Coluna termostática para duche

**A5A2C18**

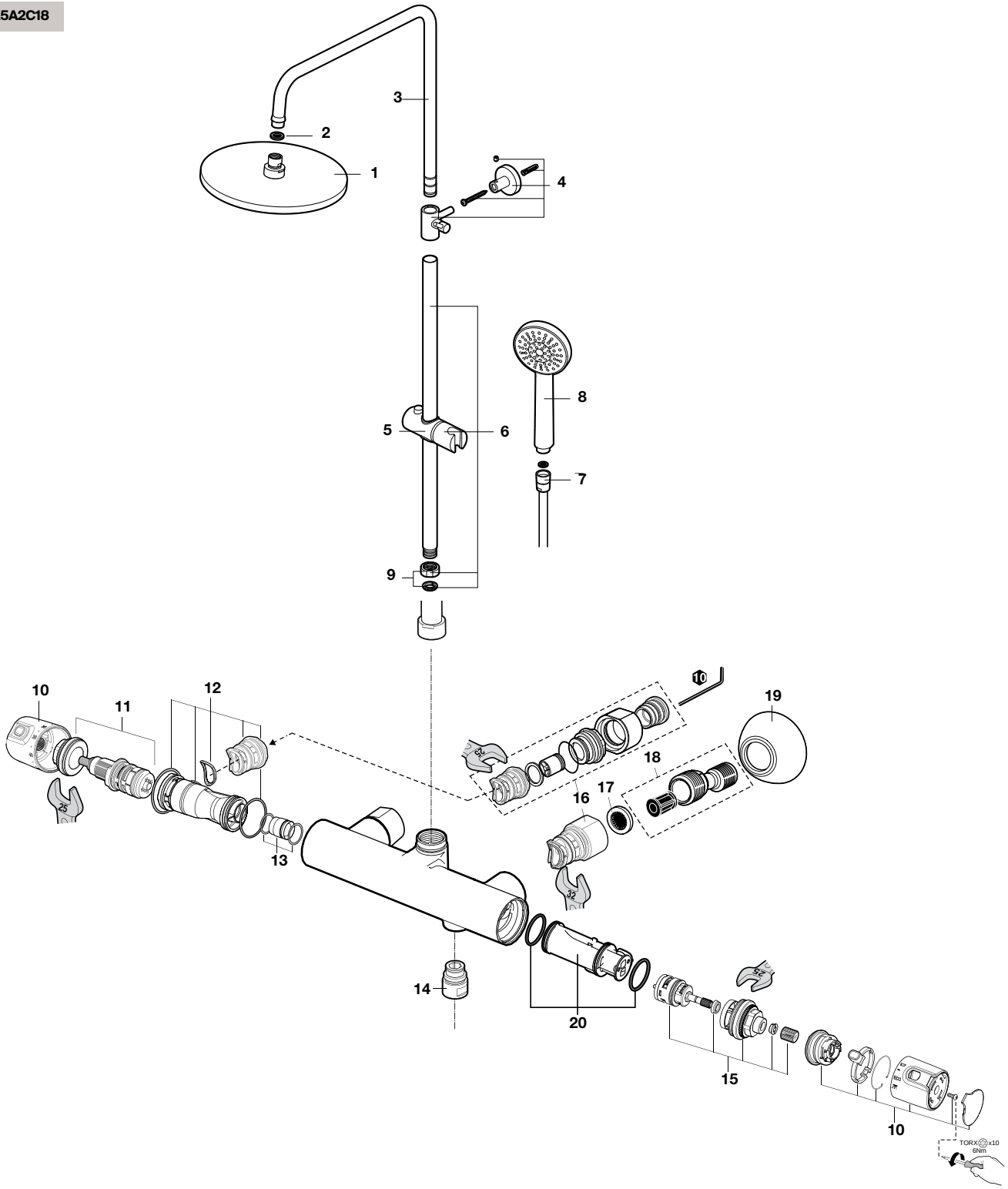


| | | € |
|---|---|---|
| 1 | **AG0087300R** | 120,00 |
| 2 | **AG0056807R** | 4,55 |
| 3 | **AG0220400R** | 56,60 |
| 4 | **AG0220700R** | 7,76 |
| 5 | **AG0220600R** | 19,40 |
| 6 | **AG0220300R** | 41,20 |

| | | € |
|---|---|---|
| 7 | **A525009800** | 26,10 |
| 9 | **AG0220500R** | 3,35 |
| 10 | **AG0041600R** | 84,10 |
| 11 | **A525015803** | 75,20 |
| 12 | **AG0172900R** | 5,93 |
| 13 | **A525017203** | 2,64 |

| | | € |
|---|---|---|
| 14 | **A525016609** | 5,52 |
| 15 | **AG0151300R** | 27,80 |
| 16 | **AG0131300R** | 42,10 |
| 17 | **A525016207** | 2,45 |
| 18 | **AG0156900R** | 21,50 |
| 19 | **AG0085400R** | 8,06 |

| | | € |
|---|---|---|
| 20 | **A525016707** | 14,40 |

Medidas em mm.

Os preços indicados são unitários e não incluem IVA.
A presente tabela anula as anteriores.

# Victoria-T Plus

## Coluna termostática para banho-duche

**A5A2J18**

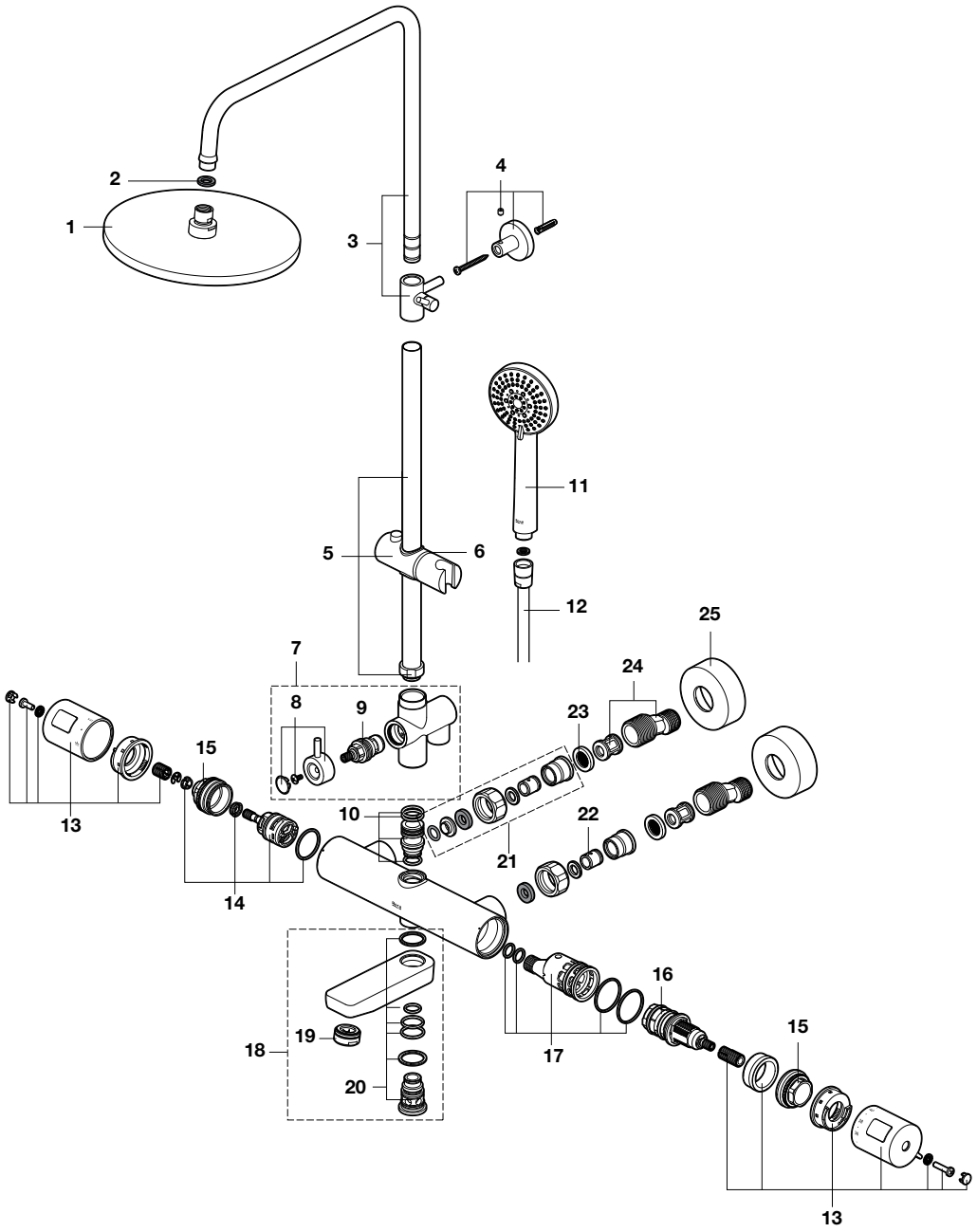


| | | | € |
|---|---|---|---|
| 1 | | **AG0087300R** | 120,00 |
| 2 | | **AG0056807R** | 4,55 |
| 3 | | **AG0220400R** | 56,60 |
| 4 | | **AG0221700R** | 9,50 |
| 5 | | **AG0231600R** | 65,80 |
| 6 | | **AG0220600R** | 19,40 |
| 7 | | **AG0220000R** | 43,80 |

| | | | € |
|---|---|---|---|
| 8 | | **AG0220100R** | 4,10 |
| 9 | | **AG0220200R** | 6,17 |
| 10 | | **AG0230800R** | 35,50 |
| 12 | | **A5B2716C00** | 21,90 |
| 13 | | **AG0221600R** | 20,30 |
| 14 | | **AG0131903R** | 21,80 |
| 15 | | **AG0221200R** | 16,20 |

| | | | € |
|---|---|---|---|
| 16 | | **A525015803** | 75,20 |
| 17 | | **AG0220900R** | 4,82 |
| 18 | | **AG0074800R** | 101,00 |
| 19 | | **AG0029400R** | 2,64 |
| 20 | | **AG0074900R** | 33,20 |
| 21 | | **AG0221100R** | 84,10 |
| 22 | | **A525005507** | 7,14 |

| | | | € |
|---|---|---|---|
| 23 | 2 un | **A525016207** | 2,45 |
| 24 | 2 un | **AG0156900R** | 21,50 |
| 25 | 2 un | **AG0116800R** | 8,89 |

Medidas em mm.

Os preços indicados são unitários e não incluem IVA.
A presente tabela anula as anteriores.

# Victoria-T Plus

## Coluna termostática para banho-duche

**A5A2F18**

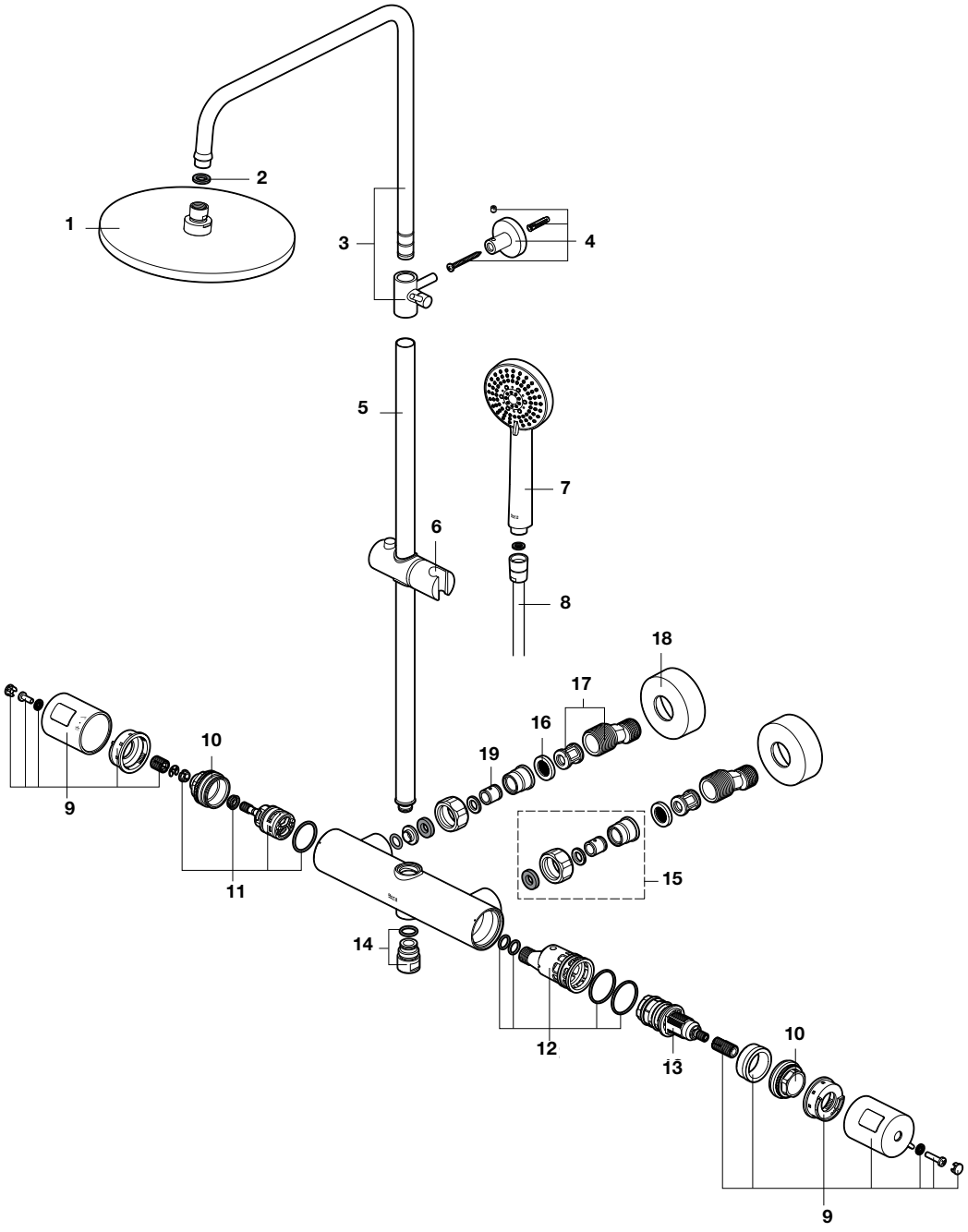


| | | | € |
|---|---|---|---|
| 1 | | **AG0087300R** | 120,00 |
| 2 | | **AG0056807R** | 4,55 |
| 3 | | **AG0220400R** | 56,60 |
| 4 | | **AG0221700R** | 9,50 |
| 5 | | **AG0221800R** | 29,90 |
| 6 | | **AG0221900R** | - |
| 7 | | **A5B1A03C00** | - |

| | | | € |
|---|---|---|---|
| 8 | | **A525009800** | 26,10 |
| 9 | | **AG0221600R** | 20,30 |
| 10 | | **AG0221200R** | 16,20 |
| 11 | | **AG0131903R** | 21,80 |
| 12 | | **AG0220900R** | 4,82 |
| 13 | | **A525015803** | 75,20 |
| 14 | | **A525016609** | 5,52 |

| | | | € |
|---|---|---|---|
| 15 | | **AG0221100R** | 84,10 |
| 16 | 2 un | **A525016207** | 2,45 |
| 17 | 2 un | **AG0156900R** | 21,50 |
| 18 | 2 un | **AG0116800R** | 8,89 |
| 19 | 2 un | **A525005507** | 7,14 |

Medidas em mm.

Os preços indicados são unitários e não incluem IVA.
A presente tabela anula as anteriores.

# Victoria Basic

## Coluna termostática para banho-duche

**A5A2H18..0**
**A5A2N18..0**

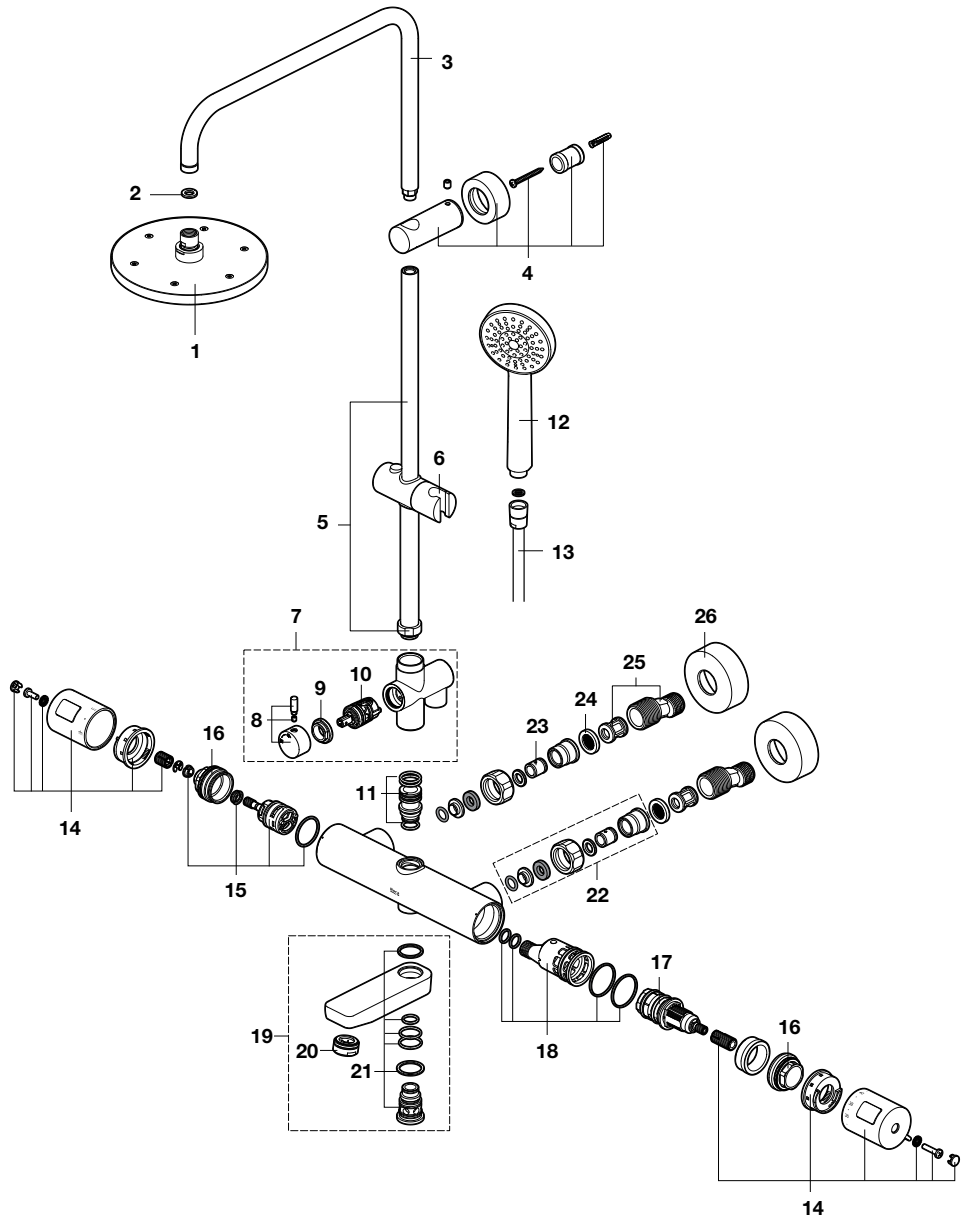


| | | | € |
|---|---|---|---|
| 1 | **AG0087300R** | Round | 120,00 |
| 2 | **AG0056807R** | Square | 4,55 |
| 3 | **AG0232200R** | | 45,00 |
| 4 | **AG0222100R** | | 28,80 |
| 5 | **AG0232300R** | | 43,10 |
| 6 | **AG0041500R** | | 15,20 |
| 7 | **AG0232500R** | | 76,50 |
| 8 | **AG0232600R** | | 8,17 |
| 9 | **AG0232800R** | | 3,17 |

| | | | | € |
|---|---|---|---|---|
| 10 | 2 un | **AG0232700R** | | 6,61 |
| 11 | | **AG0230800R** | | 35,50 |
| 13 | | **A5B2716C00** | | 21,90 |
| 14 | | **AG0221600R** | L / R | 20,30 |
| 15 | | **AG0131903R** | | 21,80 |
| 16 | | **AG0221200R** | | 16,20 |
| 17 | | **A525015803** | | 75,20 |
| 18 | | **AG0220900R** | | 4,82 |
| 19 | | **AG0074800R** | | 101,00 |

| | | | € |
|---|---|---|---|
| 20 | | **AG0029400R** | 2,64 |
| 21 | | **AG0074900R** | 33,20 |
| 22 | | **AG0221100R** | 84,10 |
| 23 | 2 un | **A525005507** | 7,14 |
| 24 | 2 un | **A525016207** | 2,45 |
| 25 | 2 un | **AG0156900R** | 21,50 |
| 26 | 2 un | **AG0116800R** | 8,89 |

Medidas em mm.

Os preços indicados são unitários e não incluem IVA.
A presente tabela anula as anteriores.

# Victoria-T Basic

## Coluna termostática para duche

**A5A9718**

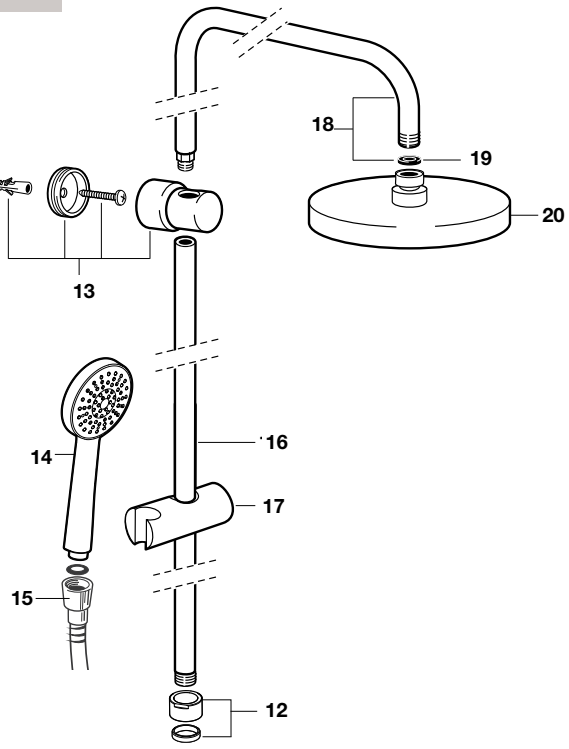


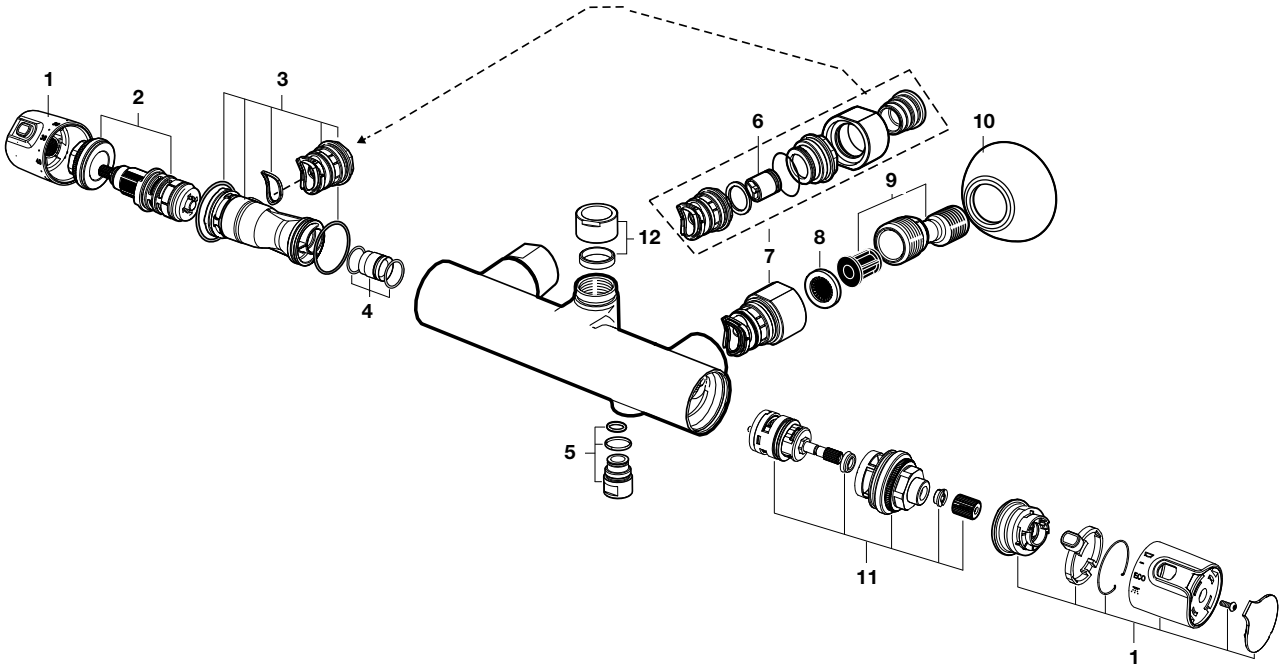


| | | € |
|---|---|---|
| 1 | **AG0041600R** | 84,10 |
| 2 | **A525015803** | 75,20 |
| 3 | **AG0172900R** | 5,93 |
| 4 | **A525017203** | 2,64 |

| | | € |
|---|---|---|
| 5 | **A525016609** | 5,52 |
| 6 | **AG0026307R** | 5,60 |
| 7 | **A525016000** | 55,10 |
| 8 | **A525016207** | 2,45 |

| | | € |
|---|---|---|
| 9 | **A525016303** | 30,80 |
| 10 | **AG0085400R** | 8,06 |
| 11 | **AG0151300R** | 27,80 |
| 12 | **AG0056300R** | 6,56 |

| | | € |
|---|---|---|
| 13 | **AG0041300R** | 38,70 |
| 15 | **A525009800** | 26,10 |
| 16 | **AG0041200R** | 50,60 |
| 17 | **AG0041500R** | 15,20 |

| | | € |
|---|---|---|
| 18 | **AG0041400R** | 73,20 |
| 19 | **AG0056807R** | 4,55 |
| 20 | **AG0087300R** | 120,00 |

Medidas em mm.

Os preços indicados são unitários e não incluem IVA.
A presente tabela anula as anteriores.

# Victoria-T Basic

## Coluna termostática para duche

**A5A9F18..0**

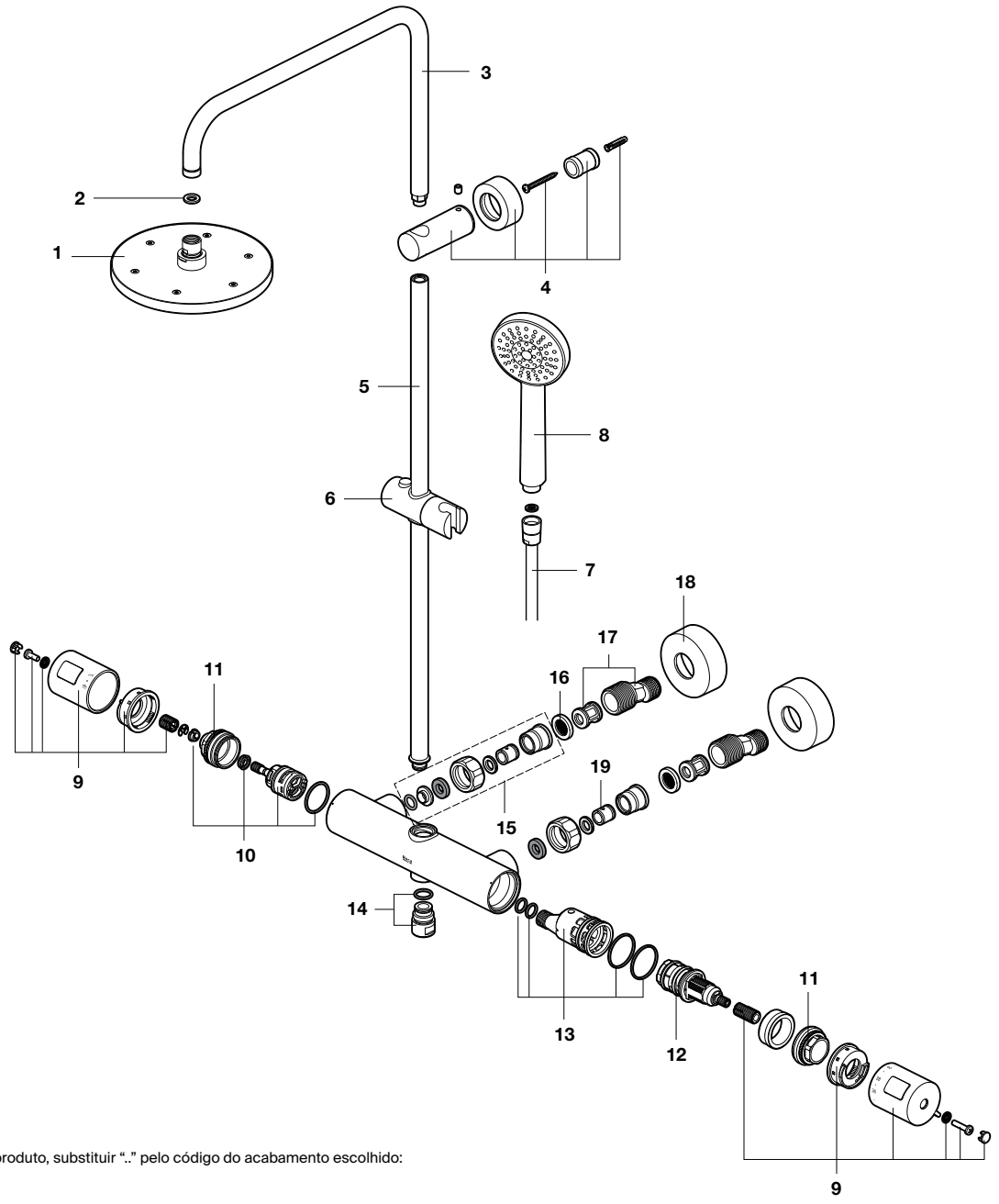


Na referência do produto, substituir ".." pelo código do acabamento escolhido:
**00** Cromado
**NB** Preto mate

| | | | € |
|---|---|---|---|
| 1 | **AG0087300R** | | 120,00 |
| | **AG00873NBR** | | 28,80 |
| 2 | **AG0056807R** | | 4,55 |
| 3 | **AG0228400R** | | 62,20 |
| | **AG02284NBR** | | 35,30 |
| 4 | **AG0222100R** | | 28,80 |
| | **AG02221NBR** | | 17,10 |
| 5 | **AG0228500R** | | 63,30 |
| | **AG02285NBR** | | 34,10 |
| 6 | **AG0041500R** | | 15,20 |
| | **AG00415NBR** | | 5,70 |
| 7 | **A525009800** | | 26,10 |
| | **A5B2116NB0** | Preto mate | 43,00 |
| 8 | **A5B1B03NB0** | Preto mate | 69,10 |
| 9 | **AG0221600R** | | 20,30 |
| | **AG02216NBR** | | 21,80 |
| 10 | **AG0131903R** | | 21,80 |
| 11 | **AG0221200R** | | 16,20 |
| 12 | **A525015803** | | 75,20 |
| 13 | **AG0220900R** | | 4,82 |
| 14 | **A525016609** | | 5,52 |
| | **AG02385CNR** | Preto mate | 21,00 |
| 15 | **AG0221100R** | | 84,10 |
| | **AG02211NBR** | | 25,90 |
| 16 2 un | **A525016207** | | 2,45 |
| 17 2 un | **AG0156900R** | | 21,50 |
| 18 2 un | **AG0116800R** | | 8,89 |
| | **AG01168NBR** | | 37,00 |
| 19 | **A525005507** | | 7,14 |

Medidas em mm.

Os preços indicados são unitários e não incluem IVA.
A presente tabela anula as anteriores.

# Even-M

## Coluna de duche monocomando

**A5A9790C00** | Round

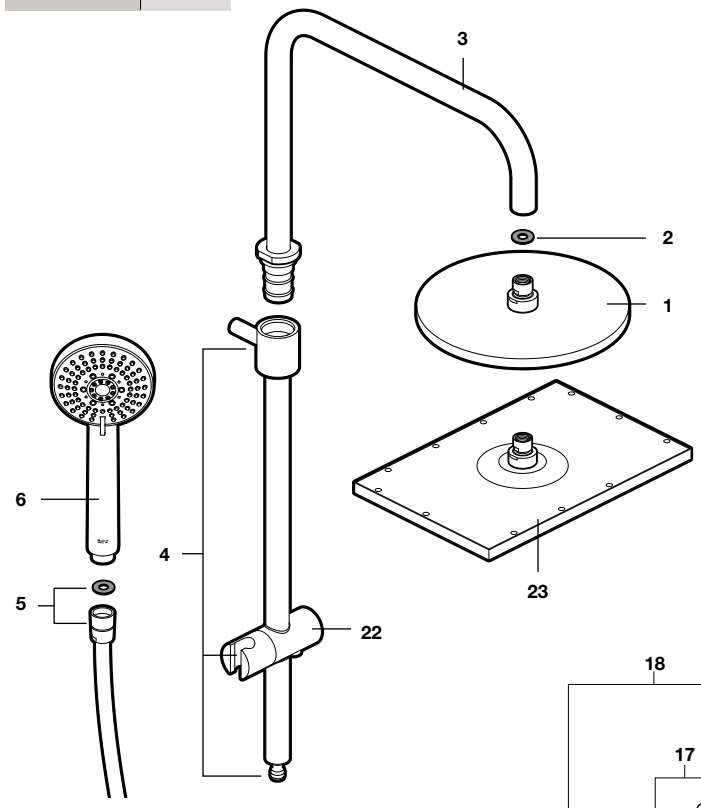


**A5A9B90C00** | Square

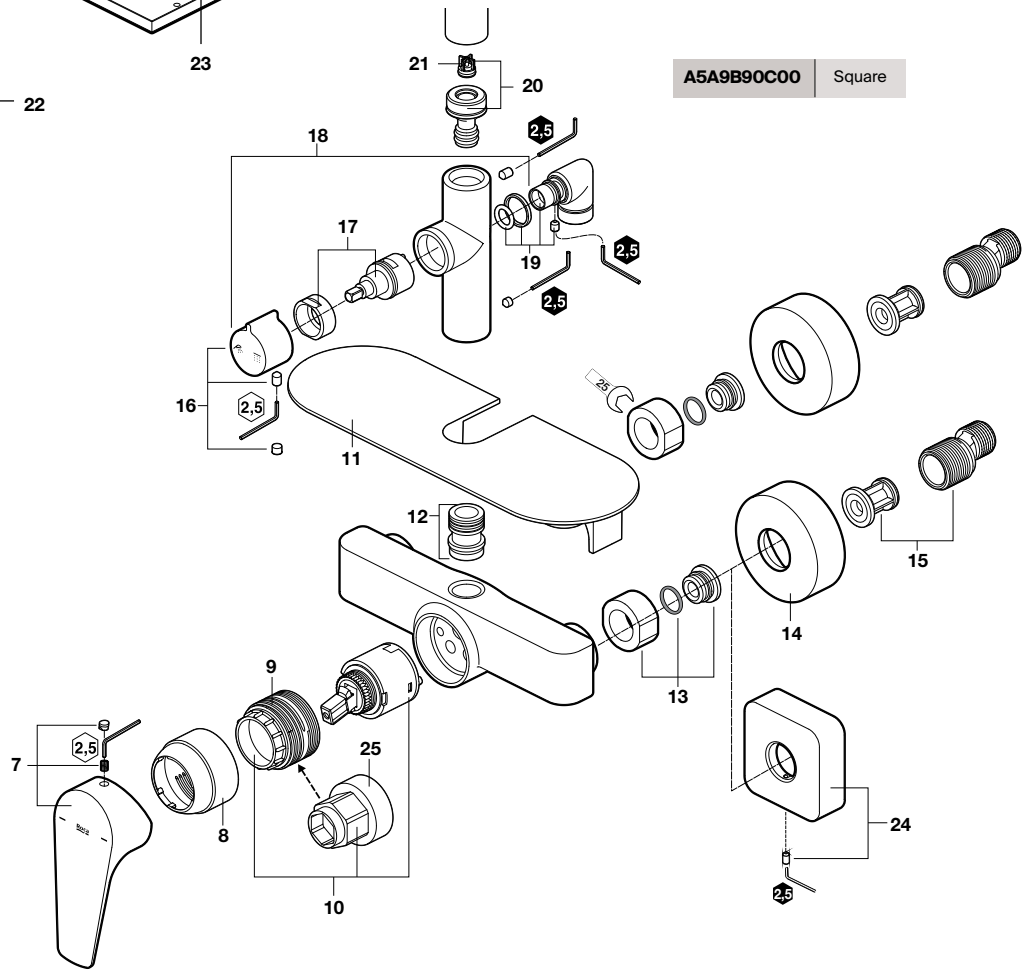


| | | € |
|---|---|---|
| 1 | **A5B2250C00** | 115,00 |
| 2 | **AG0056807R** | 4,55 |
| 3 | **AG0082400R** | 72,80 |
| 4 | **AG0138200R** | 65,90 |
| 5 | **A525009900** | 50,50 |
| 7 | **AG0116300R** | 25,70 |
| 8 | **AG0116400R** | 5,92 |

| | | | € |
|---|---|---|---|
| 9 | | **AG0054107R** | 3,59 |
| 10 | | **AG0110607R** | 9,58 |
| 11 | | **AG0138000R** | 11,50 |
| 12 | | **AG0073003R** | 36,70 |
| 13 | | **A525005200** | 14,80 |
| 14 | 2 un | **AG0116800R** | 8,89 |
| 15 | 2 un | **AG0156900R** | 21,50 |

| | | € |
|---|---|---|
| 16 | **AG0138700R** | 11,00 |
| 17 | **AG0138400R** | 7,43 |
| 18 | **AG0138100R** | 71,00 |
| 19 | **AG0138500R** | 13,00 |
| 20 | **AG0138600R** | 5,83 |
| 21 | **AG0138300R** | 5,21 |
| 22 | **AG0087600R** | 47,60 |

| | | € |
|---|---|---|
| 23 | **A5B3050C00** | 230,00 |
| 24 | **AG0118500R** | 27,60 |
| 25 | **A525005407** | 7,14 |

Medidas em mm.

Os preços indicados são unitários e não incluem IVA.
A presente tabela anula as anteriores.

# Even-M

## Coluna monocomando de banho-duche

**A5A9C90**

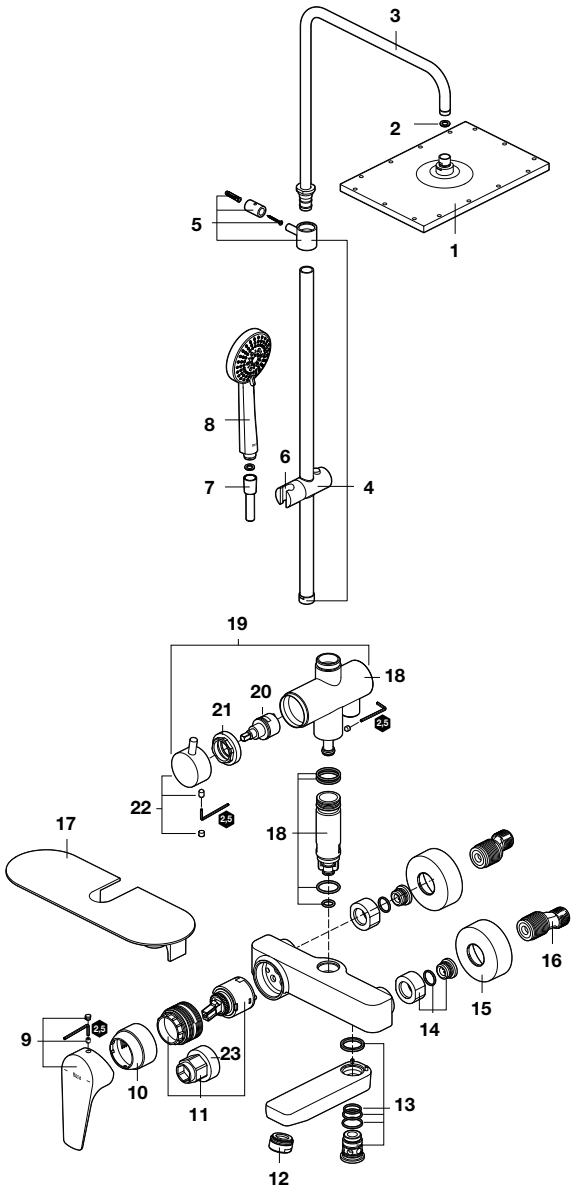


| | | | € |
|---|---|---|---|
| 1 | | **A5B3050C00** | 230,00 |
| 2 | | **AG0056807R** | 4,55 |
| 3 | | **AG0082400R** | 72,80 |
| 4 | | **AG0227500R** | 126,00 |
| 5 | | **AG0087500R** | 19,50 |
| 6 | | **AG0087600R** | 47,60 |
| 7 | | **A525009900** | 50,50 |

| | | | € |
|---|---|---|---|
| 9 | | **AG0116300R** | 25,70 |
| 10 | | **AG0116400R** | 5,92 |
| 11 | | **AG0110607R** | 9,58 |
| 12 | | **AG0029400R** | 2,64 |
| 13 | | **AG0187800R** | 12,20 |
| 14 | 2 un | **A525005200** | 14,80 |
| 15 | 2 un | **AG0116800R** | 8,89 |

| | | | € |
|---|---|---|---|
| 16 | 2 un | **AG0103908R** | 16,70 |
| 17 | | **AG0138000R** | 11,50 |
| 18 | | **AG0219200R** | 40,30 |
| 19 | | **AG0227200R** | 164,00 |
| 20 | | **AG0218500R** | 15,20 |
| 21 | | **AG0227400R** | 13,60 |
| 22 | | **AG0227300R** | 6,74 |

| | | | € |
|---|---|---|---|
| 23 | | **A525005407** | 7,14 |

Medidas em mm.

Os preços indicados são unitários e não incluem IVA.
A presente tabela anula as anteriores.

# Vega, Vega Plus

## Coluna monocomando de duche

**A5A976E**

**A5A9A6E**

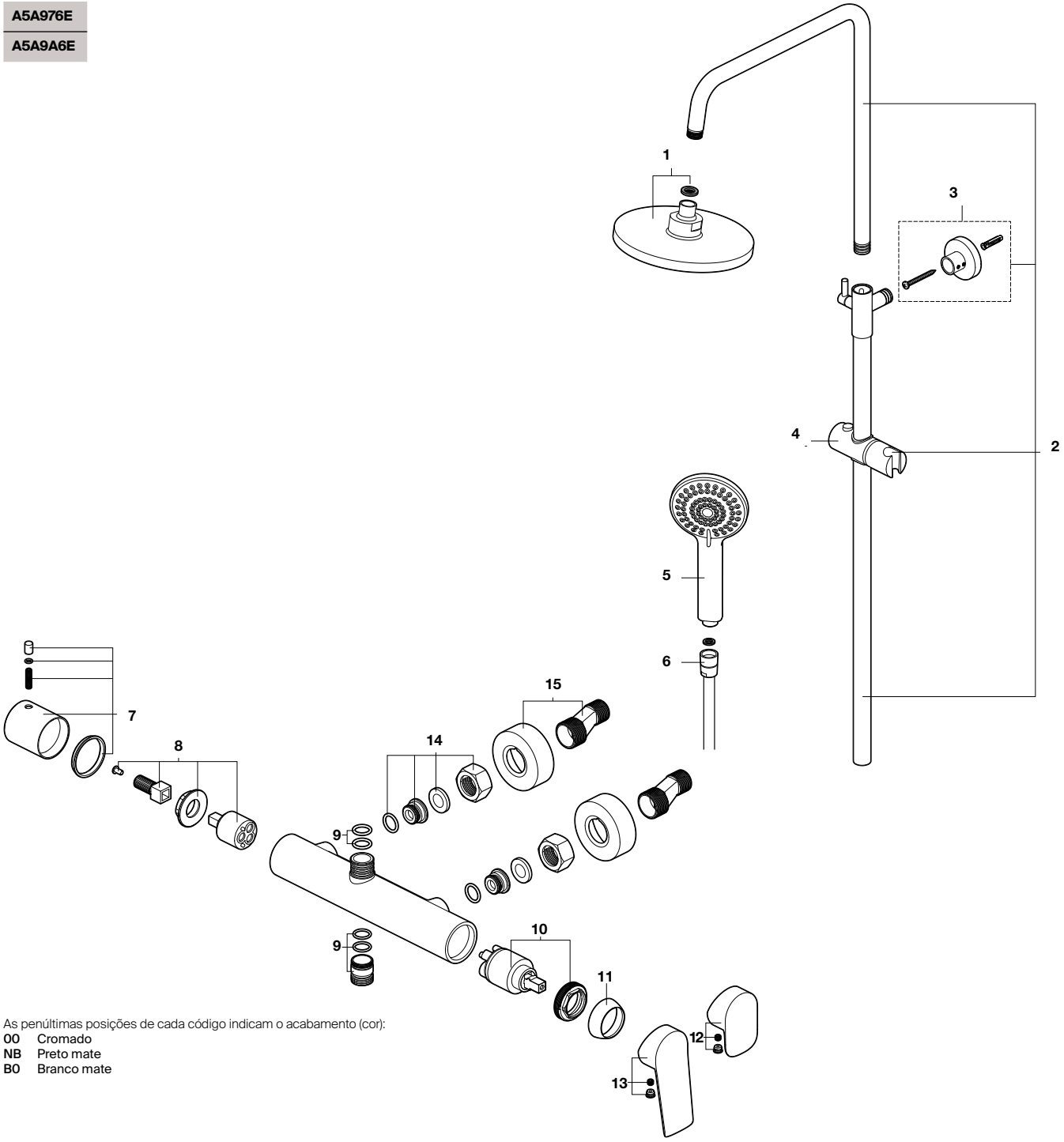


As penúltimas posições de cada código indicam o acabamento (cor):
**00** Cromado
**NB** Preto mate
**B0** Branco mate

| | | | € |
|---|---|---|---|
| 1 | Ø200 | **AG0251500R** | 23,80 |
| | | **AG02515NBR** | 27,60 |
| | | **AG02515B0R** | 28,60 |
| | Ø250 | **AG0251600R** | 76,60 |
| | | **AG02516NBR** | 65,00 |
| | | **AG02516B0R** | 74,10 |
| 2 | | **AG0251700R** | 88,30 |
| | | **AG02517NBR** | 80,20 |
| | | **AG02517B0R** | 84,90 |

| | | €
|---|---|---|
| 3 | **AG0251800R** | 3,02 |
| | **AG02518NBR** | 8,39 |
| | **AG02518B0R** | 8,95 |
| 4 | **AG0251900R** | 7,52 |
| | **AG02519NBR** | 7,03 |
| | **AG02519B0R** | 8,33 |
| 6 | **A525009900** | 50,50 |
| 7 | **AG0252200R** | 11,30 |
| | **AG02522NBR** | 12,40 |
| | **AG02522B0R** | 13,70 |
| 8 | **AG0252300R** | 17,00 |

| | | €
|---|---|---|
| 9 | **AG0252400R** | 13,00 |
| | **AG02524NBR** | 9,79 |
| | **AG02524B0R** | 10,90 |
| 10 | **AG0252500R** | 10,60 |
| 11 | **AG0252600R** | 2,47 |
| | **AG02526NBR** | 2,76 |
| | **AG02526B0R** | 3,09 |
| 12 | **AG0252700R** | 9,03 |
| | **AG02527NBR** | 9,92 |
| | **AG02527B0R** | 11,10 |

| | | | €
|---|---|---|---|
| 13 | | **AG0252800R** | 11,70 |
| | | **AG02528NBR** | 13,10 |
| | | **AG02528B0R** | 14,80 |
| 14 | | **AG0252900R** | 3,38 |
| | | **AG02529NBR** | 3,67 |
| | | **AG02529B0R** | 4,00 |
| 15 | 2 un | **AG0253000R** | 9,53 |
| | 2 un | **AG02530NBR** | 10,80 |
| | 2 un | **AG02530B0R** | 12,50 |

Medidas em mm.

Os preços indicados são unitários e não incluem IVA.
A presente tabela anula as anteriores.

# L-20

## Coluna monocomando para duche

**A5A9709**

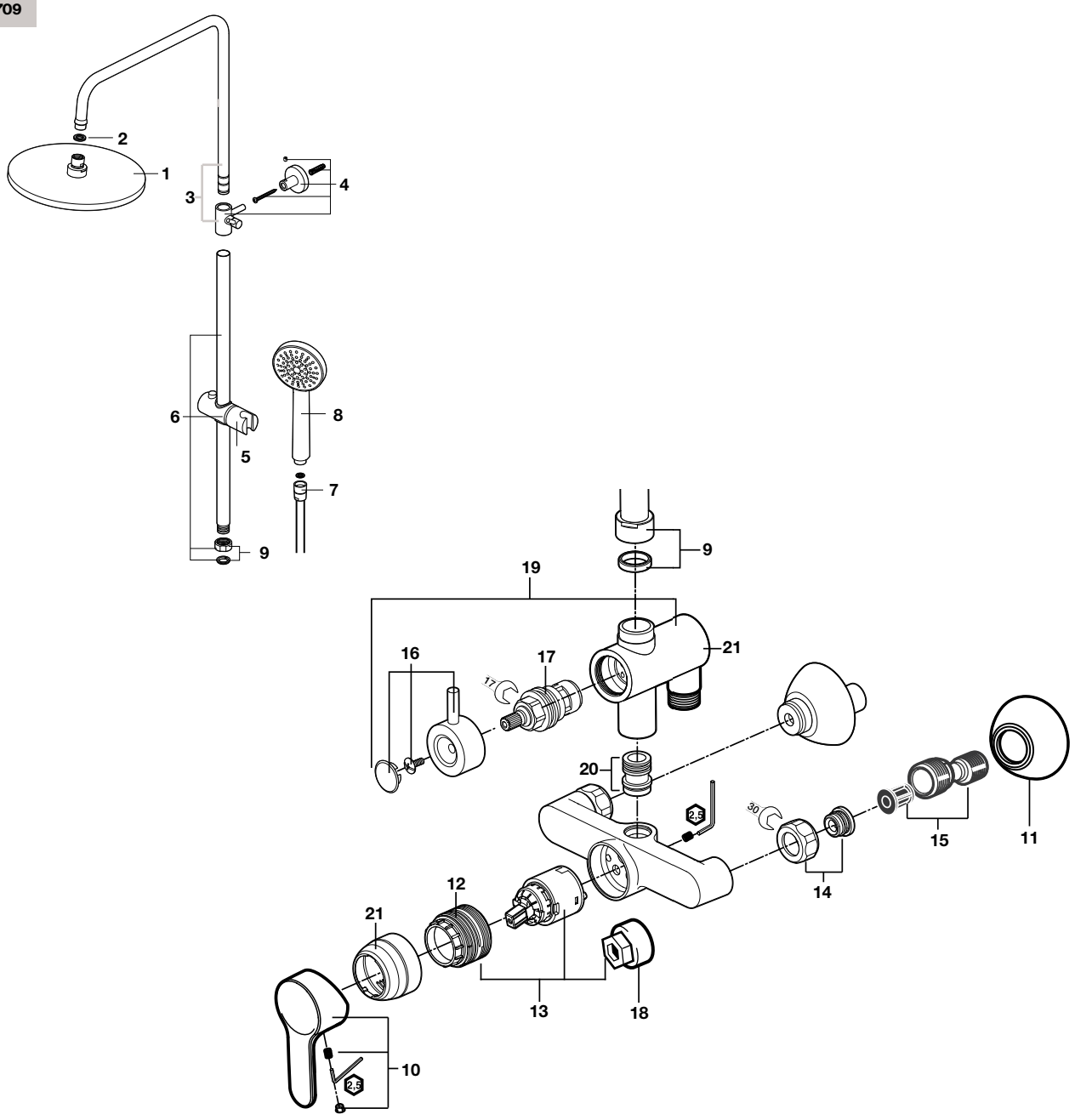


| | | € |
|---|---|---|
| 1 | **AG0087300R** | 120,00 |
| 2 | **AG0056807R** | 4,55 |
| 3 | **AG0220400R** | 56,60 |
| 4 | **AG0220700R** | 7,76 |
| 5 | **AG0220600R** | 19,40 |

| | | € |
|---|---|---|
| 6 | **AG0220300R** | 41,20 |
| 7 | **A525009800** | 26,10 |
| 9 | **AG0220500R** | 3,35 |
| 10 | **AG0032400R** | 19,20 |
| 11 | **AG0085400R** | 8,06 |

| | | € |
|---|---|---|
| 12 | **AG0054107R** | 3,59 |
| 13 | **AG0053707R** | 37,60 |
| 14 | **AG0002500R** | 15,10 |
| 15 | **AG0103908R** | 16,70 |
| 16 | **AG0220100R** | 4,10 |

| | | € |
|---|---|---|
| 17 | **AG0220200R** | 6,17 |
| 18 | **A525005407** | 7,14 |
| 19 | **AG0220000R** | 43,80 |
| 20 | **AG0073003R** | 36,70 |
| 21 | **AG0085300R** | 17,30 |

Medidas em mm.

Os preços indicados são unitários e não incluem IVA.
A presente tabela anula as anteriores.

# Victoria-Monocomando Plus

## Coluna para duche

**A5A9A25**

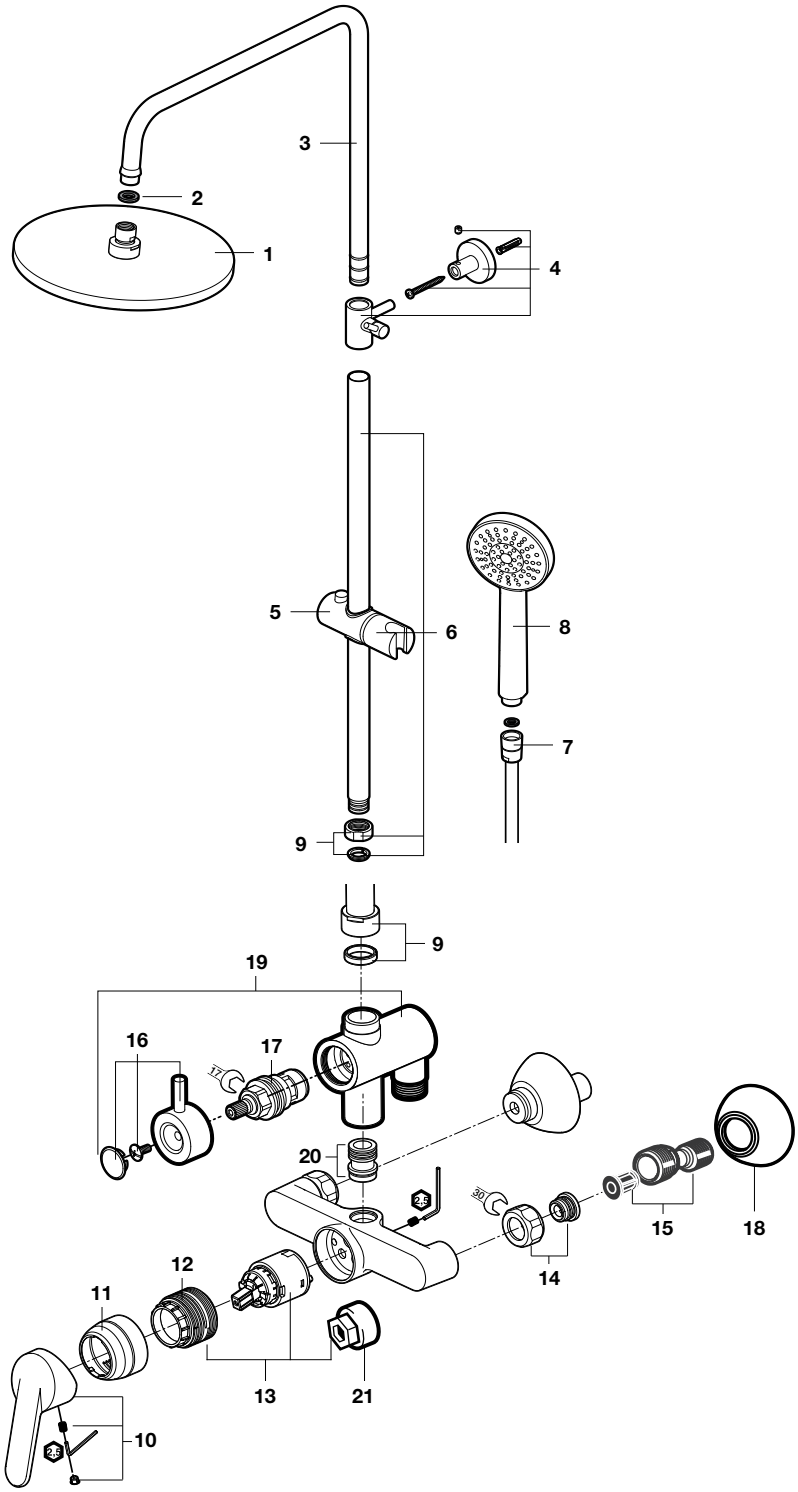


| | | | € |
|---|---|---|---|
| 1 | **AG0087300R** | | 120,00 |
| 2 | **AG0056807R** | | 4,55 |
| 3 | **AG0220400R** | | 56,60 |
| 4 | **AG0220700R** | | 7,76 |
| 5 | **AG0220600R** | | 19,40 |
| 6 | **AG0220300R** | | 41,20 |
| 7 | **A525009800** | | 26,10 |
| 9 | **AG0220500R** | | 3,35 |
| 10 | **AG0003400R** | | 27,30 |
| 11 | **AG0085300R** | | 17,30 |
| 12 | **AG0054107R** | | 3,59 |
| 13 | **AG0077807R** | | 40,40 |
| 14 | **AG0002500R** | 2 un | 15,10 |
| 15 | **AG0103908R** | 2 un | 16,70 |
| 16 | **AG0220100R** | | 4,10 |
| 17 | **AG0220200R** | | 6,17 |
| 18 | **AG0085400R** | 2 un | 8,06 |
| 19 | **AG0220000R** | | 43,80 |
| 20 | **AG0073003R** | | 36,70 |
| 21 | **AG0018907R** | | 25,50 |

Medidas em mm.

Os preços indicados são unitários e não incluem IVA.
A presente tabela anula as anteriores.

# Victoria-Monocomando Plus

## Coluna para duche

**A5A9A25**

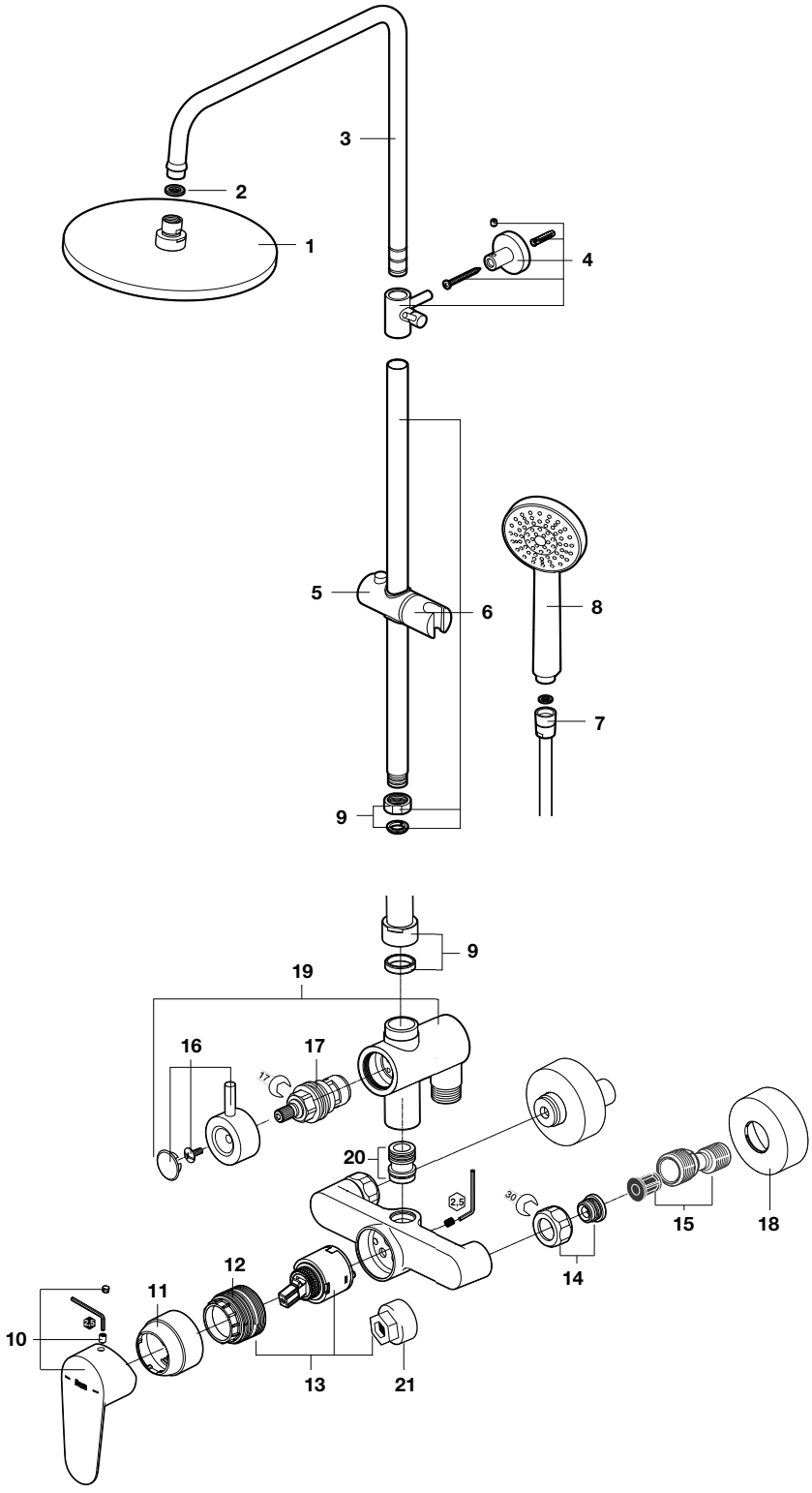


| | | € |
|---|---|---|
| 1 | **A5B2250C00** | 115,00 |
| 2 | **AG0056807R** | 4,55 |
| 3 | **AG0220400R** | 56,60 |
| 4 | **AG0220700R** | 7,76 |
| 5 | **AG0220600R** | 19,40 |
| 6 | **AG0220300R** | 41,20 |

| | | € |
|---|---|---|
| 7 | **A525009800** | 26,10 |
| 8 | **A5B9G03C00** | 63,40 |
| 9 | **AG0220500R** | 3,35 |
| 10 | **AG0241400R** | 16,70 |
| 11 | **AG0116400R** | 5,92 |
| 12 | **AG0054107R** | 3,59 |

| | | € |
|---|---|---|
| 13 | **AG0110607R** | 9,58 |
| 14 | **AG0002500R** | 15,10 |
| 15 | **AG0103908R** | 16,70 |
| 16 | **AG0220100R** | 4,10 |
| 17 | **AG0220200R** | 6,17 |
| 18 | **AG0116800R** | 8,89 |

| | | € |
|---|---|---|
| 19 | **AG0220000R** | 43,80 |
| 20 | **AG0073003R** | 36,70 |
| 21 | **A525005407** | 7,14 |

Medidas em mm.

Os preços indicados são unitários e não incluem IVA.
A presente tabela anula as anteriores.

# Victoria Monocomando Basic

## Coluna monocomando

**A5A9725**

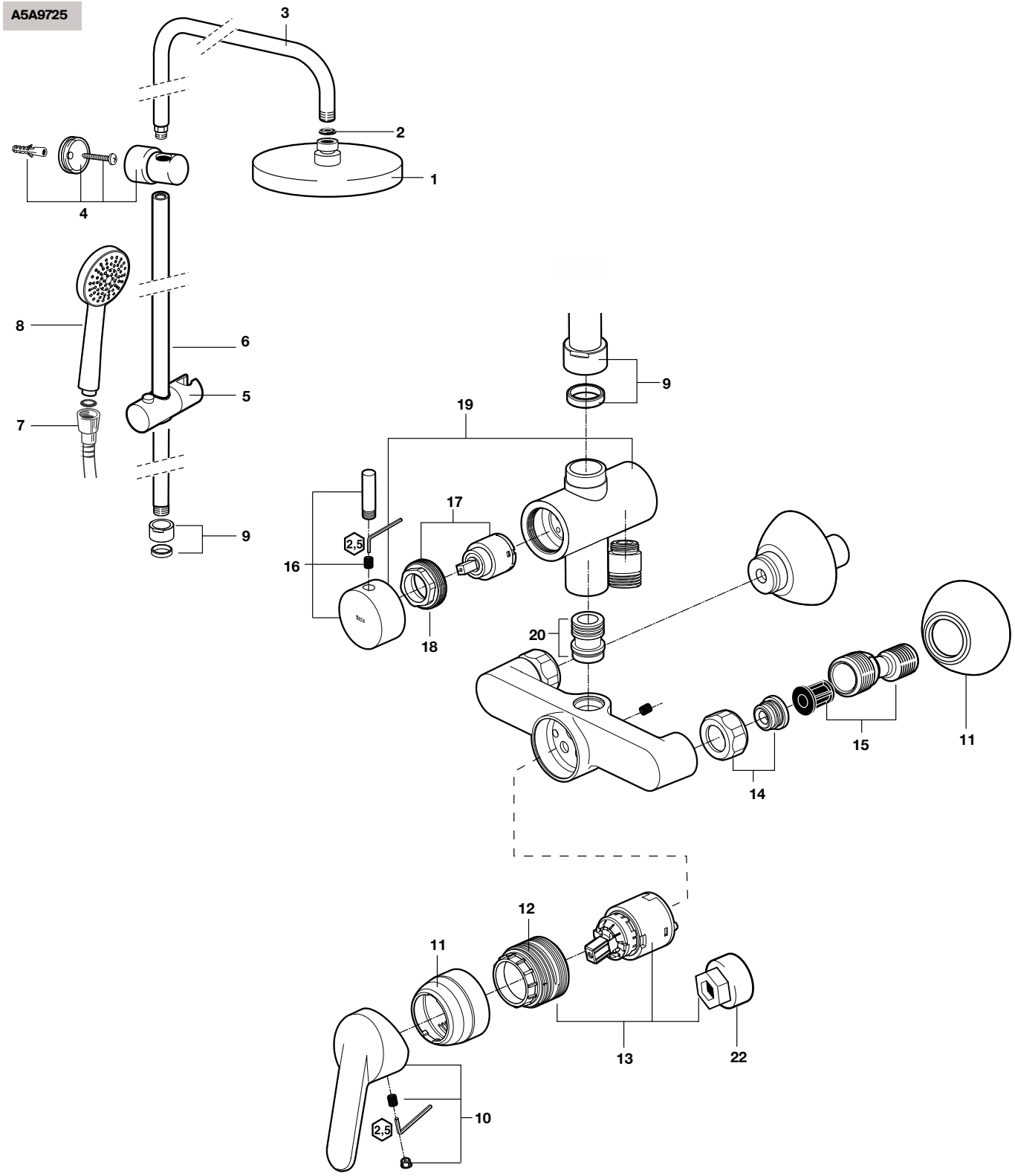


| | | | € |
|---|---|---|---|
| 1 | **AG0087300R** | | 120,00 |
| 2 | **AG0056807R** | | 4,55 |
| 3 | **AG0041400R** | | 73,20 |
| 4 | **AG0041300R** | | 38,70 |
| 5 | **AG0041500R** | | 15,20 |
| 6 | **AG0041200R** | | 50,60 |

| | | | € |
|---|---|---|---|
| 7 | **A525009800** | | 26,10 |
| 9 | **AG0056300R** | | 6,56 |
| 10 | **AG0003400R** | | 27,30 |
| 11 | **AG0085400R** | 2 un | 8,06 |
| 12 | **AG0054107R** | | 3,59 |
| 13 | **AG0077807R** | | 40,40 |

| | | | € |
|---|---|---|---|
| 14 | **AG0002500R** | 2 un | 15,10 |
| 15 | **A525005308** | 2 un | 12,90 |
| 16 | **AG0073100R** | | 8,54 |
| 17 | **AG0073207R** | | 23,00 |
| 18 | **AG0073303R** | | 3,81 |
| 19 | **AG0077300R** | | 109,00 |

| | | € |
|---|---|---|
| 20 | **AG0073003R** | 36,70 |
| 22 | **A525005407** | 7,14 |

Medidas em mm.

Os preços indicados são unitários e não incluem IVA.
A presente tabela anula as anteriores.

# Victoria Monocomando Basic

## Coluna monocomando

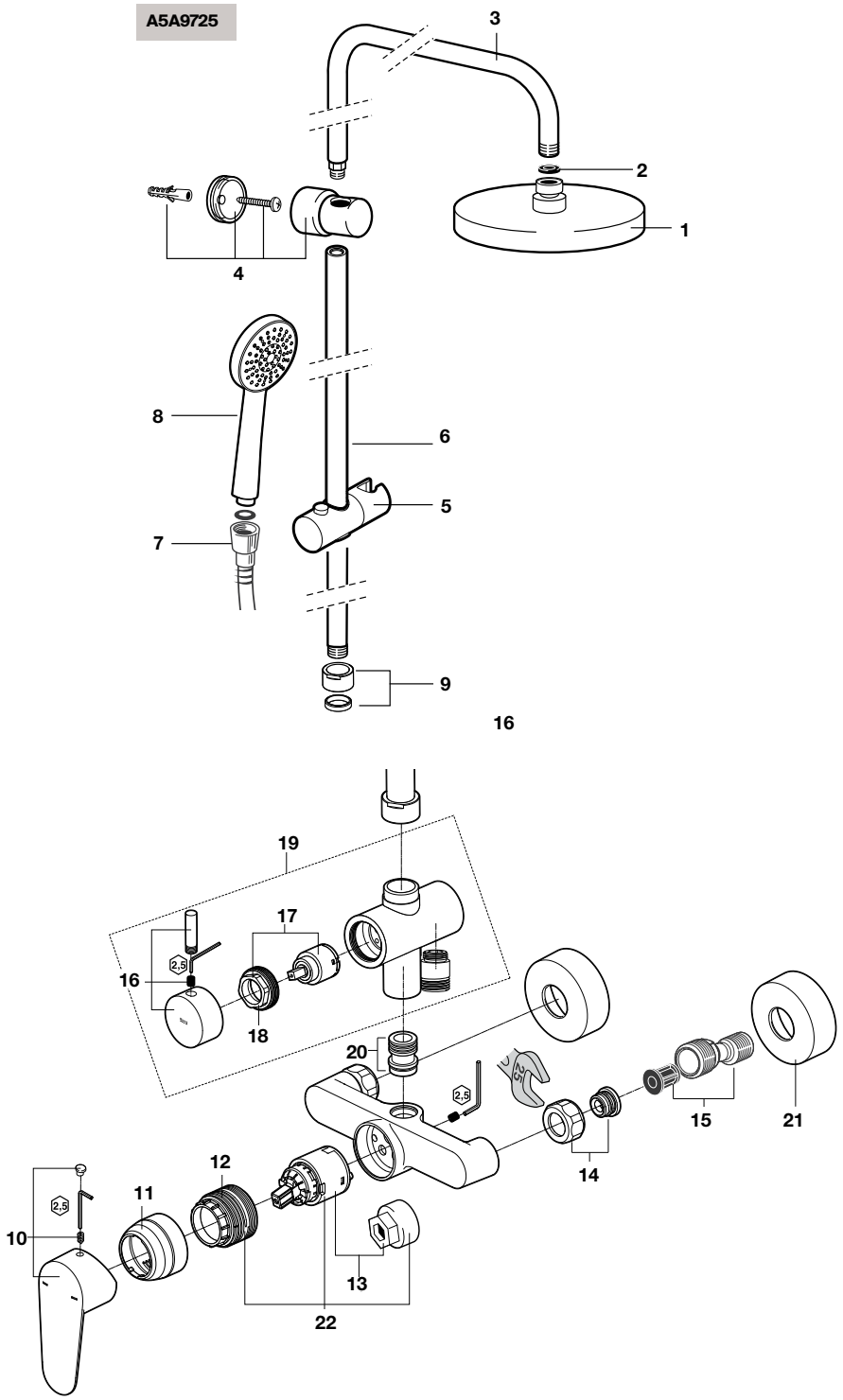


| | | | € |
|---|---|---|---|
| 1 | **AG0087300R** | (Ø 200 mm) | 120,00 |
| | **A5B2250C00** | (Ø 254 mm) | 115,00 |
| 2 | **AG0056807R** | | 4,55 |
| 3 | **AG0232200R** | | 45,00 |
| 4 | **AG0041300R** | | 38,70 |
| 5 | **AG0041500R** | | 15,20 |

| | | € |
|---|---|---|
| 6 | **AG0041200R** | 50,60 |
| 7 | **A525009800** | 26,10 |
| 9 | **AG0056300R** | 6,56 |
| 10 | **AG0241400R** | 16,70 |
| 11 | **AG0116400R** | 5,92 |
| 12 | **AG0054107R** | 3,59 |

| | | | € |
|---|---|---|---|
| 13 | **AG0053707R** | | 37,60 |
| 14 | **AG0002500R** | 2 un | 15,10 |
| 15 | **AG0103908R** | 2 un | 16,70 |
| 16 | **AG0073100R** | | 8,54 |
| 17 | **AG0073207R** | | 23,00 |
| 18 | **AG0073303R** | | 3,81 |

| | | | € |
|---|---|---|---|
| 19 | **AG0077300R** | | 109,00 |
| 20 | **AG0073003R** | | 36,70 |
| 21 | **AG0085400R** | 2 un | 8,06 |
| 22 | **AG0077807R** | | 40,40 |

Medidas em mm.

Os preços indicados são unitários e não incluem IVA.
A presente tabela anula as anteriores.

# Deck M, Deck S

## Coluna monocomando para duche

**A5A9A88C00**
**A5A2088C00**

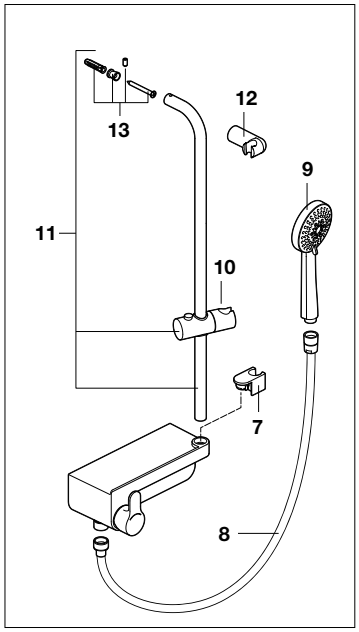


**A5A2B88C00**

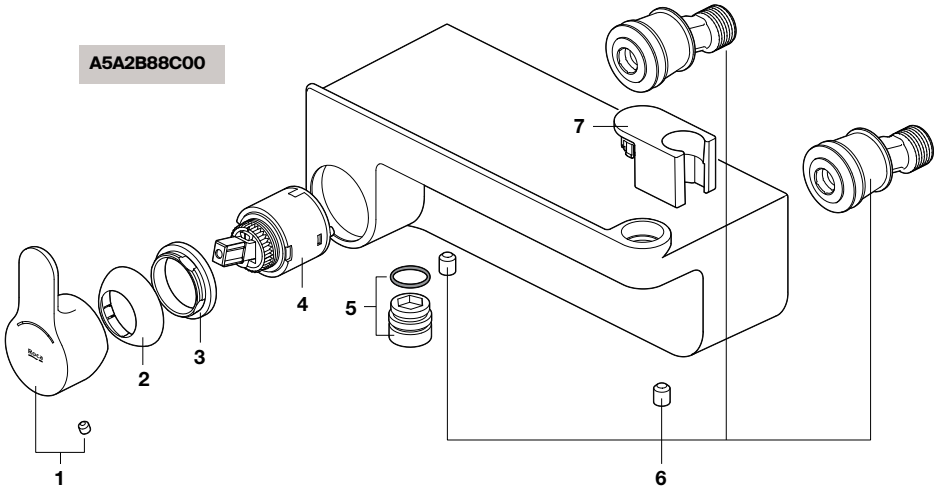


| | | € |
|---|---|---|
| 1 | **AG0118600R** | 20,10 |
| 2 | **AG0032100R** | 26,90 |
| 3 | **A525027803** | 31,20 |

| | | € |
|---|---|---|
| 4 | **AG0110607R** | 9,58 |
| 5 | **A525024200** | 9,35 |
| 6 | **AG0118703R** | 51,50 |

| | | € |
|---|---|---|
| 7 | **AG0118800R** | 7,40 |
| 8 | **A525009900** | 50,50 |
| 10 | **AG0041500R** | 15,20 |

| | | € |
|---|---|---|
| 11 | **AG0118900R** | 117,00 |
| 12 | **AG0003700R** | 13,10 |
| 13 | **AG0119003R** | 34,70 |

Medidas em mm.

Os preços indicados são unitários e não incluem IVA.
A presente tabela anula as anteriores.

# Victoria-C

## Coluna adaptável

**A5B9M61..0**

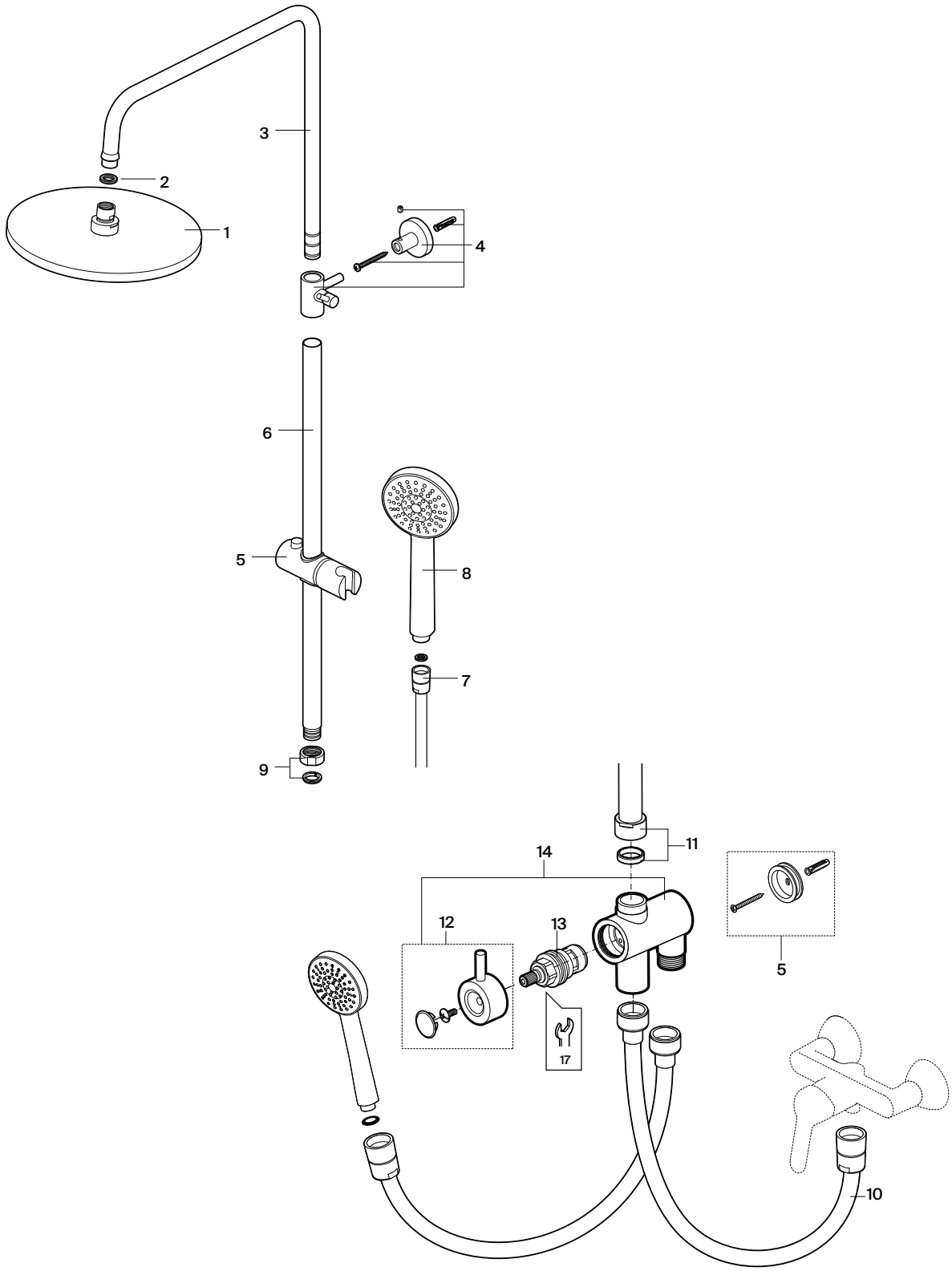


| | | | € |
|---|---|---|---|
| 1 | | **AG0087300R** | 120,00 |
| 2 | 5 un | **AG0056807R** | 4,55 |
| 3 | | **AG0220400R** | 56,60 |
| 4 | | **AG0221700R** | 9,50 |

| | | € |
|---|---|---|
| 5 | **AG0083803R** | 8,14 |
| 6 | **AG0220300R** | 41,20 |
| 7 | **A525009800** | 26,10 |
| 9 | **AG0041500R** | 15,20 |

| | | € |
|---|---|---|
| 10 | **AG0084000R** | 21,20 |
| 11 | **AG0056300R** | 6,56 |
| 12 | **AG0220100R** | 4,10 |
| 13 | **AG0220200R** | 6,17 |

| | | € |
|---|---|---|
| 14 | **AG0253400R** | 47,10 |

Medidas em mm.

Os preços indicados são unitários e não incluem IVA.
A presente tabela anula as anteriores.

# Loft

## Coluna de duche

**A5A9743C00**

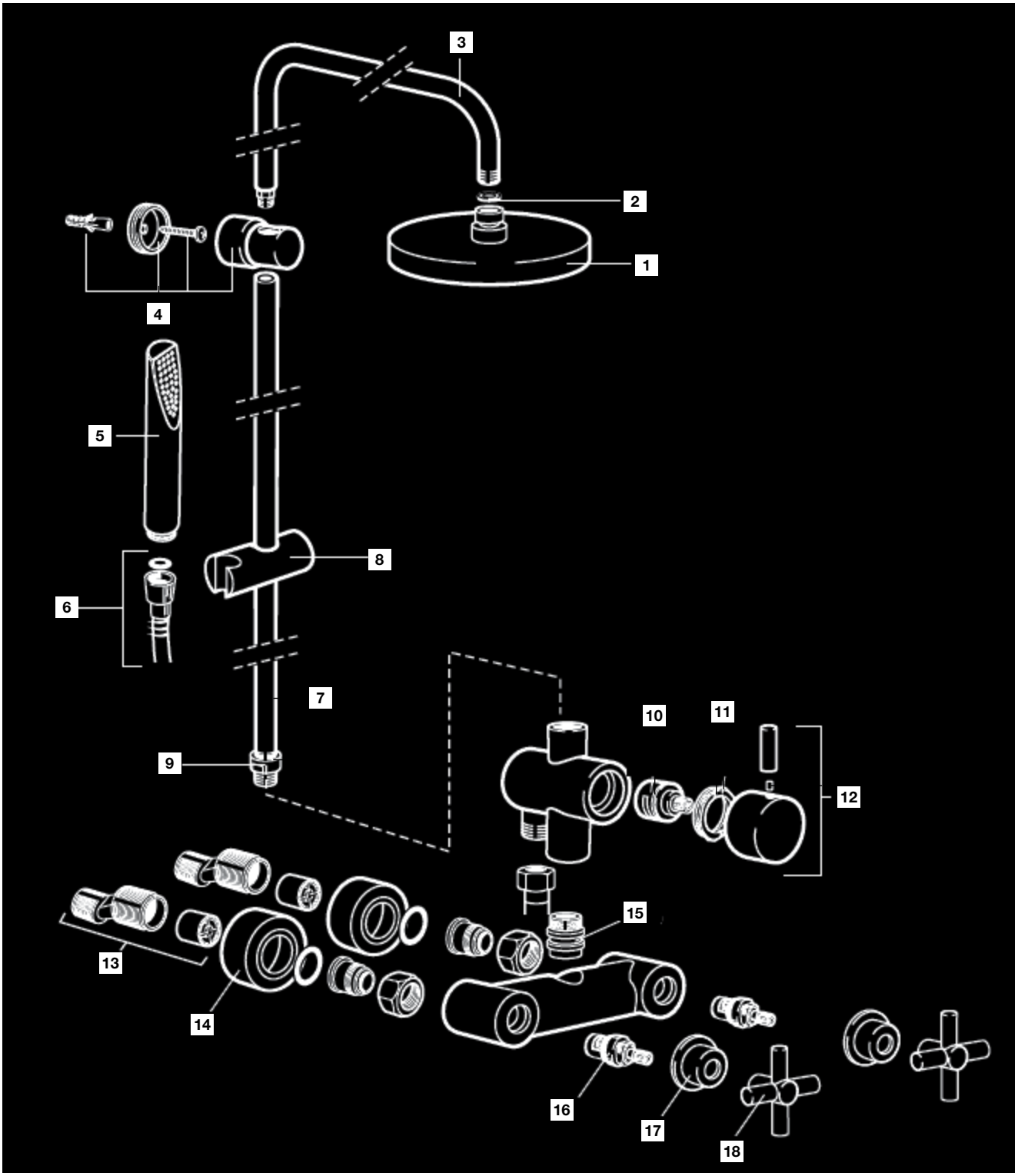


| | | | € |
|---|---|---|---|
| 1 | **A5B2150C00** | | 65,80 |
| 1 | **AG0087300R** | | 120,00 |
| 2 | **AG0056807R** | | 4,55 |
| 3 | **AG0041400R** | | 73,20 |
| 4 | **AG0041300R** | | 38,70 |

| | | | € |
|---|---|---|---|
| 5 | **A5B9147C00** | | 28,00 |
| 6 | **A525009800** | | 26,10 |
| 7 | **AG0190900R** | | - |
| 8 | **AG0041500R** | | 15,20 |
| 9 | **AG0056300R** | | 6,56 |

| | | | € |
|---|---|---|---|
| 10 | **AG0073207R** | | 23,00 |
| 11 | **AG0073303R** | | 3,81 |
| 12 | **AG0073100R** | | 8,54 |
| 13 | **AG0190300R** | | 2,72 |
| 14 | **AG0190400R** | 2 un | 7,27 |

| | | | € |
|---|---|---|---|
| 15 | **AG0190500R** | | 3,77 |
| 16 | **AG0190600R** | | 20,70 |
| 17 | **AG0190700R** | | 15,00 |
| 18 | **AG0190800R** | | 29,90 |

Medidas em mm.

Os preços indicados são unitários e não incluem IVA.
A presente tabela anula as anteriores.

# Victoria Connect

## Coluna adaptável

**A5B9961C00**

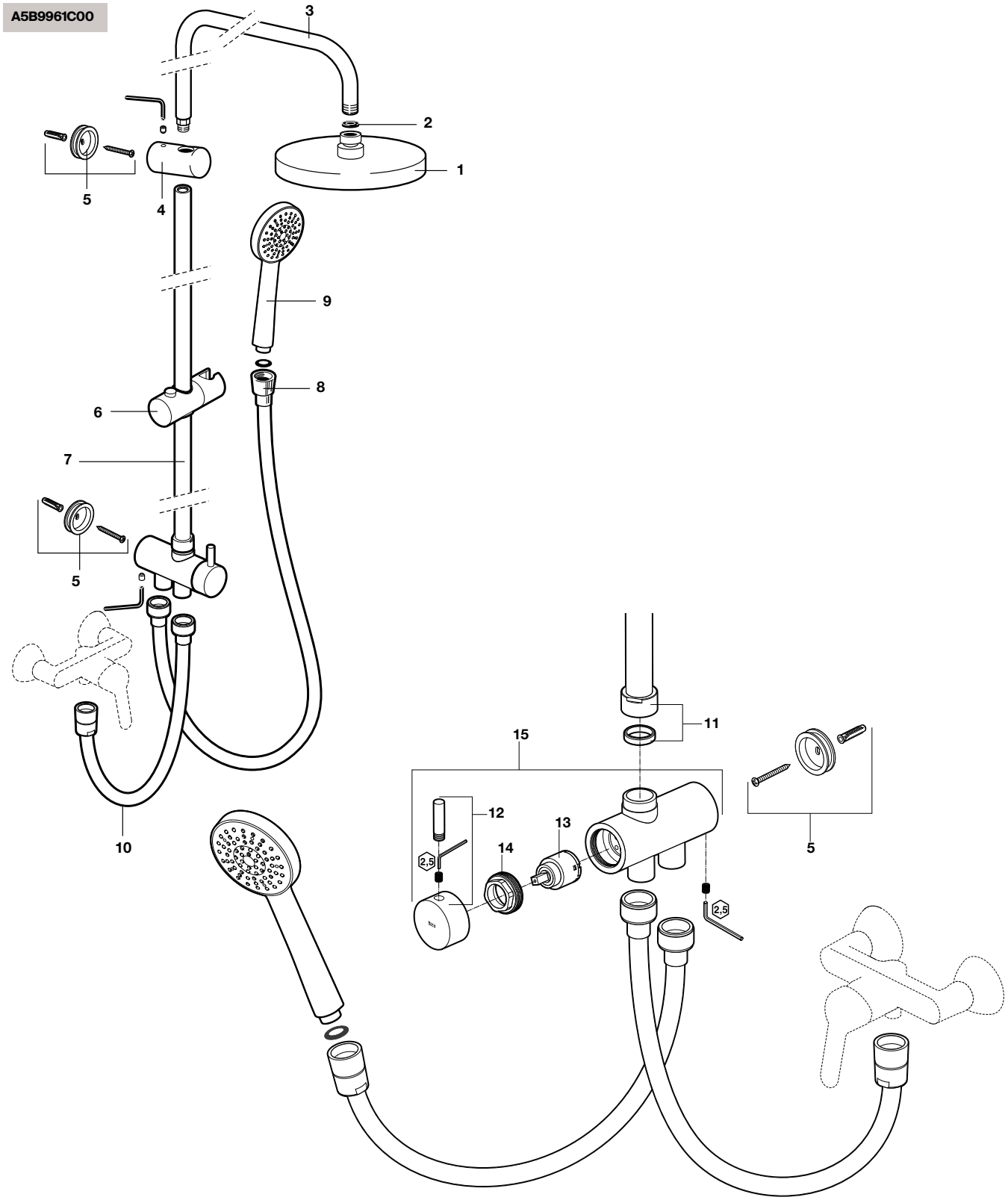


| | | € |
|---|---|---|
| 1 | **AG0087300R** | 120,00 |
| 2 | **AG0056807R** | 4,55 |
| 3 | **AG0041400R** | 73,20 |

| | | € |
|---|---|---|
| 4 | **AG0109400R** | 28,10 |
| 5 | **AG0083803R** | 8,14 |
| 6 | **AG0041500R** | 15,20 |

| | | € |
|---|---|---|
| 7 | **AG0083900R** | 45,50 |
| 8 | **A525009800** | 26,10 |
| 10 | **AG0084000R** | 21,20 |

| | | € |
|---|---|---|
| 11 | **AG0056300R** | 6,56 |
| 12 | **AG0073100R** | 8,54 |
| 13 | **AG0073207R** | 23,00 |

| | | € |
|---|---|---|
| 14 | **AG0073303R** | 3,81 |
| 15 | **AG0116000R** | 122,00 |

Medidas em mm.

Os preços indicados são unitários e não incluem IVA.
A presente tabela anula as anteriores.

# Carmen

## Coluna de duche bicomando

**A5A974B**

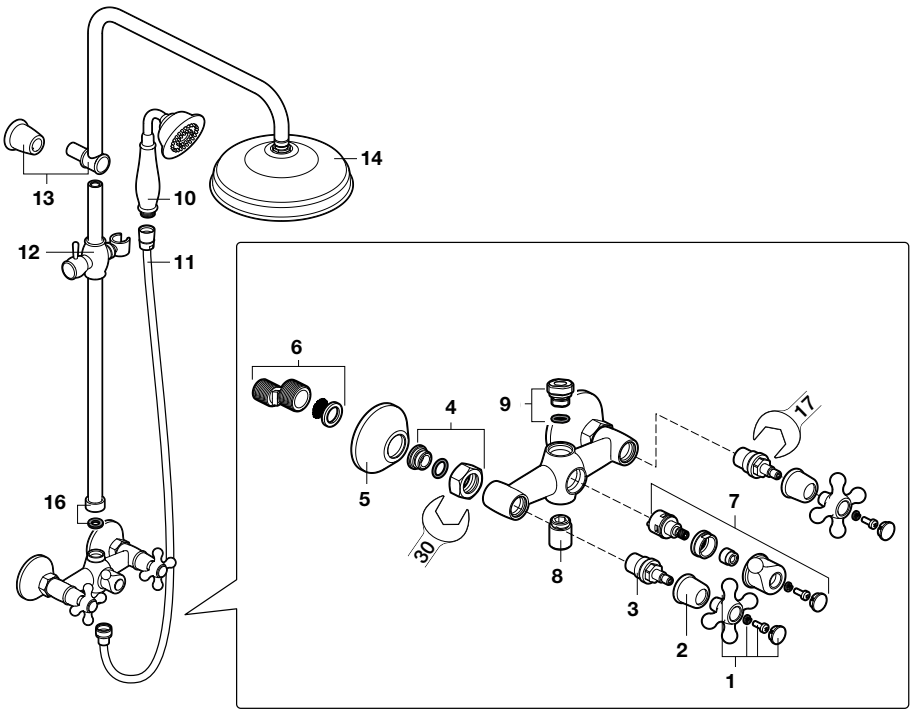


**A5A9A4B**

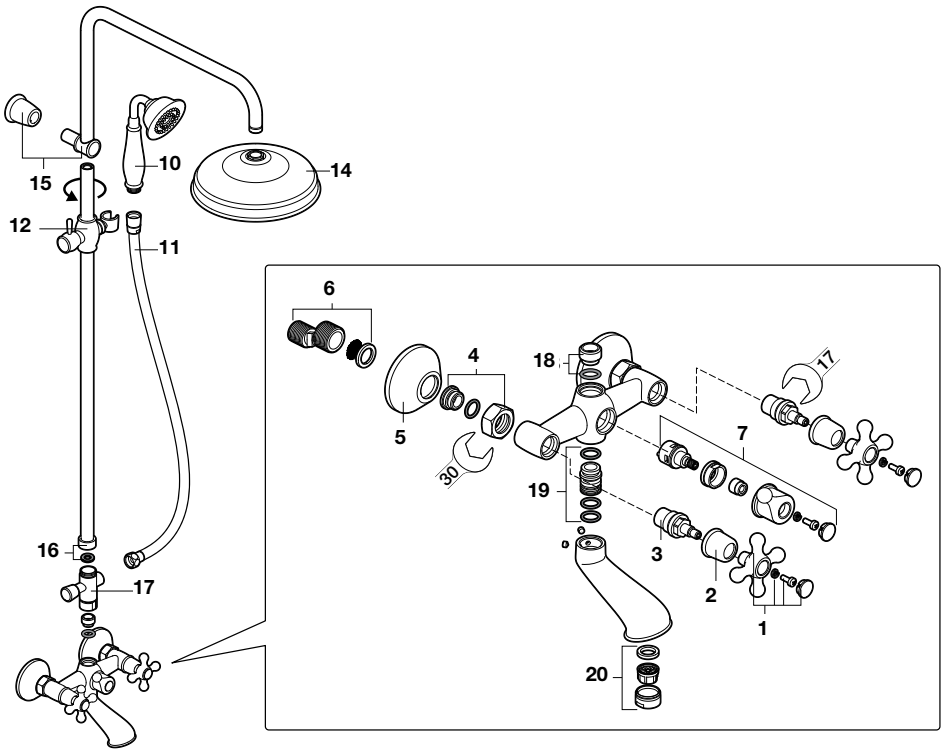


| | | € |
|---|---|---|
| 1 | **AG0167900R** | 22,80 |
| 2 | **AG0166100R** | 9,35 |
| 3 | **AG0166200R** | 18,90 |
| 4 | **AG0168200R** | 17,40 |

| | | € |
|---|---|---|
| 5 | **AG0168300R** | 16,80 |
| 6 | **AG0168400R** | 20,70 |
| 7 | **AG0168000R** | 31,70 |
| 8 | **AG0191200R** | 10,10 |

| | | € |
|---|---|---|
| 9 | **AG0191300R** | 8,59 |
| 10 | **A5B114BC00** | 48,80 |
| 11 | **AG0168700R** | 19,10 |
| 12 | **AG0191400R** | 51,10 |

| | | € |
|---|---|---|
| 13 | **AG0191500R** | 50,90 |
| 14 | **A5B3350C00** | 83,50 |
| 15 | **AG0191600R** | 57,70 |
| 16 | **AG0191700R** | 5,43 |

| | | € |
|---|---|---|
| 17 | **AG0191800R** | 35,80 |
| 18 | **AG0191900R** | 8,71 |
| 19 | **AG0168500R** | 5,77 |
| 20 | **AG0168100R** | 10,30 |

Medidas em mm.

Os preços indicados são unitários e não incluem IVA.
A presente tabela anula as anteriores.

# Kits de duche

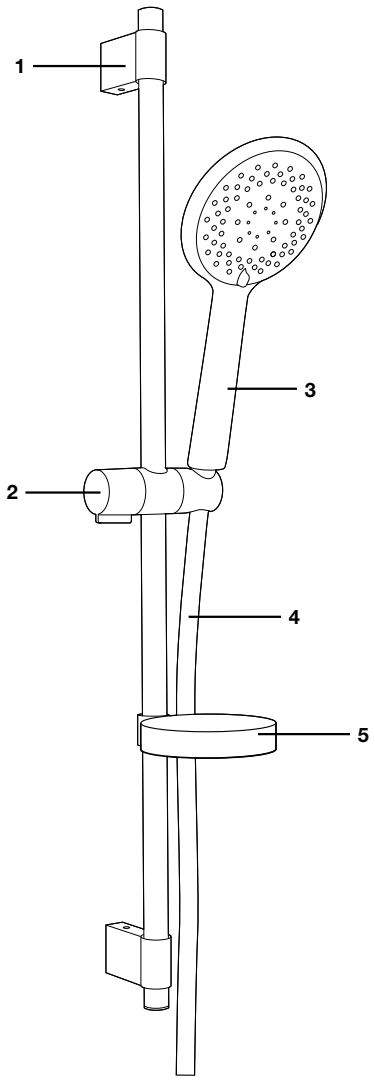


Os desenhos podem não corresponder à realidade,
sendo uma representação genérica.

As penúltimas posições de cada código indicam o acabamento (cor):
**C0** Cromado
**CB** Cromado branco

| Série | Referência PA | 1 | € | 2 | € | 3 | € | 4 | € | 5 | € |
|---|---|---|---|---|---|---|---|---|---|---|---|
| Plenum Round | **A5B1411C00** | **AG0217800R** | 11,30 | **AG0087600R** | 47,60 | **A5B1111C00** | - | **A525009900** | 50,50 | **AG0234100R** | 18,00 |
| | **A5B1411CB0** | | | | | **A5B1111CB0** | - | | | | |
| Plenum Square | **A5B1A10C00** | | | | | **A5B1110C00** | - | | | | |
| | **A5B1A10CB0** | | | | | **A5B1110CB0** | - | | | | |
| Plenum Go | **A5B1P11C00** | | | | | **A5B1L11C00** | 48,80 | | | **-** | |
| | **A5B1P11CB0** | | | | | **A5B1L11CB0** | - | | | **AG0234100R** | 18,00 |
| Sensum Round | **A5B1407C00** | | | **AG0041500R** | 15,20 | | | | | | |
| Sensum Square | **A5B1408C00** | | | | | | | | | | |
| Stella 100 | **A5B1D03C00** | **AG0242000R** | 8,44 | **AG0041500R** | 15,20 | **A5B9G03C00** | 63,40 | **A5B2416C00** | 25,50 | **-** | |
| | **A5B9D03C00** | | | | | | | | | | |
| Stella 80 | **A5B1403C00** | | | | | | | | | | |
| | **A5B9403C00** | | | | | | | | | | |

Medidas em mm.

Os preços indicados são unitários e não incluem IVA.
A presente tabela anula as anteriores.

# Conjunto de duche

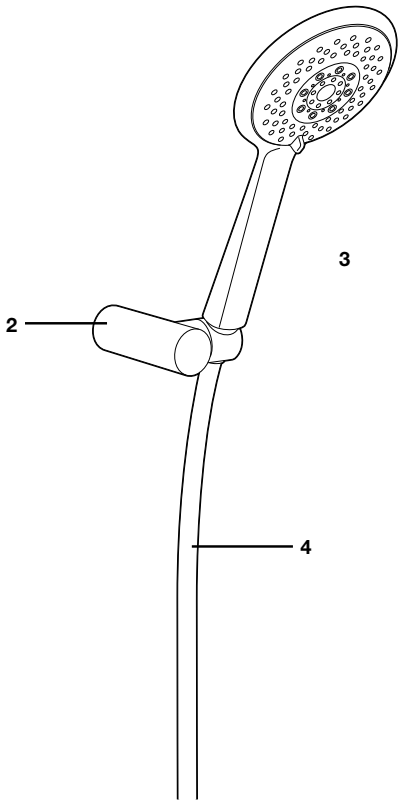


Os desenhos podem não corresponder à realidade,
sendo uma representação genérica.

| **Série** | **Referência PA** | 2 | € | 4 | € |
|---|---|---|---|---|---|
| Sensum Round | **A5B1307C00** | **AG0068500R** | 23,30 | **A525009900** | 50,50 |
| Sensum Square | **A5B1308C00** | | | | |
| Stella 100/3 | **A5B1C03C00** | **AG0003700R** | 13,10 | **A5B2416C00** | 25,50 |
| Stella 100/1 | **A5B9C03C00** | | | | |

Medidas em mm.

Os preços indicados são unitários e não incluem IVA.
A presente tabela anula as anteriores.

# Insignia

## Canos para banheiras

**A5A0703**

As penúltimas posições de cada código indicam o acabamento (cor):
**C0** Cromado
**CN** Preto titânio
**RG** Rose gold
**NM** Preto titânio escovado

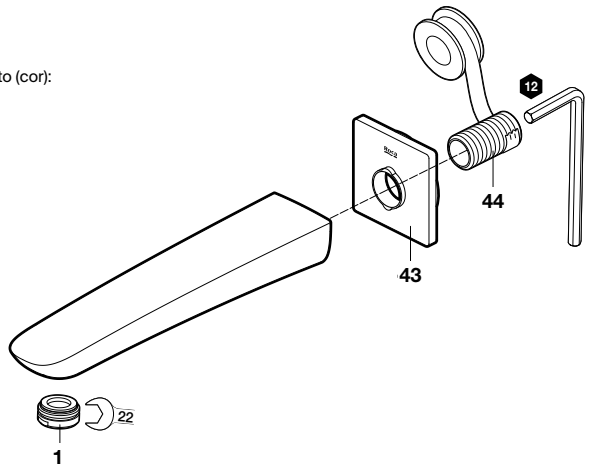


| | | € |
|---|---|---|
| 1 | **AG0196400R** | 6,33 |
| | **AG01964CNR** | 9,81 |
| | **AG01964RGR** | 8,54 |
| | **AG01964NMR** | 14,40 |
| 43 | **AG0154600R** | 8,96 |
| | **AG01546CNR** | 31,70 |
| | **AG01546RGR** | 26,90 |
| | **AG01546NMR** | 34,20 |
| 44 | **AG0145800R** | 27,50 |

# Lanta

## Canos para banheiras

**A5A0803**

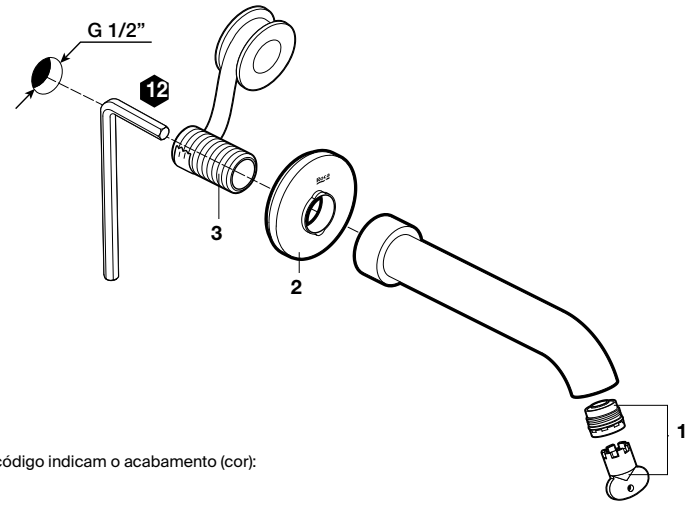


As últimas posições de cada código indicam o acabamento (cor):
**C0** Cromado
**CN** Preto titânio
**RG** Rose gold
**NB** Preto mate

| | | € |
|---|---|---|
| 1 | **AG0145600R** | 16,80 |
| 2 | **AG0145700R** | 15,90 |
| | **AG01457CNR** | - |
| | **AG01457RGR** | - |
| | **AG01457NBR** | - |

| | | € |
|---|---|---|
| 3 | **AG0145800R** | 27,50 |

Medidas em mm.

Os preços indicados são unitários e não incluem IVA.
A presente tabela anula as anteriores.

# Flowdream

## Canos para banheiras

**A5A0603C00**

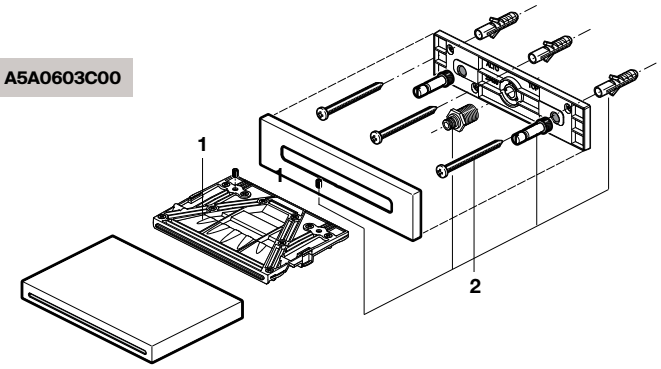


**A5A0503C00**

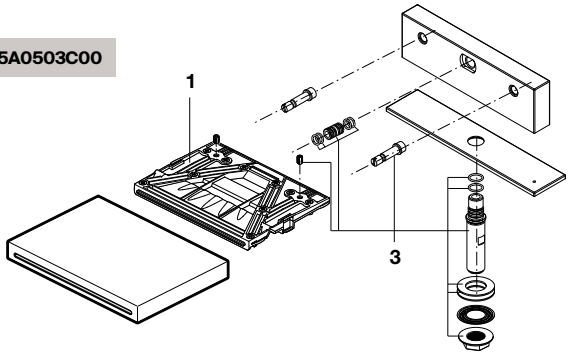


| | | € |
|---|---|---|
| 1 | **AG0083000R** | 109,00 |
| 2 | **AG0083100R** | 70,60 |
| 3 | **AG0137500R** | 38,70 |

# Be Fresh

## Kit de duche para bidé

**A5B9461C00**

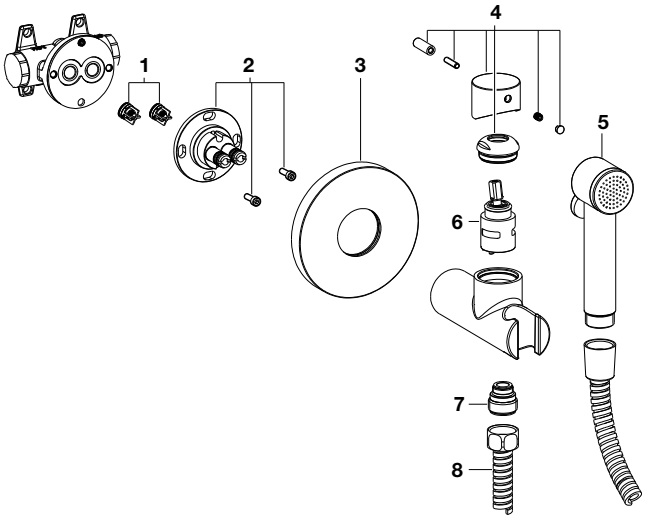


**A5B9161C00**
**A5B9261C00**

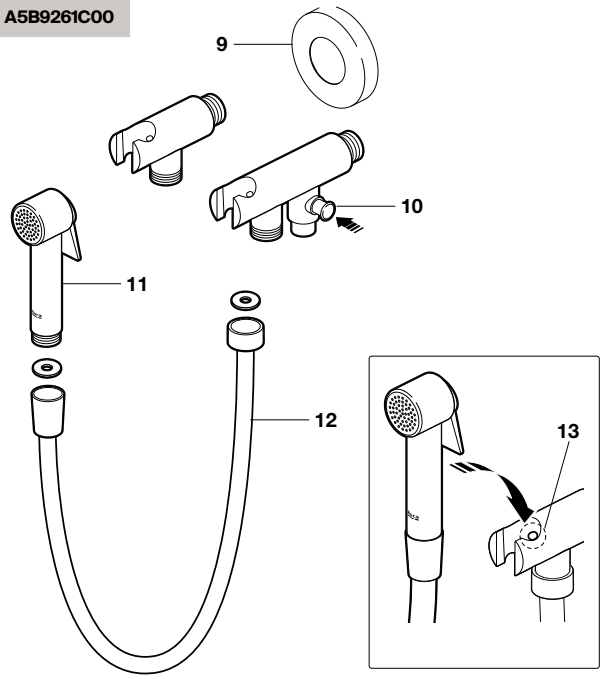


| | | € |
|---|---|---|
| 1 | **AG0139500R** | 22,70 |
| 2 | **AG0138800R** | 105,00 |
| 3 | **AG0138900R** | 80,00 |

| | | € |
|---|---|---|
| 4 | **AG0139000R** | 91,30 |
| 5 | **AG0139100R** | 34,50 |
| 6 | **AG0139200R** | 57,80 |

| | | € |
|---|---|---|
| 7 | **AG0139300R** | 10,80 |
| 8 | **AG0139400R** | 12,20 |
| 9 | **AG0195100R** | 12,70 |

| | | € |
|---|---|---|
| 10 | **AG0195200R** | 42,80 |
| 11 | **AG0139100R** | 34,50 |
| 12 | **AG0107500R** | 27,80 |

| | | € |
|---|---|---|
| 13 | **AG0195300R** | 27,80 |

Medidas em mm.

Os preços indicados são unitários e não incluem IVA.
A presente tabela anula as anteriores.

# Be Fresh

## Kit de duche para bidé

**A5B9361C00**

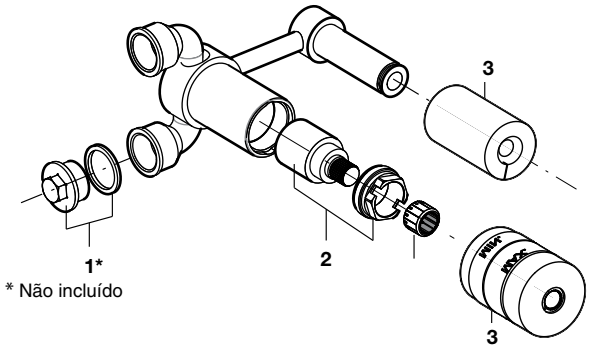


* Não incluído

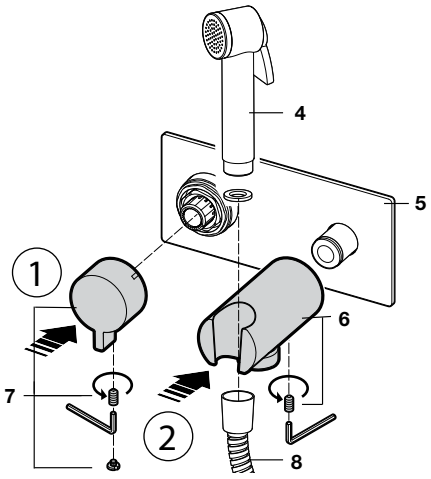


| | | € |
|---|---|---|
| 1 | **AG0094803R** | 14,90 |
| 2 | **AG0007107R** | 34,70 |

| | | € |
|---|---|---|
| 3 | **AG0107807R** | 25,00 |
| 4 | **AG0139100R** | 34,50 |

| | | € |
|---|---|---|
| 5 | **AG0107200R** | 117,00 |
| 6 | **AG0107400R** | 94,70 |

| | | € |
|---|---|---|
| 7 | **AG0007000R** | 20,10 |
| 8 | **AG0139400R** | 12,20 |

Medidas em mm.

Os preços indicados são unitários e não incluem IVA.
A presente tabela anula as anteriores.

# Syra

## Misturadora para lava-louça

**A5A812A..0** **A5A842A..0**

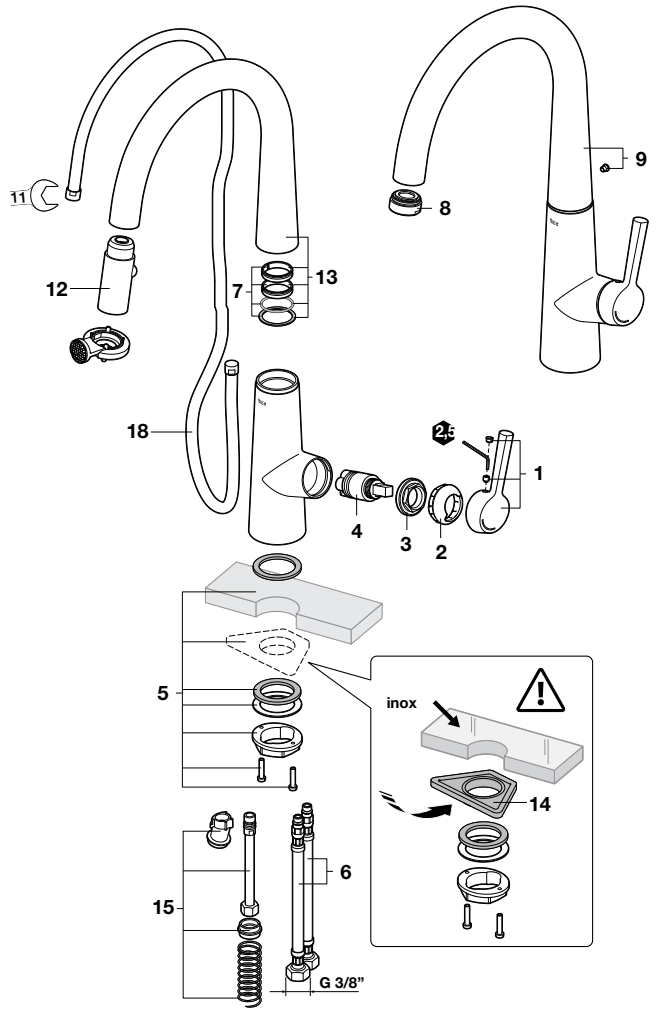


## Misturadora para lava-louça

**A5A832A..0** **A5A852A..0**

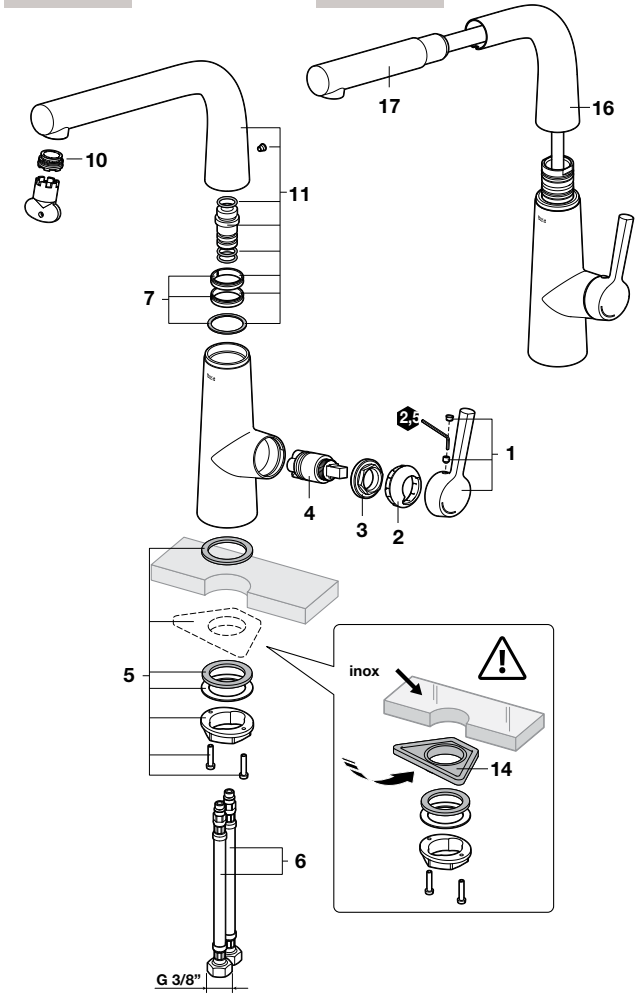


| | | € |
|---|---|---|
| 1 | **AG0154700R** | 17,10 |
| 2 | **AG0154900R** | 4,64 |
| 3 | **AG0154800R** | 31,50 |
| 4 | **AG0118207R** | 13,70 |

| | | € |
|---|---|---|
| 5 | **AG0155300R** | 10,70 |
| 6 | **AG0119708R** | 15,80 |
| 7 | **AG0155000R** | 9,07 |
| 8 | **AG0155500R** | 62,20 |

| | | € |
|---|---|---|
| 9 | **AG0155400R** | 249,00 |
| 10 | **AG0155200R** | 7,42 |
| 11 | **AG0155100R** | 264,00 |
| 12 | **AG0155700R** | 68,20 |

| | | € |
|---|---|---|
| 13 | **AG0155600R** | 195,00 |
| 14 | **AG0101207R** | 2,25 |
| 15 | **AG0155800R** | 29,60 |
| 16 | **AG0155900R** | 170,00 |

| | | € |
|---|---|---|
| 17 | **AG0156000R** | 101,00 |
| 18 | **AG0156400R** | 14,20 |

Medidas em mm.

Os preços indicados são unitários e não incluem IVA.
A presente tabela anula as anteriores.

# Syra-F

## Misturadora para lava-louça com água filtrada

**A5A8C2A**
**A5A8B2A**

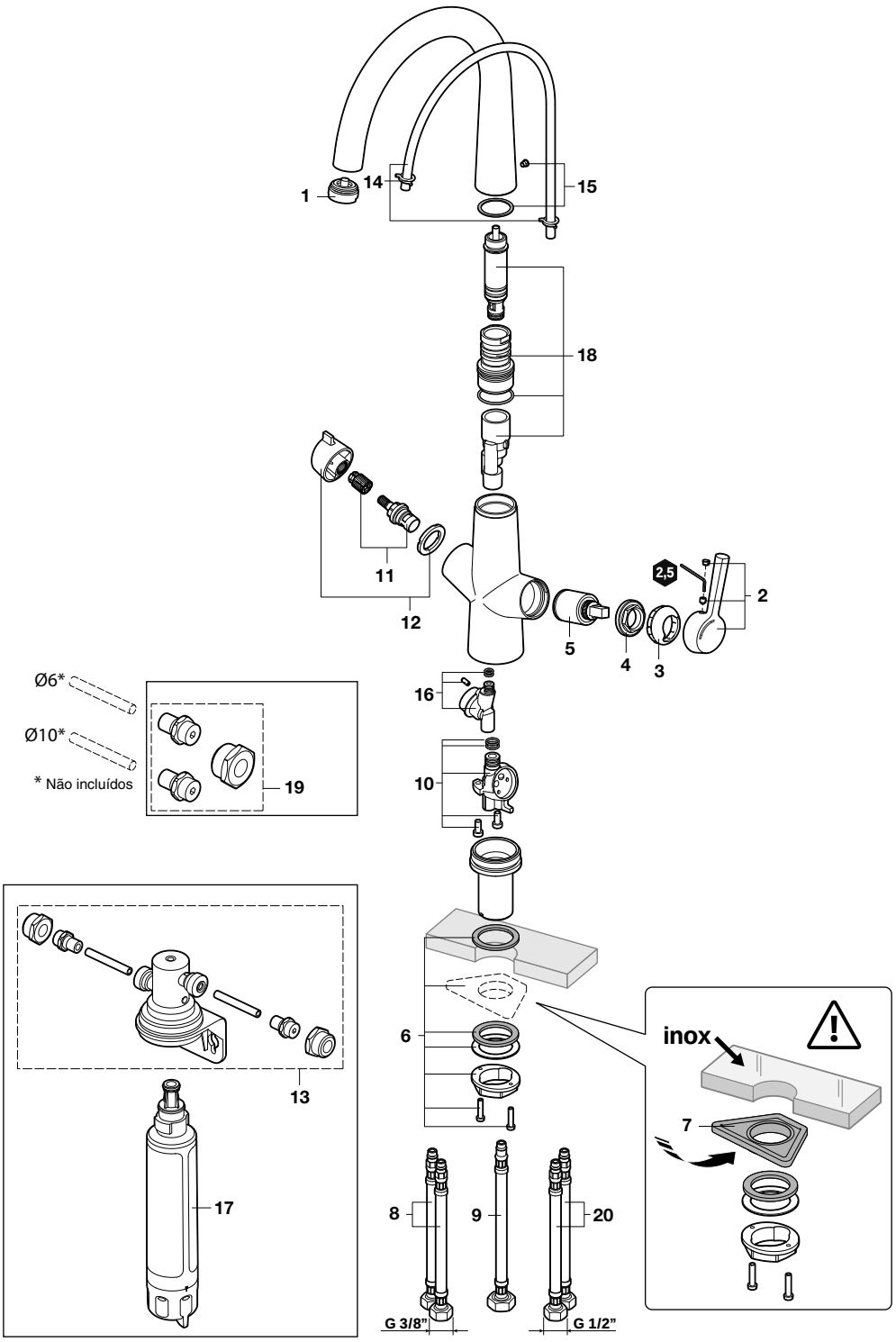


| | | € |
|---|---|---|
| 1 | **AG0195500R** | 30,20 |
| 2 | **AG0154700R** | 17,10 |
| 3 | **AG0154900R** | 4,64 |
| 4 | **AG0154800R** | 31,50 |

| | | € |
|---|---|---|
| 5 | **AG0118207R** | 13,70 |
| 6 | **AG0155300R** | 10,70 |
| 7 | **AG0101207R** | 2,25 |
| 8 | **AG0119708R** | 15,80 |

| | | € |
|---|---|---|
| 9 | **AG0103808R** | 1,95 |
| 10 | **AG0195600R** | 10,50 |
| 11 | **AG0006403R** | 30,80 |
| 12 | **AG0195700R** | 42,10 |

| | | € |
|---|---|---|
| 13 | **AG0195800R** | 132,00 |
| 14 | **AG0195900R** | 25,10 |
| 15 | **AG0196000R** | 6,68 |
| 16 | **AG0196100R** | 24,20 |

| | | € |
|---|---|---|
| 17 | **A525898107** | 62,00 |
| 18 | **AG0215700R** | 94,30 |
| 19 | **AG0219300R** | 50,60 |
| 20 | **AG0165000R** | 20,90 |

Medidas em mm.

Os preços indicados são unitários e não incluem IVA.
A presente tabela anula as anteriores.

# Glera Pro

## Misturadora para lava-louça

**A5A8A4D..0** **A5A884D..0**

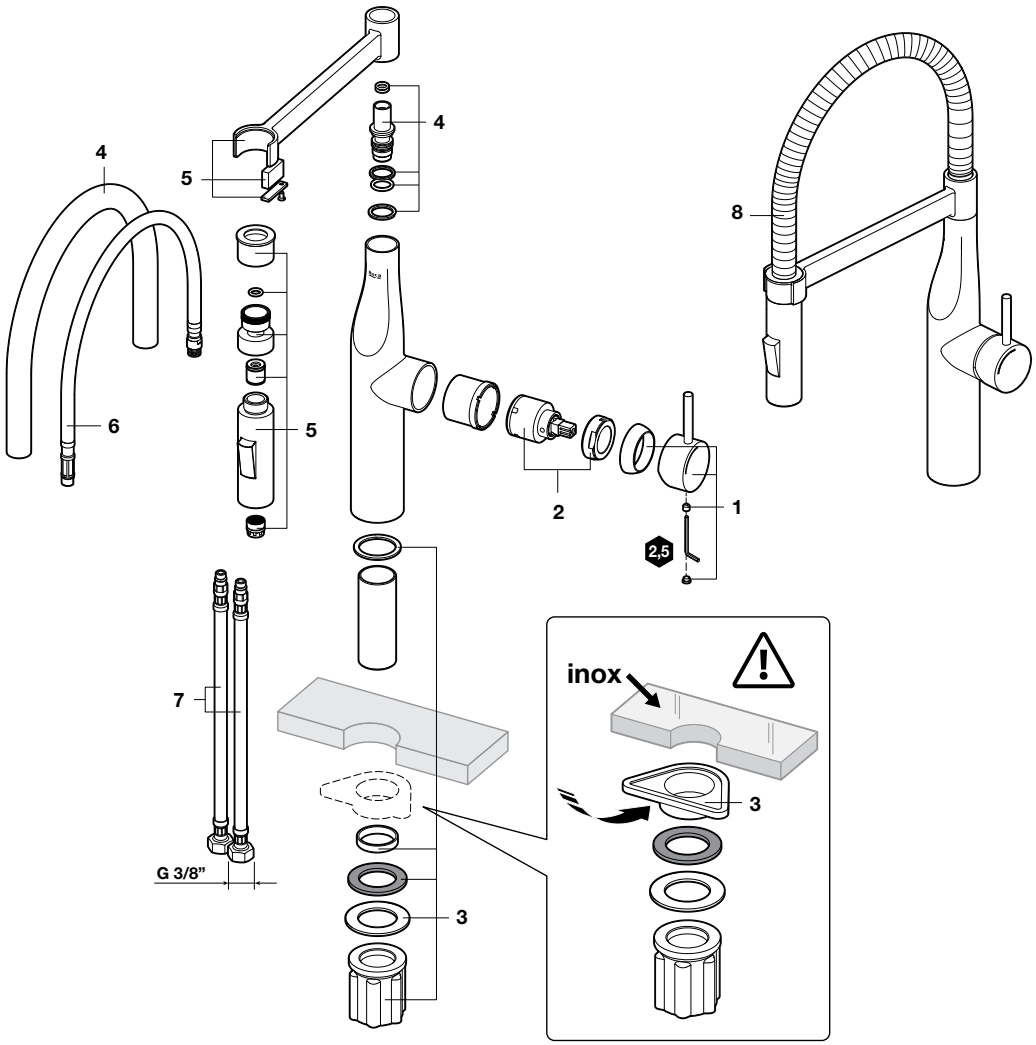


| | | € | | | € | | | € | | | € |
|---|---|---|---|---|---|---|---|---|---|---|---|
| 1 | **AG0237400R** | 15,00 | 3 | **AG0237900R** | 7,42 | 5 | **AG0214700R** | 103,00 | 7 | **AG0119708R** | 15,80 |
| 2 | **AG0237700R** | 8,06 | 4 | **AG0214800R** | 21,30 | 6 | **AG0238000R** | 34,20 | 8 | **AG0214900R** | 34,20 |

Medidas em mm.

Os preços indicados são unitários e não incluem IVA.
A presente tabela anula as anteriores.

# Glera

## Misturadora para lava-louça

**A5A834D..0** **A5A854D..0**

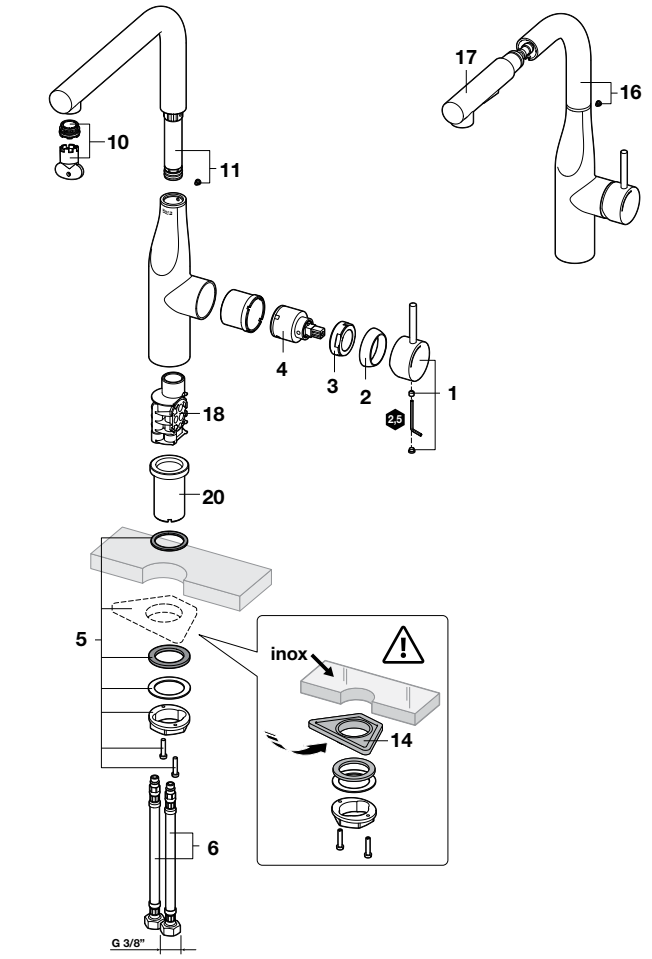


## Misturadora para lava-louça

**A5A814D..0** **A5A844D..0**

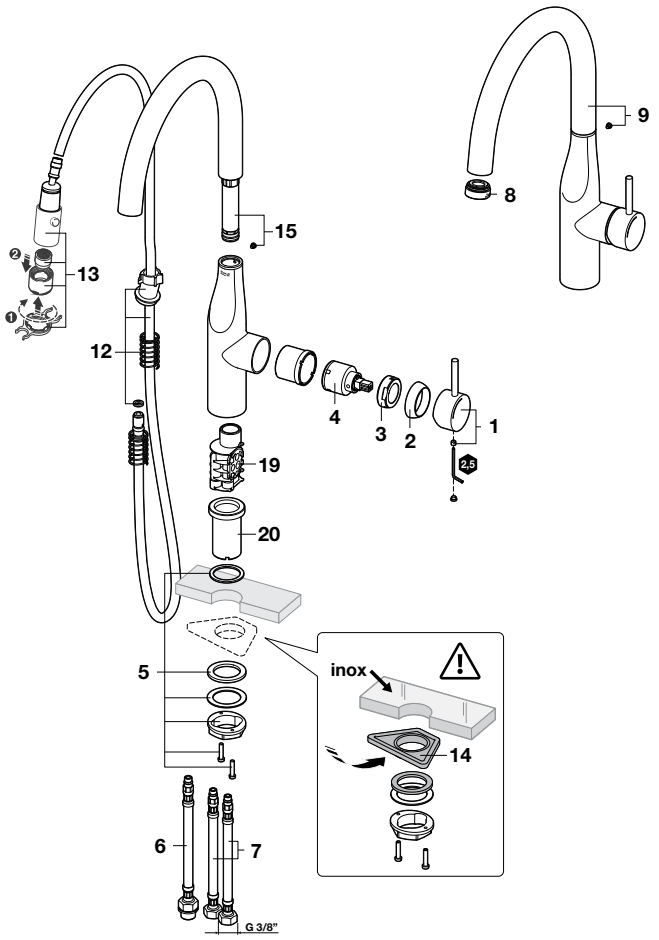


| | | € |
|---|---|---|
| 1 | **AG0213200R** | 14,40 |
| 2 | **AG0213300R** | 6,92 |
| 3 | **AG0219700R** | 39,80 |
| 4 | **AG0158100R** | 8,03 |

| | | € |
|---|---|---|
| 5 | **AG0031803R** | 34,70 |
| 6 | **AG0119708R** | 15,80 |
| 7 | **AG0213700R** | 21,90 |
| 8 | **AG0155500R** | 62,20 |

| | | € |
|---|---|---|
| 9 | **AG0214400R** | 164,00 |
| 10 | **AG0155200R** | 7,42 |
| 11 | **AG0214300R** | 149,00 |
| 12 | **AG0214000R** | 52,40 |

| | | € |
|---|---|---|
| 13 | **AG0003800R** | 56,50 |
| 14 | **AG0101207R** | 2,25 |
| 15 | **AG0214200R** | 151,00 |
| 16 | **AG0214600R** | 114,00 |

| | | € |
|---|---|---|
| 17 | **AG0214500R** | 45,40 |
| 18 | **AG0214100R** | 16,80 |
| 19 | **AG0213800R** | 15,10 |
| 20 | **AG0219100R** | 34,80 |

Medidas em mm.

Os preços indicados são unitários e não incluem IVA.
A presente tabela anula as anteriores.

# Ona

## Misturadora para lava-louça

**A5A831F** **A5A841F**

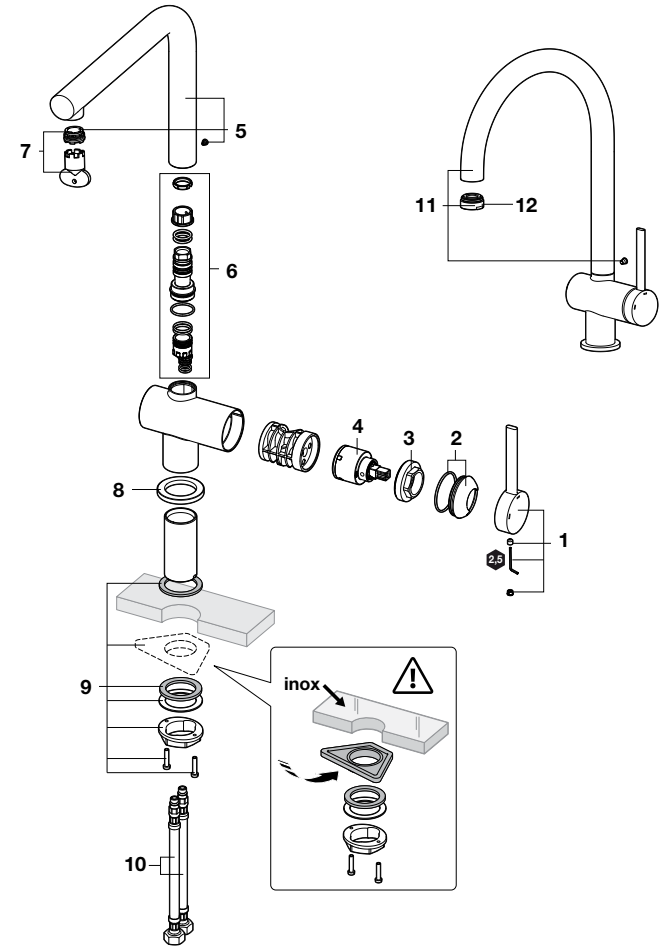


## Misturadora para lava-louça

**A5A851F** **A5A811F**

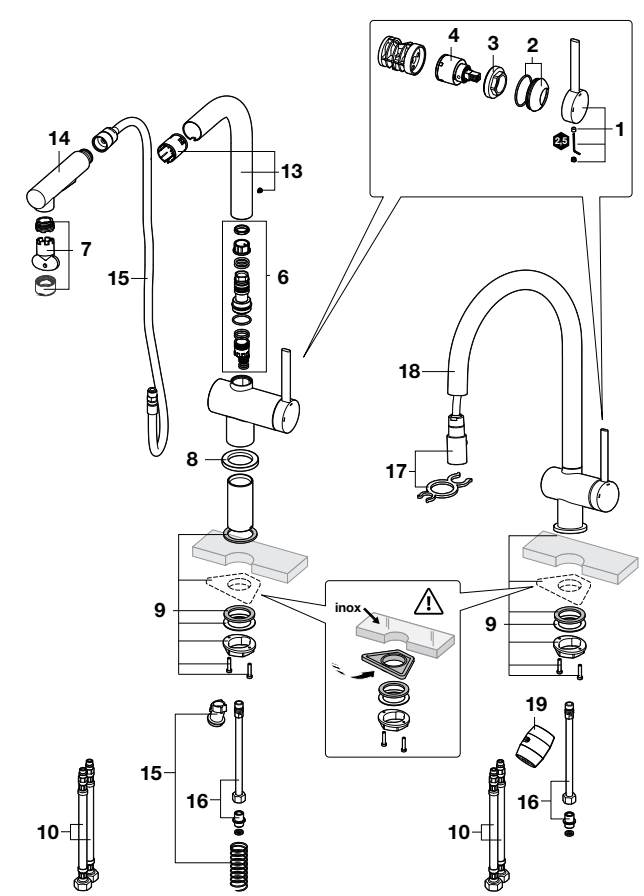


As penúltimas posições de cada código indicam o acabamento (cor):
**C0** Cromado
**NB** Preto mate

| | | €
|---|---|---|
| 1 | **AG0233200R** | 13,90 |
| | **AG02332NBR** | 13,30 |
| 2 | **AG0233300R** | 5,63 |
| | **AG02333NBR** | 6,03 |
| 3 | **AG0233400R** | 10,40 |
| 4 | **AG0158100R** | 8,03 |
| 5 | **AG0233500R** | 103,00 |
| | **AG02335NBR** | 75,30 |
| 6 | **AG0233600R** | 19,40 |
| 7 | **AG0155200R** | 7,42 |

| | | | €
|---|---|---|---|
| 8 | **AG0233700R** | | 11,50 |
| | **AG02337NBR** | | 9,50 |
| 9 | **AG0031803R** | | 34,70 |
| 10 | **AG0008009R** | (3/8") | 10,20 |
| | **AG0223800R** | (1/2") | 15,60 |
| 11 | **AG0233800R** | | 129,00 |
| | **AG02338NBR** | | 93,30 |
| 12 | **AG0155500R** | | 62,20 |
| | **AG01555NBR** | | 9,47 |
| 13 | **AG0233900R** | | 70,90 |
| | **AG02339NBR** | | 51,70 |

| | | €
|---|---|---|
| 14 | **AG0214500R** | 45,40 |
| | **AG02145NBR** | 24,90 |
| 15 | **AG0214000R** | 52,40 |
| 16 | **AG0213700R** | 21,90 |
| 17 | **AG0003800R** | 56,50 |
| | **AG00038NBR** | 31,20 |
| 18 | **AG0234000R** | 118,00 |
| | **AG02340NBR** | 88,00 |
| 19 | **AG0000703R** | 11,50 |

Medidas em mm.

Os preços indicados são unitários e não incluem IVA.
A presente tabela anula as anteriores.

# Cala

## Misturadora para lava-louça

**A5A806E** **A5A816E** **A5A856E**

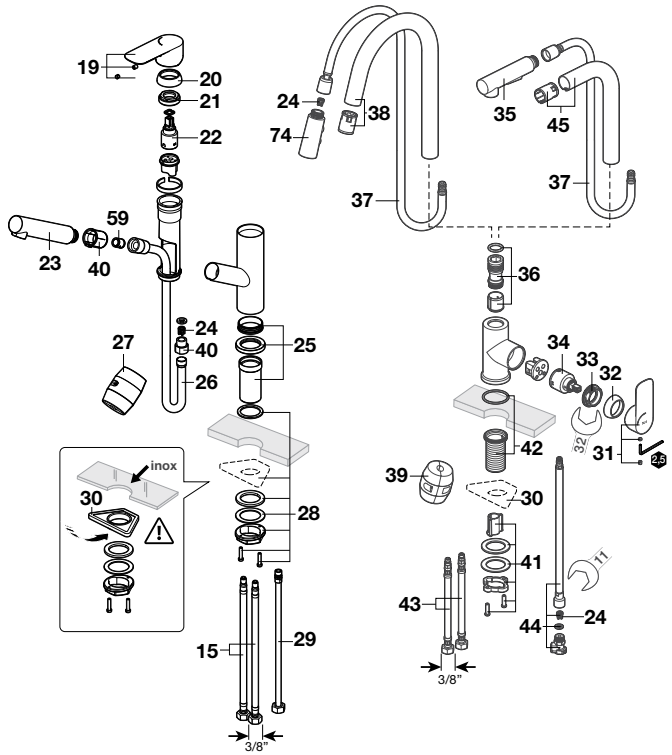


## Misturadora para lava-louça

**A5A846E** **A5A836E**

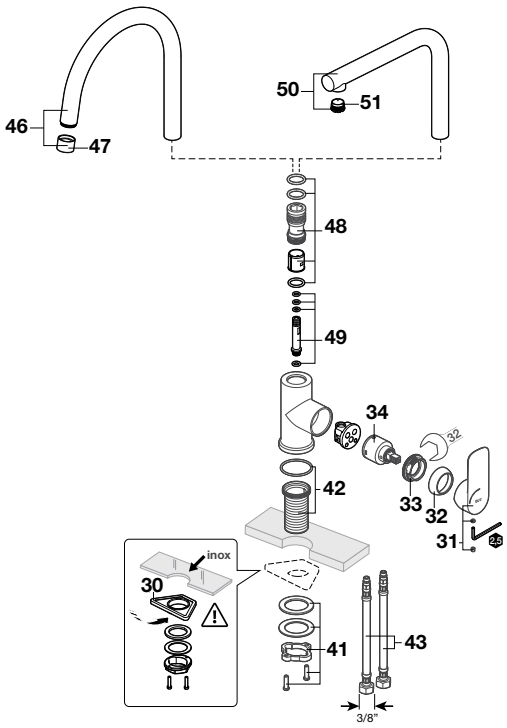


As penúltimas posições de cada código indicam o acabamento (cor):
**C0** Cromado
**NB** Preto mate

| | | | € |
|---|---|---|---|
| 1 | | **AG0223000R** | 14,00 |
| | | **AG02230NBR** | 26,60 |
| 2 | | **AG0223100R** | 3,81 |
| | | **AG02231NBR** | 7,30 |
| 3 | | **AG0222900R** | 6,53 |
| 4 | | **AG0223200R** | 11,10 |
| 5 | | **A525094707** | 16,20 |
| 6 | | **AG0223300R** | 5,74 |
| 7 | | **AG0223400R** | 8,27 |
| 8 | | **AG0196400R** | 6,33 |
| 9 | | **A525020309** | 14,40 |
| 10 | | **AG0075300R** | 27,60 |
| 11 | | **AG0096200R** | 7,19 |
| 12 | | **AG0223500R** | 14,90 |
| | | **AG02235NBR** | 42,00 |
| 13 | | **AG0223600R** | 10,10 |
| 14 | | **AG0032300R** | 15,20 |
| | | **AG00323NBR** | 13,20 |
| 15 | | **AG0223700R** | 12,00 |
| 16 | | **AG0142100R** | 3,08 |
| 17 | | **AG0174608R** | 12,70 |
| 18 | | **AG0223800R** | 15,60 |
| 19 | | **AG0223900R** | 20,70 |
| 20 | | **AG0172300R** | 3,91 |

| | | | € |
|---|---|---|---|
| 21 | | **AG0224000R** | 5,28 |
| 22 | | **AG0224100R** | 11,70 |
| 23 | | **AG0214500R** | 45,40 |
| | | **AG02145NBR** | 24,90 |
| 24 | 2 un | **AG0134907R** | 6,49 |
| 25 | | **AG0224200R** | 20,30 |
| 26 | | **AG0031700R** | 25,70 |
| 27 | | **AG0000703R** | 11,50 |
| 28 | | **AG0031803R** | 34,70 |
| 29 | | **AG0224400R** | 16,10 |
| 30 | | **AG0101207R** | 2,25 |
| 31 | | **AG0224500R** | 23,00 |
| 32 | | **AG0224600R** | 27,70 |
| 33 | | **AG0224700R** | 20,20 |
| 34 | | **AG0236500R** | 40,20 |
| 35 | | **AG0224800R** | 89,80 |
| | | **AG02248NBR** | 48,60 |
| 36 | | **AG0224900R** | 36,40 |
| 37 | | **AG0225000R** | 74,90 |
| 38 | | **AG0225100R** | 156,00 |
| 39 | | **AG0225200R** | 47,40 |
| 40 | | **AG0225300R** | 4,92 |
| 41 | | **AG0225400R** | 28,00 |
| 42 | | **AG0225500R** | 23,50 |

| | | | € |
|---|---|---|---|
| 43 | | **AG0119708R** | 15,80 |
| 44 | | **AG0225600R** | 71,80 |
| 45 | | **AG0225700R** | 69,40 |
| 46 | | **AG0225800R** | 186,00 |
| 47 | | **AG0225900R** | 24,60 |
| 48 | | **AG0226000R** | 19,40 |
| 49 | | **AG0226100R** | 17,60 |
| 50 | | **AG0226200R** | 185,00 |
| 51 | | **AG0226300R** | 26,70 |
| 52 | | **AG0226400R** | 16,20 |
| | | **AG02264NBR** | 28,80 |
| 53 | | **AG0085300R** | 17,30 |
| | | **AG00853NBR** | 10,50 |
| 54 | | **A525023507** | 4,05 |
| 55 | | **AG0110607R** | 9,58 |
| 56 | | **AG0213100R** | 8,35 |
| | | **AG02131NBR** | 19,60 |
| 57 | 2 un | **AG0103908R** | 16,70 |
| 58 | 2 un | **AG0116800R** | 8,89 |
| | | **AG01168NBR** | 37,00 |
| 59 | 2 un | **A525005507** | 7,14 |
| 60 | | **AG0036800R** | 3,05 |
| 61 | | **A525005407** | 7,14 |

| | | | € |
|---|---|---|---|
| 62 | | **AG0212800R** | 3,02 |
| | | **AG02128NBR** | 6,94 |
| 63 | | **AG0116700R** | 4,19 |
| | | **AG01167NBR** | 10,30 |
| 64 | | **AG0116500R** | 13,30 |
| 65 | | **AG0001907R** | 10,60 |
| 66 | | **AG0119500R** | 18,50 |
| | | **AG01195NBR** | 105,00 |
| 67 | | **AG0119600R** | 19,70 |
| | | **AG01196NBR** | 108,00 |
| 68 | | **A525006500** | 22,40 |
| | | **AG0218600R** | 21,60 |
| | | **AG02186NBR** | 43,00 |
| 69 | | **AG0142300R** | 10,20 |
| 70 | | **AG0155000R** | 9,07 |
| 71 | | **AG0173300R** | 14,80 |
| 72 | | **A5054015NB** | 36,60 |
| 73 | | **AG0231700R** | 7,68 |
| | | **AG02317NBR** | 11,10 |
| 74 | | **AG0273800R** | 43,80 |
| | | **AG02738NBR** | 31,20 |

Medidas em mm.

Os preços indicados são unitários e não incluem IVA.
A presente tabela anula as anteriores.

# L90

## Misturadora para lava-louça

**A5A8301**

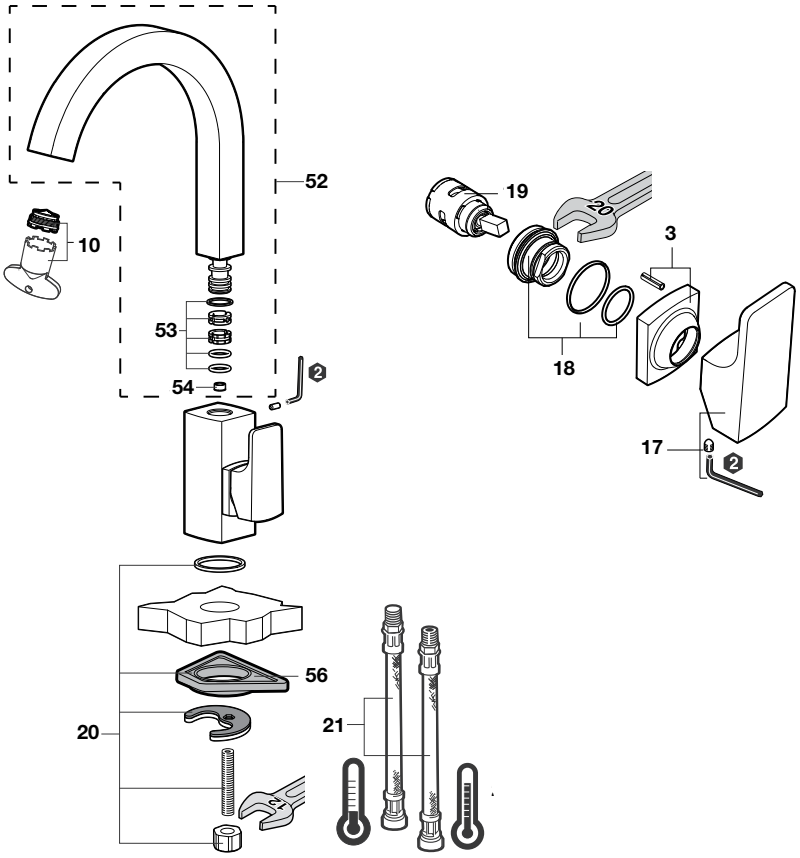


## Misturadora para lava-louça

**A5A8501**

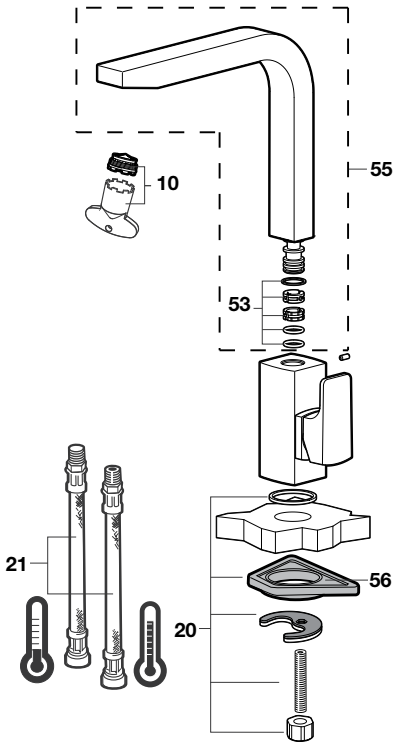


| | | € |
|---|---|---|
| 1 | **AG0041800R** | 40,30 |
| 2 | **AG0096200R** | 7,19 |
| 3 | **AG0032100R** | 26,90 |
| 4 | **AG0041903R** | 24,50 |
| 5 | **AG0175300R** | - |
| 6 | **A525020309** | 14,40 |
| 7 | **AG0200700R** | 18,50 |
| 8 | **AG0200700R** | 18,50 |
| 9 | **AG0096409R** | 13,30 |
| 10 | **AG0129807R** | 9,16 |
| 11 | **A525020600** | 8,51 |
| 12 | **A525004403** | 7,60 |
| 13 | **AG0075400R** | 32,40 |

| | | € |
|---|---|---|
| 14 | **AG0096200R** | 7,19 |
| 15 | **AG0077100R** | 38,90 |
| 16 | **A525003507** | 36,70 |
| 17 | **AG0042000R** | 45,40 |
| 18 | **AG0042103R** | 17,90 |
| 19 | **AG0034103R** | 47,90 |
| 20 | **A525006903** | 8,22 |
| 21 | **AG0137300R** | 18,60 |
| 22 | **AG0042200R** | 45,40 |
| 23 | **AG0010203R** | 99,10 |
| 24 | **AG0007403R** | 16,40 |
| 25 | **A525020509** | 12,70 |
| 26 | **AG0007503R** | 36,70 |

| | | € |
|---|---|---|
| 27 | **AG0173300R** | 14,80 |
| 28 | **AG0001907R** | 10,60 |
| 29 | **AG0096509R** | 15,80 |
| 30 | **AG0033300R** | 28,70 |
| 31 | **AG0042300R** | 40,30 |
| 32 | **AG0042400R** | 151,00 |
| 33 | **A525027803** | 31,20 |
| 34 | **AG0053707R** | 37,60 |
| 35 | **A525029207** | 13,10 |
| 37 | **AG0116700R** | 4,19 |
| 38 | **A525005800** | 7,14 |
| 39 | **AG0116500R** | 13,30 |
| 40 | **AG0134907R** | 6,49 |

| | | € |
|---|---|---|
| 41 | **A525005200** | 14,80 |
| 42 | **AG0145500R** | 5,93 |
| 43 | **AG0103908R** | 16,70 |
| 45 | **A525021600** | 28,60 |
| 46 | **A525009800** | 26,10 |
| 47 | **A525024200** | 9,35 |
| 48 | **A525005507** | 7,14 |
| 49 | **AG0043300R** | 109,00 |
| 50 | **AG0042700R** | 120,00 |
| 51 | **A525022800** | 82,40 |
| 52 | **AG0144900R** | 82,90 |
| 53 | **AG0017707R** | 5,60 |
| 54 | **AG0131007R** | 5,07 |

| | | € |
|---|---|---|
| 55 | **AG0145000R** | 130,00 |
| 56 | **AG0101207R** | 2,25 |
| 57 | **AG0016200R** | 26,70 |
| 58 | **AG0143200R** | 3,93 |
| 59 | **AG0142100R** | 3,08 |
| 60 | **AG0137200R** | 22,50 |
| 61 | **AG0046600R** | 11,00 |
| 62 | **AG0155000R** | 9,07 |
| 63 | **AG0200600R** | 16,80 |

Medidas em mm.

Os preços indicados são unitários e não incluem IVA.
A presente tabela anula as anteriores.

# Mencia

## Misturadora para lava-louça

| | |
|---|---|
| **A5A7409C00** | Cromado |
| **A5A7409CN0** | Preto mate |
| **A5A7409CM0** | Prata escovada |
| **A5A7409B00** | Branco mate |

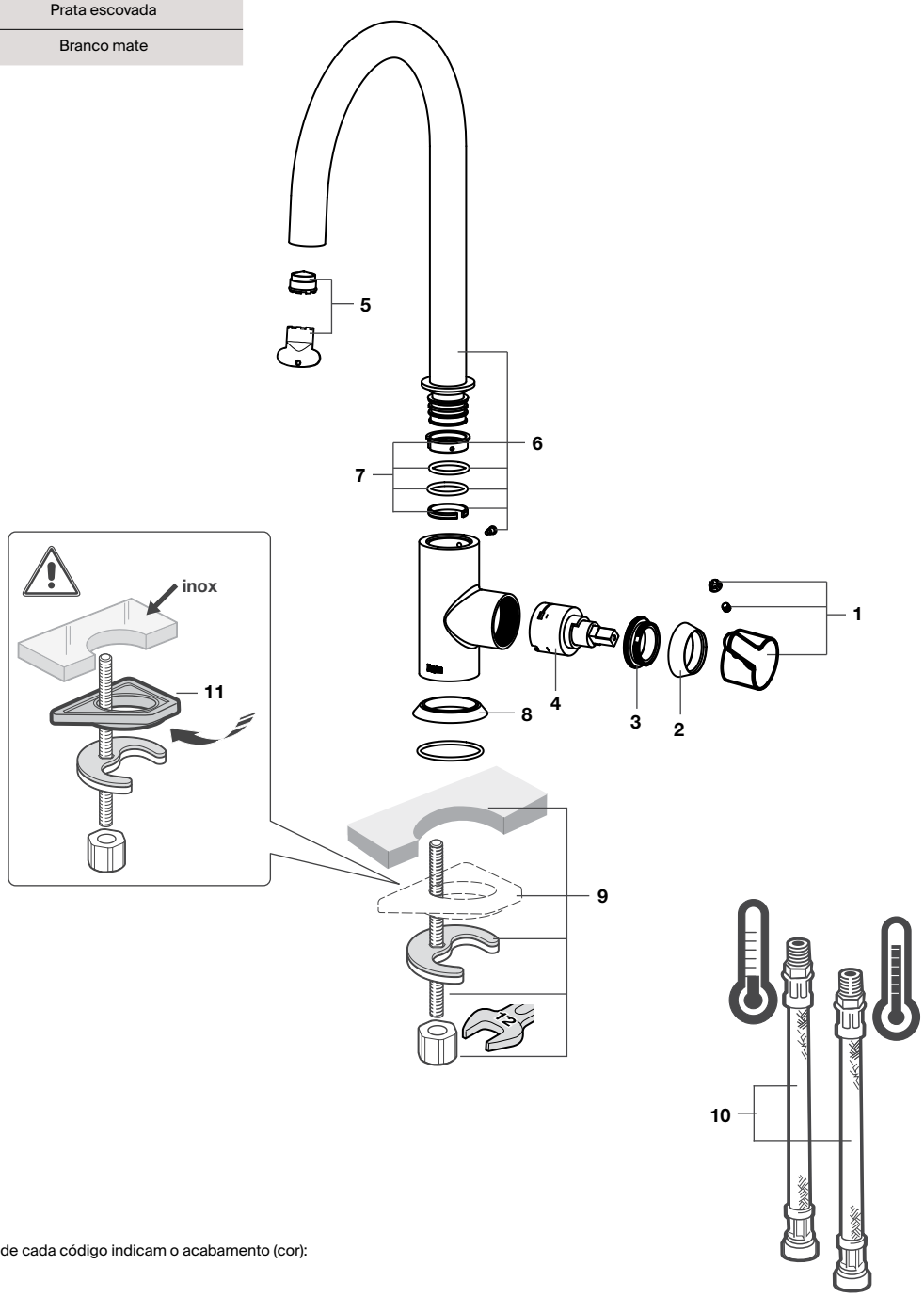


As penúltimas posições de cada código indicam o acabamento (cor):
**C0** Cromado
**CN** Preto titânio
**CM** Prata escovada
**B0** Branco mate

| | | € |
|---|---|---|
| 1 | **AG0157800R** | 23,10 |
| | **AG01578CMR** | 34,70 |
| | **AG01578CNR** | 34,70 |
| | **AG01578B0R** | 23,10 |
| 2 | **AG0157900R** | 8,65 |
| | **AG01579CMR** | 10,50 |
| | **AG01579CNR** | 11,10 |
| | **AG01579B0R** | 16,50 |

| | | € |
|---|---|---|
| 3 | **AG0158000R** | 5,27 |
| 4 | **AG0158100R** | 8,03 |
| 5 | **AG0158200R** | 7,42 |
| 6 | **AG0158300R** | 68,90 |
| | **AG01583CMR** | 115,00 |
| | **AG01583CNR** | 147,00 |
| | **AG01583B0R** | 186,00 |
| 7 | **AG0158400R** | 9,62 |

| | | € |
|---|---|---|
| 8 | **AG0158500R** | 11,00 |
| | **AG01585CMR** | 13,20 |
| | **AG01585CNR** | 13,90 |
| | **AG01585B0R** | 10,50 |
| 9 | **AG0158600R** | 6,70 |
| 10 | **AG0158700R** | 12,80 |
| 11 | **AG0158800R** | 3,00 |

Medidas em mm.

Os preços indicados são unitários e não incluem IVA.
A presente tabela anula as anteriores.

# L20

## Misturadora para lava-louça

**A5A7609**

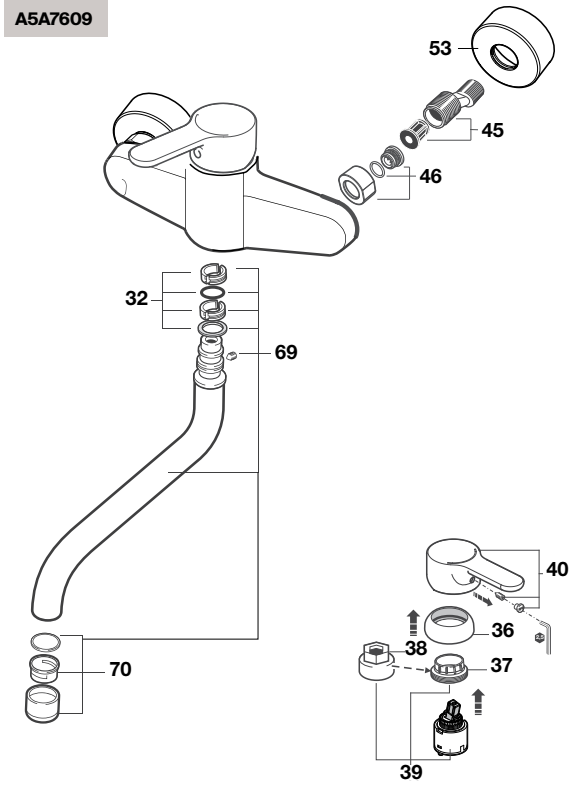


## Misturadora para lava-louça

**A5A8909**

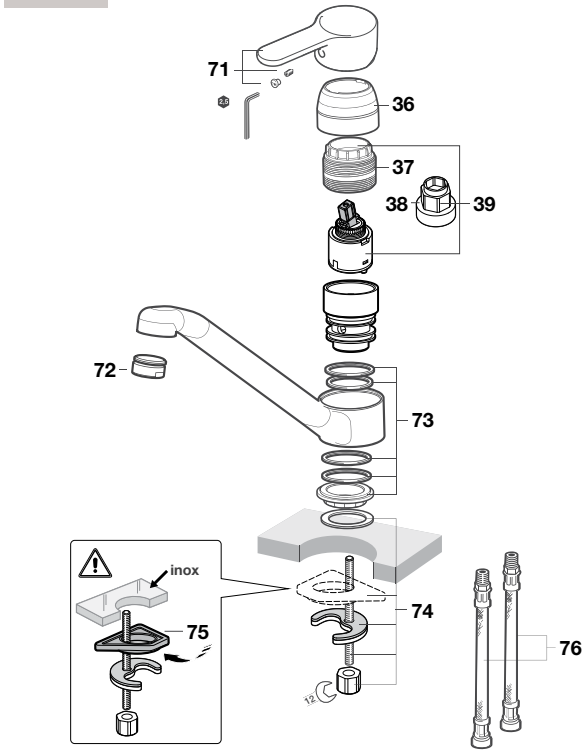


| | | | € |
|---|---|---|---|
| 6 | | **AG0032800R** | 24,60 |
| 32 | | **AG0017707R** | 5,60 |
| 35 | | **AG0071600R** | 16,80 |
| 36 | | **AG0085300R** | 17,30 |
| 37 | | **A525023507** | 4,05 |
| 38 | | **A525005407** | 7,14 |
| 39 | | **AG0110607R** | 9,58 |
| 40 | | **AG0032400R** | 19,20 |
| 45 | 2 un | **AG0103908R** | 16,70 |

| | | | € |
|---|---|---|---|
| 46 | | **A525005200** | 14,80 |
| 53 | 2 un | **AG0116800R** | 8,89 |
| 69 | | **AG0005800R** | 96,30 |
| 70 | | **A525006600** | 7,14 |
| 71 | | **AG0071400R** | 16,70 |
| 72 | | **A525004700** | 7,14 |
| 73 | | **A525007203** | 8,18 |
| 74 | | **AG0085803R** | 9,16 |
| 75 | | **AG0101207R** | 2,25 |

| | | € |
|---|---|---|
| **AG0061409R** | 30,50 |
| **AG0001600R** | 64,60 |
| **AG0071500R** | 26,10 |
| **AG0001503R** | 8,80 |
| **AG0119708R** | 15,80 |
| **AG0143500R** | 98,60 |
| **AG0143600R** | 2,41 |
| **AG0135000R** | 43,30 |
| **AG0159500R** | 30,50 |

Medidas em mm.

Os preços indicados são unitários e não incluem IVA.
A presente tabela anula as anteriores.

# L20

## Misturadora para lava-louça

**A5A8409**

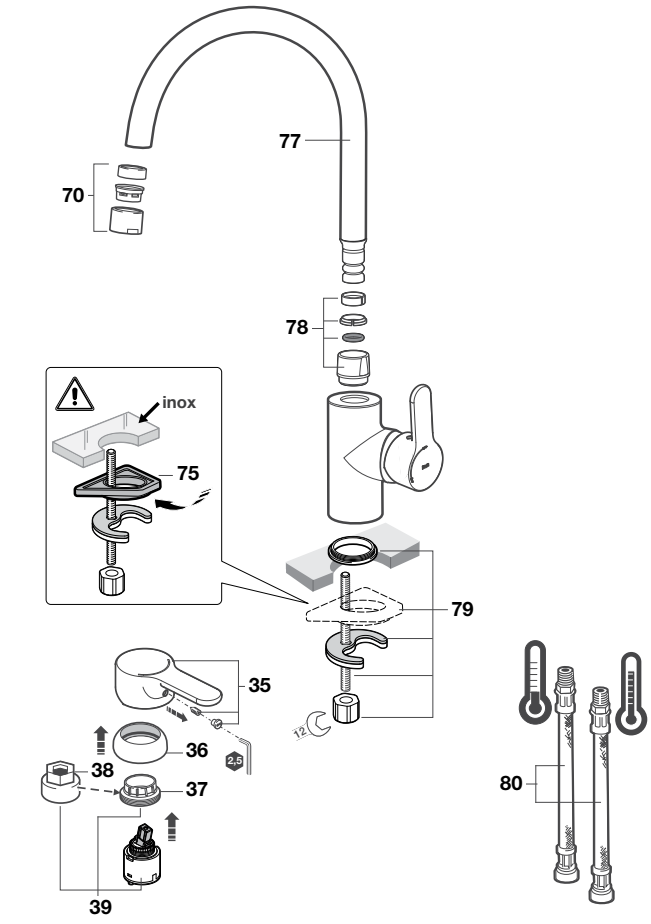


## Misturadora para lava-louça

**A5A8209**

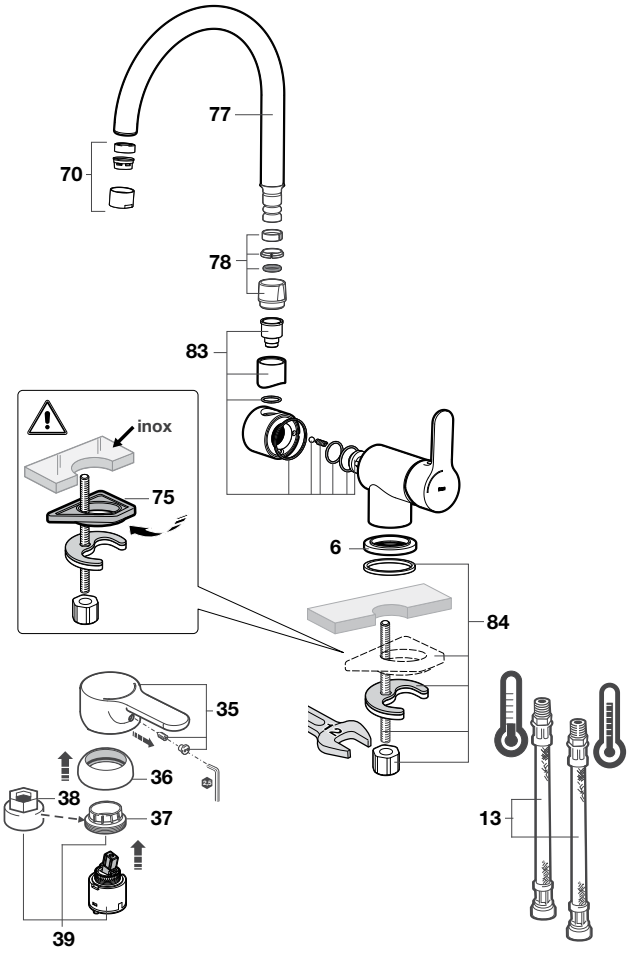


| | | | € |
|---|---|---|---|
| 6 | | **AG0032800R** | 24,60 |
| 32 | | **AG0017707R** | 5,60 |
| 35 | | **AG0071600R** | 16,80 |
| 36 | | **AG0085300R** | 17,30 |
| 37 | | **A525023507** | 4,05 |
| 38 | | **A525005407** | 7,14 |
| 39 | | **AG0110607R** | 9,58 |
| 40 | | **AG0032400R** | 19,20 |
| 45 | 2 un | **AG0103908R** | 16,70 |

| | | | € |
|---|---|---|---|
| 46 | | **A525005200** | 14,80 |
| 53 | 2 un | **AG0116800R** | 8,89 |
| 69 | | **AG0005800R** | 96,30 |
| 70 | | **A525006600** | 7,14 |
| 71 | | **AG0071400R** | 16,70 |
| 72 | | **A525004700** | 7,14 |
| 73 | | **A525007203** | 8,18 |
| 74 | | **AG0085803R** | 9,16 |
| 75 | | **AG0101207R** | 2,25 |

| | | € |
|---|---|---|
| **AG0061409R** | | 30,50 |
| **AG0001600R** | | 64,60 |
| **AG0071500R** | | 26,10 |
| **AG0001503R** | | 8,80 |
| **AG0119708R** | | 15,80 |
| **AG0143500R** | | 98,60 |
| **AG0143600R** | | 2,41 |
| **AG0135000R** | | 43,30 |
| **AG0159500R** | | 30,50 |

Medidas em mm.

Os preços indicados são unitários e não incluem IVA.
A presente tabela anula as anteriores.

# Victoria

## Misturadora para lava-louça

**A5A7625** **A5A7725**

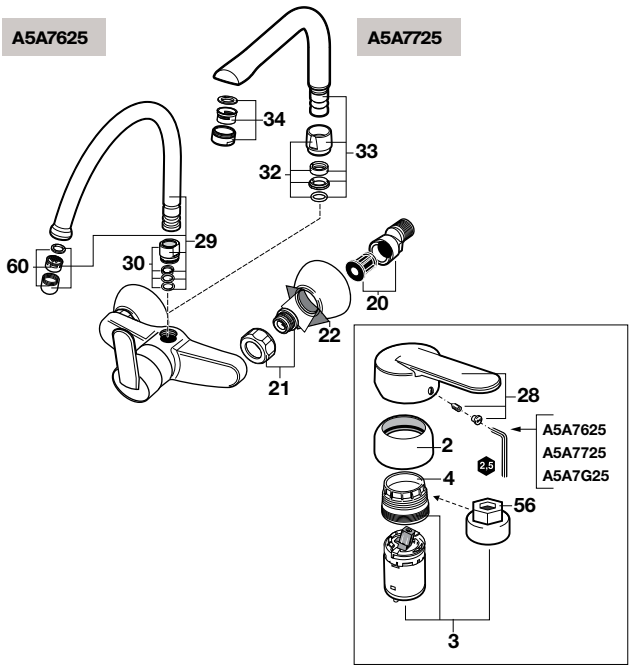


## Misturadora para lava-louça

**A5A8425** **A5A8E25**

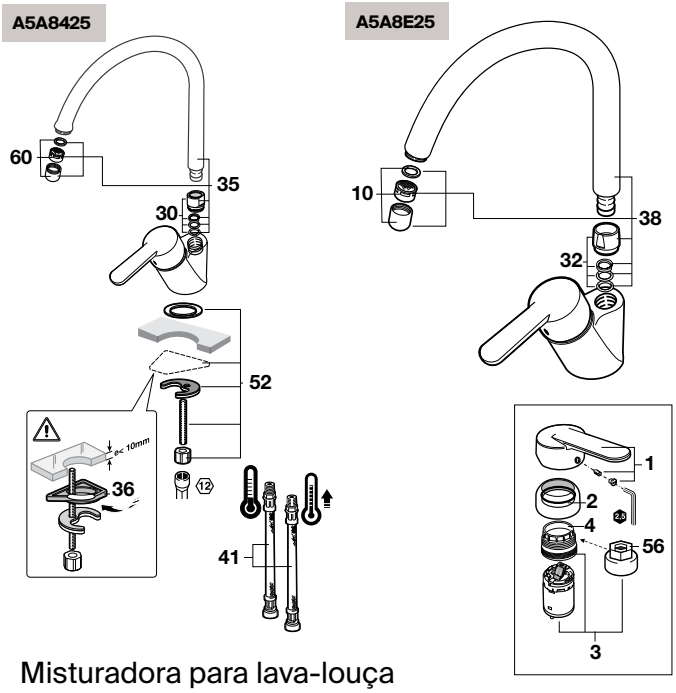


## Misturadora para lava-louça

**A5A7G25**

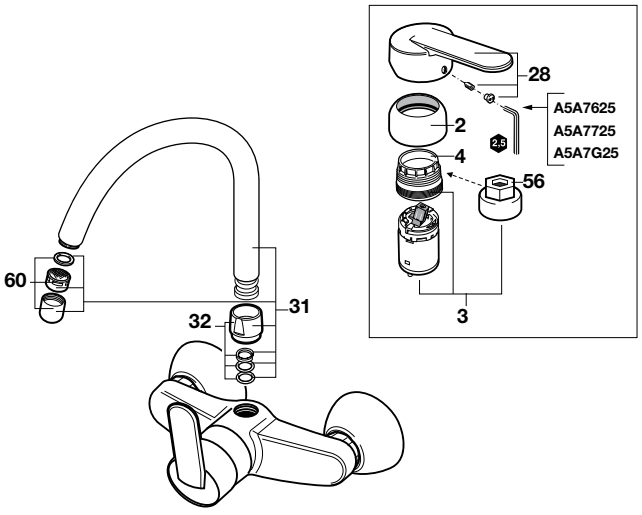


## Misturadora para lava-louça

**A5A8725**

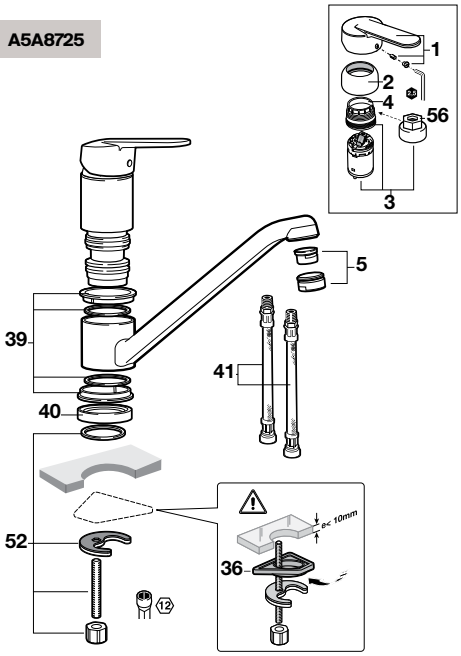


| | | € |
|---|---|---|
| 1 | **AG0003400R** | 27,30 |
| 2 | **AG0085300R** | 17,30 |
| 3 | **AG0077807R** | 40,40 |
| 4 | **A525023507** | 4,05 |
| 5 | **A525004700** | 7,14 |
| 6 | **AG0003600R** | 7,30 |
| 7 | **A525004403** | 7,60 |
| 8 | **AG0096409R** | 13,30 |
| 9 | **A525094707** | 16,20 |
| 10 | **A525010900** | 5,99 |
| 11 | **AG0075200R** | 16,20 |
| 12 | **AG0085700R** | 15,60 |
| 13 | **AG0163600R** | 11,90 |

| | | € |
|---|---|---|
| 14 | **AG0200600R** | 16,80 |
| 15 | **AG0114300R** | 4,26 |
| 16 | **A525005507** | 7,14 |
| 17 | **A525005800** | 7,14 |
| 18 | **A525007700** | 8,39 |
| 19 | **AG0105900R** | 8,60 |
| 20 | **AG0103908R** | 16,70 |
| 21 | **AG0002500R** | 15,10 |
| 22 | **AG0085400R** | 8,06 |
| 23 | **AG0116700R** | 4,19 |
| 24 | **AG0116500R** | 13,30 |
| 25 | **AG0134907R** | 6,49 |
| 26 | **A525009800** | 26,10 |

| | | € |
|---|---|---|
| 27 | **AG0036800R** | 3,05 |
| 28 | **AG0003500R** | 11,60 |
| 29 | **AG0024100R** | 50,60 |
| 30 | **AG0085500R** | 12,90 |
| 31 | **AG0001600R** | 64,60 |
| 32 | **AG0071500R** | 26,10 |
| 33 | **AG0114200R** | 93,10 |
| 34 | **AG0055100R** | 22,50 |
| 35 | **AG0002200R** | 43,20 |
| 36 | **AG0101207R** | 2,25 |
| 37 | **AG0085803R** | 9,16 |
| 38 | **AG0190200R** | 62,60 |
| 39 | **AG0004407R** | 2,15 |

| | | € |
|---|---|---|
| 40 | **AG0085600R** | 5,30 |
| 41 | **AG0061409R** | 30,50 |
| 42 | **AG0122400R** | 16,50 |
| 44 | **AG0109709R** | 8,42 |
| 45 | **AG0000703R** | 11,50 |
| 46 | **AG0031700R** | 25,70 |
| 47 | **AG0078003R** | 12,30 |
| 48 | **A525008503** | 8,07 |
| 49 | **AG0118308R** | 12,00 |
| 50 | **A525005900** | 56,70 |
| 51 | **AG0001907R** | 10,60 |
| 52 | **A525006903** | 8,22 |
| 53 | **A525006500** | 22,40 |

| | | € |
|---|---|---|
| 54 | **A525002700** | 45,30 |
| 55 | **A525002800** | 36,10 |
| 56 | **A525005407** | 7,14 |
| 57 | **AG0075300R** | 27,60 |
| 58 | **AG0096200R** | 7,19 |
| 59 | **A525087300** | 18,30 |
| 60 | **A525006600** | 7,14 |
| 61 | **A525023200** | 11,50 |
| 62 | **AG0096307R** | 6,20 |
| 63 | **AG0141207R** | 18,10 |
| 64 | **A525007800** | 10,60 |

Medidas em mm.

Os preços indicados são unitários e não incluem IVA.
A presente tabela anula as anteriores.

# Victoria

## Misturadora para lava-louça

**A5A8925**

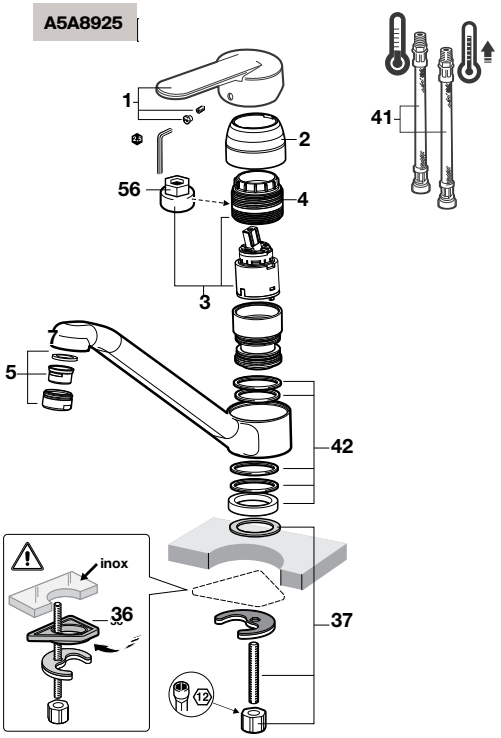


## Misturadora para lava-louça

**A5A8125**

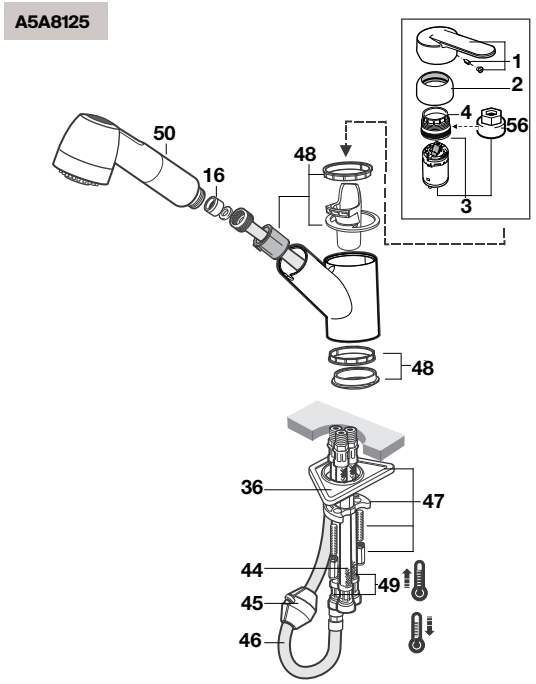


| | | € |
|---|---|---|
| 1 | **AG0003400R** | 27,30 |
| 2 | **AG0085300R** | 17,30 |
| 3 | **AG0077807R** | 40,40 |
| 4 | **A525023507** | 4,05 |
| 5 | **A525004700** | 7,14 |
| 6 | **AG0003600R** | 7,30 |
| 7 | **A525004403** | 7,60 |
| 8 | **AG0096409R** | 13,30 |
| 9 | **A525094707** | 16,20 |
| 10 | **A525010900** | 5,99 |
| 11 | **AG0075200R** | 16,20 |
| 12 | **AG0085700R** | 15,60 |
| 13 | **AG0163600R** | 11,90 |

| | | € |
|---|---|---|
| 14 | **AG0200600R** | 16,80 |
| 15 | **AG0114300R** | 4,26 |
| 16 | **A525005507** | 7,14 |
| 17 | **A525005800** | 7,14 |
| 18 | **A525007700** | 8,39 |
| 19 | **AG0105900R** | 8,60 |
| 20 | **AG0103908R** | 16,70 |
| 21 | **AG0002500R** | 15,10 |
| 22 | **AG0085400R** | 8,06 |
| 23 | **AG0116700R** | 4,19 |
| 24 | **AG0116500R** | 13,30 |
| 25 | **AG0134907R** | 6,49 |
| 26 | **A525009800** | 26,10 |

| | | € |
|---|---|---|
| 27 | **AG0036800R** | 3,05 |
| 28 | **AG0003500R** | 11,60 |
| 29 | **AG0024100R** | 50,60 |
| 30 | **AG0085500R** | 12,90 |
| 31 | **AG0001600R** | 64,60 |
| 32 | **AG0071500R** | 26,10 |
| 33 | **AG0114200R** | 93,10 |
| 34 | **AG0055100R** | 22,50 |
| 35 | **AG0002200R** | 43,20 |
| 36 | **AG0101207R** | 2,25 |
| 37 | **AG0085803R** | 9,16 |
| 38 | **AG0190200R** | 62,60 |
| 39 | **AG0004407R** | 2,15 |

| | | € |
|---|---|---|
| 40 | **AG0085600R** | 5,30 |
| 41 | **AG0061409R** | 30,50 |
| 42 | **AG0122400R** | 16,50 |
| 44 | **AG0109709R** | 8,42 |
| 45 | **AG0000703R** | 11,50 |
| 46 | **AG0031700R** | 25,70 |
| 47 | **AG0078003R** | 12,30 |
| 48 | **A525008503** | 8,07 |
| 49 | **AG0118308R** | 12,00 |
| 50 | **A525005900** | 56,70 |
| 51 | **AG0001907R** | 10,60 |
| 52 | **A525006903** | 8,22 |
| 53 | **A525006500** | 22,40 |

| | | € |
|---|---|---|
| 54 | **A525002700** | 45,30 |
| 55 | **A525002800** | 36,10 |
| 56 | **A525005407** | 7,14 |
| 57 | **AG0075300R** | 27,60 |
| 58 | **AG0096200R** | 7,19 |
| 59 | **A525087300** | 18,30 |
| 60 | **A525006600** | 7,14 |
| 61 | **A525023200** | 11,50 |
| 62 | **AG0096307R** | 6,20 |
| 63 | **AG0141207R** | 18,10 |
| 64 | **A525007800** | 10,60 |

Medidas em mm.

Os preços indicados são unitários e não incluem IVA.
A presente tabela anula as anteriores.

# Victoria Plus

## Misturadora para lava-louça

**A5A844F**

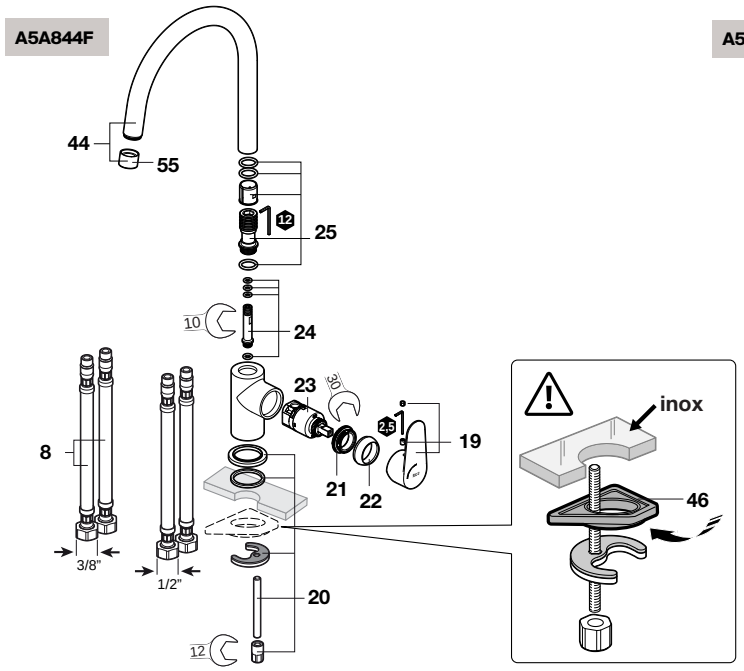


## Misturadora para lava-louça

**A5A764F**

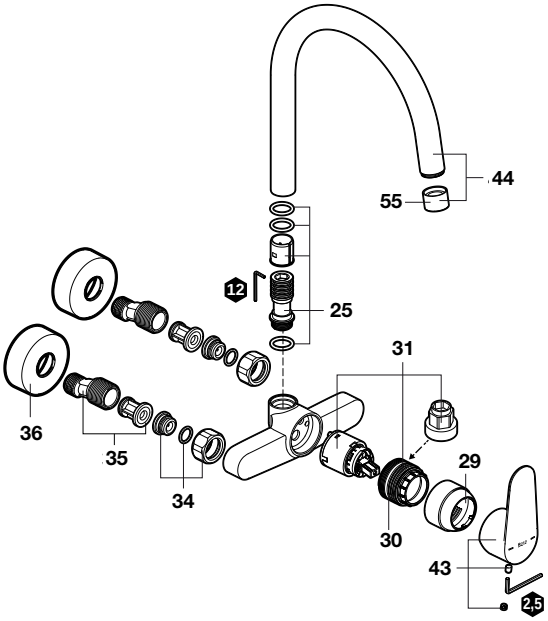


## Misturadora para lava-louça

**A5A894F**

**A5A8E4F**

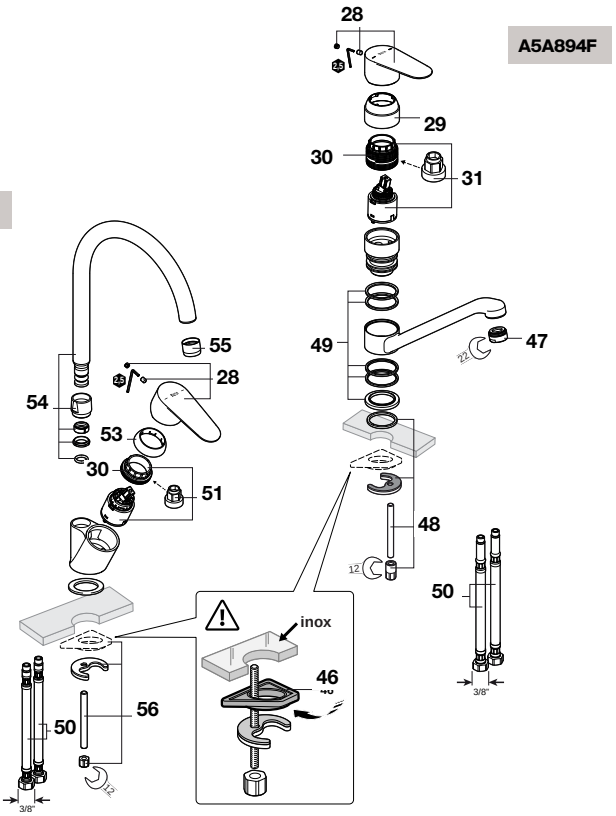


| | | | € |
|---|---|---|---|
| 8 | | **AG0119708R** | 15,80 |
| 19 | | **AG0240700R** | 18,80 |
| 20 | | **AG0240800R** | 10,60 |
| 21 | | **AG0240900R** | 4,76 |
| 22 | | **AG0241000R** | 3,12 |
| 23 | | **AG0241100R** | 16,40 |
| 24 | | **AG0241200R** | 16,40 |

| | | | € |
|---|---|---|---|
| 25 | | **AG0226000R** | 19,40 |
| 28 | | **AG0241400R** | 16,70 |
| 29 | | **AG0116400R** | 5,92 |
| 30 | | **A525023507** | 4,05 |
| 31 | | **AG0110607R** | 9,58 |
| 34 | 2 un | **AG0002500R** | 15,10 |
| 35 | 2 un | **AG0103908R** | 16,70 |

| | | | € |
|---|---|---|---|
| 36 | 2 un | **AG0116800R** | 8,89 |
| 43 | | **AG0241700R** | 11,60 |
| 44 | | **AG0225800R** | 186,00 |
| 46 | | **AG0101207R** | 2,25 |
| 47 | | **AG0055100R** | 22,50 |
| 48 | | **AG0085803R** | 9,16 |
| 49 | | **AG0122400R** | 16,50 |

| | | € |
|---|---|---|
| 50 | **A525020309** | 14,40 |
| 51 | **AG0077807R** | 40,40 |
| 53 | **AG0085300R** | 17,30 |
| 54 | **AG0190200R** | 62,60 |
| 55 | **A525006600** | 7,14 |
| 56 | **A525006903** | 8,22 |

Medidas em mm.

Os preços indicados são unitários e não incluem IVA.
A presente tabela anula as anteriores.

# Inversores

**A525166703**

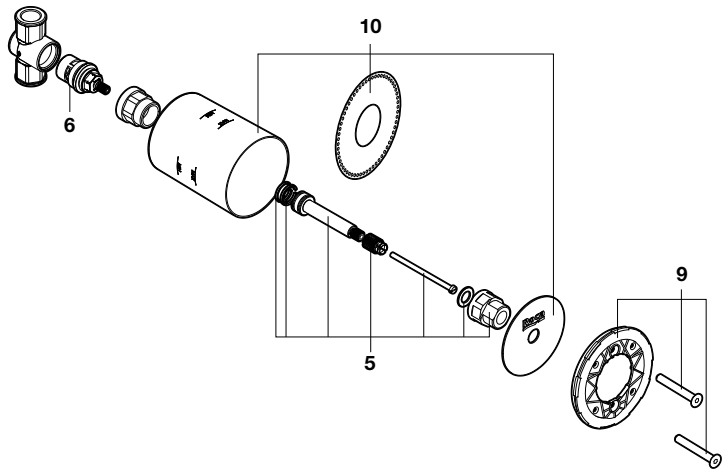


**A525166803**

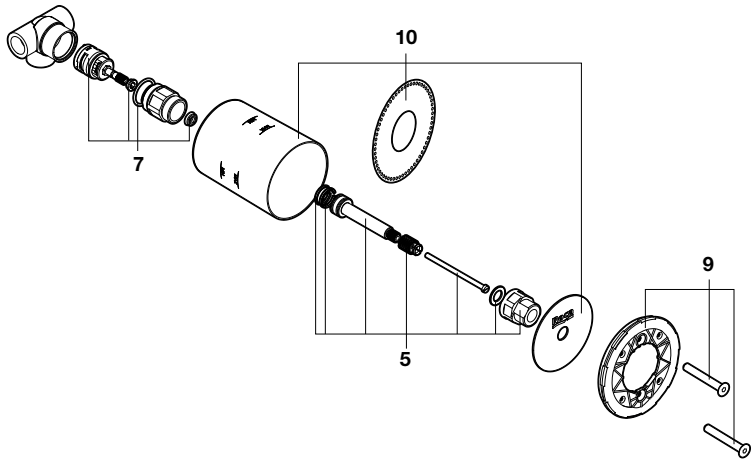


**A525166903**

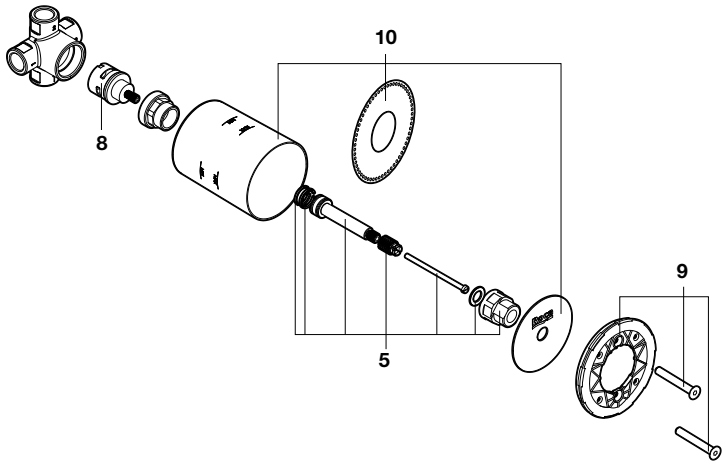


| | | € |
|---|---|---|
| 1.1 | **AG0177500R** | 21,50 |
| 1.2 | **AG0198700R** | 21,50 |
| 1.3 | **AG0198800R** | 21,50 |
| 2 | **AG0157300R** | 37,20 |
| 3.1 | **AG0177600R** | 23,10 |

| | | € |
|---|---|---|
| 3.2 | **AG0177400R** | 23,10 |
| 3.3 | **AG0198900R** | 23,10 |
| 4 | **AG0157400R** | 44,30 |
| 5 | **AG0176800R** | 77,50 |
| 6 | **AG0176900R** | 29,60 |

| | | € |
|---|---|---|
| 7 | **AG0162700R** | 21,30 |
| 8 | **AG0163700R** | 68,20 |
| 9 | **AG0177700R** | 16,40 |
| 10 | **AG0176700R** | 30,70 |

Medidas em mm.

Os preços indicados são unitários e não incluem IVA.
A presente tabela anula as anteriores.

# Desviadores

**A5A084AC00**

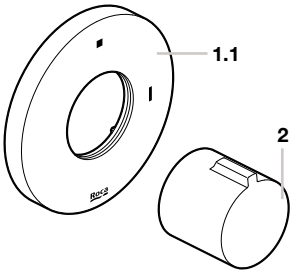


**A5A094AC00**

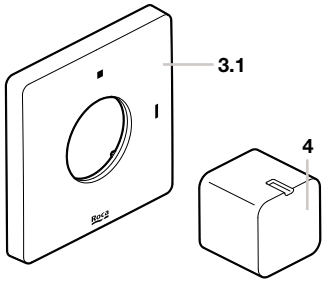


**A5A0A4AC00**

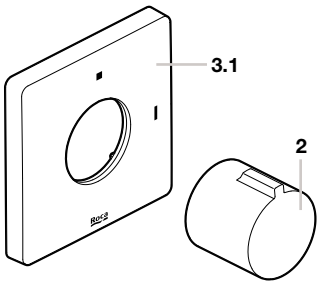


**A5A154AC00**

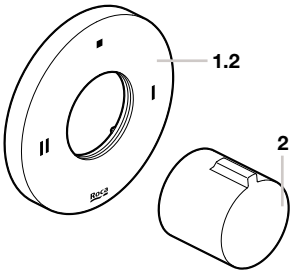


**A5A164AC00**

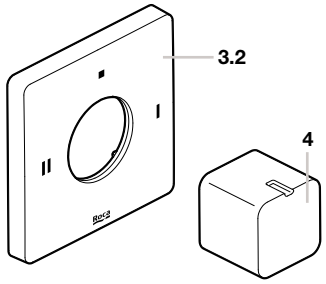


**A5A1A4AC00**

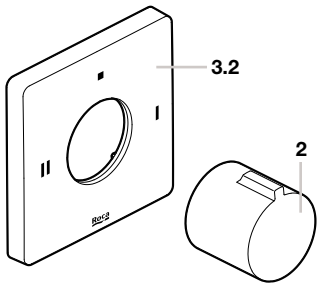


**A5A184AC00**

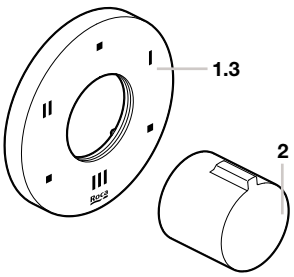


**A5A194AC00**

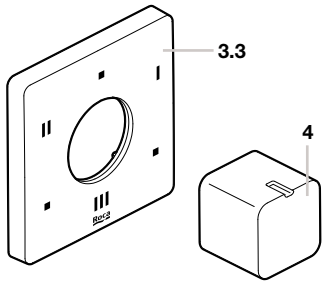


**A5A1B4AC00**

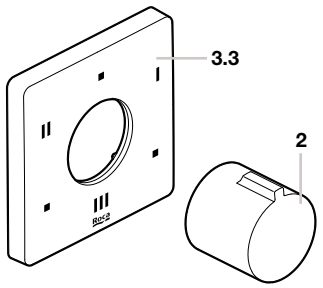


| | | € |
|---|---|---|
| 1.1 | **AG0177500R** | 21,50 |
| 1.2 | **AG0198700R** | 21,50 |
| 1.3 | **AG0198800R** | 21,50 |
| 2 | **AG0157300R** | 37,20 |
| 3.1 | **AG0177600R** | 23,10 |

| | | € |
|---|---|---|
| 3.2 | **AG0177400R** | 23,10 |
| 3.3 | **AG0198900R** | 23,10 |
| 4 | **AG0157400R** | 44,30 |
| 5 | **AG0176800R** | 77,50 |
| 6 | **AG0176900R** | 29,60 |

| | | € |
|---|---|---|
| 7 | **AG0162700R** | 21,30 |
| 8 | **AG0163700R** | 68,20 |
| 9 | **AG0177700R** | 16,40 |
| 10 | **AG0176700R** | 30,70 |

Medidas em mm.

Os preços indicados são unitários e não incluem IVA.
A presente tabela anula as anteriores.

# Acessórios




394 **Tempo**
396 **Allegro**
397 **Carmen**
398 **Hotels Classic**
400 **Hotels**
403 **Hotels Square**
404 **Hotels Round**
407 **Rubik**
408 **Record**
409 **Victoria**
411 **Victoria (antigo)**
415 **Sonata**
417 **Compas**
420 **Outros acessórios de metal**
423 **Superinox mate**

**Acessórios de aço inox**

424 **Outros acessórios de aço inox**

**Acessórios de porcelana**

425 **Acessórios de porcelana**

**Acessórios de resina**

426 **Ona**
427 **Rondo**
428 **Ice**

**Outros acessórios e toalheiros**

429 **Extra**





Medidas em mm.

Os preços indicados são unitários e não incluem IVA.
A presente tabela anula as anteriores.

# Tempo

## Recipientes

MODELO DE PRODUTOS

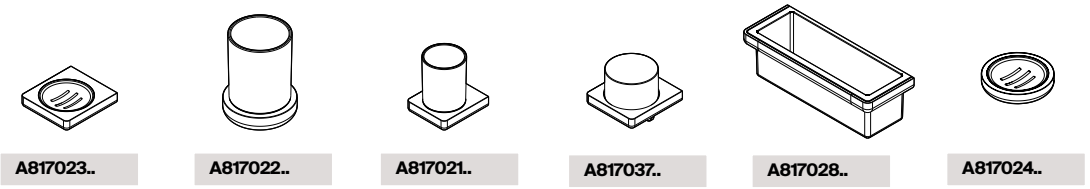

**A817023..** **A817022..** **A817021..** **A817037..** **A817028..** **A817024..**

**A817023..**

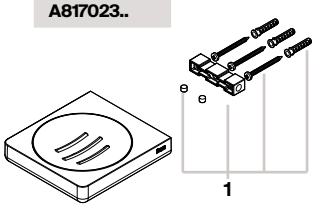


**A817022..**

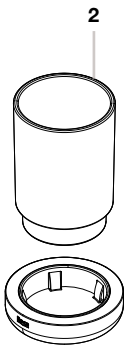


**A817021..**
**A817037..**

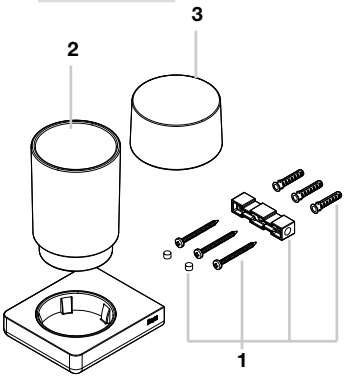


**A817028..**

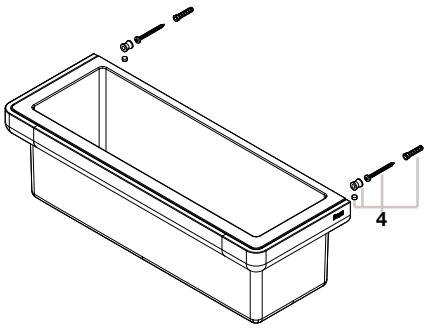


## Porta-rolos e prateleiras

MODELO DE PRODUTOS

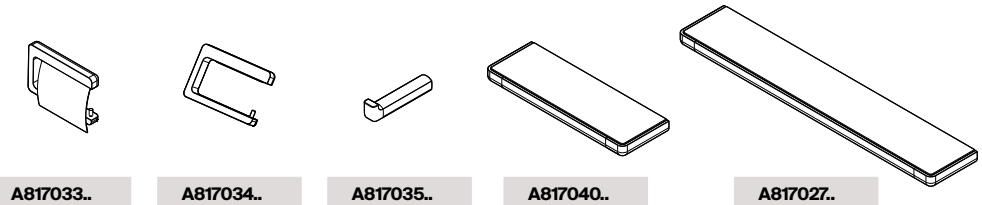

**A817033..** **A817034..** **A817035..** **A817040..** **A817027..**

**A817033..**
**A817034..**

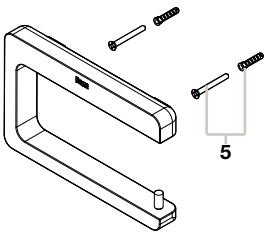


**A817035..**

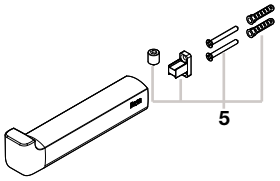


**A817027..**
**A817040..**

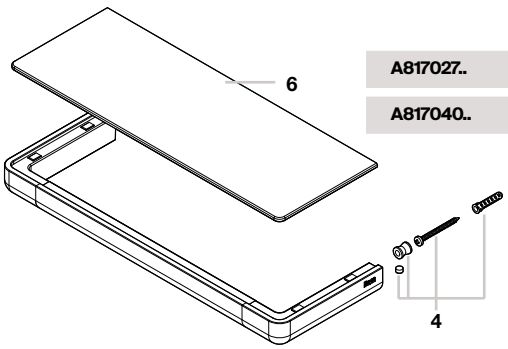


| | | | | € |
|---|---|---|---|---|
| 1 | | **AA0006700R** | | 5,78 |
| 2 | | **AA0006600R** | | 14,70 |
| 3 | | **AA0007100R** | | 21,10 |
| 4 | 2 un | **AA0007000R** | | 3,53 |
| 5 | | **AA0006500R** | | 2,68 |
| 6 | | **AA0007200R** | 600 mm | 20,70 |
| | | **AA0007300R** | 300 mm | 13,80 |

Na referência do produto, substituir ".." pelo código do acabamento escolhido:

| Producto | Peça | Acabamento |
|---|---|---|
| **01** | **00** | Cromado |
| **CN** | **CN** | Preto titânio |
| **RG** | **RG** | Rose gold |
| **NM** | **NM** | Preto titânio escovado |
| **VA** | **VA** | Ouro escovado |
| **NB** | **NB** | Preto mate |

Medidas em mm.

Os preços indicados são unitários e não incluem IVA.
A presente tabela anula as anteriores.

# Tempo

## Piaçaba, porta-piaçaba e doseador

MODELO DE PRODUTOS

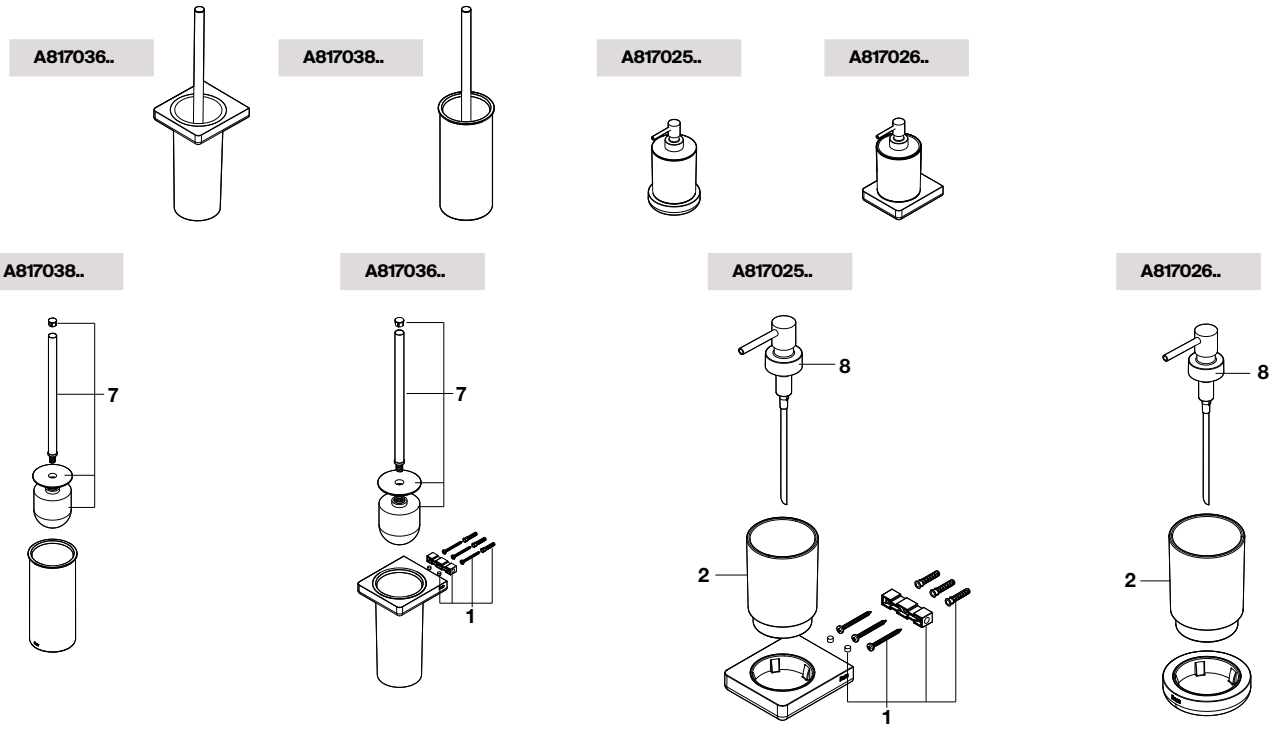


## Porta-toalhas e toalheiros

MODELO DE PRODUTOS

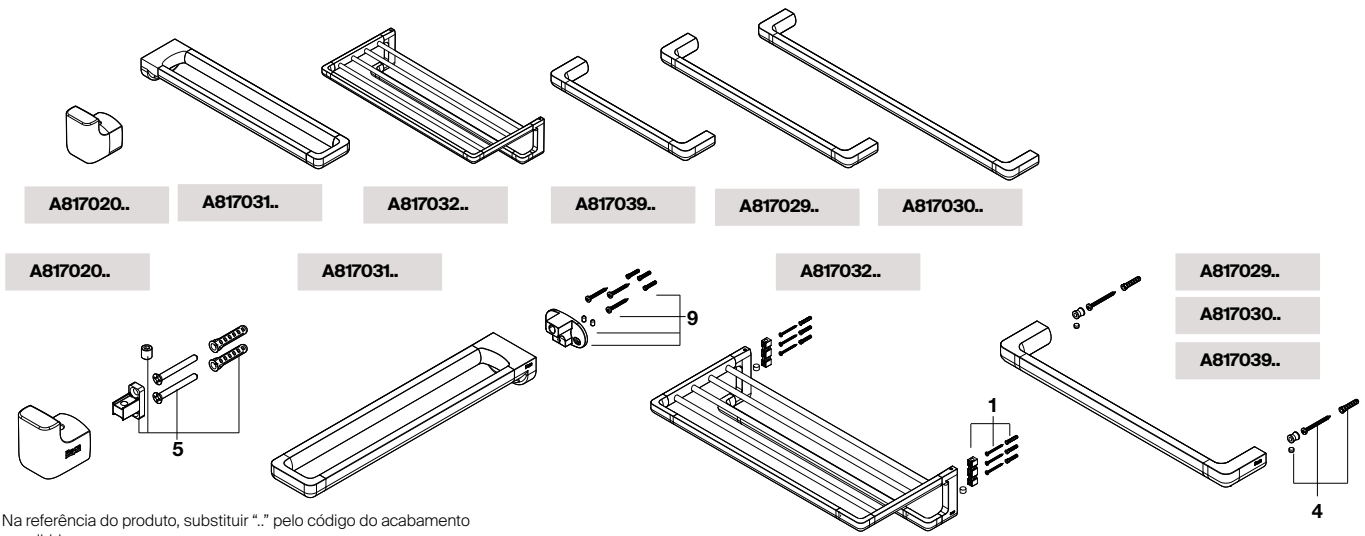


Na referência do produto, substituir ".." pelo código do acabamento escolhido:

| Producto | Peça | Acabamento |
|---|---|---|
| 01 | 00 | Cromado |
| CN | CN | Preto titânio |
| RG | RG | Rose gold |
| NM | NM | Preto titânio escovado |
| VA | VA | Ouro escovado |
| NB | NB | Preto mate |

| | | | € |
|---|---|---|---|
| 1 | | **AA0006700R** | 5,78 |
| 2 | | **AA0006600R** | 14,70 |
| 4 | 2 un | **AA0007000R** | 3,53 |
| 5 | | **AA0006500R** | 2,68 |

| | | | € |
|---|---|---|---|
| 7 | **AA0006800R** | Cromado | 15,60 |
| | **AA00068CNR** | Preto titânio | - |
| | **AA00068RGR** | Rose gold | 26,10 |
| | **AA00068NMR** | Preto titânio escovado | 22,50 |
| | **AA00068VAR** | Ouro escovado | - |
| | **AA00068NBR** | Preto mate | - |

| | | | € |
|---|---|---|---|
| 8 | **AA0002100R** | Cromado | 15,60 |
| | **AA00021CNR** | Preto titânio | - |
| | **AA00021RGR** | Rose gold | 22,20 |
| | **AA00021NMR** | Preto titânio escovado | 16,50 |
| | **AA00021VAR** | Ouro escovado | - |
| | **AA00021NBR** | Preto mate | 16,50 |

| | | | € |
|---|---|---|---|
| 9 | **AA0006900R** | | 8,89 |

Medidas em mm.

Os preços indicados são unitários e não incluem IVA.
A presente tabela anula as anteriores.

# Allegro

## Acessórios

**A817860..**

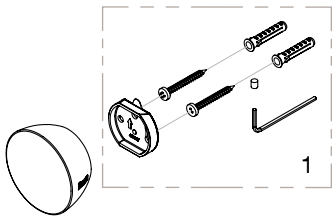


**A817862..**

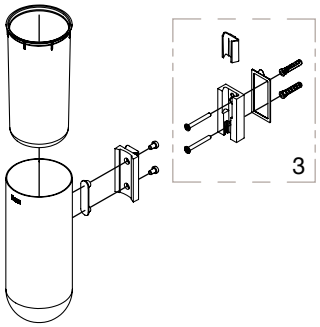


**A817866..**

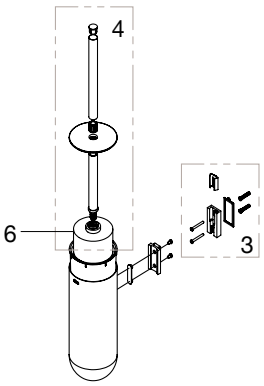


**A817864..**

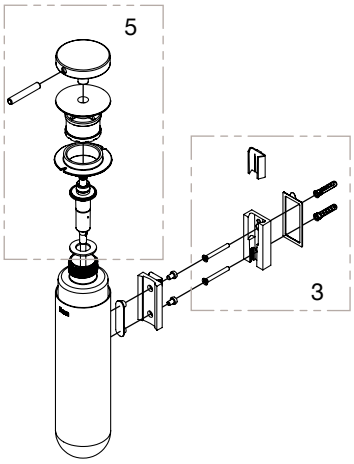


**A817865..**

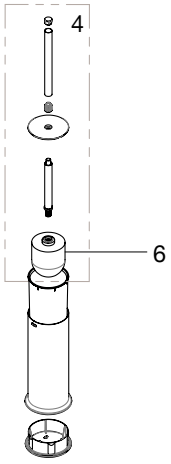


**A817863..**

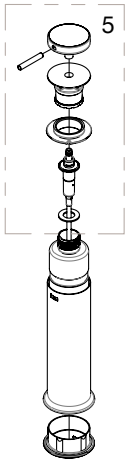


**A817867..**

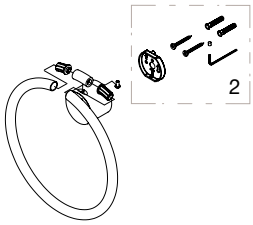


**A817868..**

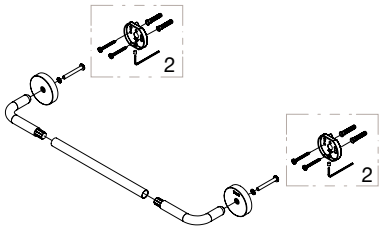


**A817871..**

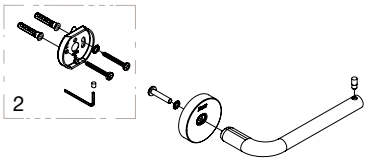


| | | € |
|---|---|---|
| 1 | **AA0021200R** | 2,33 |
| 2 | **AA0021300R** | 2,47 |
| 3 | **AA00214NBR** | 6,23 |
| | **AA00214B0R** | 7,00 |
| 4 | **AA00215NBR** | 12,30 |
| | **AA00215B0R** | 12,80 |
| 5 | **AA00216NBR** | 18,00 |
| | **AA00216B0R** | 18,30 |
| 6 | **AA0001900R** | 3,19 |

Na referência do produto, substituir ".." pelo código do acabamento escolhido:

| Producto | Peça | Acabamento |
|---|---|---|
| NB0 | NBR | Preto mate |
| B00 | B0R | Branco mate |

Medidas em mm.

Os preços indicados são unitários e não incluem IVA.
A presente tabela anula as anteriores.

# Carmen

## Peças de substituição específicas

**MODELO DE PRODUTOS**



**A817001001**



**A817002001**

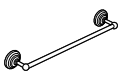

**A817003001**



**A817004001**

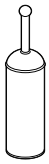

**A817008001**



**A817005001**



**A817006001**



**A817007001**

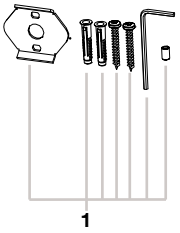


**A817001001**
**A817002001**
**A817003001**
**A817004001**
**A817005001**
**A817006001**
**A817007001**

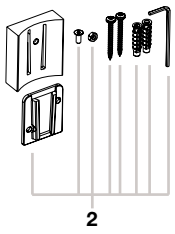


**A817008001**

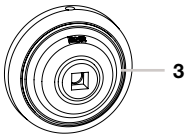


**A817001001**

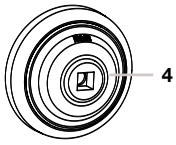


**A817002001**
**A817005001**
**A817003001**
**A817006001**
**A817004001**
**A817007001**

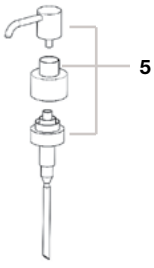


**A817006001**

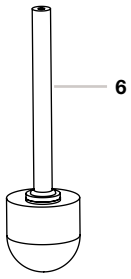


**A817008001**

| | | € |
|---|---|---|
| 1 | **AA0009200R** | 3,33 |
| 2 | **AA0009500R** | 5,83 |
| 3 | **AA0009300R** | 21,20 |
| 4 | **AA0009400R** | 10,60 |
| 5 | **AA0009600R** | 16,00 |
| 6 | **AA0009800R** | 13,60 |

Medidas em mm.

Os preços indicados são unitários e não incluem IVA.
A presente tabela anula as anteriores.

# Hotels Classic

## Toalheiros e porta-rolos

| | |
|---|---|
| **A815422001** | 600 mm |
| **A815420001** | 450 mm |

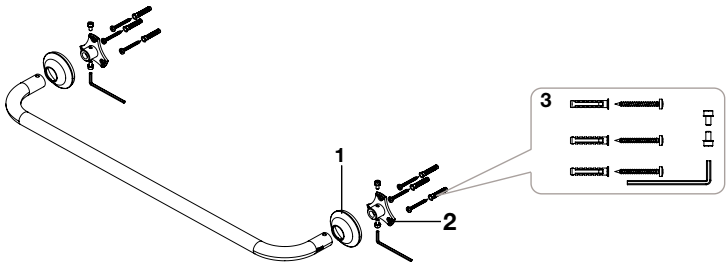


**A815429001**

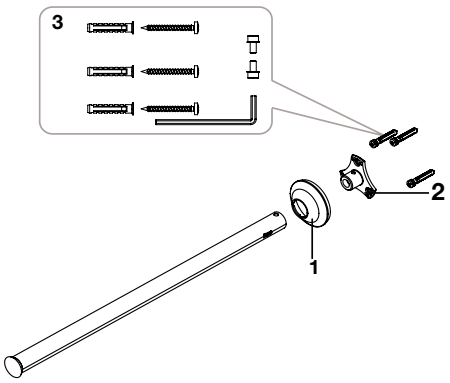


**A815436001**

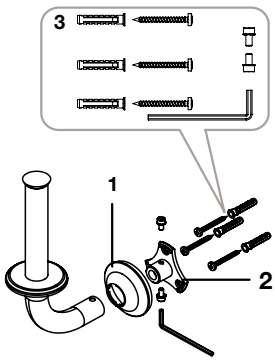


**A815425001**

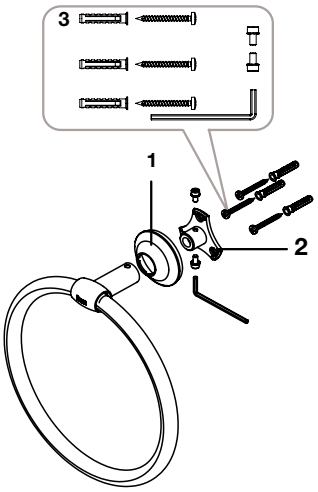


**A815491001**

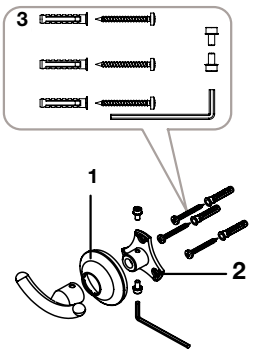


| | | € |
|---|---|---|
| 1 | **A840544001** | 2,75 |
| 2 | **A840221000** | 6,46 |
| 3 | **A848056000** | 1,30 |

Medidas em mm.

Os preços indicados são unitários e não incluem IVA.
A presente tabela anula as anteriores.

# Hotels Classic

## Peças de substituição específicas

**A815480001**

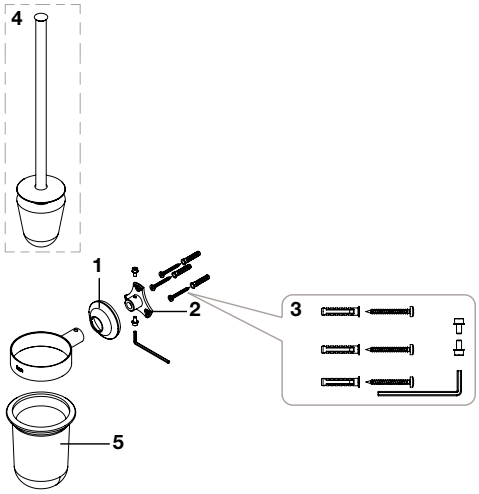


**A815486001**

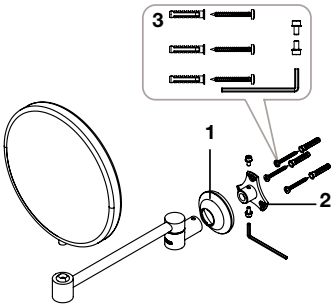


**A815410001**

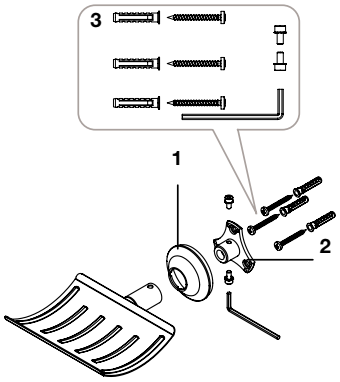


**A815413001**

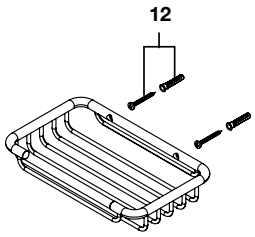


**A815414001**

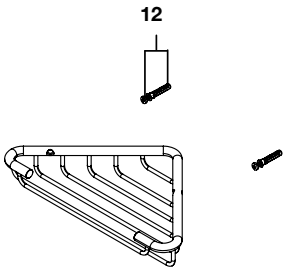


**A815437001**

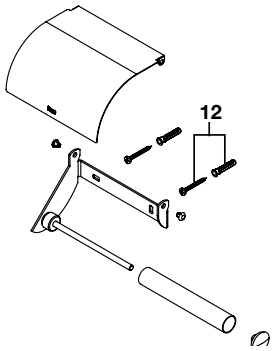


| | | € |
|---|---|---|
| 1 | **A840544001** | 2,75 |
| 2 | **A840221000** | 6,46 |
| 3 | **A848056000** | 1,30 |

| | | € |
|---|---|---|
| 4 | **A840709001** | 29,20 |
| 5 | **A840352000** | 9,98 |
| 12 | **A840729000** | 5,04 |

Medidas em mm.

Os preços indicados são unitários e não incluem IVA.
A presente tabela anula as anteriores.

# Hotels

## Peças de substituição específicas

| | |
|---|---|
| **A816727001** | 300 mm |
| **A816728001** | 450 mm |
| **A816729001** | 600 mm |
| **A816376001** | 700 mm |

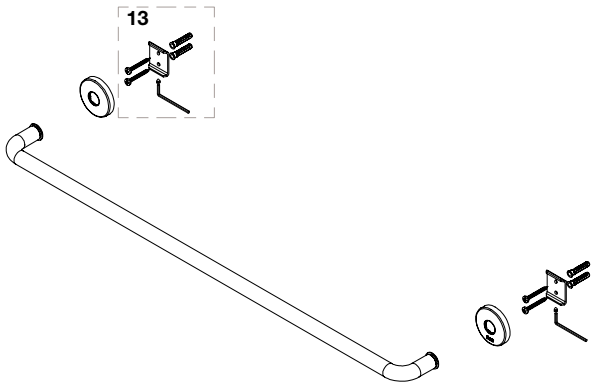


**A816379001**

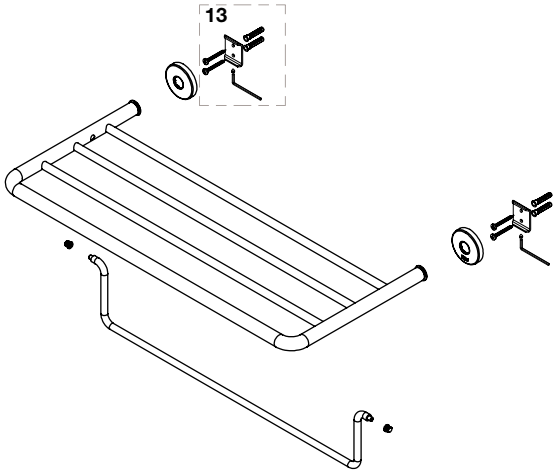


**A816386001**

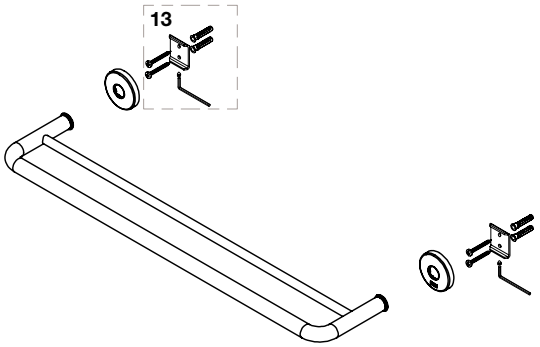


**A816378001**

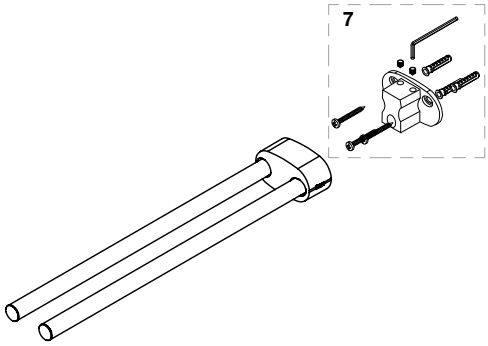


| | | € |
|---|---|---|
| 7 | **A840731000** | 15,20 |
| 13 | **A840730000** | 5,03 |

Medidas em mm.

Os preços indicados são unitários e não incluem IVA.
A presente tabela anula as anteriores.

# Hotels

## Peças de substituição específicas

**A816722001**
**A816390001**

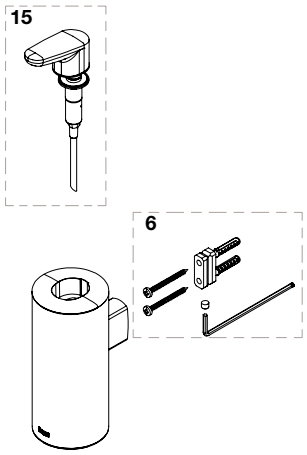


**A816723001**

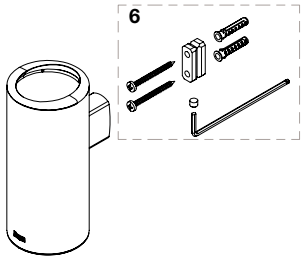


**A816372001**

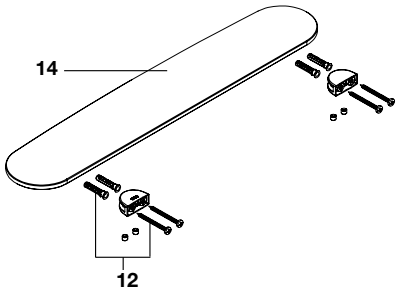


**A816380001**

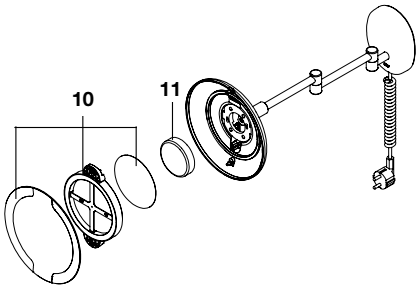


**A816721001**

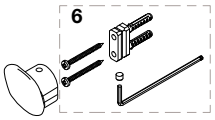


| | | | € |
|---|---|---|---|
| 6 | | **A840727000** | 5,04 |
| 10 | | **A840733000** | 30,30 |
| 11 | | **A840732000** | 63,30 |
| 12 | 2 un | **A840729000** | 5,04 |
| 14 | | **A840728000** | 15,20 |
| 15 | | **AA0011400R** | 19,30 |

Medidas em mm.

Os preços indicados são unitários e não incluem IVA.
A presente tabela anula as anteriores.

# Hotels

## Peças de substituição específicas

**A816369001**

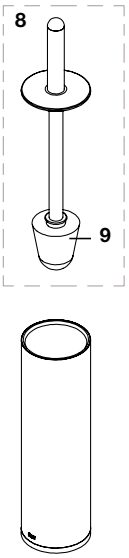


**A816726001**

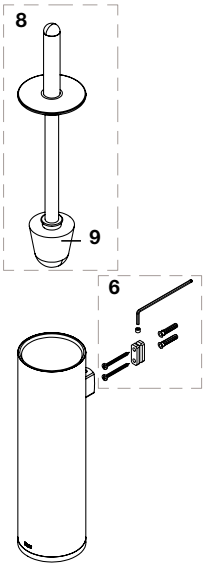


**A816371001**

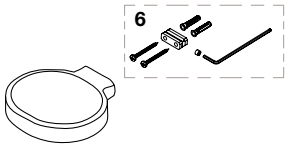


**A816398001**

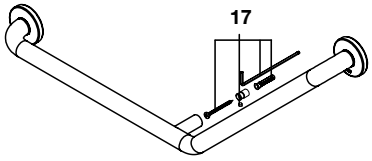


**A816400001**

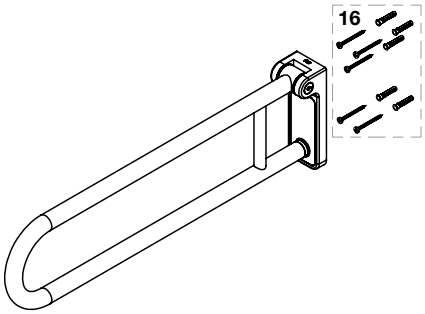


**A816383001**

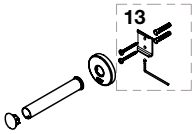


**A816725001**

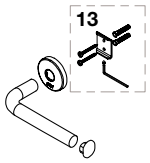


| | | € |
|---|---|---|
| 6 | **A840727000** | 5,04 |
| 8 | **A840735001** | 40,70 |
| 9 | **A840710000** | 8,12 |

| | | € |
|---|---|---|
| 13 | **A840730000** | 5,03 |
| 16 | **A840736000** | 15,20 |
| 17 | **A840739000** | 5,03 |

Medidas em mm.

Os preços indicados são unitários e não incluem IVA.
A presente tabela anula as anteriores.

# Hotels Square

## Peças de substituição específicas

**A817601..**

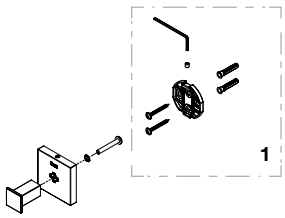


**A817602..**

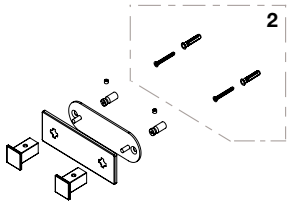


**A817603..**

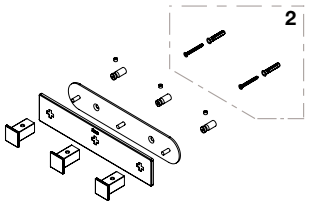


**A817612..**

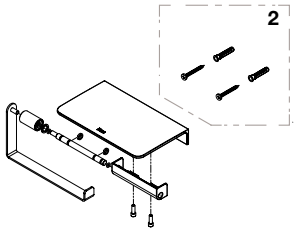


**A817613..**

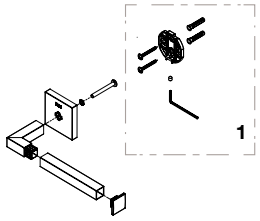


**A817615..**

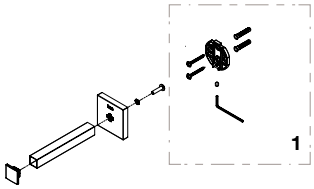


**A817616..**

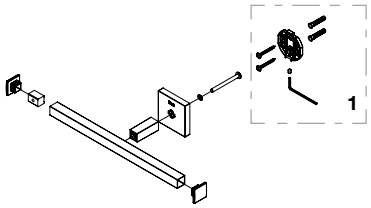


**A817614..**

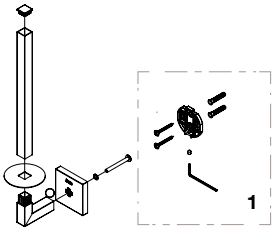


**A817610..**

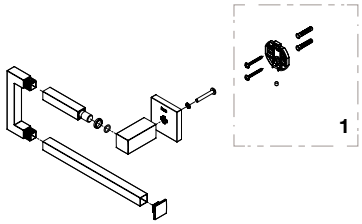


**A817608..** 400 mm

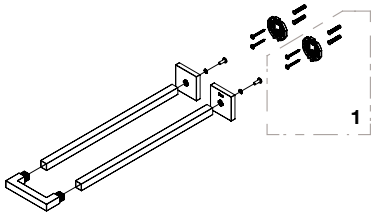


**A817609..**

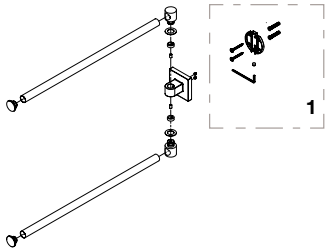


| | |
|---|---|
| **A817607..** | 300 mm |
| **A817606..** | 450 mm |
| **A817605..** | 600 mm |
| **A817604..** | 750 mm |

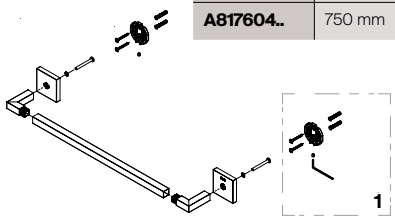


**A817611..**

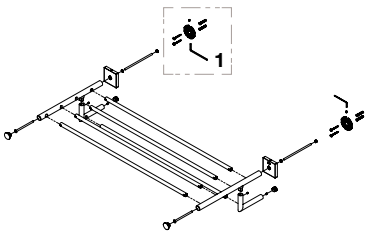


| | | € |
|---|---|---|
| 1 | **AA0018600R** | 3,34 |
| 2 | **A840737000** | 5,04 |

Na referência do produto, substituir ".." pelo código do acabamento escolhido:

| Producto | Peça | Acabamento |
|---|---|---|
| C00 | 00R | Cromado |
| C40 | 40R | Preto mate |
| B00 | B0R | Branco mate |

Medidas em mm.

Os preços indicados são unitários e não incluem IVA.
A presente tabela anula as anteriores.

# Hotels Round

## Acessórios

**A817570...**

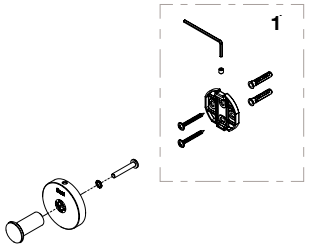


**A817571...**

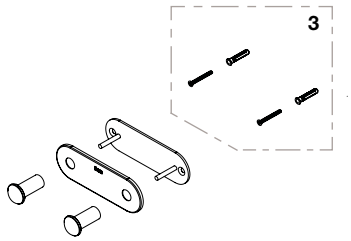


**A817572..**

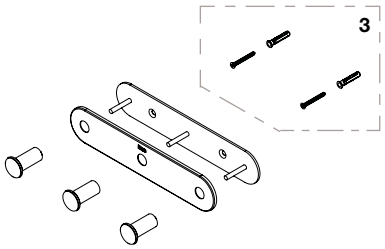


**A817581...**

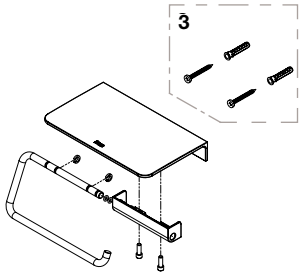


**A817582...**

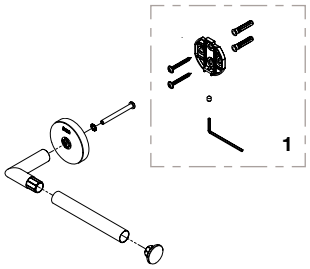


**A817583...**

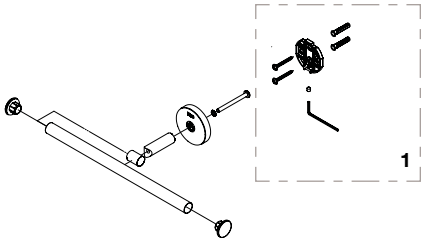


**A817578...**

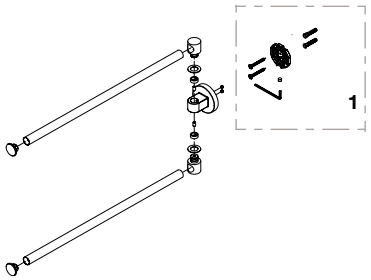


**A817585...**

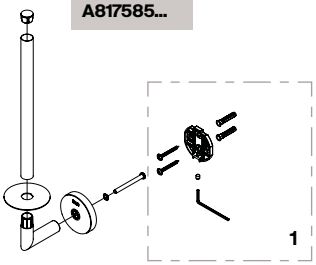


**A817584...**

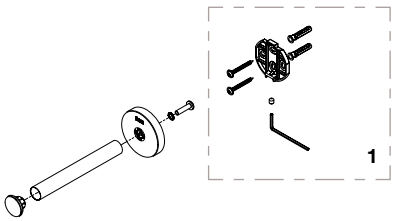


**A817579..**

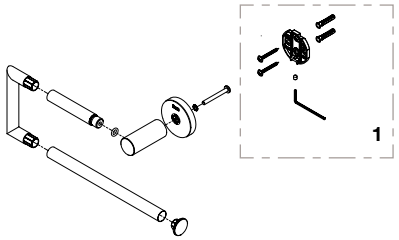


Na referência do produto, substituir "..." pelo código do acabamento escolhido:

| Producto | Peça | Acabamento |
|---|---|---|
| C00 | 00R | Cromado |
| C40 | NBR | Preto mate |
| B00 | B0R | Branco mate |
| SM0 | SMR | Acabamento Aço inox |
| CN0 | CNR | Preto titânio |
| VA0 | VAR | Ouro escovado |
| RG0 | RGR | Rose gold |

| | | € |
|---|---|---|
| 1 | **AA0018600R** | 3,34 |
| 2 | **AA0018700R** | 2,82 |
| 3 | **A840737000** | 5,04 |
| 4 | **AA0018800R** | 4,02 |
| 5 | **AA0018900R** | 14,10 |
| | **AA00189NBR** | 18,30 |
| | **AA00189B0R** | 18,30 |
| | **AA00189SMR** | 21,10 |
| | **AA00189CNR** | 21,10 |
| | **AA00189VAR** | 21,10 |
| | **AA00189RGR** | 21,10 |

| | | | € |
|---|---|---|---|
| 6 | **AA0019000R** | | 18,70 |
| | **AA00190NBR** | | 24,40 |
| | **AA00190B0R** | | 24,40 |
| | **AA00190SMR** | | 28,10 |
| | **AA00190CNR** | | 28,10 |
| | **AA00190VAR** | | 28,10 |
| | **AA00190RGR** | | 28,10 |
| 7 | **AA0001900R** | | 3,19 |
| 18 | **AA0019200R** | 450 mm | 16,70 |
| | **AA0019300R** | 600 mm | 20,70 |

Medidas em mm.

Os preços indicados são unitários e não incluem IVA.
A presente tabela anula as anteriores.

# Hotels Round

## Acessórios

| | |
|---|---|
| **A817576...** | 300 mm |
| **A817575...** | 450 mm |
| **A817574...** | 600 mm |
| **A817573...** | 700 mm |

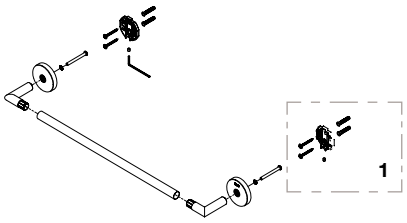


**A817577...**

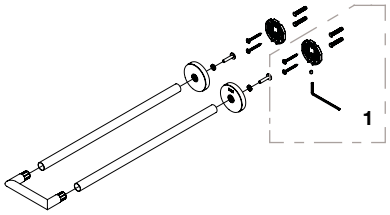


**A817580...**

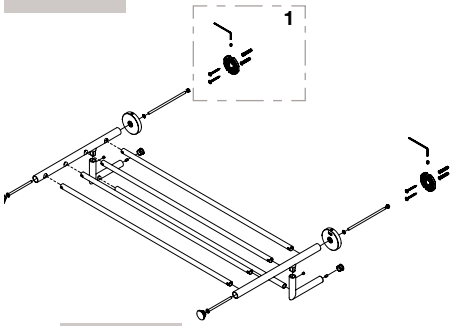


**A817589...**

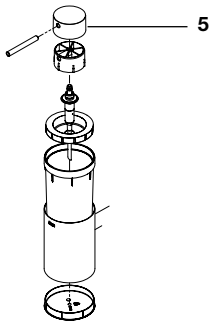


**A817596...**

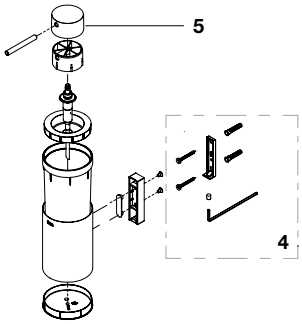


**A817595...**

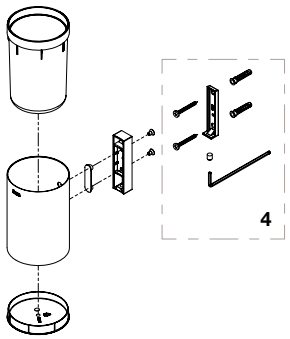


**A817591...**

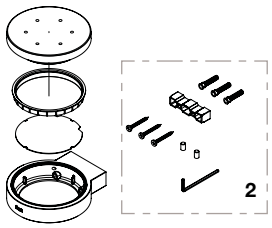


**A817590...**

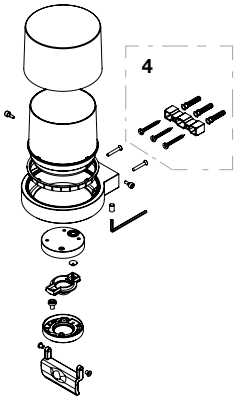


Na referência do produto, substituir "..." pelo código do acabamento escolhido:

| Producto | Peça | Acabamento |
|---|---|---|
| C00 | 00R | Cromado |
| C40 | NBR | Preto mate |
| B00 | B0R | Branco mate |
| SM0 | SMR | Acabamento Aço inox |
| CN0 | CNR | Preto titânio |
| VA0 | VAR | Ouro escovado |
| RG0 | RGR | Rose gold |

| | | | € |
|---|---|---|---|
| 1 | **AA0018600R** | | 3,34 |
| 2 | **AA0018700R** | | 2,82 |
| 3 | **A840737000** | | 5,04 |
| 4 | **AA0018800R** | | 4,02 |
| 5 | **AA0018900R** | | 14,10 |
| | **AA00189NBR** | | 18,30 |
| | **AA00189B0R** | | 18,30 |
| | **AA00189SMR** | | 21,10 |
| | **AA00189CNR** | | 21,10 |
| | **AA00189VAR** | | 21,10 |
| | **AA00189RGR** | | 21,10 |

| | | | € |
|---|---|---|---|
| 6 | **AA0019000R** | | 18,70 |
| | **AA00190NBR** | | 24,40 |
| | **AA00190B0R** | | 24,40 |
| | **AA00190SMR** | | 28,10 |
| | **AA00190CNR** | | 28,10 |
| | **AA00190VAR** | | 28,10 |
| | **AA00190RGR** | | 28,10 |
| 7 | **AA0001900R** | | 3,19 |
| 18 | **AA0019200R** | 450 mm | 16,70 |
| | **AA0019300R** | 600 mm | 20,70 |

Medidas em mm.

Os preços indicados são unitários e não incluem IVA.
A presente tabela anula as anteriores.

# Hotels Round

## Acessórios

**A817586...**

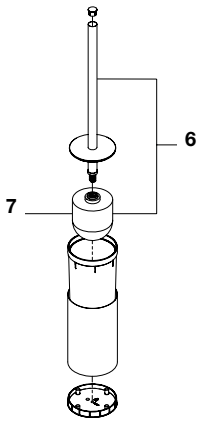


**A817587...**

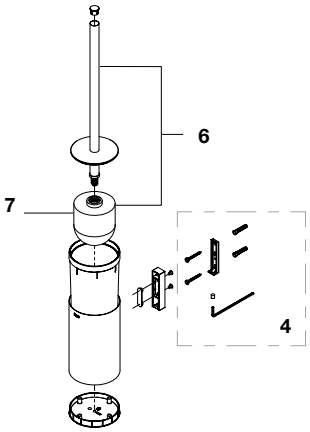


**A817588...**

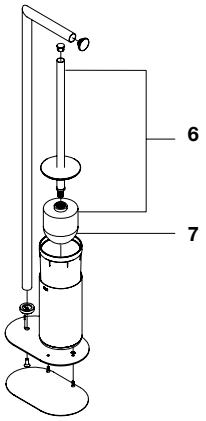


| | |
|---|---|
| **A817593...** | 450 mm |
| **A817592...** | 600 mm |

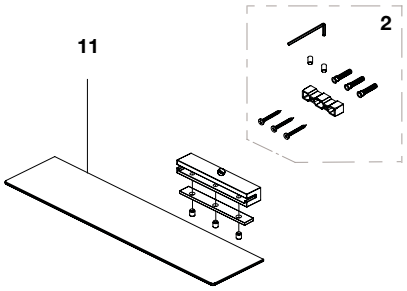


Na referência do produto, substituir ".." pelo código do acabamento escolhido:

| Producto | Peça | Acabamento |
|---|---|---|
| C00 | 00R | Cromado |
| C40 | NBR | Preto mate |
| B00 | B0R | Branco mate |
| SM0 | SMR | Acabamento Aço inox |
| CN0 | CNR | Preto titânio |
| VA0 | VAR | Ouro escovado |
| RG0 | RGR | Rose gold |

| | | | € |
|---|---|---|---|
| 1 | **AA0018600R** | | 3,34 |
| 2 | **AA0018700R** | | 2,82 |
| 3 | **A840737000** | | 5,04 |
| 4 | **AA0018800R** | | 4,02 |
| 5 | **AA0018900R** | | 14,10 |
| | **AA00189NBR** | | 18,30 |
| | **AA00189B0R** | | 18,30 |
| | **AA00189SMR** | | 21,10 |
| | **AA00189CNR** | | 21,10 |
| | **AA00189VAR** | | 21,10 |
| | **AA00189RGR** | | 21,10 |

| | | | € |
|---|---|---|---|
| 6 | **AA0019000R** | | 18,70 |
| | **AA00190NBR** | | 24,40 |
| | **AA00190B0R** | | 24,40 |
| | **AA00190SMR** | | 28,10 |
| | **AA00190CNR** | | 28,10 |
| | **AA00190VAR** | | 28,10 |
| | **AA00190RGR** | | 28,10 |
| 7 | **AA0001900R** | | 3,19 |
| 18 | **AA0019200R** | 450 mm | 16,70 |
| | **AA0019300R** | 600 mm | 20,70 |

Medidas em mm.

Os preços indicados são unitários e não incluem IVA.
A presente tabela anula as anteriores.

# Rubik

## Peças comuns

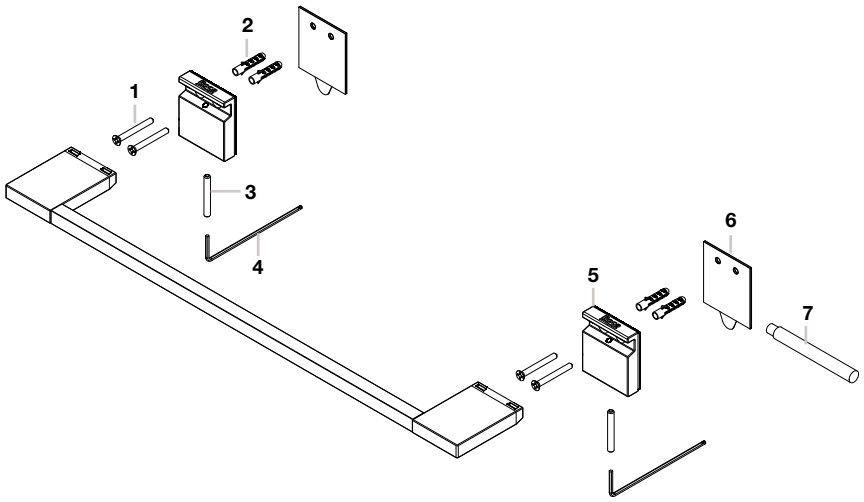


## Peças de substituição específicas

**A8168480..**

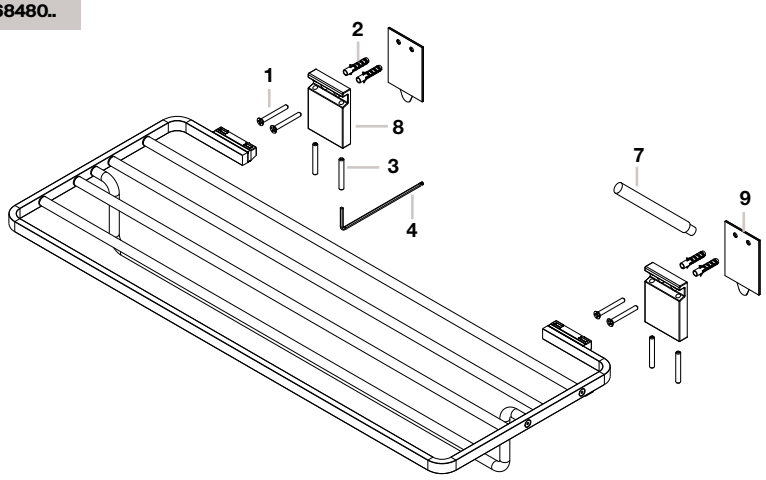


**A8168520..**

**A8168510..**

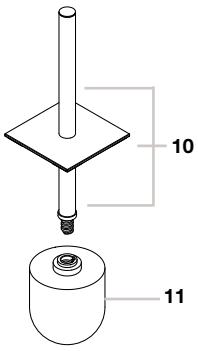


**A8168410..**

**A8168420..**

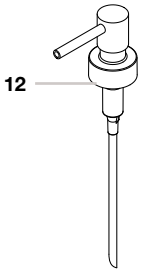


Na referência do produto, substituir ".." pelo código do acabamento escolhido:

| Producto | Peça | Acabamento |
|---|---|---|
| 001 | 000 | Cromado |
| 024 | 040 | Preto mate |

| | | | € |
|---|---|---|---|
| 1 | 2 un | **AA0001600R** | 4,56 |
| 2 | 2 un | | |
| 3 | 2 un | | |
| 4 | | | |
| 5 | | **AA00168000R** | - |
| 1 | | | |
| 2 | | | |
| 3 | | | |
| 4 | | | |

| | | | € |
|---|---|---|---|
| 5 | | **AA00168040R** | - |
| 1 | | | |
| 2 | | | |
| 3 | | | |
| 4 | | | |
| 6 | | **AA0001700R** | 17,80 |
| 7 | | | |
| 8 | | **AA00023000R** | - |
| 1 | 2 un | | |
| 2 | 2 un | | |
| 3 | 2 un | | |

| | | | € |
|---|---|---|---|
| 8 | | **AA00023040R** | - |
| 1 | 2 un | | |
| 2 | 2 un | | |
| 3 | 2 un | | |
| 9 | | **AA0001800R** | 15,20 |
| 7 | | | |
| 10 | | **AA00020000R** | - |
| 11 | | | |
| 10 | | **AA00020040R** | - |
| 11 | | | |

| | | | € |
|---|---|---|---|
| 11 | | **AA0001900R** | 3,19 |
| 12 | | **AA0002100R** | 15,60 |

Medidas em mm.

Os preços indicados são unitários e não incluem IVA.
A presente tabela anula as anteriores.

# Record

## Peças de substituição específicas

**A817660001**

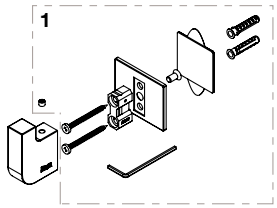


**A817661001**

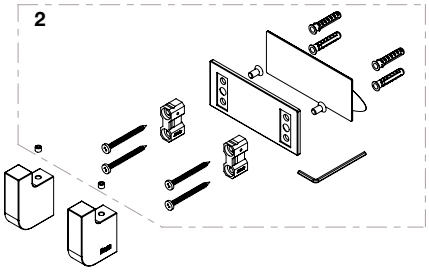


**A817662001**

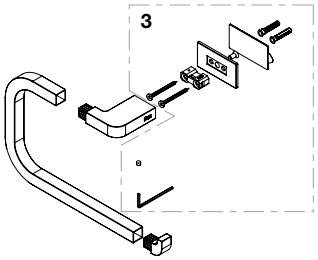


| | |
|---|---|
| **A817663001** | 300 mm |
| **A817664001** | 400 mm |

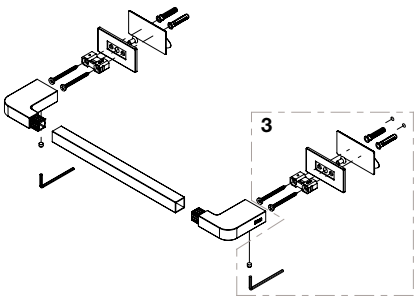


**A817665001**

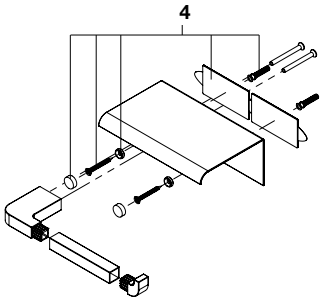


**A817666001**

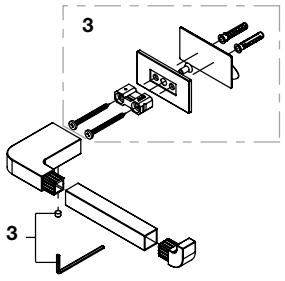


**A817667001**

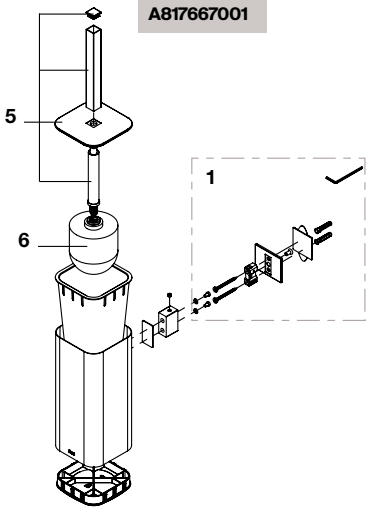


| | | € |
|---|---|---|
| 1 | **AA0014800R** | 13,80 |
| 2 | **AA0016600R** | 18,90 |
| 3 | **AA0016500R** | 11,90 |
| 4 | **AA0016300R** | 15,60 |
| 5 | **AA0014700R** | 36,40 |
| 6 | **AA0001900R** | 3,19 |

Medidas em mm.

Os preços indicados são unitários e não incluem IVA.
A presente tabela anula as anteriores.

# Victoria

## Acessórios

**A817880..**

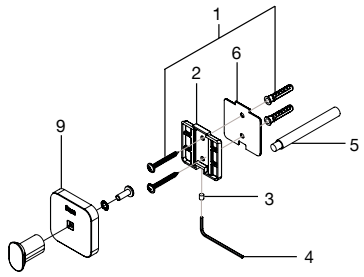


**A817881..**

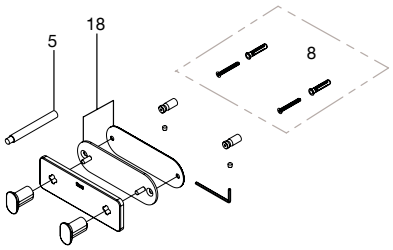


| | |
|---|---|
| **A817882...** | 300 mm |
| **A817883...** | 400 mm |
| **A817884...** | 600 mm |

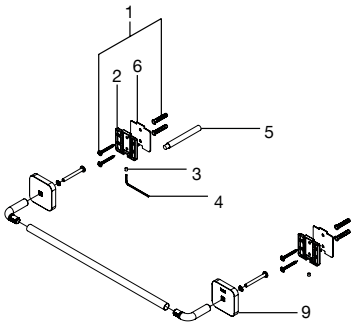


**A817885..**

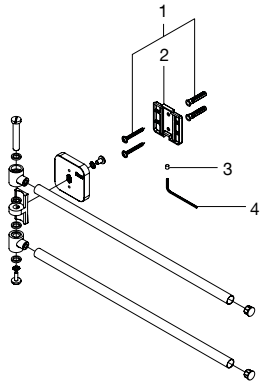


**A817886..**

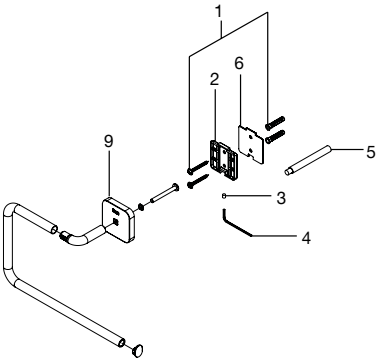


**A817887..**

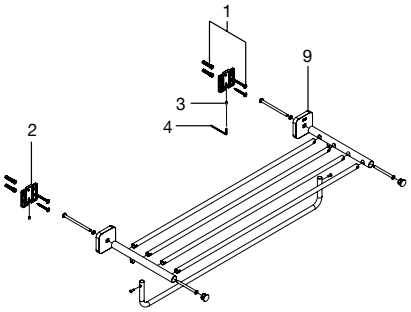


**A817888..**

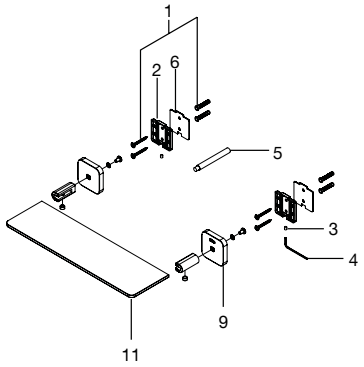


**A817889..**

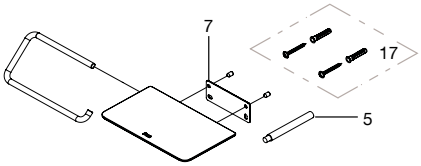


**A817890..**

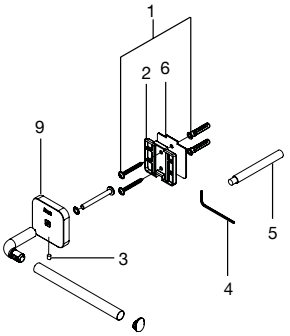


Na referência do produto, substituir ".." pelo código do acabamento escolhido:

| Producto | Peça | Acabamento |
|---|---|---|
| C00 | 00R | Cromado |
| NB0 | NBR | Preto mate |

| | | | € |
|---|---|---|---|
| 1 | 2 un | **A840797000** | 2,92 |
| 2 | 1 un | | |
| 3 | 1 un | | |
| 4 | 1 un | | |
| 5 | 1 un | **A840804000** | 11,80 |
| 6 | 1 un | | |
| 7 | 1 un | **AA0022300R** | - |
| 5 | 1 un | | |

| | | | € |
|---|---|---|---|
| 8 | 1 un | **A840737000** | 5,04 |
| 9 | 1 un | **AA0022800R** | - |
| 3 | 1 un | | |
| 4 | 1 un | | |
| 9 | 1 un | **AA00228NBR** | - |
| 3 | 1 un | | |
| 4 | 1 un | | |
| 11 | 1 un | **AA0022400R** | - |

| | | | € |
|---|---|---|---|
| 12 | 1 un | **AA0020300R** | 14,50 |
| 13 | | **AA0022500R** | - |
| | | **AA00225NBR** | - |
| 14 | 1 un | **AA0020400R** | 14,70 |
| 15 | | **AA0022600R** | - |
| | | **AA00226NBR** | - |
| 17 | | **AA0022900R** | - |

| | | | € |
|---|---|---|---|
| 18 | 1 un | **AA0022300R** | - |
| 5 | 1 un | | |
| 19 | 1 un | **AA0007900R** | 6,78 |
| | 1 un | **AA00079NBR** | - |

Medidas em mm.

Os preços indicados são unitários e não incluem IVA.
A presente tabela anula as anteriores.

# Victoria

## Acessórios

**A817891..**

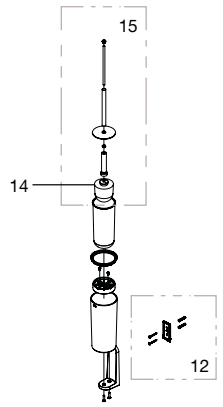


**A817892..**

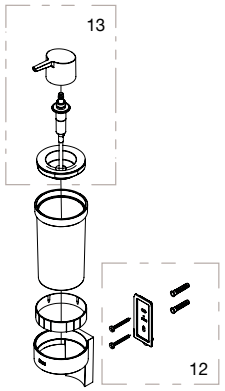


**A817893..**

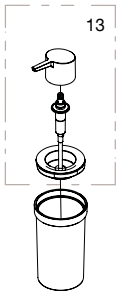


**A817894..**

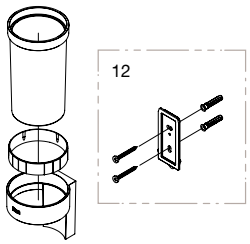


**A817896..**

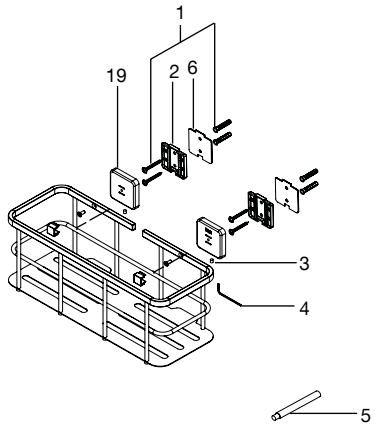


**A817897..**

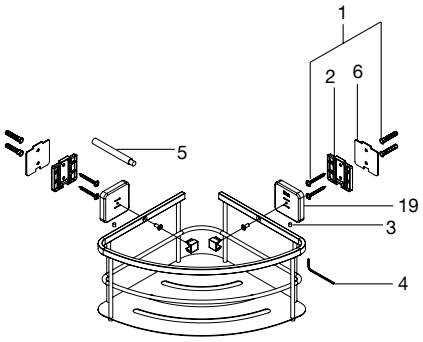


Na referência do produto, substituir ".." pelo código do acabamento escolhido:

| Producto | Peça | Acabamento |
|---|---|---|
| C00 | 00R | Cromado |
| NB0 | NBR | Preto mate |

| | | | € |
|---|---|---|---|
| 1 | 2 un | **A840797000** | 2,92 |
| 2 | 1 un | | |
| 3 | 1 un | | |
| 4 | 1 un | | |
| 5 | 1 un | **A840804000** | 11,80 |
| 6 | 1 un | | |
| 7 | 1 un | **AA0022300R** | - |
| 5 | 1 un | | |

| | | | € |
|---|---|---|---|
| 8 | 1 un | **A840737000** | 5,04 |
| 9 | 1 un | **AA0022800R** | - |
| 3 | 1 un | | |
| 4 | 1 un | | |
| 9 | 1 un | **AA00228NBR** | - |
| 3 | 1 un | | |
| 4 | 1 un | | |
| 11 | 1 un | **AA0022400R** | - |

| | | | € |
|---|---|---|---|
| 12 | 1 un | **AA0020300R** | 14,50 |
| 13 | | **AA0022500R** | - |
| | | **AA00225NBR** | - |
| 14 | 1 un | **AA0020400R** | 14,70 |
| 15 | | **AA0022600R** | - |
| | | **AA00226NBR** | - |
| 17 | | **AA0022900R** | - |

| | | | € |
|---|---|---|---|
| 18 | 1 un | **AA0022300R** | - |
| 5 | 1 un | | |
| 19 | 1 un | **AA0007900R** | 6,78 |
| | 1 un | **AA00079NBR** | - |

Medidas em mm.

Os preços indicados são unitários e não incluem IVA.
A presente tabela anula as anteriores.

# Victoria (antigo)

## Acessórios

**A816650001**

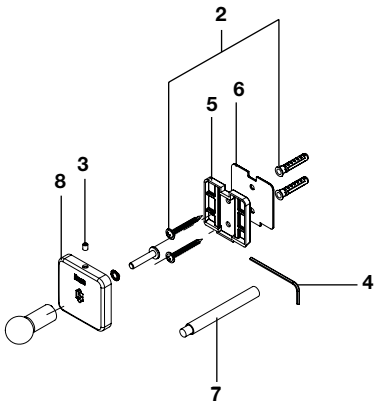


**A816652001**

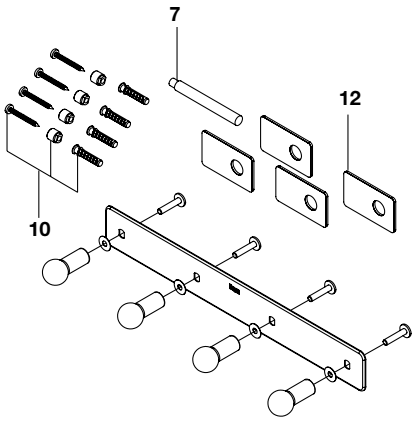


**A816651001**

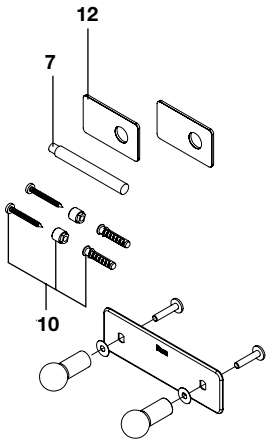


| | |
|---|---|
| **A816653001** | 300 mm |
| **A816654001** | 400 mm |
| **A816655001** | 500 mm |
| **A816656001** | 600 mm |
| **A816657001** | 800 mm |

**A816658001**

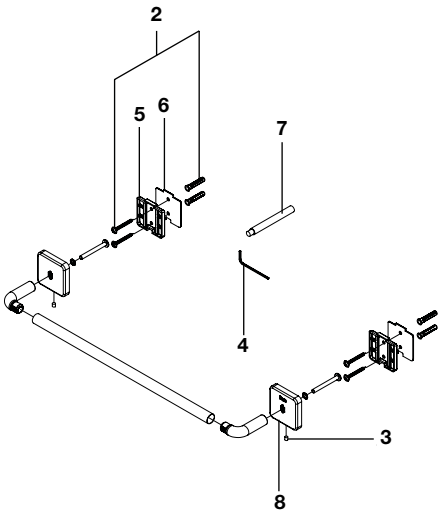


**A816658001**

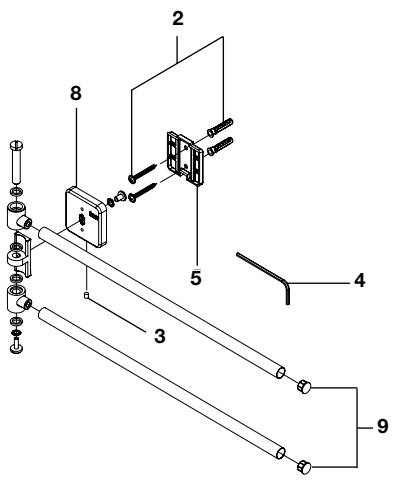


**A816659001**

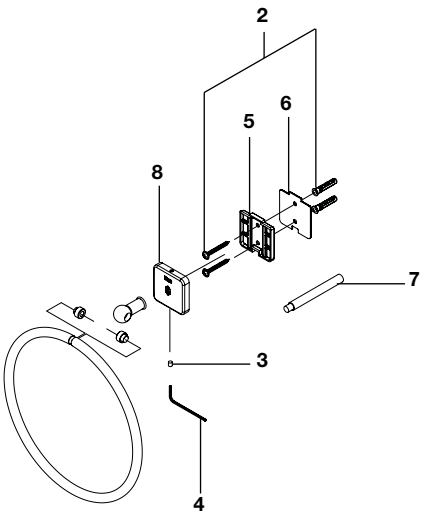


| | | | € |
|---|---|---|---|
| 1 | 1 un | **A840762000** | 6,46 |
| 2 | 2 un | **A840797000** | 2,92 |
| 3 | 1 un | | |
| 4 | 1 un | | |
| 5 | 1 un | | |
| 6 | 1 un | **A840804000** | 11,80 |
| 7 | 1 un | | |

| | | | € |
|---|---|---|---|
| 3 | 1 un | **A840805001** | 7,55 |
| 4 | 1 un | | |
| 8 | 1 un | | |
| 9 | 2 un | **AA0003900R** | 2,19 |
| 10 | 2 un | **AA0000800R** | 2,14 |
| 11 | 1 un | **AA0002100R** | 15,60 |

| | | | € |
|---|---|---|---|
| 7 | 1 un | **AA0001300R** | 13,40 |
| 12 | 1 un | | |
| 13 | 1 un | **A840802000** | 31,30 |
| 14 | 1 un | **A840807000** | 11,80 |
| 15 | 1 un | **A840799000** | 5,11 |

Medidas em mm.

Os preços indicados são unitários e não incluem IVA.
A presente tabela anula as anteriores.

# Victoria (antigo)

## Acessórios

**A81666001**

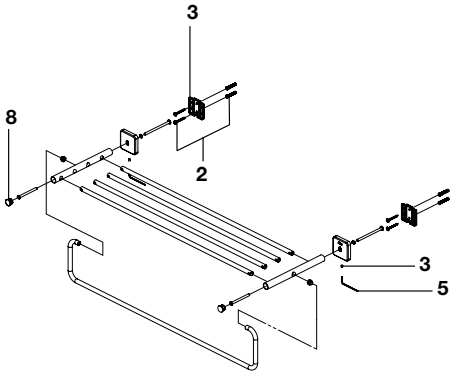


**A816661001**

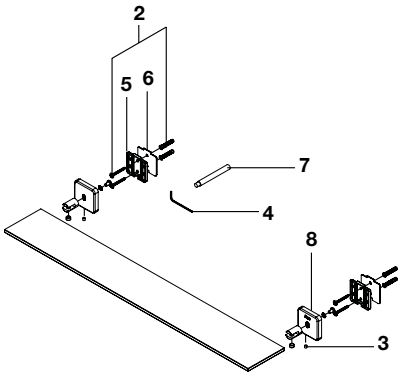


**A816662001**

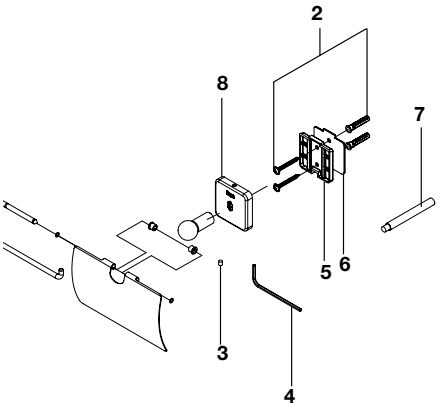


**A816663001**

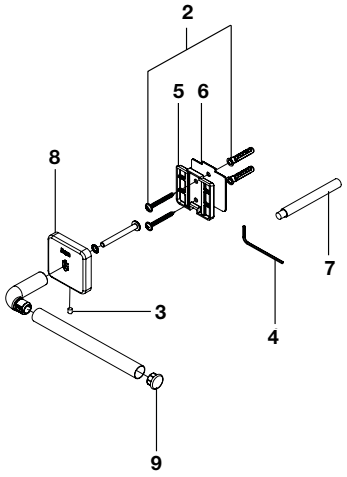


**A816665001**

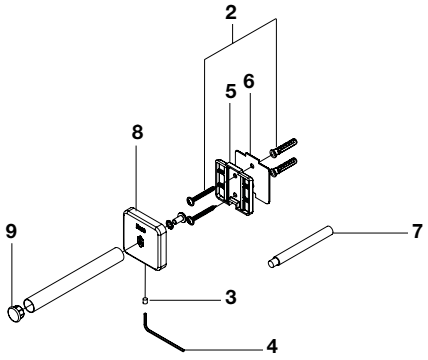


**A816666001**

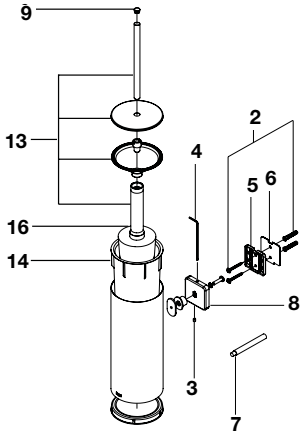


**A816667001**

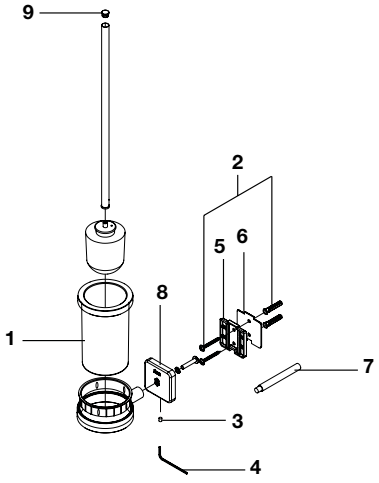


| | | | € |
|---|---|---|---|
| 1 | 1 un | **A840762000** | 6,46 |
| 2 | 2 un | **A840797000** | 2,92 |
| 3 | 1 un | | |
| 4 | 1 un | | |
| 5 | 1 un | | |
| 6 | 1 un | **A840804000** | 11,80 |
| 7 | 1 un | | |

| | | | € |
|---|---|---|---|
| 3 | 1 un | **A840805001** | 7,55 |
| 4 | 1 un | | |
| 8 | 1 un | | |
| 9 | 2 un | **AA0003900R** | 2,19 |
| 10 | 2 un | **AA0000800R** | 2,14 |
| 11 | 1 un | **AA0002100R** | 15,60 |

| | | | € |
|---|---|---|---|
| 7 | 1 un | **AA0001300R** | 13,40 |
| 12 | 1 un | | |
| 13 | 1 un | **A840802000** | 31,30 |
| 14 | 1 un | **A840807000** | 11,80 |
| 15 | 1 un | **A840799000** | 5,11 |
| 16 | 1 un | **AA0000900R** | 4,55 |

Medidas em mm.

Os preços indicados são unitários e não incluem IVA.
A presente tabela anula as anteriores.

# Victoria (antigo)

## Acessórios

**A816668001**

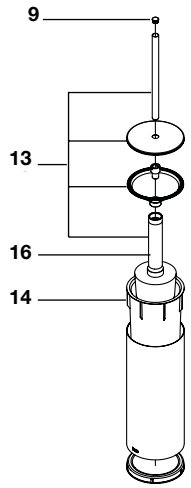


**A816677001**

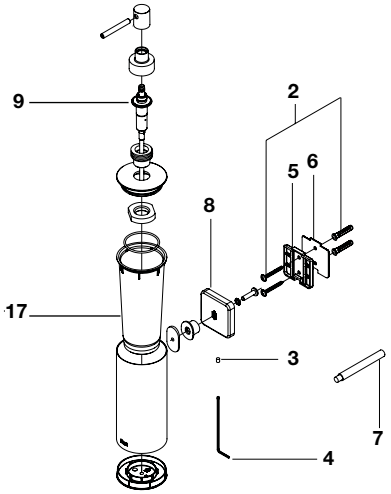


**A816678001**

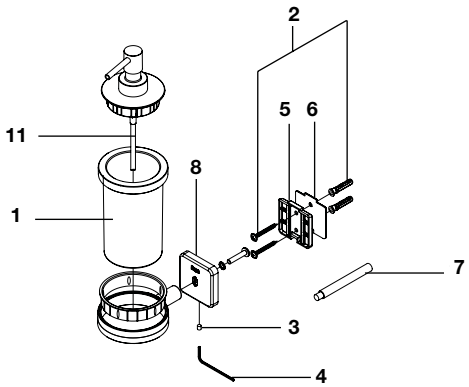


**A816679001**

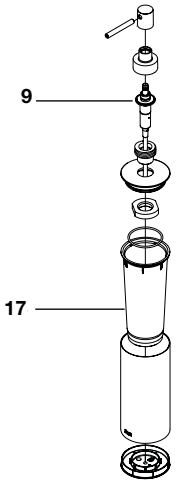


**A816681001**

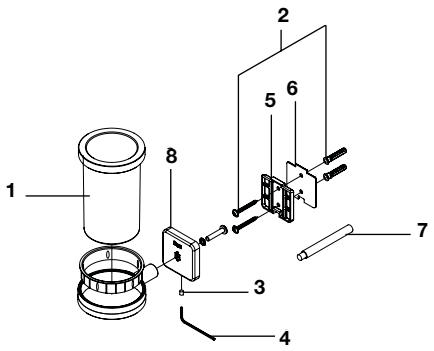


**A816683001**

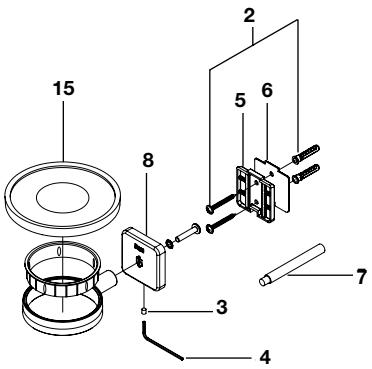


| | | | € |
|---|---|---|---|
| 1 | 1 un | **A840762000** | 6,46 |
| 2 | 2 un | **A840797000** | 2,92 |
| 3 | 1 un | | |
| 4 | 1 un | | |
| 5 | 1 un | | |
| 6 | 1 un | **A840804000** | 11,80 |
| 7 | 1 un | | |

| | | | € |
|---|---|---|---|
| 3 | 1 un | **A840805001** | 7,55 |
| 4 | 1 un | | |
| 8 | 1 un | | |
| 9 | 2 un | **AA0003900R** | 2,19 |
| 10 | 2 un | **AA0000800R** | 2,14 |
| 11 | 1 un | **AA0002100R** | 15,60 |

| | | | € |
|---|---|---|---|
| 7 | 1 un | **AA0001300R** | 13,40 |
| 12 | 1 un | | |
| 13 | 1 un | **A840802000** | 31,30 |
| 14 | 1 un | **A840807000** | 11,80 |
| 15 | 1 un | **A840799000** | 5,11 |

Medidas em mm.

Os preços indicados são unitários e não incluem IVA.
A presente tabela anula as anteriores.

# Victoria (antigo)

## Acessórios

| | |
|---|---|
| **A816687001** | 200 mm |
| **A816688001** | 300 mm |

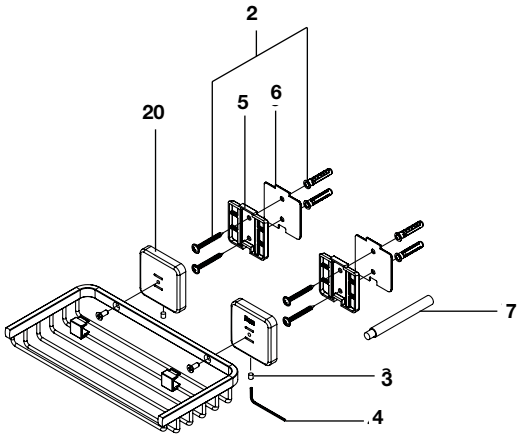


**A816696..0**

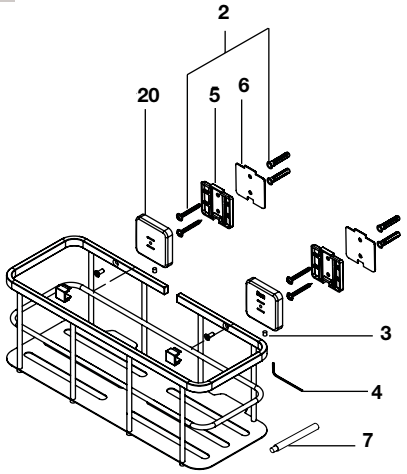


**A816697..0**

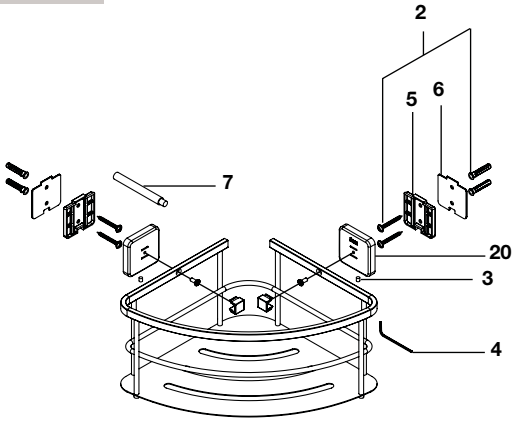


| | |
|---|---|
| **A816685001** | 200 mm |
| **A816686001** | 250 mm |

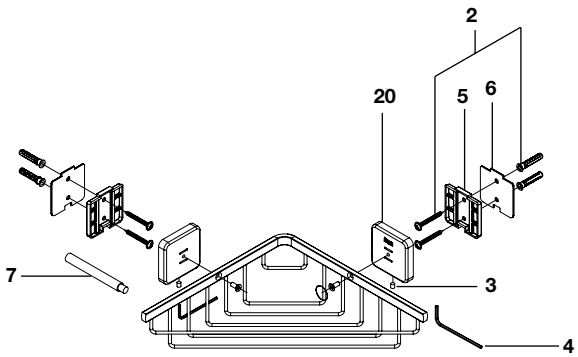


Na referência do produto, substituir ".." pelo código do acabamento escolhido:

| Producto | Peça | Acabamento |
|---|---|---|
| C00 | 00 | Cromado |
| NB | MB | Preto mate |

| | | | € |
|---|---|---|---|
| 1 | 1 un | **A840762000** | 6,46 |
| 2 | 2 un | **A840797000** | 2,92 |
| 3 | 1 un | | |
| 4 | 1 un | | |
| 5 | 1 un | | |
| 6 | 1 un | **A840804000** | 11,80 |
| 7 | 1 un | | |

| | | | € |
|---|---|---|---|
| 3 | 1 un | **A840805001** | 7,55 |
| 4 | 1 un | | |
| 8 | 1 un | | |
| 9 | 2 un | **AA0003900R** | 2,19 |
| 10 | 2 un | **AA0000800R** | 2,14 |
| 11 | 1 un | **AA0002100R** | 15,60 |
| 7 | 1 un | **AA0001300R** | 13,40 |
| 12 | 1 un | | |

| | | | € |
|---|---|---|---|
| 13 | 1 un | **A840802000** | 31,30 |
| 14 | 1 un | **A840807000** | 11,80 |
| 15 | 1 un | **A840799000** | 5,11 |
| 16 | 1 un | **AA0000900R** | 4,55 |
| 17 | 1 un | **A840806000** | 11,80 |
| 18 | 1 un | **A840763000** | 3,61 |
| 19 | 1 un | **A840764001** | 18,00 |
| 20 | 1 un | **AA007900R** | - |

Medidas em mm.

Os preços indicados são unitários e não incluem IVA.
A presente tabela anula as anteriores.

# Sonata

## Acessórios

**A817720...**

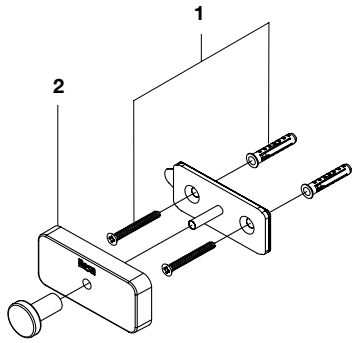


**A817721...**

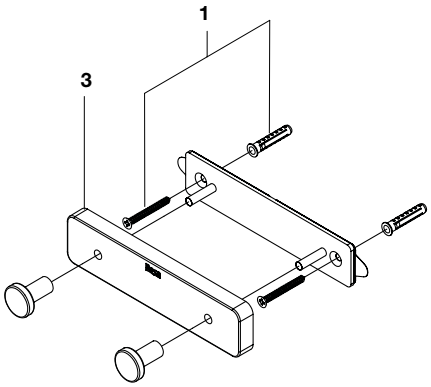


**A817728...**

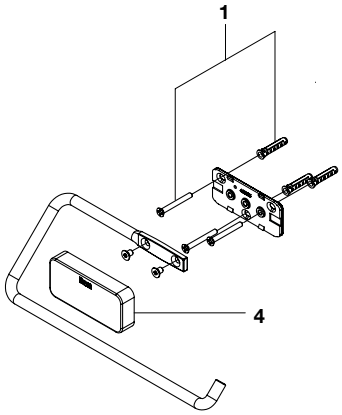


**A817731...**

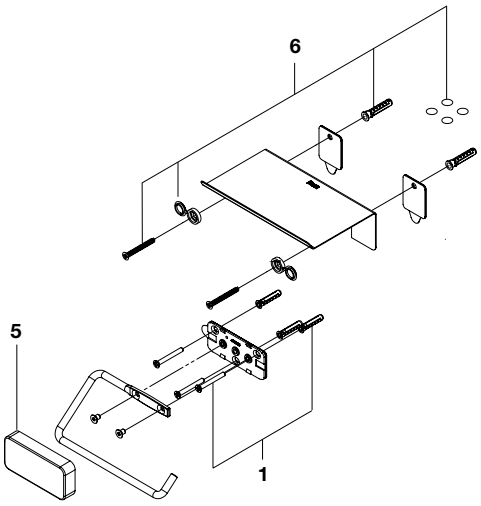


**A817732...**

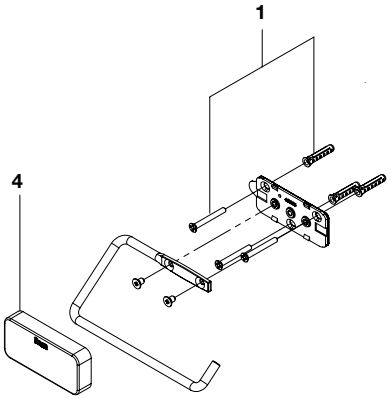


**A817733...**

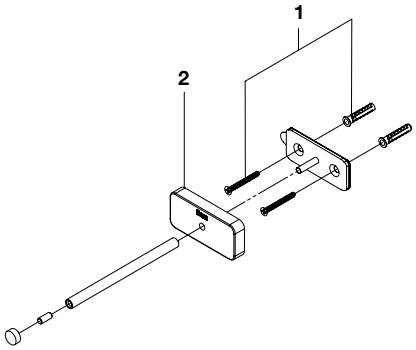


Na referência do produto, substituir ".." pelo código do acabamento escolhido:

| Producto | Peça | Acabamento |
|---|---|---|
| C00 | CH | Cromado |
| NB | MB | Preto mate |

| | | | € |
|---|---|---|---|
| 1 | 3 un | **AA0019500R** | 9,85 |
| 2 | | **AA00196CHR** | 5,25 |
| | | **AA00196MBR** | 3,67 |
| 3 | | **AA00197CHR** | 6,05 |
| | | **AA00197MBR** | 4,67 |
| 4 | | **AA00198CHR** | 5,22 |
| | | **AA00198MBR** | 3,50 |

| | | | € |
|---|---|---|---|
| 5 | | **AA00199CHR** | 4,95 |
| | | **AA00199MBR** | 3,05 |
| 6 | 2 un | **AA0020000R** | 10,50 |
| 7 | | **AA00201CHR** | 5,60 |
| | | **AA00201MBR** | 6,18 |
| 8 | | **AA00202CHR** | 56,80 |
| | | **AA00202MBR** | 60,00 |

| | | € |
|---|---|---|
| 9 | **AA0020300R** | 14,50 |
| 10 | **AA0020400R** | 14,70 |
| 11 | **AA00205CHR** | 7,38 |
| | **AA00205MBR** | 3,88 |
| 12 | **AA00206CHR** | 56,30 |
| | **AA00206MBR** | 57,30 |

Medidas em mm.

Os preços indicados são unitários e não incluem IVA.
A presente tabela anula as anteriores.

# Sonata

## Acessórios

**A817727...**

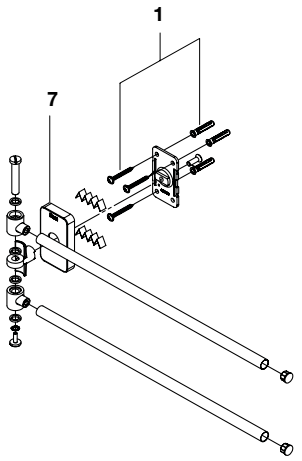


| | |
|---|---|
| **A817723...** | 300 mm |
| **A817724...** | 400 mm |
| **A817726...** | 600 mm |

**A817729...**

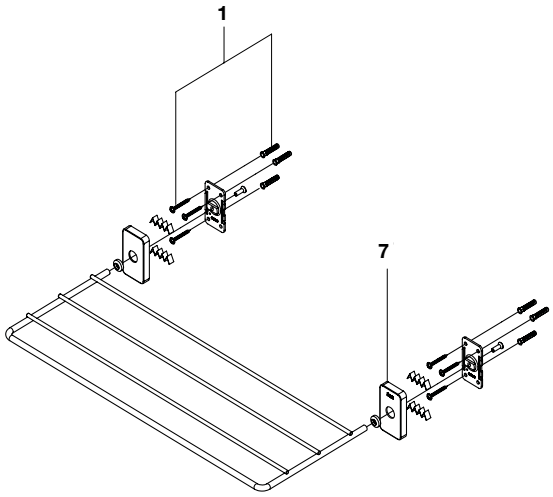


**A817734...**

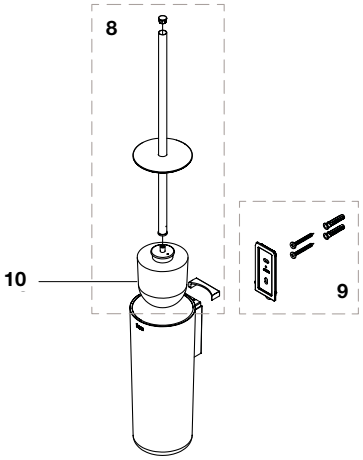


**A817735...**

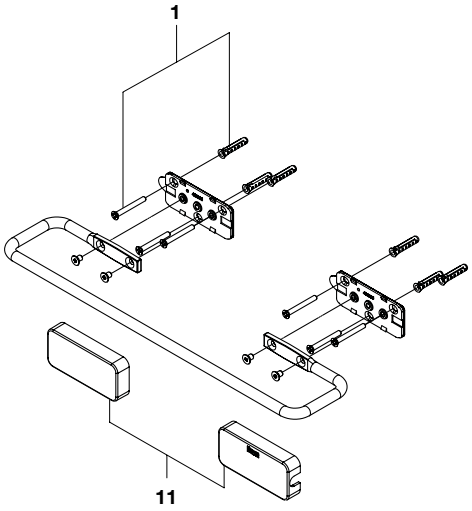


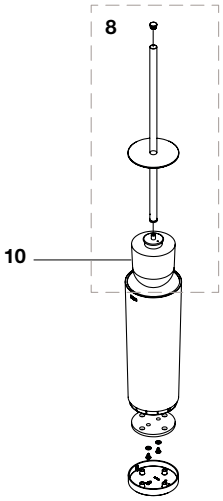


**A817736...**

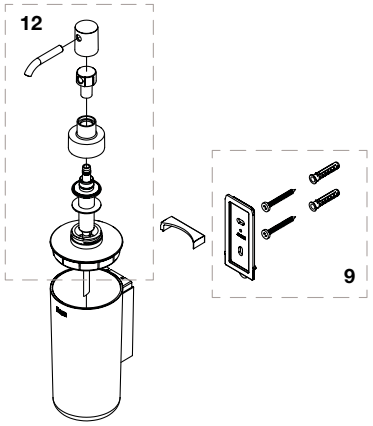


**A817738...**

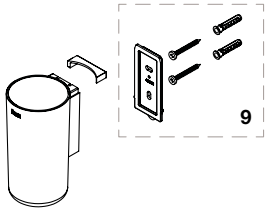


Na referência do produto, substituir ".." pelo código do acabamento escolhido:

| Producto | Peça | Acabamento |
|---|---|---|
| C00 | CH | Cromado |
| NB | MB | Preto mate |

| | | | € |
|---|---|---|---|
| 1 | 3 un | **AA0019500R** | 9,85 |
| 2 | | **AA00196CHR** | 5,25 |
| | | **AA00196MBR** | 3,67 |
| 3 | | **AA00197CHR** | 6,05 |
| | | **AA00197MBR** | 4,67 |
| 4 | | **AA00198CHR** | 5,22 |
| | | **AA00198MBR** | 3,50 |

| | | | € |
|---|---|---|---|
| 5 | | **AA00199CHR** | 4,95 |
| | | **AA00199MBR** | 3,05 |
| 6 | 2 un | **AA0020000R** | 10,50 |
| 7 | | **AA00201CHR** | 5,60 |
| | | **AA00201MBR** | 6,18 |
| 8 | | **AA00202CHR** | 56,80 |
| | | **AA00202MBR** | 60,00 |

| | | € |
|---|---|---|
| 9 | **AA0020300R** | 14,50 |
| 10 | **AA0020400R** | 14,70 |
| 11 | **AA00205CHR** | 7,38 |
| | **AA00205MBR** | 3,88 |
| 12 | **AA00206CHR** | 56,30 |
| | **AA00206MBR** | 57,30 |

Medidas em mm.

Os preços indicados são unitários e não incluem IVA.
A presente tabela anula as anteriores.

# Compas

## Acessórios

**A817720C00**

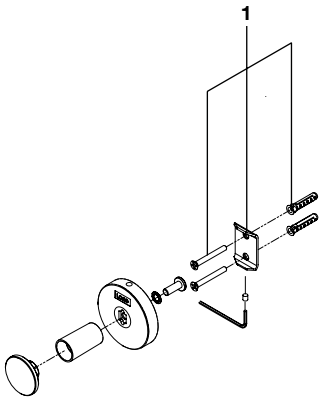


**A817720C00**

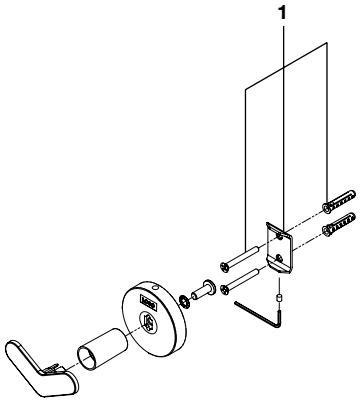


**A817720C00**

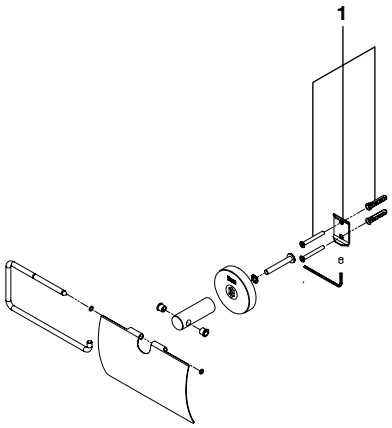


| | |
|---|---|
| **A817723C00** | 300 mm |
| **A817724C00** | 400 mm |
| **A817726C00** | 600 mm |

**A817720C00**

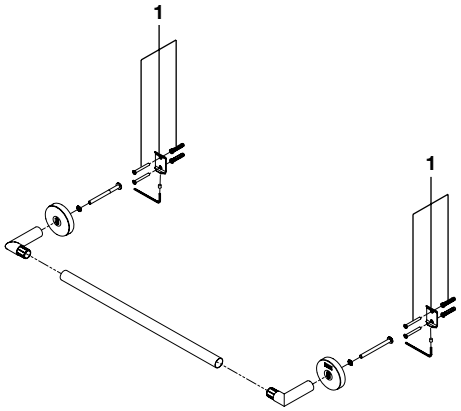


**A817720C00**

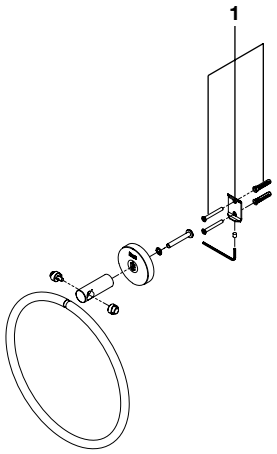


**A817720C00**

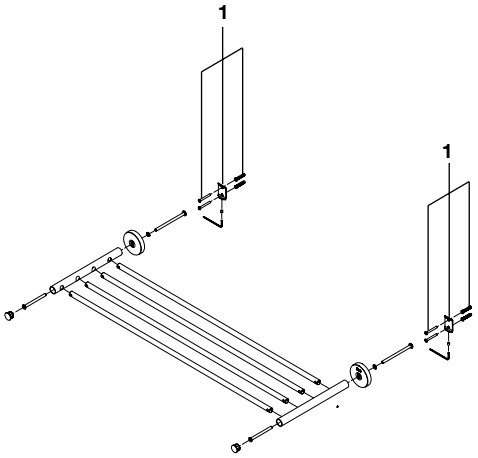


| | | | € |
|---|---|---|---|
| 1 | | **AA0013300R** | 2,14 |
| 2 | | **A840763000** | 3,61 |
| 3 | | **A840764001** | 18,00 |
| 4 | | **A840790001** | 8,83 |
| 5 | | **A840762000** | 6,46 |
| 6 | 2 un | **A840798000** | 7,91 |
| 7 | | **A840799000** | 5,11 |

Medidas em mm.

Os preços indicados são unitários e não incluem IVA.
A presente tabela anula as anteriores.

# Compas

## Acessórios

**A817720C00**

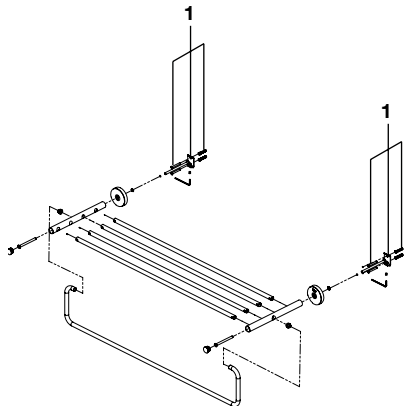


**A817720C00**

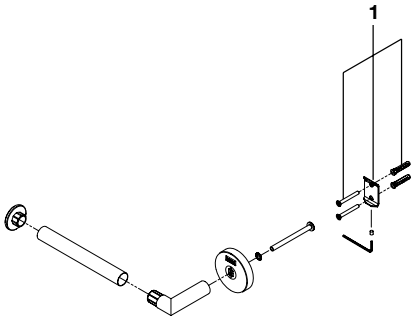


**A817720C00**

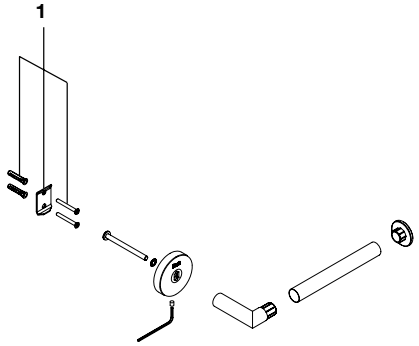


**A817720C00**

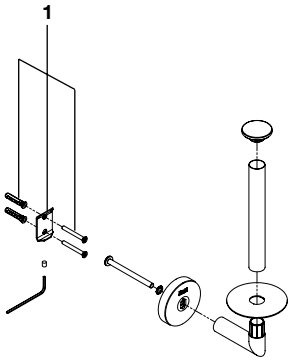


**A817720C00**

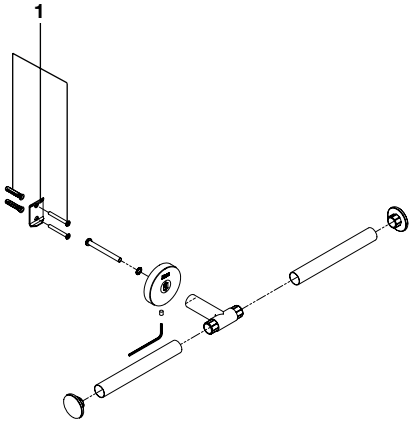


**A817720C00**

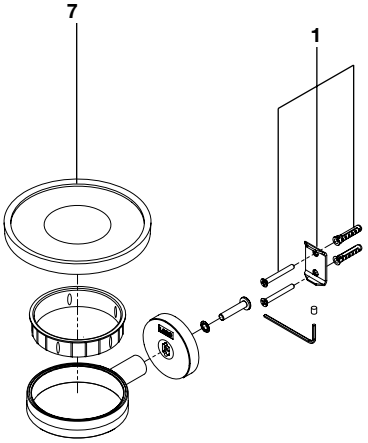


| | | | € |
|---|---|---|---|
| 1 | | **AA0013300R** | 2,14 |
| 2 | | **A840763000** | 3,61 |
| 3 | | **A840764001** | 18,00 |
| 4 | | **A840790001** | 8,83 |
| 5 | | **A840762000** | 6,46 |
| 6 | 2 un | **A840798000** | 7,91 |
| 7 | | **A840799000** | 5,11 |

Medidas em mm.

Os preços indicados são unitários e não incluem IVA.
A presente tabela anula as anteriores.

# Compas

## Acessórios

**A817689C00**

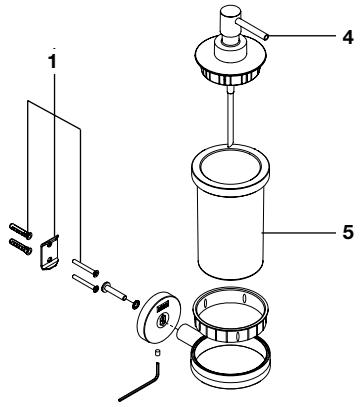


**A817690C00**

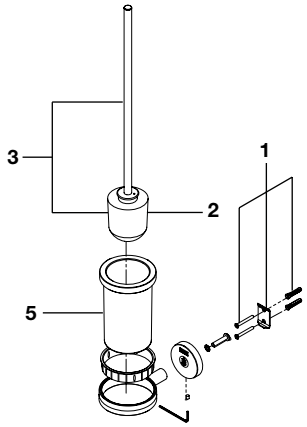


**A817691C00**

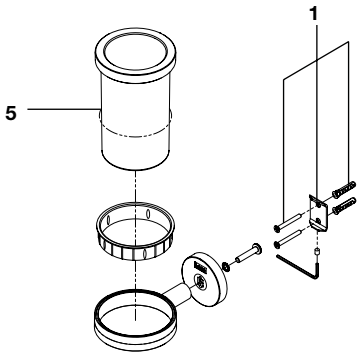


**A817692C00**

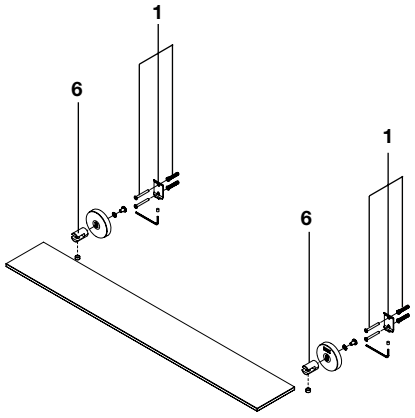


**A817693C00**

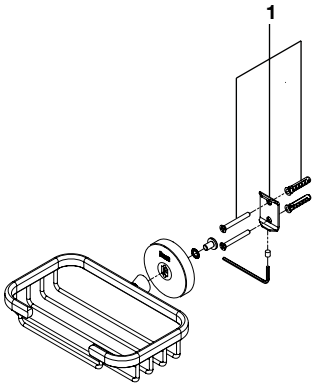


**A817694C00**

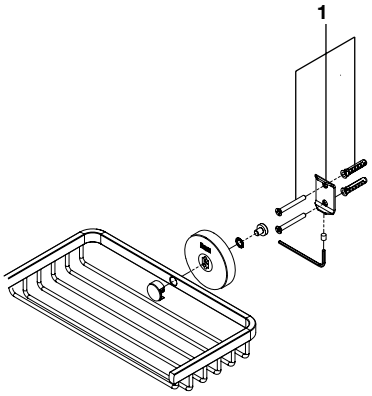


| | |
|---|---|
| **A817695C00** | 200x200 mm |
| **A817697C00** | 250x250 mm |

**A817696C00**

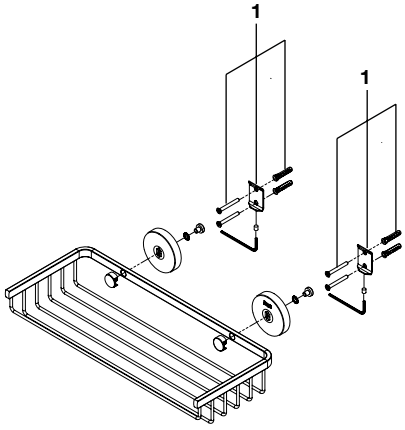


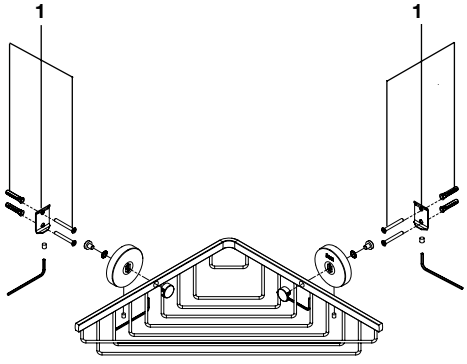


| | | | € |
|---|---|---|---|
| 1 | | **AA0013300R** | 2,14 |
| 2 | | **A840763000** | 3,61 |
| 3 | | **A840764001** | 18,00 |
| 4 | | **A840790001** | 8,83 |
| 5 | | **A840762000** | 6,46 |
| 6 | 2 un | **A840798000** | 7,91 |
| 7 | | **A840799000** | 5,11 |

Medidas em mm.

Os preços indicados são unitários e não incluem IVA.
A presente tabela anula as anteriores.

# Outros acessórios de metal

## Hotels

| | | € |
|---|---|---|
| **A840221000** | Suporte fixação à parede série hotels | 6,46 |
| **A840306031** | Conjunto piaçaba+escob neg hotels | 29,70 |
| **A840329000** | Copo de vidro hotels | 4,35 |
| **A840352000** | Copo piaçaba | 9,98 |
| **A840360000** | Prateleira de vidro hotels / Glass shelf Hotels | 39,20 |
| **A840544001** | Espelho cromado | 2,75 |
| **A840708000** | Acessório fixação toalheiro | 3,75 |
| **A840709001** | Conjunto piaçaba+escob branco hotels | 29,20 |
| **A840710000** | Escovilhão piaçaba ngr hotels | 8,12 |
| **A848056000** | Jogo fixação hotels | 1,30 |
| **AA0003100R** | Kit sonda exterior toalheiro Hotels | 45,50 |
| **AV0006700R** | Rec tampa Urinol Hall cr branco | 54,20 |

## Hotels 2.0

| | | € |
|---|---|---|
| **A840703000** | Escovilhão piaçaba | 9,14 |
| **A840727000** | Acessório fix. complementos parede hotels | 5,04 |
| **A840728000** | Prateleira estante 600mm hotels 2.0 | 15,20 |
| **A840730000** | Acessório fixação toalheiro hotels 2.0 | 5,03 |
| **A840731000** | Acessório fixação toalheiro giratorio hotels | 15,20 |
| **A840732000** | Lâmpada gx53 9w espelho c/luz hotels | 63,30 |
| **A840733000** | Conjunto espelho, espelho com luz hotels | 30,30 |
| **A840735001** | Cabo piaçaba cr brilho hotels 2.0 | 40,70 |
| **A840736000** | Acessório fixação pega rebatível hotels | 15,20 |
| **A840737000** | Acessório fixação rede hotels | 5,04 |
| **A840739000** | Acessório fixação central pegas hotels | 5,03 |
| **AA0003800R** | Kit fixação espelho aumento hotels 2.0 | 12,60 |
| **AA0004000R** | Kit suporte parede para pega hotels 2.0 (2 un.) | 7,18 |
| **AA0011400R** | Kit dosificador dis. para sabão hotels 2.0 | 19,30 |

## Fashion

| | | € |
|---|---|---|
| **A840577000** | Saboneteira de vidro Fashion | 14,80 |
| **A840582001** | Piaçaba + cabo cromado brilhante Fashion | 28,00 |
| **AA0002400R** | Kit doseador gel Fashion | 10,30 |
| **A840605001** | Suporte embelezador brilhante Fashion | 7,18 |
| **A840741000** | Tampões cabide Fashion | 2,52 |
| **A840578000** | Copo de vidro Fashion Piaçaba/Copo | 20,40 |

## Play

| | | € |
|---|---|---|
| **A840579009** | Copo de parede play branco | 7,09 |
| **A840580009** | Saboneteira de parede play branco | 6,52 |
| **A840594009** | Piaçaba play branco | 28,80 |
| **A84058000N** | Saboneteira de parede play laranja | 6,28 |
| **A84059400N** | Piaçaba play laranja | 28,80 |
| **A84057900N** | Copo de parede play laranja | 7,09 |

# Outros acessórios de metal

## People

| | | € |
|---|---|---|
| **A840678001** | Prateleira de vidro 400 branco | 20,90 |
| **A840679001** | Prateleira de vidro 600 branco | 30,20 |

## Veranda

| | | | € |
|---|---|---|---|
| **A840424000** | Escovilhão piaçaba | Veranda, Monaco, Conica, Fashion, Silver | 8,27 |
| **A840476000** | Tulipa aplique veranda | | 21,60 |

## Select

| | | € |
|---|---|---|
| **A840703000** | Escovilhão piaçaba Select | 9,14 |
| **AA0002700R** | Kit eixo porta-rolos Select | 12,70 |
| **A840704000** | Mango escovilhão Select | 31,90 |
| **A840770000** | Conjunto bomba doseador | 1,22 |
| **A840706000** | Acessório fixação parede (cabide, porta rolos, etc) Select | 4,53 |

# Outros acessórios de metal

## Nuova

| | | € |
|---|---|---|
| **A840756000** | Suporte à parede porta rolo sem tampa | 2,07 |
| **A840759000** | Suporte vidro | 6,62 |
| **A840762000** | Copo de vidro | 6,46 |
| **A840763000** | Porta piaçaba | 3,61 |
| **A840764001** | Mango piaçaba | 18,00 |
| **A840765000** | Jogo de fixação porta-objetos | 0,59 |
| **A840766000** | Jogo de fixação complementos | 0,83 |
| **A840768000** | Jogo bis sujeção estante | 2,51 |
| **A840769000** | Jogo fixação porta-rolo sem tampa | 0,52 |
| **A840770000** | Conjunto bomba doseador | 1,22 |
| **A840771000** | Suporte à parede toalheiros | 2,11 |

## Twin

| | | € |
|---|---|---|
| **A840763000** | Porta piaçaba | 3,61 |
| **A840764001** | Mango piaçaba | 18,00 |
| **A840770000** | Conjunto bomba doseador | 1,22 |
| **A840781000** | Saboneteira de vidro | 6,80 |
| **A840782000** | Copo de vidro / Kit glass twin | 7,99 |
| **A840783000** | Prateleira de vidro 600mm | 8,81 |
| **A840784001** | Espelho cromado | 7,36 |
| **A840785000** | Suporte à parede | 3,63 |
| **A840786000** | Adesivo | 14,70 |
| **A840787001** | Suporte vidro (piaçaba, doseador, copo) | 13,10 |
| **A840788000** | Kit fixação | 1,41 |

## Outras séries

| | | € |
|---|---|---|
| **A285046001** | Toalheiro móvel f novara cromado | 149,00 |
| **A526803421** | Anilha toalheiro de anilha cromado mate | 31,90 |
| **A527000810** | Jogo fixação prateleira paris onda plus dobla | 1,64 |
| **A527002810** | Jogo suporte fixação | 5,07 |
| **A543368307** | Junta 11,11x1,78 | 0,10 |
| **A840098000** | Copo porta piaçaba universal | 11,50 |
| **A840286000** | Anilha poliamida | 0,10 |
| **A840415000** | Prateleira de vidro Veranda | 46,10 |
| **A840416000** | Prateleira porta copo de vidro Veranda | 47,80 |
| **A840428001** | Vareta porta-rolo cromado cromado | 21,10 |
| **A840770000** | Conjunto bomba doseador nuo/vic | 1,22 |
| **A848084000** | Paris fixação parede saboneteira esponja e porta copo | 1,81 |
| **AA0013200R** | Kit fixação acessórios | 1,65 |
| **AA0013300R** | Jogo fixação Cubica | 2,14 |
| **AA0013400R** | Jogo fixação Rubik | 3,64 |
| **AA0002100R** | Kit doseador A816678 | 15,60 |

Medidas em mm.

Os preços indicados são unitários e não incluem IVA.
A presente tabela anula as anteriores.

# Superinox mate

## Peças de substituição específicas

**MODELO DE PRODUTOS**

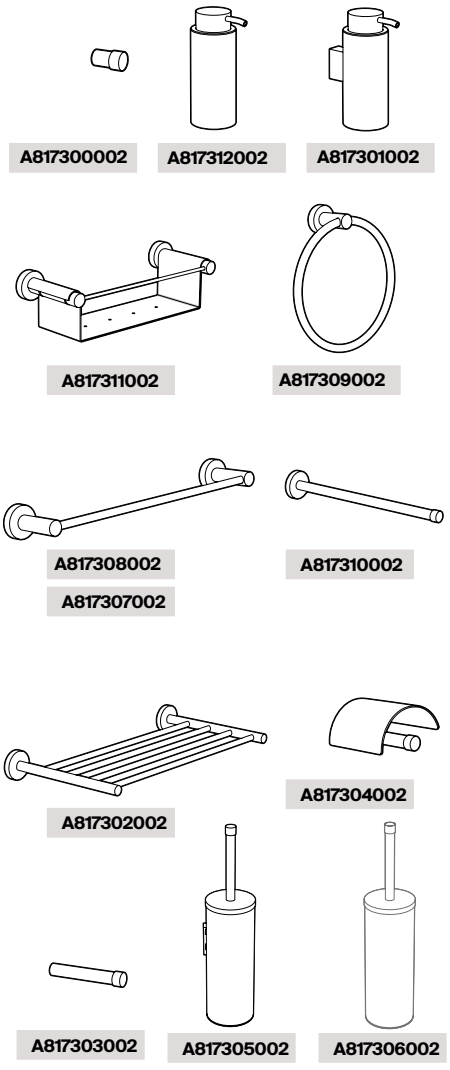


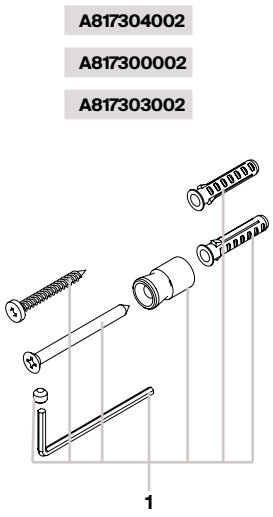


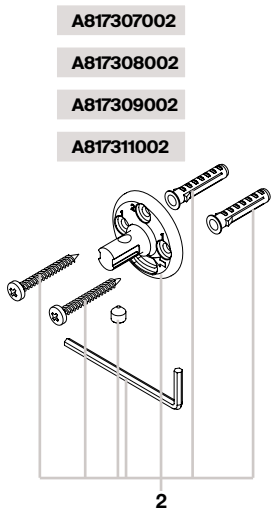


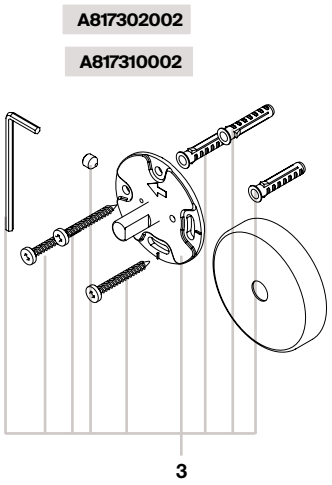


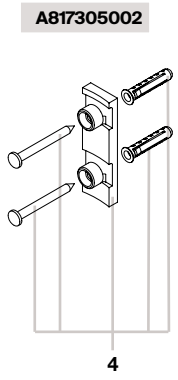


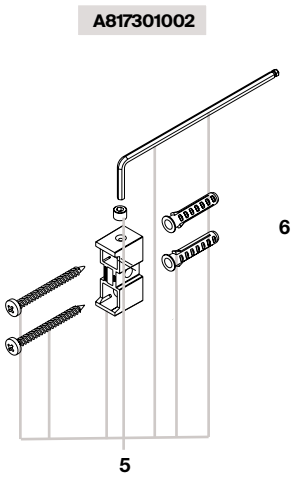


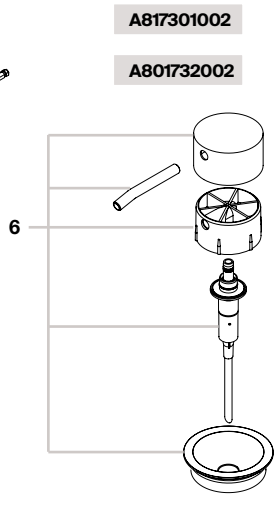


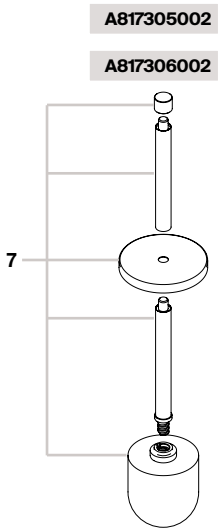


| | | € |
|---|---|---|
| 1 | **AA0008000R** | 1,81 |
| 2 | **AA0008100R** | 6,08 |
| 3 | **AA0008200R** | 10,90 |
| 4 | **AA0008300R** | 1,41 |
| 5 | **AA0008400R** | 2,17 |
| 6 | **AA0008500R** | 10,80 |
| 7 | **AA0008600R** | 14,20 |

Medidas em mm.

Os preços indicados são unitários e não incluem IVA.
A presente tabela anula as anteriores.

# Outros acessórios de aço inox

## Superinox

| | | € |
|---|---|---|
| **A840264000** | Copo porta-piaçaba Monaco, Prestige, Aria, Superinox, Chic | 18,10 |
| **A840304000** | Escovilhão piaçaba Superinox, Aria, Prestige, Chic | 7,08 |
| **A840354000** | Prateleira de vidro Superinox | 20,40 |
| **A840355000** | Saboneteira de vidro Superinox | 21,10 |
| **A840356000** | Frasco doseador Superinox | 12,20 |

| | | € |
|---|---|---|
| **A840745001** | Cabo + piaçaba br. Superinox | 31,00 |
| **A840745002** | Cabo + piaçaba mat Superinox | 19,00 |
| **A848081000** | Jogo fixação Superinox | 7,82 |

# Acessórios de porcelana

## City

| | | € |
|---|---|---|
| **A848079001** | Piaçaba+palo cr onda pl/ city/paris | 14,60 |
| **A848079002** | Piaçaba cromado mate | 16,80 |
| **A848091000** | Jogo de fixação city | 1,65 |
| **A848092000** | Jogo de fixação acessórios city | 1,20 |

## Frontalis

| | | € |
|---|---|---|
| **A822027100** | Jogo de fixação | 6,99 |
| **A840616001** | Anel crom porta rolos frontalis | 30,20 |

## Paris

| | | € |
|---|---|---|
| **A840352000** | Copo piaçaba paris | 9,98 |
| **A848074000** | Jogo de fixação toalheiro de lavatório e anilha, cabide porta copo e porta rolo conjunto paris | 1,56 |
| **A848075000** | Jogo de fixação saboneteira e piaçaba paris | 1,91 |
| **A848079001** | Piaçaba+palo cr onda pl / city / paris | 14,60 |
| **A848079005** | Piaçaba dourado paris | 21,40 |
| **AA0000000R** | Kit anilha de toalheiro paris | 26,80 |

## Onda Plus

| | | € |
|---|---|---|
| **A848064000** | Jogo torn fixações onda plus | 1,05 |
| **A848079001** | Piaçaba+palo cr onda pl / city / paris | 14,60 |
| **AA0000200R** | Kit suporte fixação onda plus | 5,14 |
| **AA0013800R** | Jogo de fixação toalheiro pequeno Onda Plus | 15,40 |

## Doa

| | | € |
|---|---|---|
| **A840098000** | Copo piaçaba polivalente | 11,50 |
| **A848112000** | Jogo de fixação toalheiro e porta-objetos Doa | 7,72 |
| **A848113000** | Jogo de fixação cabide Doa | 3,49 |
| **A848114000** | Jogo de fixação piaçaba Doa | 2,70 |
| **A848116000** | Jogo de fixação porta-rolo Doa | 1,57 |
| **A848117000** | Jogo de fixação toalheiro Doa | 1,08 |

## Box

| | | € |
|---|---|---|
| **A840663000** | Eixo porta-rolos Box | 32,10 |
| **A840663001** | Eixo porta-rolos cromado brilhante | 32,10 |
| **A848113000** | Jogo de fixação toalheiro, prateleira e cabide Box | 3,49 |
| **A848114000** | Jogo de fixação piaçaba Box | 2,70 |
| **A848115000** | Jogo de fixação porta-rolo Box | 4,32 |
| **A848117000** | Jogo de fixação porta-rolo e piaçaba Box | 1,08 |

## Outras séries de acessórios de porcelana

| | | € |
|---|---|---|
| **AA0000300R** | Kit eixo porta-rolos de plástico | 3,41 |

## New Onda

| | | € |
|---|---|---|
| **AA0014000R** | Kit escovilhão New Onda | 24,10 |

Medidas em mm.

Os preços indicados são unitários e não incluem IVA.
A presente tabela anula as anteriores.

# Ona

## Doseador

**A817673...**

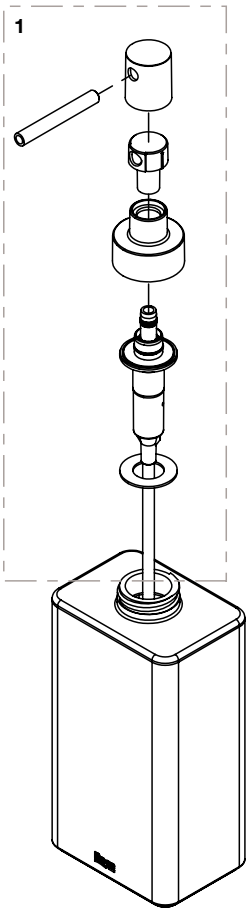


As últimas posições de cada código indicam o acabamento (cor):
**C6** ABS Branco mate
**C7** ABS Verde escuro mate
**C8** ABS Cinza areia

| | | € |
|---|---|---|
| 1 | **AA0002100R** | 15,60 |

Medidas em mm.

Os preços indicados são unitários e não incluem IVA.
A presente tabela anula as anteriores.

# Rondo

## Acessórios

**A817791...**

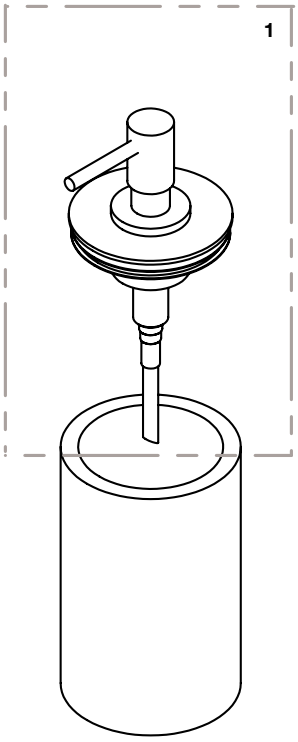


**A817792..**

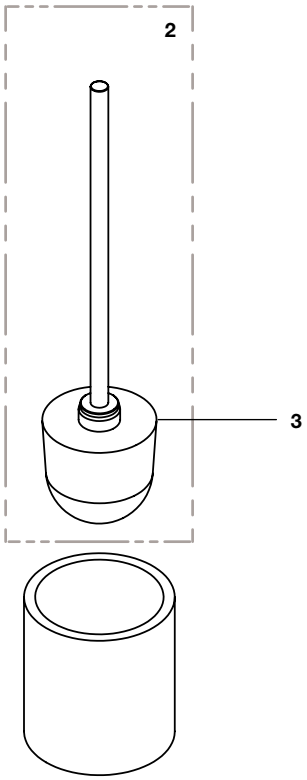


As últimas posições de cada código indicam o acabamento (cor):
**009** Branco
**012** Preto

| | | € |
|---|---|---|
| 1 | **AA0020900R** | 3,12 |
| 2 | **AA0003012R** | 2,06 |
| 3 | **AA0021000R** | 1,65 |

Medidas em mm.

Os preços indicados são unitários e não incluem IVA.
A presente tabela anula as anteriores.

# Ice

## Peças de substituição específicas

| MODELO DE PRODUTOS |
|---|



**A8168600..**

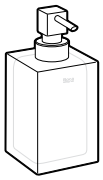

**A8168610..**

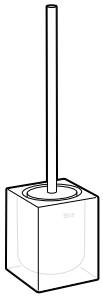

**A8168630..**

**A8168610..**

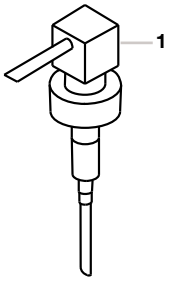


**A8168630..**

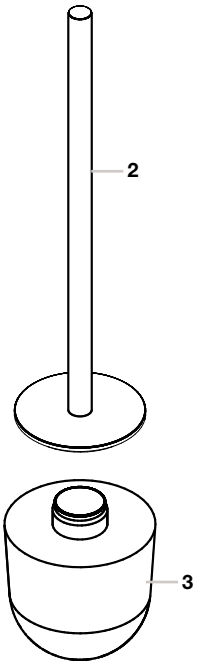


As últimas posições de cada código indicam o acabamento (cor):
**09** Branco
**12** Preto
**13** Azul

| | | | € |
|---|---|---|---|
| 1 | **AA0002800R** | | 7,00 |
| 2-3 | **AA0002912R** | Preto | 12,60 |
| | **AA0002909R** | Branco | 12,60 |
| | **AA0002913R** | Azul | - |
| 3 | **AA0003012R** | Preto | 2,06 |
| | **AA0003009R** | Branco | 2,06 |
| | **AA0003013R** | Azul | - |

Medidas em mm.

Os preços indicados são unitários e não incluem IVA.
A presente tabela anula as anteriores.

# Extra

## Acessórios

**A817920..**

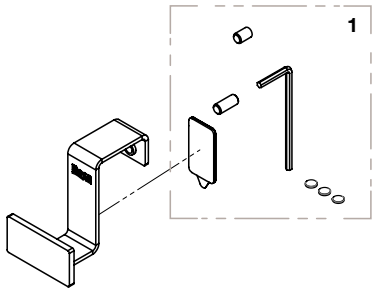


| | |
|---|---|
| **A817921..** | 275 mm |
| **A817922..** | 385 mm |

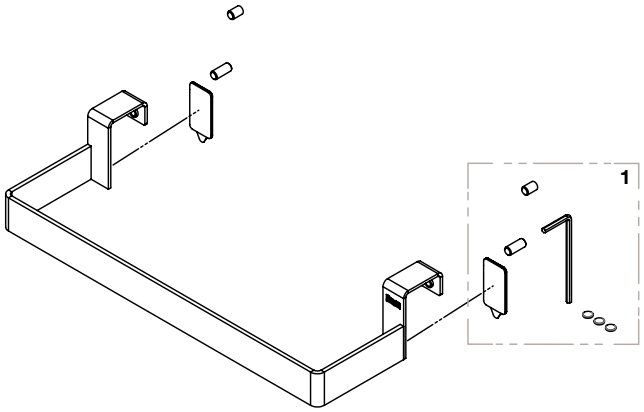


**A817923..**

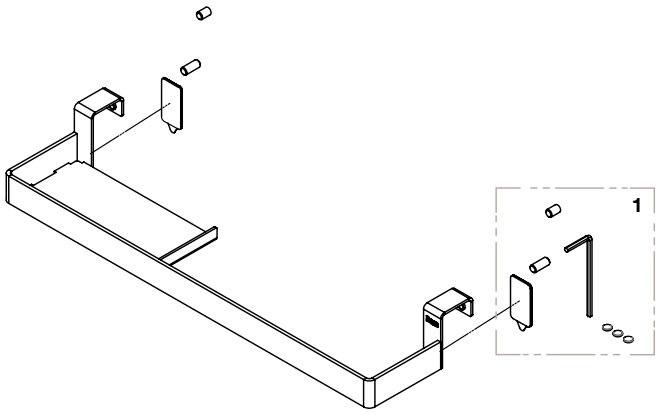


**A817924..**

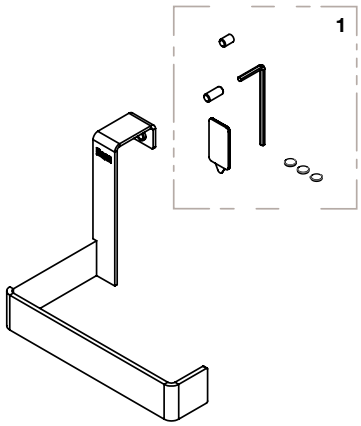


As últimas posições de cada código indicam o acabamento (cor):
**C00** Cromado
**NB0** Preto mate

| | | € |
|---|---|---|
| 1 | **AA0023200R** | 2,28 |

Medidas em mm.

Os preços indicados são unitários e não incluem IVA.
A presente tabela anula as anteriores.

# Lava-louças


PORTO

| | |
|---|---|
| **Quarzex®** | |
| 431 | **Oslo** |
| 432 | **Riga** |
| 433 | **Bergen** |
| 434 | **Helsinki** |
| **Aço inox** | |
| 435 | **Praga e París** |
| 436 | **Praga-N** |
| 437 | **Roma** |
| 437 | **Porto** |
| 438 | **Lisboa** |
| 439 | **Siena** |
| 440 | **Budapest** |
| 441 | **Glasgow** |
| 442 | **Victoria** |
| 443 | **BP** |
| 444 | **J-Plus** |
| 445 | **X-Tra** |
| 446 | **Berlin** |
| 447 | **Viena** |
| 448 | **Outros lava-louças de aço inox** |
| **Gres** | |
| 449 | **Gres** |
| **Silacryl** | |
| 450 | **Chef** |
| 451 | **Gourmet, Maxims e Bermeo** |
| 452 | **Arts, Veneto e Jockey** |


OSLO

Medidas em mm.

Os preços indicados são unitários e não incluem IVA.
A presente tabela anula as anteriores.

# Quarzex®

## Oslo: Lava-louça reversível de uma cuba

| | | |
|---|---|---|
| **A880120..0** | OSLO 85 | 860x500 mm |
| **A880130..0** | OSLO 100 | 1000x500 mm |

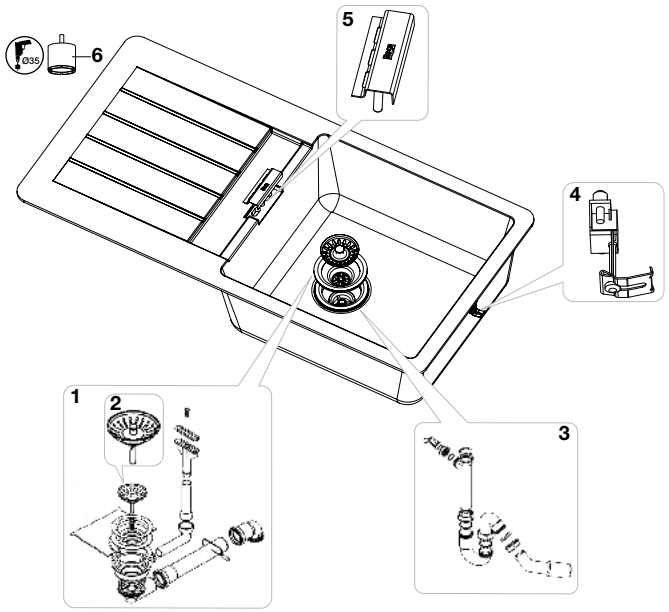


| | | | € |
|---|---|---|---|
| 1 | | **AF0003700R** | 28,00 |
| 2 | | **AF0002500R** | 16,40 |
| 3 | | **AF0002700R** | 15,70 |
| 4 | 10 ud | **AF0003200R** | 25,20 |
| 5 | | **AF0003300R** | 21,20 |
| 6 | | **AF0003500R** | 25,10 |

Na referência do produto, substituir ".." pelo código do acabamento escolhido:
**02** Branco
**94** Preto
**11** Cinzento

## Oslo: Lava-louça reversível de duas cubas

| | | |
|---|---|---|
| **A880160..0** | OSLO 85 2C | 860x500 mm |
| **A880170..0** | OSLO 100 2C | 1000x500 mm |

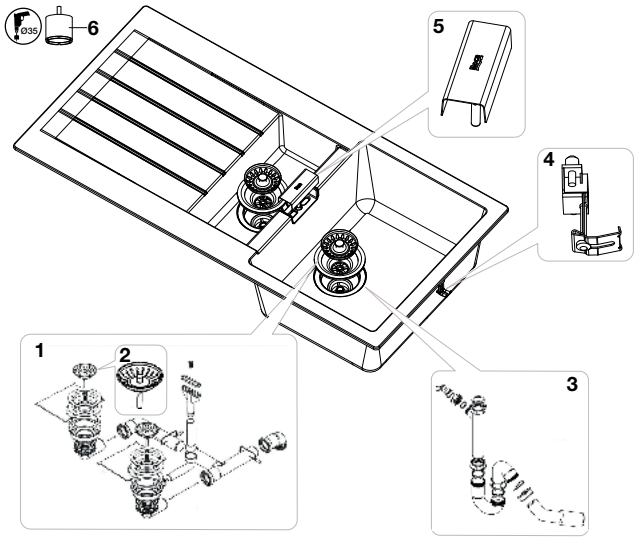


| | | | € |
|---|---|---|---|
| 2 | | **AF0002500R** | 16,40 |
| 3 | | **AF0002700R** | 15,70 |
| 4 | 10 ud | **AF0003200R** | 25,20 |
| 6 | | **AF0003500R** | 25,10 |
| 7 | | **AF0003600R** | 31,90 |
| 8 | | **AF0004000R** | 22,10 |

Na referência do produto, substituir ".." pelo código do acabamento escolhido:
**02** Branco
**94** Preto
**11** Cinzento

Medidas em mm.

Os preços indicados são unitários e não incluem IVA.
A presente tabela anula as anteriores.

# Quarzex®

## Riga: Lava-louça reversível de uma cuba

**MODELOS DE PRODUTOS**

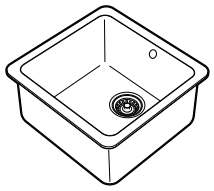

| | |
|---|---|
| **A880140..** | RIGA 40 |
| **A880150..** | RIGA 50 |

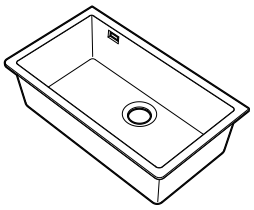

| | |
|---|---|
| **A880220..** | RIGA 70 |

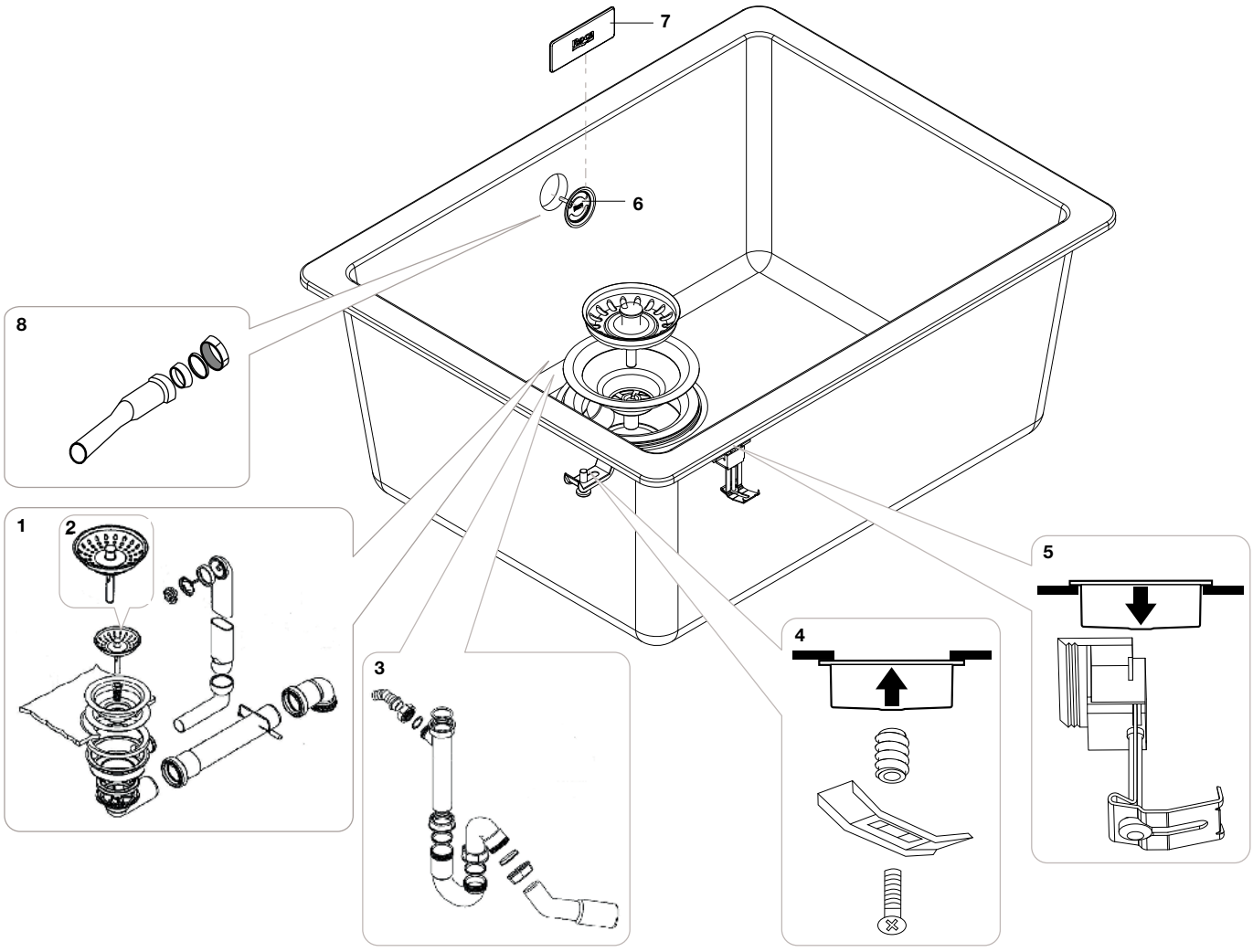


| | | | | € |
|---|---|---|---|---|
| 1 | | **AF0002600R** | | 28,00 |
| | | **AF0006800R** | 70 | 26,80 |
| 2 | | **AF0002500R** | | 16,40 |
| 3 | | **AF0002700R** | | 15,70 |
| 4 | 4 un | **AF0002800R** | | 37,30 |

| | | | | € |
|---|---|---|---|---|
| 5 | 4 un | **AF0002900R** | | 37,30 |
| 6 | | **AF0003000R** | | 21,20 |
| 7 | | **AF0006900R** | | 21,70 |
| 8 | | **AF0007000R** | 70 | 10,50 |

Na referência do produto, substituir ".." pelo código do acabamento escolhido:
**02** Branco
**94** Preto
**11** Cinzento

Medidas em mm.

Os preços indicados são unitários e não incluem IVA.
A presente tabela anula as anteriores.

# Quarzex®

## Bergen: Lava-louça de uma cuba

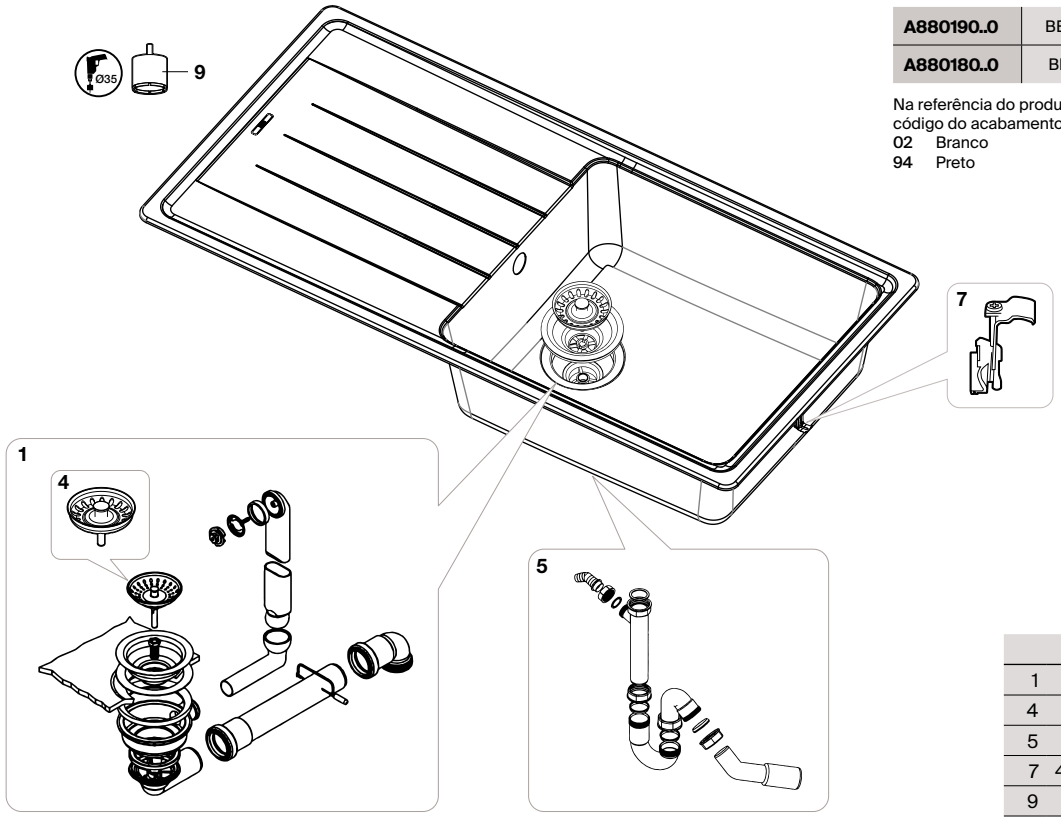


| | | |
|---|---|---|
| **A880190..0** | BERGEN 100 | 1000x500 mm |
| **A880180..0** | BERGEN 80 | 780x500 mm |

Na referência do produto, substituir ".." pelo código do acabamento escolhido:
**02** Branco
**94** Preto

| | | | € |
|---|---|---|---|
| 1 | | **AF0002600R** | 28,00 |
| 4 | | **AF0002500R** | 16,40 |
| 5 | | **AF0002700R** | 15,70 |
| 7 | 4 un | **AF0002900R** | 37,30 |
| 9 | | **AF0003500R** | 25,10 |

## Bergen: Lava-louça de duas cubas

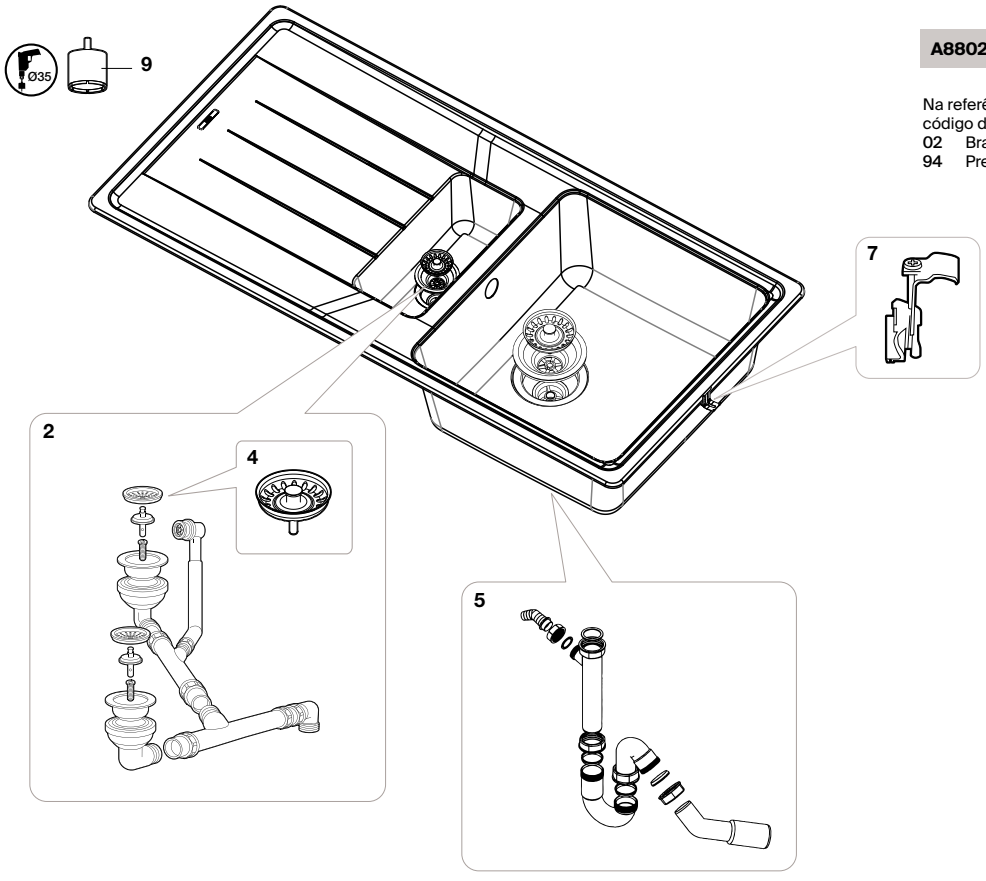


| | | |
|---|---|---|
| **A880200..0** | BERGEN 100 2C | 1000x500 mm |

Na referência do produto, substituir ".." pelo código do acabamento escolhido:
**02** Branco
**94** Preto

| | | | € |
|---|---|---|---|
| 2 | | **AF0005700R** | 70,50 |
| 4 | | **AF0002500R** | 16,40 |
| 5 | | **AF0002700R** | 15,70 |
| 7 | 4 un | **AF0002900R** | 37,30 |
| 9 | | **AF0003500R** | 25,10 |

Medidas em mm.

Os preços indicados são unitários e não incluem IVA.
A presente tabela anula as anteriores.

# Quarzex®

## Bergen: Lava-louça de duas cubas

| | | |
|---|---|---|
| **A880210..0** | BERGEN 85 2C | 800x500 mm |

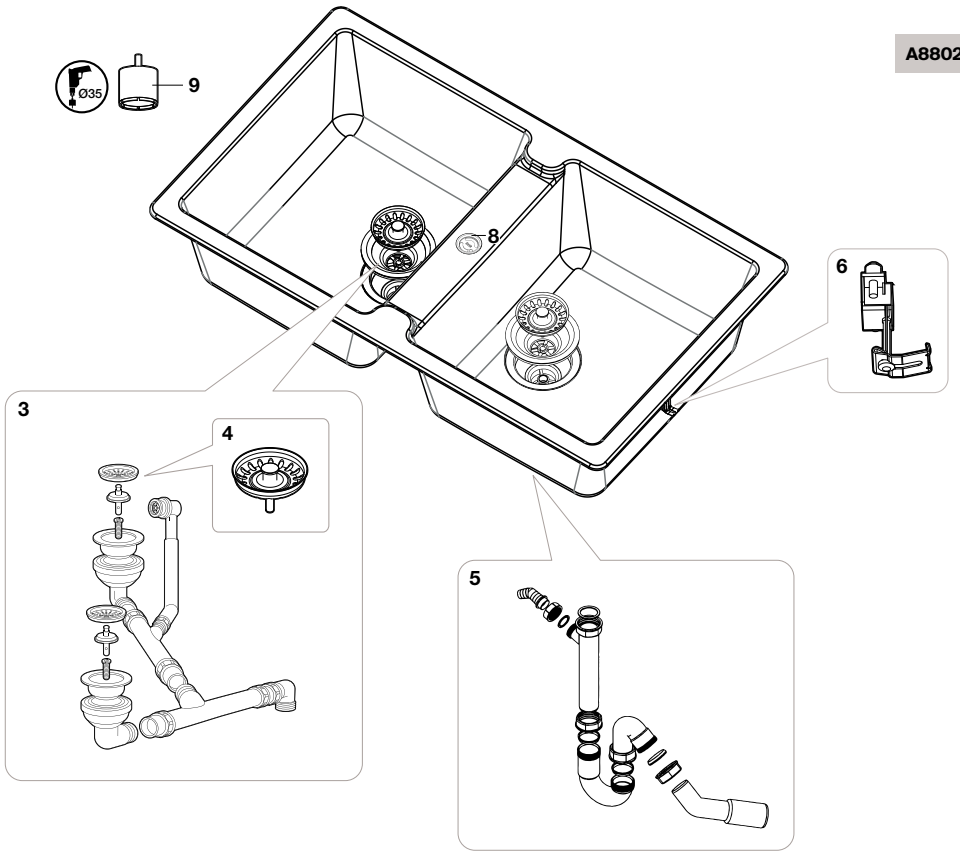


| | | | € |
|---|---|---|---|
| 3 | | **AF0005800R** | 63,20 |
| 4 | | **AF0002500R** | 16,40 |
| 5 | | **AF0002700R** | 15,70 |
| 6 | 10 un | **AF0003200R** | 25,20 |
| 8 | | **AF0003000R** | 21,20 |
| 9 | | **AF0003500R** | 25,10 |

## Helsinki: Lava-louça de uma cuba

**MODELOS DE PRODUTOS**

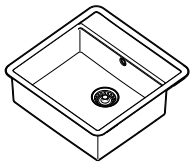

| | |
|---|---|
| **A880230..0** | HELSINKI 40 |
| **A880240..0** | HELSINKI 50 |




| | | | € |
|---|---|---|---|
| 1 | | **AF0002600R** | 28,00 |
| 2 | | **AF0002500R** | 16,40 |
| 3 | | **AF0003000R** | 21,20 |
| 4 | 4 un | **AF0002800R** | 37,30 |
| 5 | 4 un | **AF0002900R** | 37,30 |

Medidas em mm.

Os preços indicados são unitários e não incluem IVA.
A presente tabela anula as anteriores.

# Aço inox

## Praga e París

**MODELOS DE PRODUTOS**

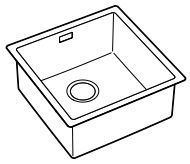

| | |
|---|---|
| **A870E10400** | PRAGA 40 |
| **A870J10400** | PARIS 40 |

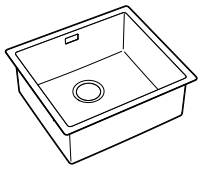

| | |
|---|---|
| **A870E10450** | PRAGA 45 |
| **A870J10450** | PARIS 45 |

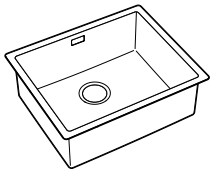

| | |
|---|---|
| **A870E10500** | PRAGA 50 |
| **A870J10500** | PARIS 50 |

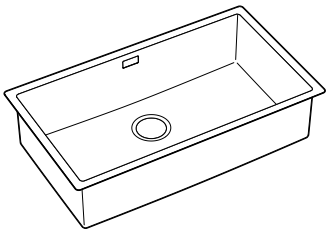

| | |
|---|---|
| **A870E10740** | PRAGA 74 |
| **A870J10740** | PARIS 74 |

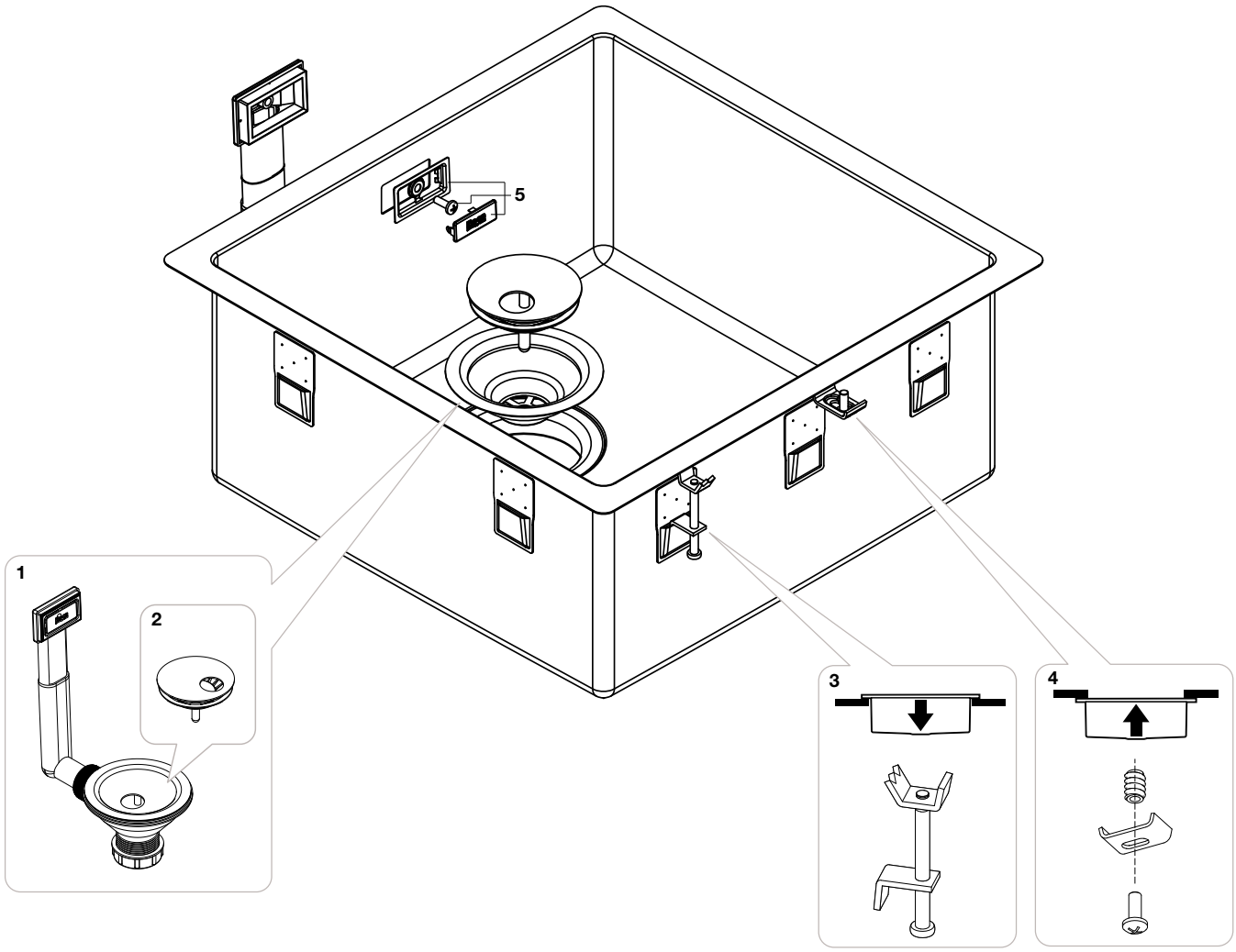


| | | | € |
|---|---|---|---|
| 1 | | **AF0001700R** | 47,50 |
| 2 | | **AF0001600R** | 16,90 |
| 3 | 12 un | **AF0002300R** | 15,20 |
| 4 | 8 un | **AF0003100R** | 12,60 |
| 5 | | **AF0002400R** | 7,21 |

Medidas em mm.

Os preços indicados são unitários e não incluem IVA.
A presente tabela anula as anteriores.

# Aço inox

## Praga-N: Lava-louça de uma cuba

**MODELOS DE PRODUTOS**

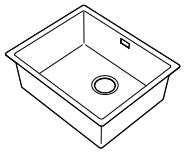

| | | | |
|---|---|---|---|
| **A871741D01** | 74 | **A871501D01** | 50 |
| **A871451D01** | 45 | **A871401D01** | 40 |

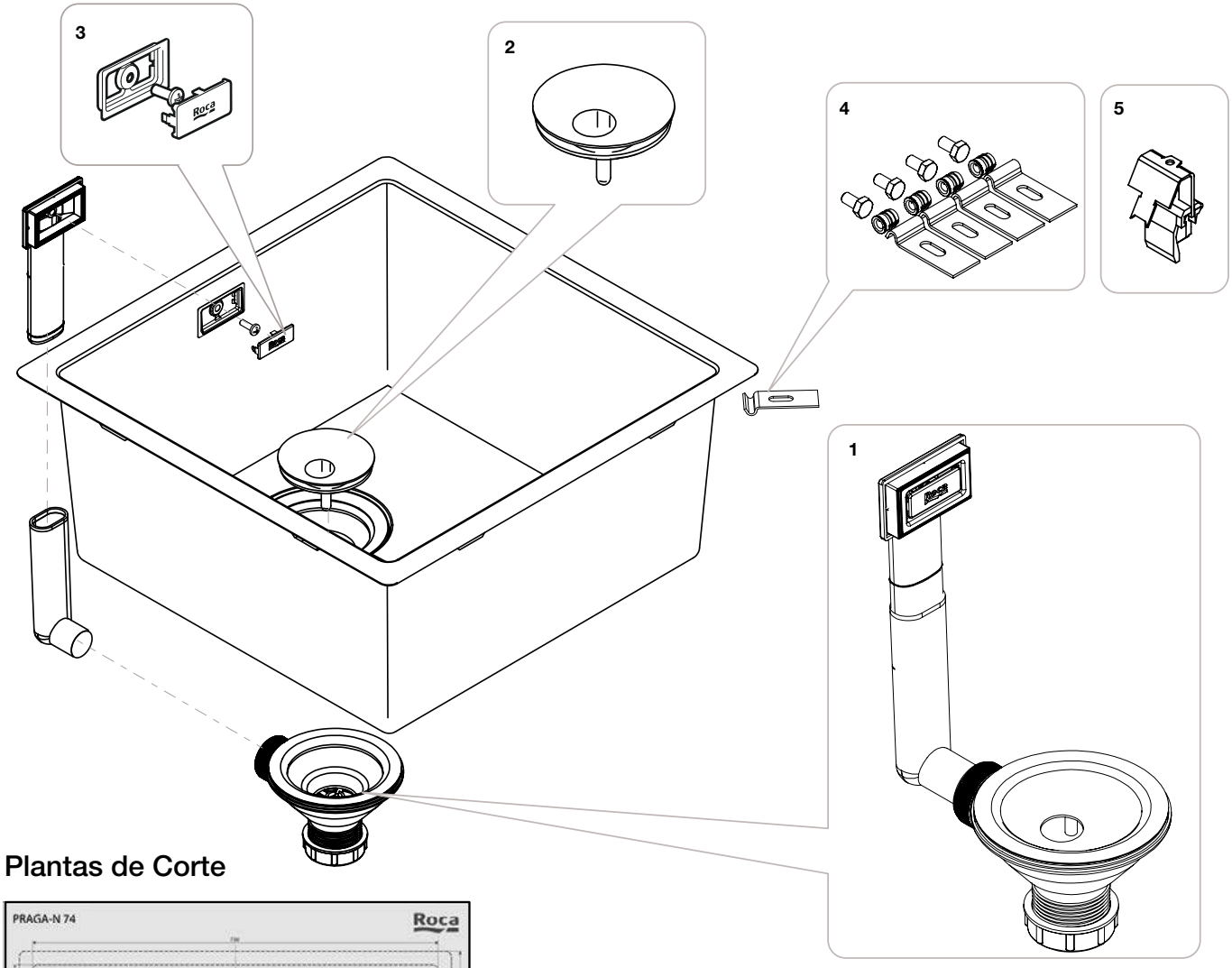


## Plantas de Corte

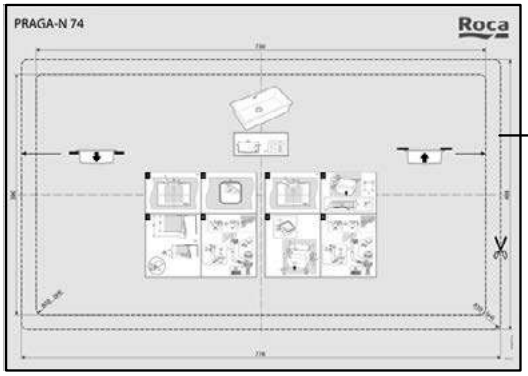


| | | | € |
|---|---|---|---|
| 1 | | **AF0001700R** | 47,50 |
| 2 | | **AF0001600R** | 16,90 |
| 3 | | **AF0002400R** | 7,21 |
| 4 | | **AF0000400R** | 5,21 |
| 5 | 8 un | **AF0006500R** | 9,11 |

| | | | | € |
|---|---|---|---|---|
| 6 | | **AF0007200R** | 40 | 2,07 |
| | | **AF0007300R** | 45 | 2,07 |
| | | **AF0007400R** | 50 | 2,07 |
| | | **AF0007500R** | 74 | 2,17 |

Medidas em mm.

Os preços indicados são unitários e não incluem IVA.
A presente tabela anula as anteriores.

# Aço inox

## Roma: Lava-louça de uma cuba

**MODELOS DE PRODUTOS**

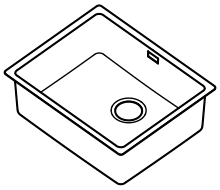

| | | | |
|---|---|---|---|
| **A870P10700** | 70 | **A870P10500** | 50 |
| **A870P10450** | 45 | **A870P10400** | 40 |

| | | | € |
|---|---|---|---|
| 1 | | **AF0000500R** | 32,30 |
| 2 | | **AF0000400R** | 5,21 |
| 3 | | **AF0000600R** | 8,02 |
| 4 | | **AF0002400R** | 7,21 |
| 5 | 8 un | **AF0006500R** | 9,11 |

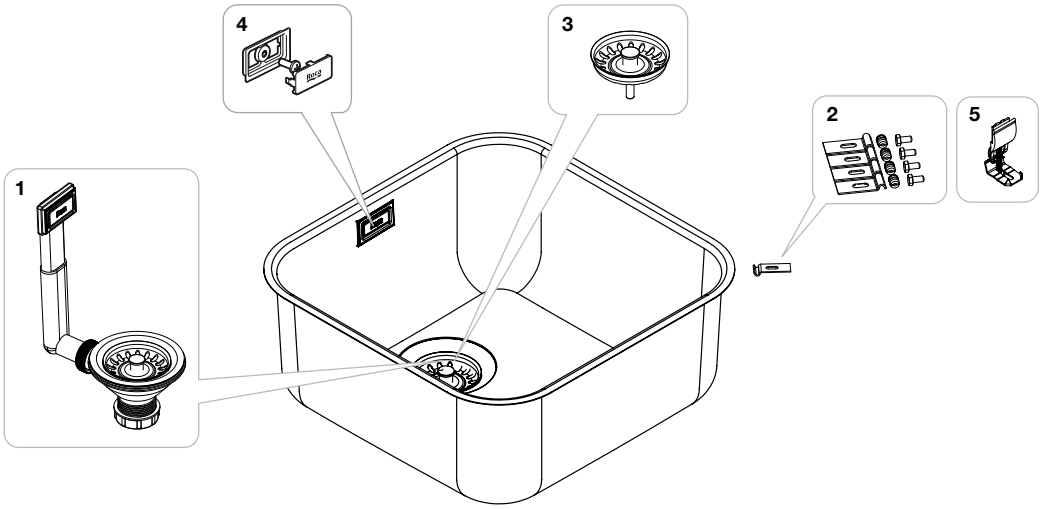


## Porto: Lava-louça de uma cuba

**MODELOS DE PRODUTOS**

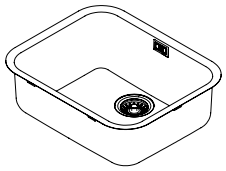

| | | | |
|---|---|---|---|
| **A870R10500** | 50 | **A870R10450** | 45 |
| **A870R10400** | 40 | **A870R10330** | 35 |

| | | | € |
|---|---|---|---|
| 1 | | **AF0000500R** | 32,30 |
| 2 | | **AF0000400R** | 5,21 |
| 3 | | **AF0000600R** | 8,02 |
| 4 | | **AF0002400R** | 7,21 |
| 5 | 8 un | **AF0006500R** | 9,11 |

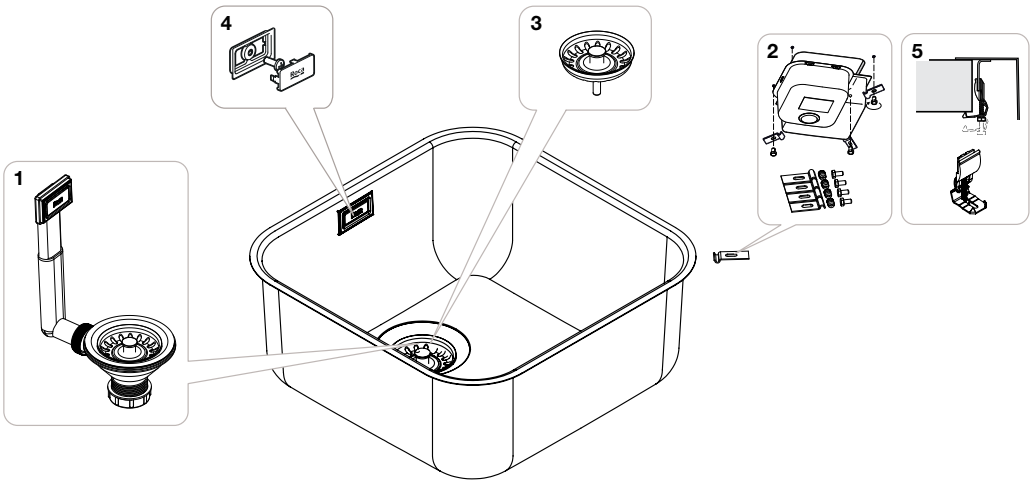


Medidas em mm.

Os preços indicados são unitários e não incluem IVA.
A presente tabela anula as anteriores.

# Aço inox

## Lisboa: Lava-louça de uma cuba

**MODELOS DE PRODUTOS**

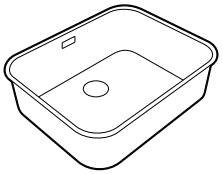

| | | | |
|---|---|---|---|
| **A870M10500** | 50 | **A870M10400** | 40 |
| **A870M10450** | 45 | **A870M10330** | 35 |

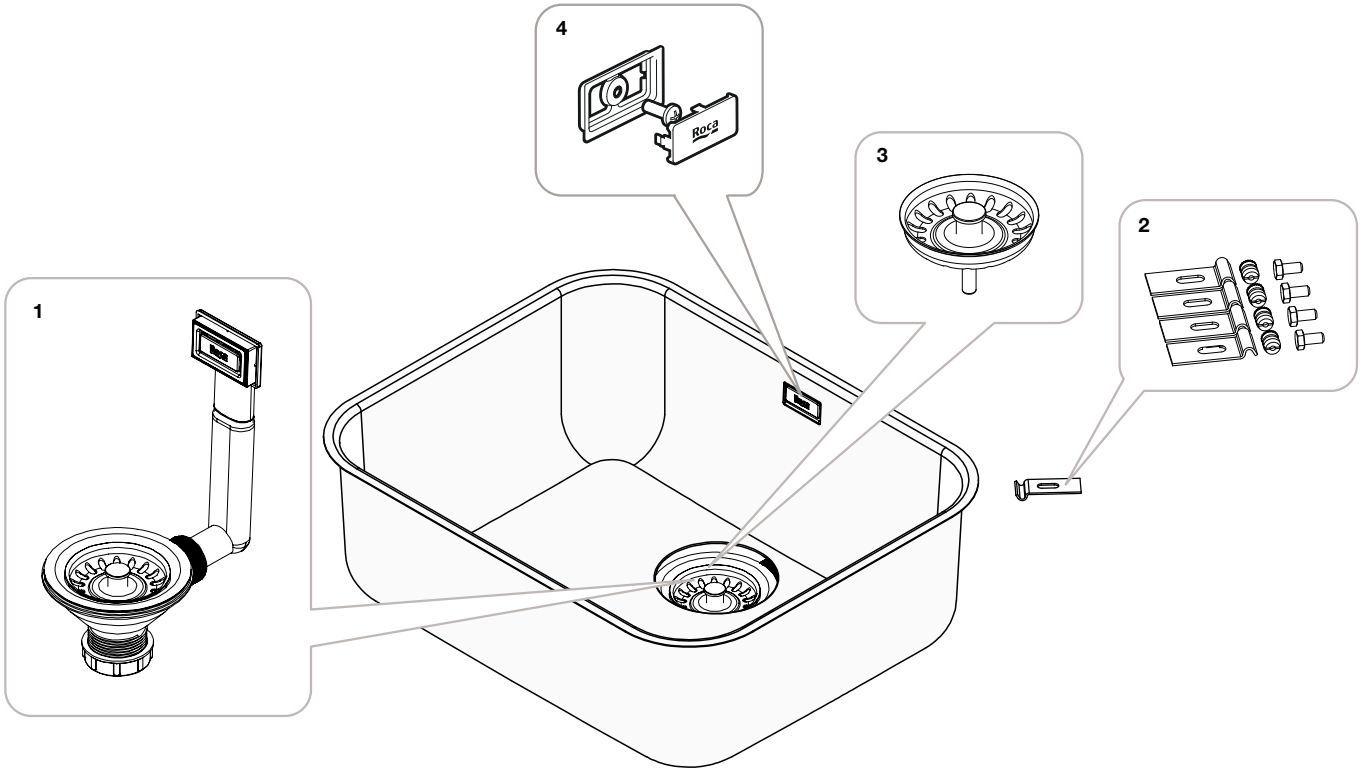


## Plantas de Corte

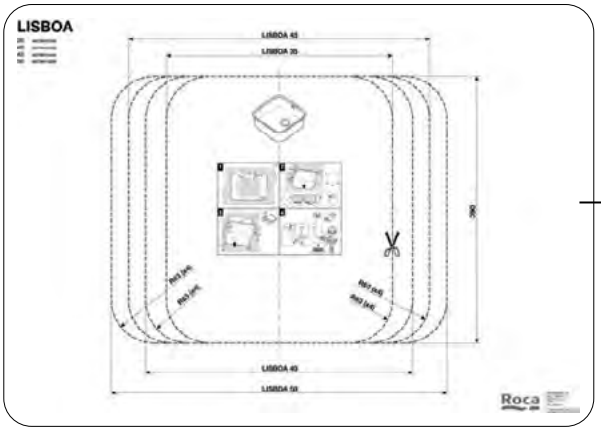


5

| | | € |
|---|---|---|
| 1 | **AF0000500R** | 32,30 |
| 2 | **AF0000400R** | 5,21 |
| 3 | **AF0000600R** | 8,02 |
| 4 | **AF0002400R** | 7,21 |
| 5 | **AF0007100R** | 2,07 |

Medidas em mm.

Os preços indicados são unitários e não incluem IVA.
A presente tabela anula as anteriores.

# Aço inox

## Siena

**MODELOS DE PRODUTOS**

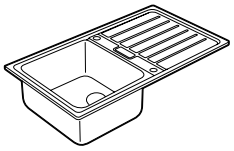

| | | |
|---|---|---|
| **A870KC0860** | 85 | 1C |

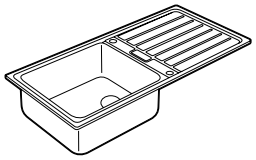

| | | |
|---|---|---|
| **A870KC1000** | 100 | 1C |

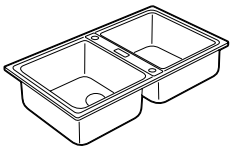

| | | |
|---|---|---|
| **A870K20860** | 80 | 2C |

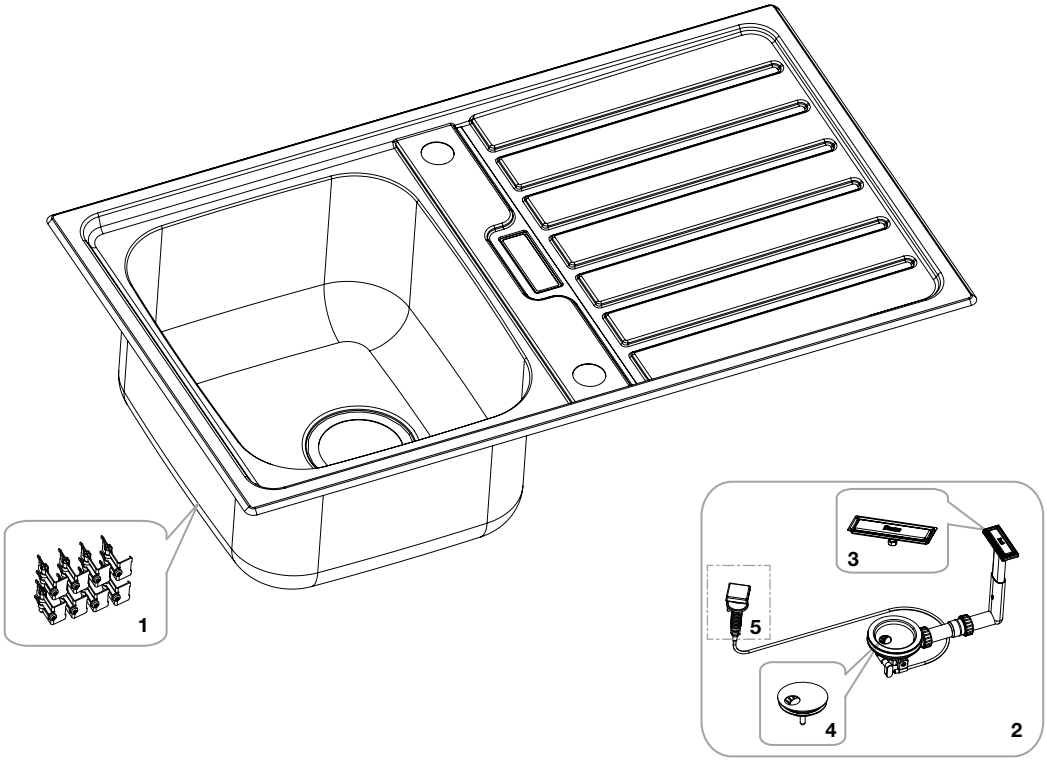


| | | | € |
|---|---|---|---|
| 1 | **AF0004300R** | | 5,07 |
| 2 | **AF0004400R** | 1C | 37,40 |
| | **AF0004500R** | 2C | 57,80 |
| 3 | **AF0004600R** | | 10,80 |
| 4 | **AF0004700R** | | 26,30 |
| 5 | **AF0004800R** | | 14,50 |

Medidas em mm.

Os preços indicados são unitários e não incluem IVA.
A presente tabela anula as anteriores.

# Aço inox

## Budapest: Lava-louça de uma cuba

| | | |
|---|---|---|
| **A870N30860** | BUDAPEST 86 | 860x500 mm |
| **A870N31000** | BUDAPEST 100 | 1000x500 mm |
| **A870N40860** | BUDAPEST 86 | 860x500 mm |
| **A870N41000** | BUDAPEST 100 | 1000x500 mm |

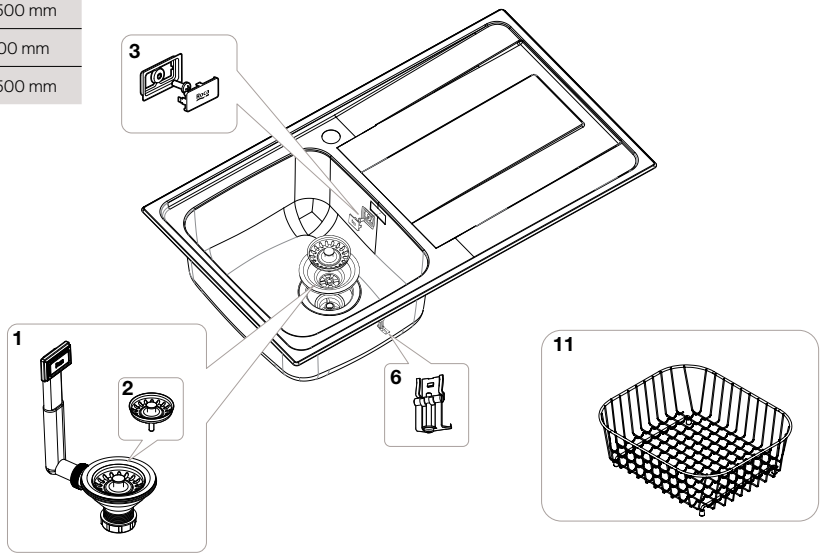


**ADMITE**

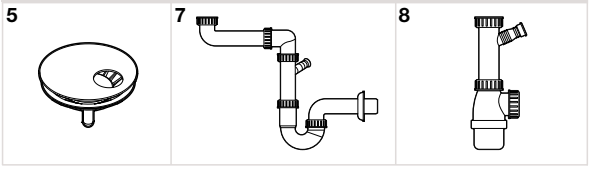


## Budapest: Lava-louça de duas cubas

| | | |
|---|---|---|
| **A870N20790** | BUDAPEST 80 2C | 790 x 500 mm |

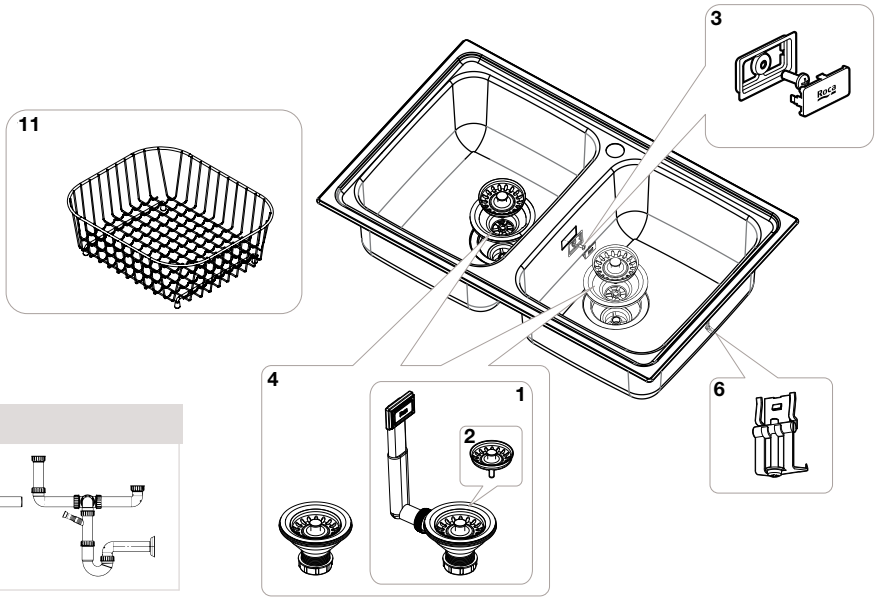


**ADMITE**

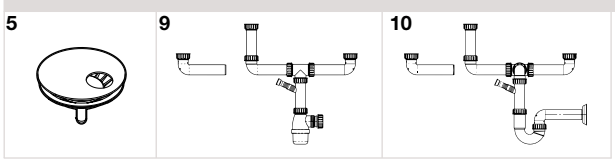


| | | | € |
|---|---|---|---|
| 1 | | **AF0000500R** | 32,30 |
| 2 | | **AF0000600R** | 8,02 |
| 3 | | **AF0002400R** | 7,21 |
| 4 | | **AF0000000R** | 31,40 |
| 5 | | **AF0001600R** | 16,90 |
| 6 | 12 un | **AF0005900R** | 3,31 |

**Modelos de produtos compatíveis:**

| | | € |
|---|---|---|
| 7 | **A506405407** | 7,28 |
| 8 | **A506405607** | 9,16 |
| 9 | **A506405507** | 16,40 |
| 10 | **A506405707** | 18,10 |
| 11 | **A865090000** | 77,00 |

Medidas em mm.

Os preços indicados são unitários e não incluem IVA.
A presente tabela anula as anteriores.

# Aço inox

## Glasgow: Lava-louça de uma cuba

| | | |
|---|---|---|
| **A873101C01** | GLASGOW 100 ED | 1000x500 mm |
| **A874101C01** | GLASGOW 100 EI | 1000x500 mm |
| **A873801C01** | GLASGOW 80 ED | 800x500 mm |
| **A874801C01** | GLASGOW 80 EI | 800x500 mm |

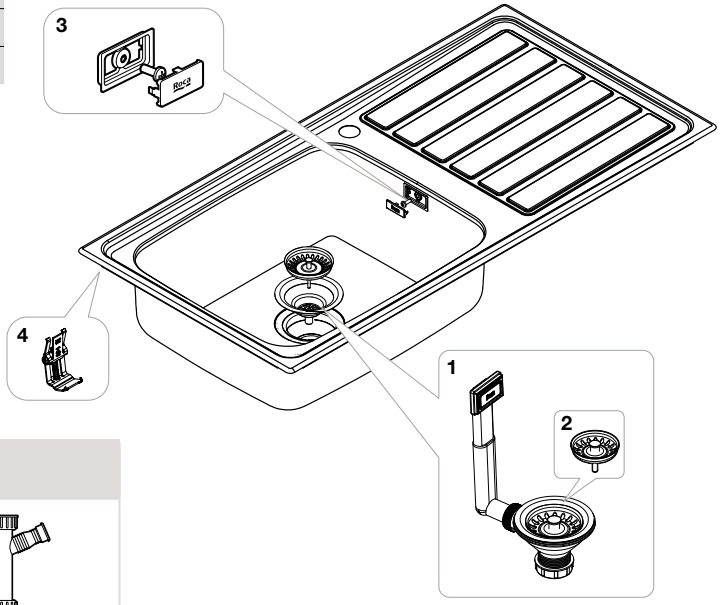


**ADMITE**

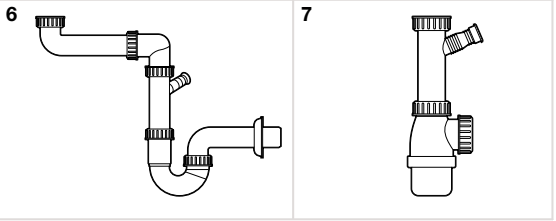


## Glasgow: Lava-louça de duas cubas

| | | |
|---|---|---|
| **A87R101C01** | GLASGOW 100 ED 2C | 1000x500 mm |
| **A87S101C01** | GLASGOW 100 EI 2C | 1000x500 mm |
| **A872801C01** | GLASGOW 80 | 800x500 mm |

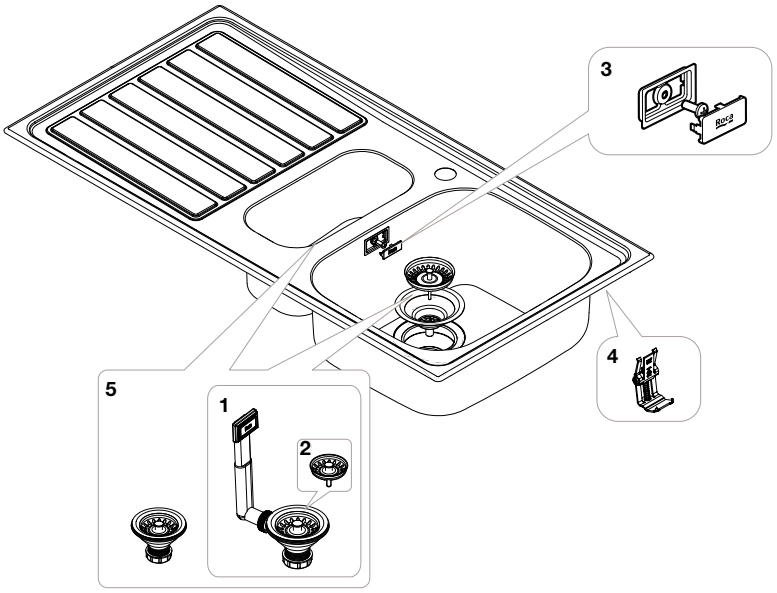


**ADMITE / Admits**

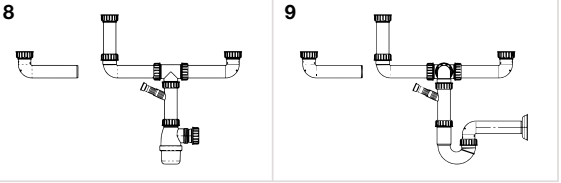


| | | € |
|---|---|---|
| 1 | **AF0000500R** | 32,30 |
| 2 | **AF0000600R** | 8,02 |
| 3 | **AF0002400R** | 7,21 |
| 4 12 un | **AF0006700R** | 4,92 |
| 5 | **AF0000000R** | 31,40 |

**Modelos de produtos compatíveis:**

| | | € |
|---|---|---|
| 6 | **A506405407** | 7,28 |
| 7 | **A506405607** | 9,16 |
| 8 | **A506405507** | 16,40 |
| 9 | **A506405707** | 18,10 |

Medidas em mm.

Os preços indicados são unitários e não incluem IVA.
A presente tabela anula as anteriores.

# Aço inox

## Victoria: Lava-louça de uma cuba

| | | |
|---|---|---|
| **A871451A01** | VICTORIA 45 | 450x490 mm |
| **A871601A01** | VICTORIA 60 | 600x490 mm |
| **A874801A01** | VICTORIA 80 EI | 800x490 mm |
| **A873801A01** | VICTORIA 80 ED | 800x490 mm |
| **A874901A01** | VICTORIA 90 EI | 900x490 mm |
| **A873901A01** | VICTORIA 90 ED | 900x490 mm |

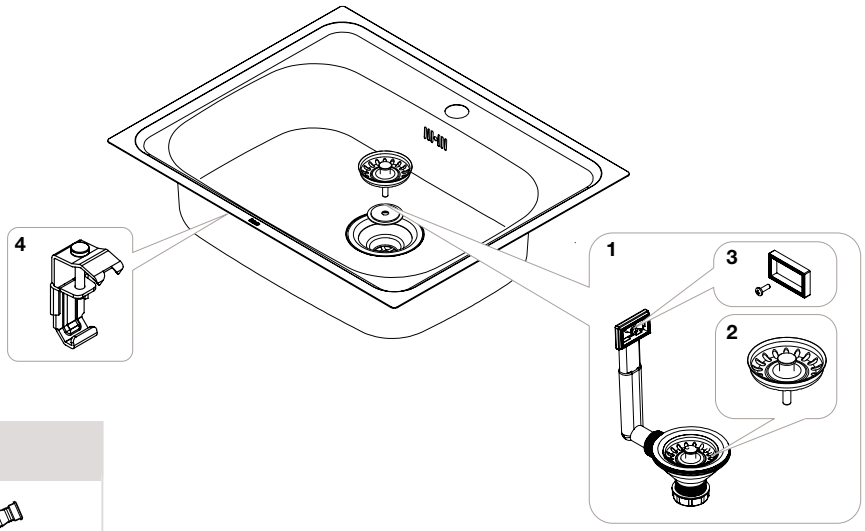


**ADMITE**

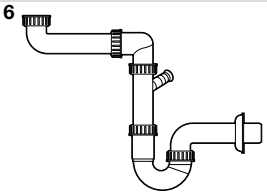


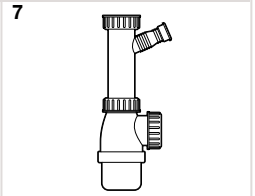


## Victoria: Lava-louça de duas cubas

| | | |
|---|---|---|
| **A872801A01** | VCTORIA 80 | 800x490 mm |
| **A872901A01** | VICTORIA 90 | 900x490 mm |
| **A874121A01** | VICTORIA 120 EI | 1200x490 mm |
| **A873121A01** | VICTORIA 120 ED | 1200x490 mm |

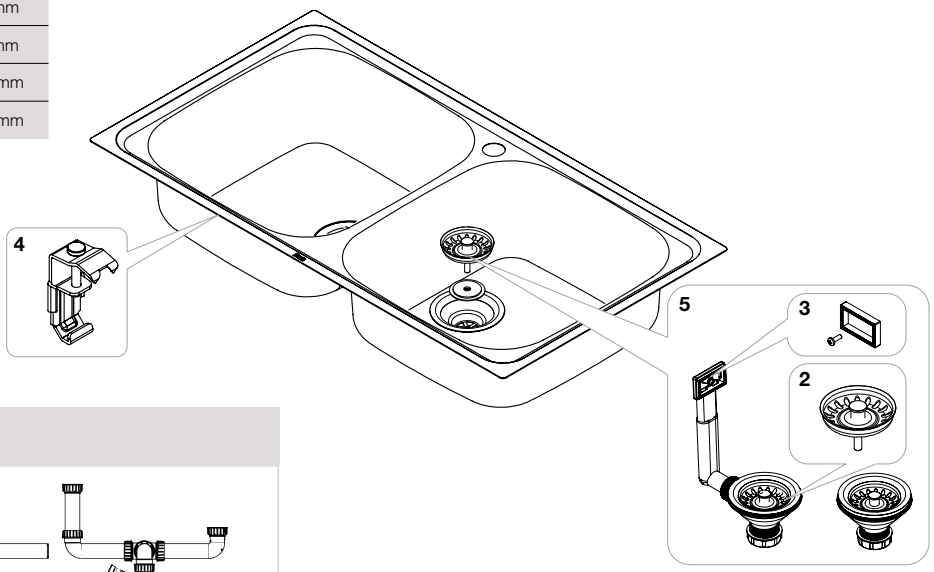


**ADMITE**

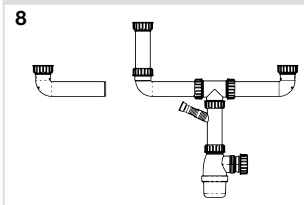


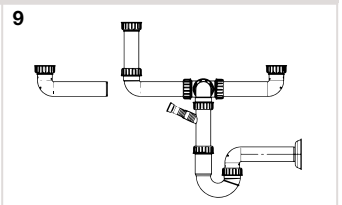


| | | | € |
|---|---|---|---|
| 1 | | **AF0006000R** | 16,50 |
| 2 | | **AF0006100R** | 6,77 |
| 3 | | **AF0006200R** | 2,50 |
| 4 | 6 un | **AF0006300R** | 6,92 |
| 5 | | **AF0006400R** | 29,00 |

**Modelos de produtos compatíveis:**

| | | € |
|---|---|---|
| 6 | **A506405407** | 7,28 |
| 7 | **A506405607** | 9,16 |
| 8 | **A506405507** | 16,40 |
| 9 | **A506405707** | 18,10 |

Medidas em mm.

Os preços indicados são unitários e não incluem IVA.
A presente tabela anula as anteriores.

# Aço inox

## BP

| | |
|---|---|
| **A870110350** | BP 0 |
| **A870110400** | BP 2 |
| **A870110500** | BP 3 |

Se a válvula do lava-louça é como a imagem A é anterior a 2016. Se a válvula do lava-louça é como a imagem B, é posterior a 2016. Atenção às peças especicas de cada ano.

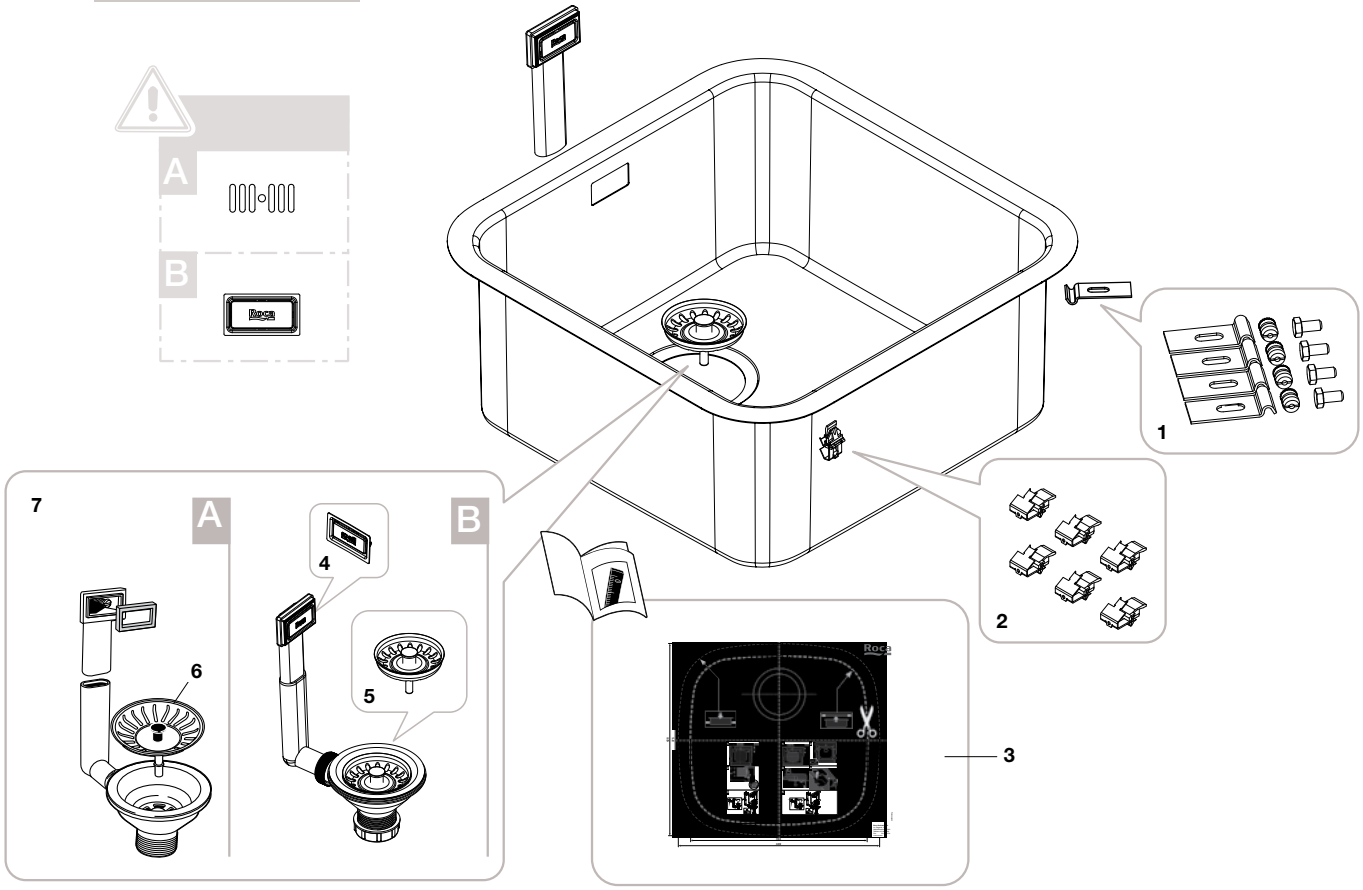


| | | | € |
|---|---|---|---|
| 1 | **AF0000400R** | | 5,21 |
| 2 | **AF0001100R** | | 7,82 |
| 3 | **AF0004900R** | BP0 | 1,70 |
| | **AF0005000R** | BP2 | 1,86 |
| | **AF0005100R** | BP3 | 1,96 |
| 4 | **AF0005400R** | B | 7,67 |
| 5 | **AF0000600R** | B | 8,02 |
| 6 | **AF0000300R** | A | 6,63 |
| 7 | **AF0000500R** | B | 32,30 |

Medidas em mm.

Os preços indicados são unitários e não incluem IVA.
A presente tabela anula as anteriores.

# Aço inox

## J-Plus

**MODELOS DE PRODUTOS**

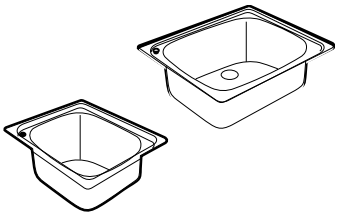

| | | |
|---|---|---|
| **A870L10450** | J45 Plus | 1C |
| **A870L10600** | J60 Plus | 1C |

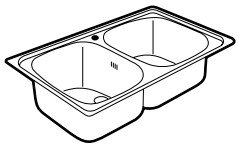

| | | |
|---|---|---|
| **A870L20800** | J80 Plus | 2C |

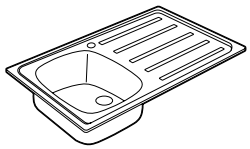

| | | |
|---|---|---|
| **A870L30800** | J80 ED Plus | 1C |

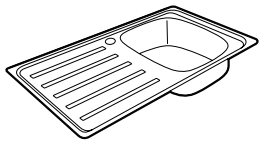

| | | |
|---|---|---|
| **A870L40800** | J80 EI Plus | 1C |

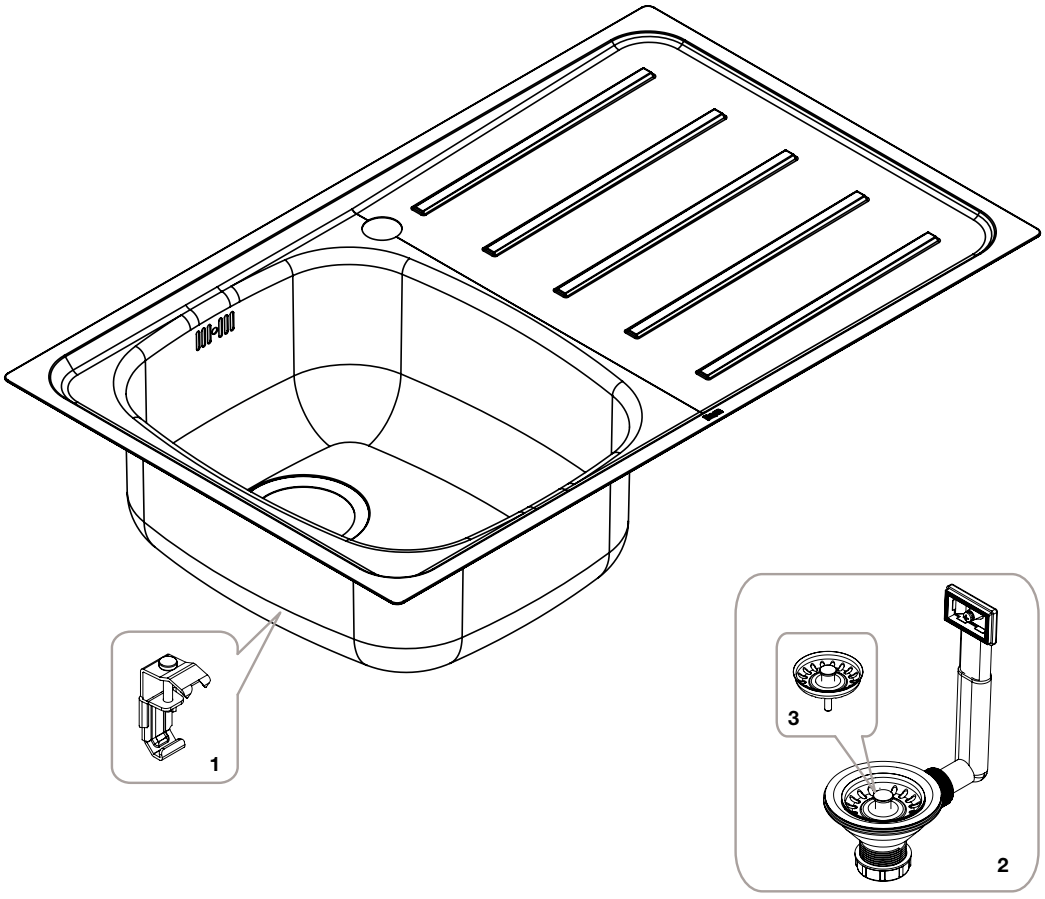


| | | | | € |
|---|---|---|---|---|
| 1 | 12 un | **AF0004100R** | | 9,47 |
| 2 | | **AF0000100R** | 1C | 17,70 |
| | | **AF0000000R** | 2C | 31,40 |
| 3 | | **AF0000300R** | | 6,63 |

Medidas em mm.

Os preços indicados são unitários e não incluem IVA.
A presente tabela anula as anteriores.

# Aço inox

## X-Tra

**MODELOS DE PRODUTOS**

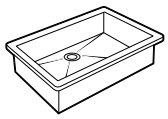

| | | | |
|---|---|---|---|
| **A876710815** | 81 | **A876710465** | 46 |
| **A876710615** | 61 | **A876710265** | 26 |

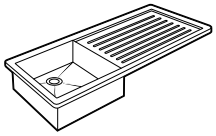

| | |
|---|---|
| **A876731005** | 100 |
| **A876741005** | 100 |

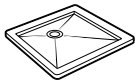

| | |
|---|---|
| **A876780465** | 46 E |

## Peças de substituição comuns

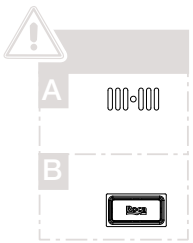


Se a válvula do lava-louça é como a imagem A é anterior a 2016. Se a válvula do lava-louça é como a imagem B, é posterior a 2016. Atenção às peças especicas de cada ano.

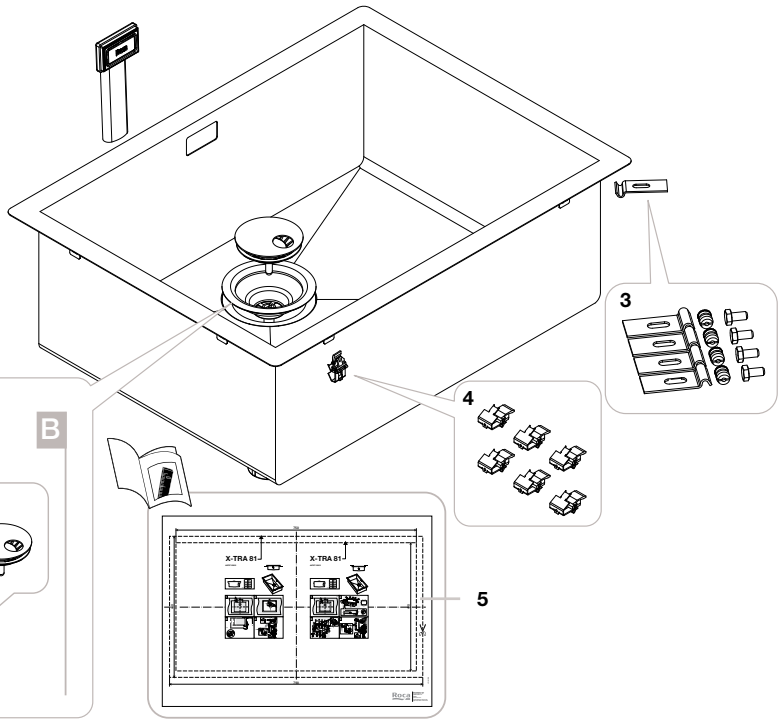


Se o cesto é igual à imagem representada, então deve ser pedido o esgoto completo 1A.



## Peças de substituição comuns

**A876780465**

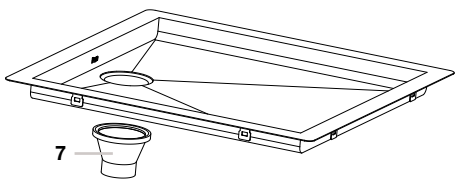


| | | | € |
|---|---|---|---|
| 1 | **AF0001700R** | B | 47,50 |
| | **AF0002000R** | A | - |
| 2 | **AF0001600R** | B | 16,90 |
| 3 | **AF0000400R** | | 5,21 |
| 4 | **AF0001100R** | | 7,82 |

| | | | € |
|---|---|---|---|
| 5 | **AF0001200R** | 100 | - |
| | **AF0001300R** | 81 | - |
| | **AF0001500R** | 61 | - |
| | **AF0001400R** | 46 / 46 E | - |
| | **AF0001800R** | 26 | - |

| | | | € |
|---|---|---|---|
| 6 | **AF0000600R** | A | 8,02 |
| 7 | **AF0001900R** | 46 E | - |

Medidas em mm.

Os preços indicados são unitários e não incluem IVA.
A presente tabela anula as anteriores.

# Aço inox

## Berlin

**MODELOS DE PRODUTOS**

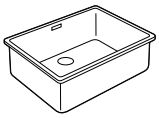

| | | | |
|---|---|---|---|
| **A870A10550** | 55 | **A870A10400** | 40 |
| **A870B10550** | 55 Plus | **A870B10400** | 40 Plus |

Novos lava-louças

| | | | |
|---|---|---|---|
| **A871551B00** | 55 | **A871401B00** | 40 |
| **A871701B00** | 70 | | |

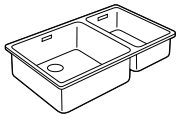

| | |
|---|---|
| **A870AA0640** | 20 + 40 |
| **A870AB0640** | 40 + 20 |

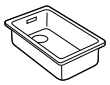

| | |
|---|---|
| **A870A10200** | 20 |

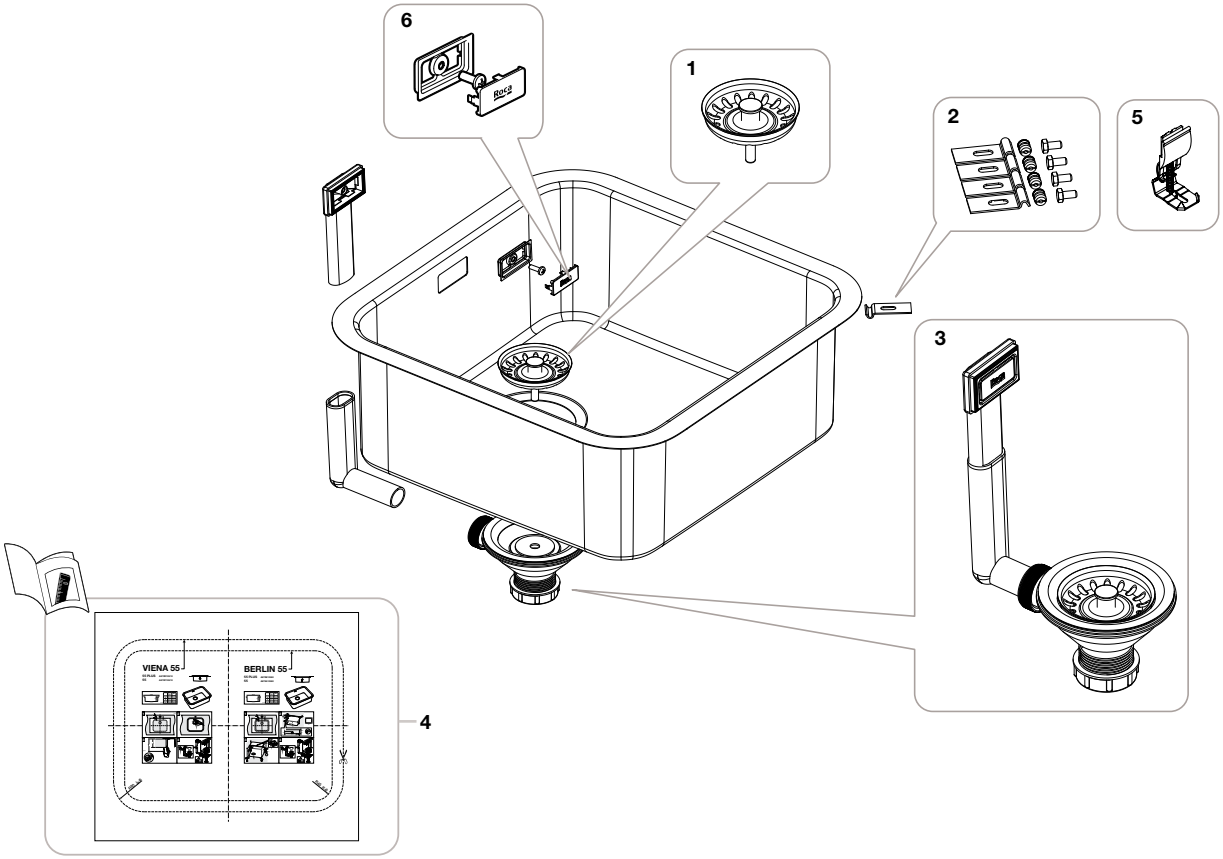


| | | | € |
|---|---|---|---|
| 1 | **AF0000600R** | | 8,02 |
| 2 | **AF0000400R** | | 5,21 |
| 3 | **AF0000500R** | | 32,30 |
| 4 | **AF0000900R** | 55 / 55 Plus | 2,22 |
| | **AF0000800R** | 40 / 40 Plus | 2,22 |
| | **AF0001000R** | 40+20 / 20+40 | 2,34 |
| | **AF0000700R** | 20 | 2,06 |
| | **AF0006600R** | 70 | 2,09 |
| 5 8 un | **AF0006500R** | | 9,11 |
| 6 | **AF0002400R** | | 7,21 |

Medidas em mm.

Os preços indicados são unitários e não incluem IVA.
A presente tabela anula as anteriores.

# Aço inox

## Viena

**MODELOS DE PRODUTOS**

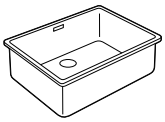

| | |
|---|---|
| **A870C10610** | 55 |
| **A870D10610** | 55 Plus |

| | |
|---|---|
| **A870C10460** | 40 |
| **A870D10460** | 40 Plus |

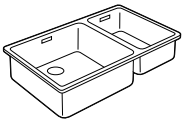

| | |
|---|---|
| **A870CA0700** | 20 + 40 |
| **A870CB0700** | 40 + 20 |

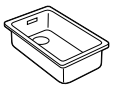

| | |
|---|---|
| **A870C10260** | 20 |

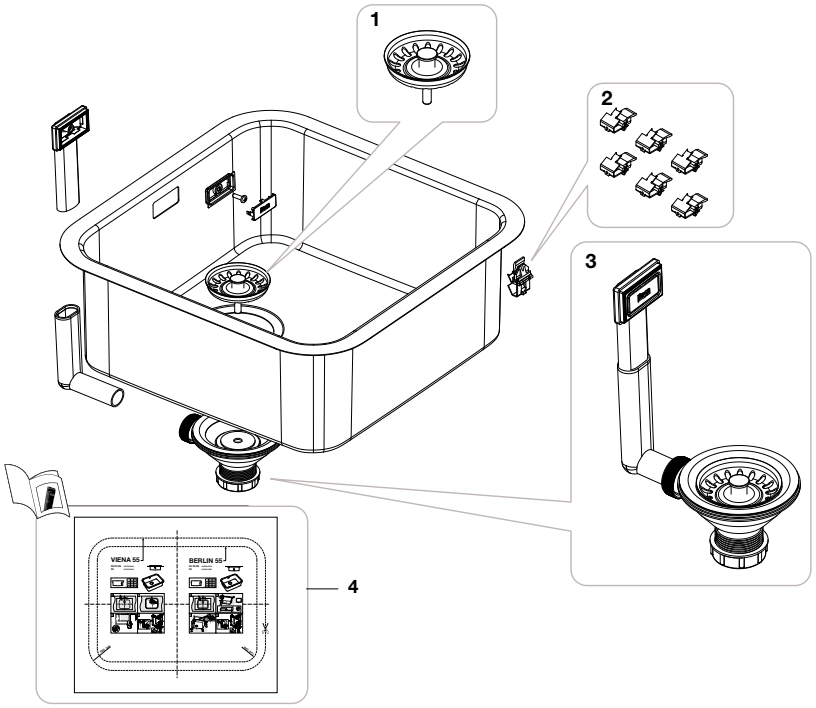


| | | | € |
|---|---|---|---|
| 1 | **AF0000600R** | | 8,02 |
| 2 | **AF0000200R** | | 10,90 |
| 3 | **AF0000500R** | | 32,30 |
| 4 | **AF0000900R** | 55 / 55 Plus | 2,22 |
| | **AF0000800R** | 40 / 40 Plus | 2,22 |
| | **AF0001000R** | 40+20 / 20+40 | 2,34 |
| | **AF0000700R** | 20 | 2,06 |

Medidas em mm.

Os preços indicados são unitários e não incluem IVA.
A presente tabela anula as anteriores.

# Aço inox

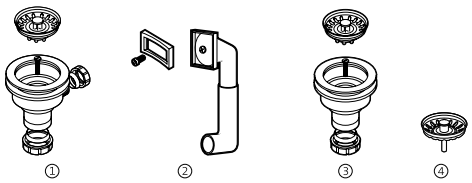


## Peças Suprema, Cumbre

| | | | | € |
|---|---|---|---|---|
| **AF0005500R** | Cumbre / Suprema | Válvula 3 ½" automática com orifício transbordo e com manípulo | | 85,00 |
| **A870002112** | Cumbre / Suprema | Válvula 3 ½" manual | | 29,70 |
| **A870002116** | Cumbre / Suprema | Conjunto válvulas de esgoto | 2 cubas | 21,20 |
| **A870002118** | Cumbre / Suprema | Conjunto fixações | | 11,80 |
| **A870002125** | Cumbre / Suprema | Parafuso côncavo válvulas | | 2,81 |

## Peças Duo, Ruedo, Redondo, BP, Cuadra, Serie P

| | | | | € |
|---|---|---|---|---|
| ① **AF0000000R** | Válvula esgoto 3 ½" com orifício de transbordo e tampão grelha | | | 31,40 |
| ② **A870000500** | Conjunto de orifício transbordo | | | 9,64 |
| ③ **AF0000100R** | Válvula esgoto 3 ½" com tampão grelha | | | 17,70 |
| ④ **AF0000300R** | Tampão grelha para válvula 3 ½" | | | 6,63 |
| **AF0001100R** | Conjunto fixações (6 unidades) | Duo, Ruedo, Redondo e Cuadra | | 7,82 |
| **A870002159** | Conjunto fixações (4 unidades) | BP | | 12,90 |
| **A870000390** | Conjunto fixações (8 unidades) | Serie P | | 15,00 |

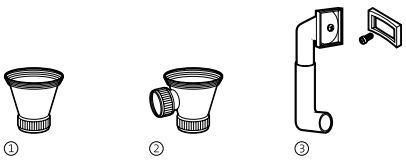





## Peças para lava-louças J e E

| | | | | € |
|---|---|---|---|---|
| ① **A870002032** | J e E | Válvula simple | | 14,50 |
| **A870000190**(1) | J e E 62 ø | | | 5,19 |
| ② **A870002070** | J e E | Válvula para orifício de transbordo | | 9,64 |
| **A870000220**(1) | J e E 62 ø | | | 5,19 |
| ③ **A870000500** | | Conjunto de orifício transbordo | | 9,64 |

(1) Para modelos anteriores a 1993.

| | | | | € |
|---|---|---|---|---|
| ④ **A870002035** | 2 cubetas J e E | Tampão duplo corrente de 300 | | 5,63 |
| **A870000380(1)** | 2 cubetas J e E | | | 9,00 |
| **A870000390** | J | Conjunto de fixações (8 unidades) | | 15,00 |

(1) Para modelos anteriores a 1993.

## Vários

| | | € |
|---|---|---|
| **A870002125** | Parafuso côncavo válvulas (c/s) | 2,81 |
| **AF0000300R** | Tampão grelha para válvula 90 F_A | 6,63 |

Medidas em mm.

Os preços indicados são unitários e não incluem IVA.
A presente tabela anula as anteriores.

# Gres

| | | | € |
|---|---|---|---|
| **A892002000** | Beverly MAX | Conjunto esgoto | 32,60 |
| **A880066001** | Beverly 130 | Kit esgoto automático | 56,30 |
| **A880067001** | Beverly 110, 85, 85 E, 60 e 50 | | 58,60 |
| **A880801001** | | Tampão e grelha válvulas 3 ½", esgoto automático | 19,10 |
| **A888010000** | | Junta aperto da tampão grelha 3 ½" | 4,45 |

| | | | | € |
|---|---|---|---|---|
| **A892003000** | Beverly 130 | Conjunto de válvulas 3 ½" e esgoto | | 58,90 |
| **A892004000** | Beverly 110 | | | 58,50 |
| **A892005000** | Beverly 85 | | | 58,90 |
| **A892006000** | Beverly 85 E | | | 30,00 |
| **A880076001** | Beverly 50 | | | 40,30 |
| **A870000860** | | Tampão, grelha válvulas 3 ½", esgoto manual | | 13,40 |
| **A888010000** | | Junta de aperto do tampão-grelha válvulas | | 4,45 |
| **A861090000** | Beverly 130, Beverly 60 | Lava legumes | Branco | 21,60 |
| **A861090450** | | | Bege Teneré | 21,50 |
| **A861090430** | | | Merengue | 23,90 |
| **A861090490** | | | Granito | 21,50 |
| **A861090590** | | | Antracite | - |
| **A861090420** | | | Gris Islandia | - |
| **A861090460** | | | Marrón Maya | - |
| **A861090440** | | | Terre de France | 21,50 |
| **A861090480** | | | Altamar | 23,90 |

Na referência do produto, substituir ".." pelo código do acabamento escolhido:

| | | |
|---|---|---|
| **00** Branco | **49** Granito | **46** Marrón Maya |
| **45** Bege Teneré | **59** Antracite | **44** Terre de France |
| **43** Merengue | **42** Gris Islandia | **48** Altamar |

Medidas em mm.

Os preços indicados são unitários e não incluem IVA.
A presente tabela anula as anteriores.

# Silacryl

## Chef-1

**A880011..0**

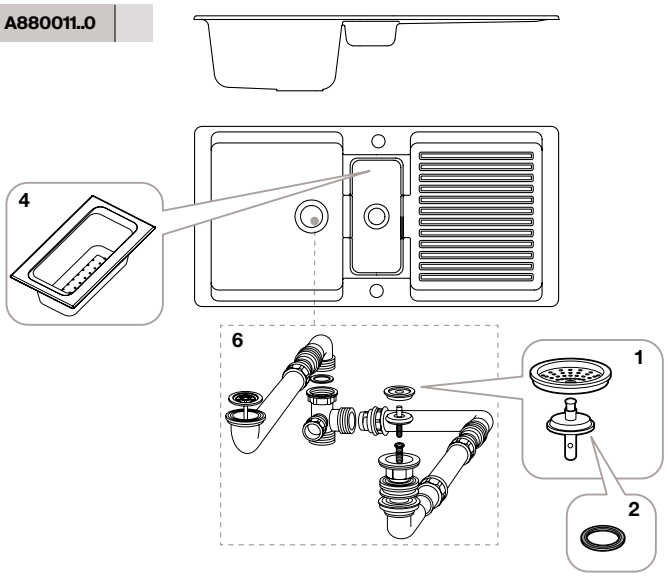


## Chef-2

**A880021..0**

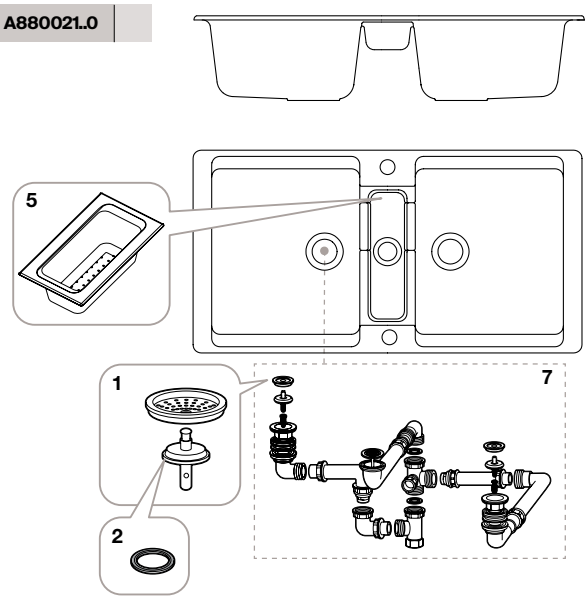


## Chef-3

**A880032..0**

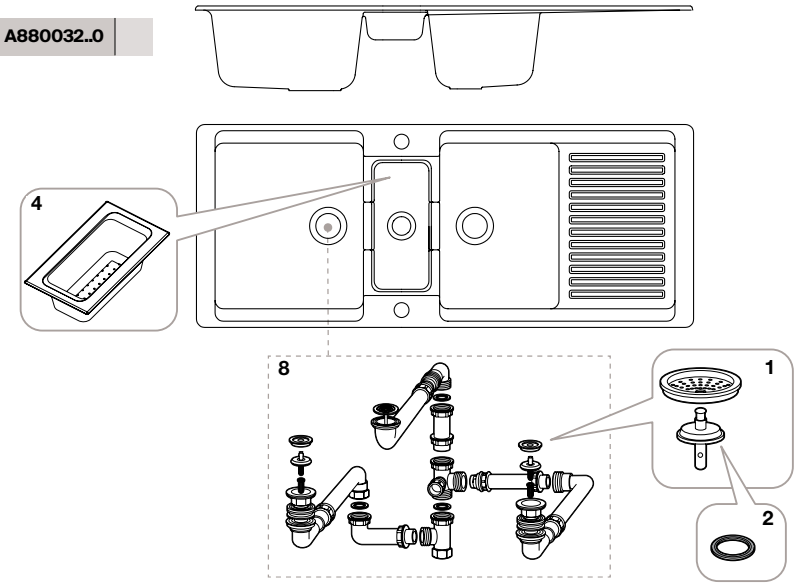


**ADMITE (não incluídos)**

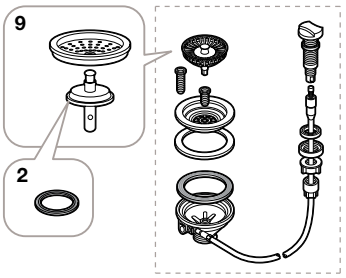


| | | | € |
|---|---|---|---|
| 1 | **A870002018** | | 11,20 |
| 2 | **A888009000** | | 4,54 |
| 4 | **A861050430** | MERENGUE | 24,40 |
| | **A861050480** | ALTAMAR | 24,40 |
| | **A861050490** | GRANITO | 24,40 |

| | | | € |
|---|---|---|---|
| 5 | **A861060450** | BEGE TENERÉ | 17,20 |
| | **A861060480** | ALTAMAR | 17,20 |
| | **A861060490** | GRANITO | 15,40 |
| 6 | **A870002000** | MANUAL | 52,00 |
| 7 | **A870002001** | MANUAL | 86,60 |
| 8 | **A870002002** | MANUAL | 99,30 |
| 9 | **A880800001** | | 17,20 |

Medidas em mm.

Os preços indicados são unitários e não incluem IVA.
A presente tabela anula as anteriores.

# Silacryl

## Gourmet-1

**A880040..0**

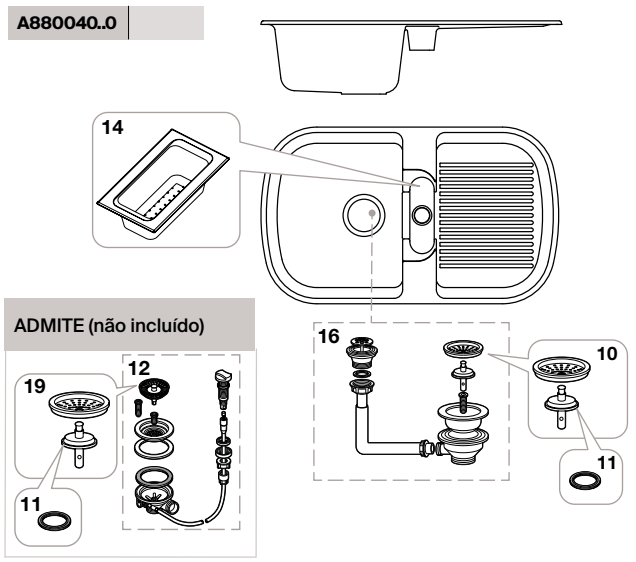


## Gourmet-2

**A880050..0**

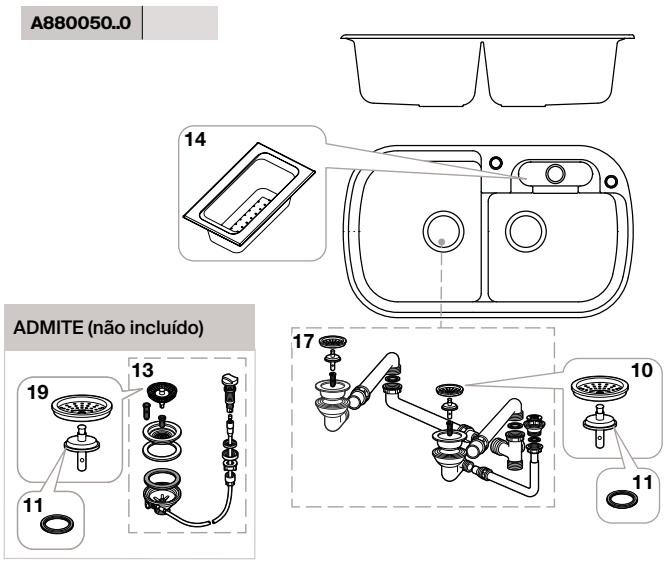


## Maxims

**A880060..0**

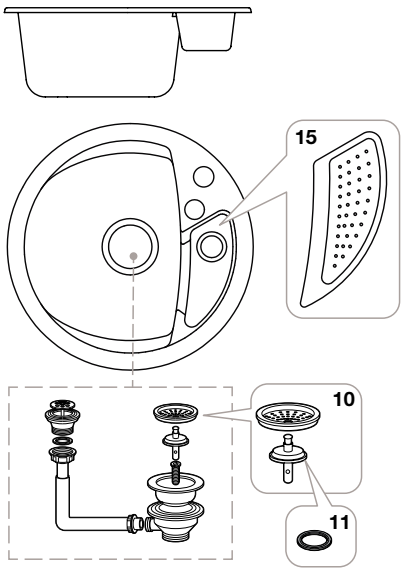


## Bermeo

**A880070..0**

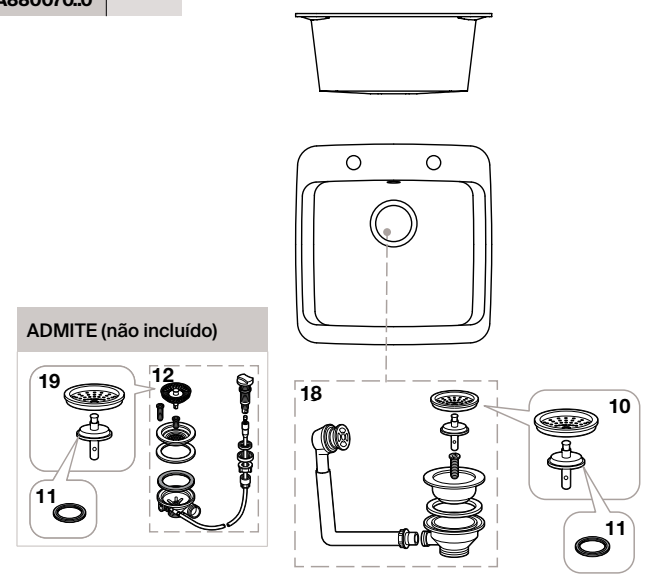


| | | | € |
|---|---|---|---|
| 10 | **A870000860** | | 13,40 |
| 11 | **A888010000** | | 4,45 |
| 12 | **A880067001** | AUTOMÁTICO | 58,60 |
| 13 | **A880066001** | AUTOMÁTICO | 56,30 |
| 14 | **A861080450** | BEGE TENERÉ | 11,90 |
| | **A861080480** | ALTAMAR | 11,90 |
| | **A861080490** | GRANITO | 11,90 |

| | | | € |
|---|---|---|---|
| 15 | **A861070000** | BRANCO | 14,60 |
| | **A861070430** | MERENGUE | 13,00 |
| | **A861070440** | TERRE DE FRANCE | 13,00 |
| | **A861070450** | BEGE TENERÉ | 14,60 |
| 17 | **A880055000** | MANUAL | 80,20 |
| 18 | **A880076001** | MANUAL | 40,30 |
| 19 | **A880801001** | | 19,10 |

Medidas em mm.

Os preços indicados são unitários e não incluem IVA.
A presente tabela anula as anteriores.

# Silacryl

## Arts-1

**A880101..0**

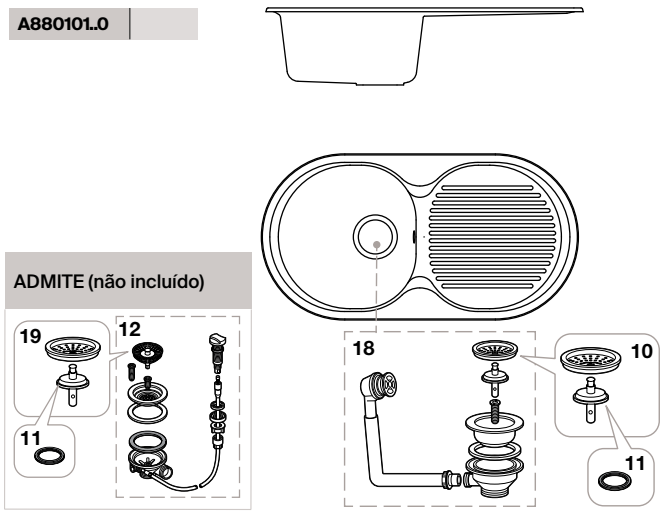


## Arts-2

**A880091..0**

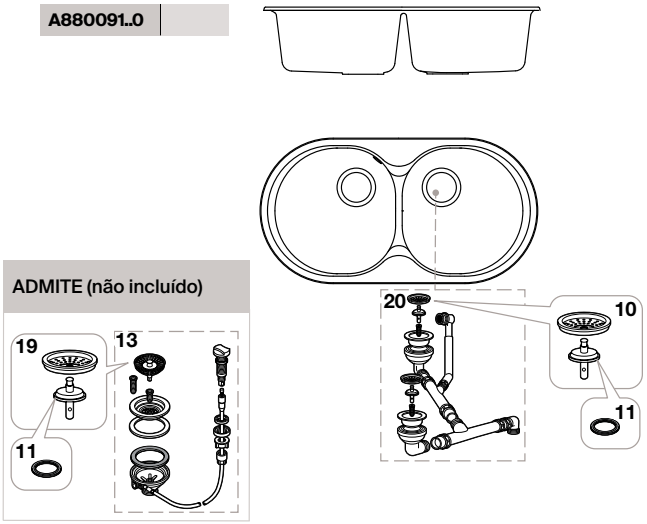


## Veneto

**A880110..0**

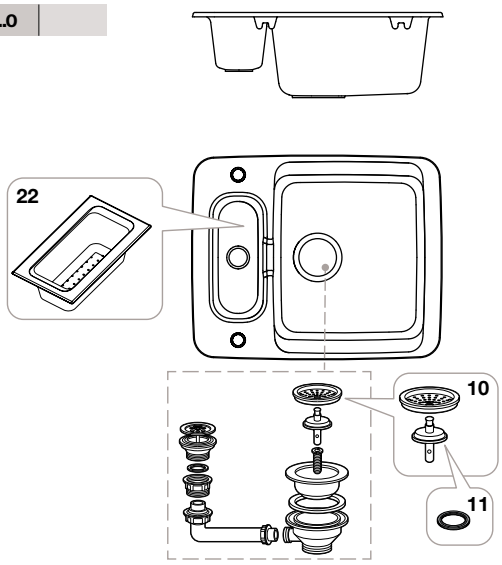


## Jockey

**A880081..0**

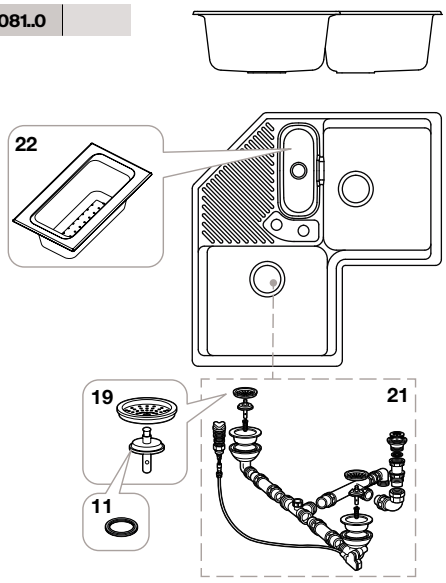


| | | | € |
|---|---|---|---|
| 10 | **A870000860** | | 13,40 |
| 11 | **A888010000** | | 4,45 |
| 12 | **A880067001** | AUTOMÁTICO | 58,60 |
| 13 | **A880066001** | AUTOMÁTICO | 56,30 |
| 18 | **A880076001** | MANUAL | 40,30 |
| 19 | **A880801001** | | 19,10 |
| 20 | **A880093001** | MANUAL | 66,00 |

| | | | € |
|---|---|---|---|
| 21 | **A880083001** | AUTOMÁTICO | 102,00 |
| 22 | **A861090000** | BRANCO | 21,60 |
| | **A861090430** | MERENGUE | 23,90 |
| | **A861090440** | TERRE DE FRANCE | 21,50 |
| | **A861090450** | BEGE TENERÉ | 21,50 |
| | **A861090480** | ALTAMAR | 23,90 |
| | **A861090490** | GRANITO | 21,50 |

Medidas em mm.

Os preços indicados são unitários e não incluem IVA.
A presente tabela anula as anteriores.

# Sistemas de instalação



DUPLO & PL7


| | |
|---|---|
| 454 | **Sistemas Duplo One** |
| 460 | **Placas de acionamento One** |
| 462 | **Sistemas Duplo S** |
| 463 | **Placas de acionamento Duplo S** |
| 464 | **Sistemas Duplo** |
| 480 | **Placas de acionamento** |
| 485 | **Duplo Retro** |



PL10

# Sistemas Duplo One

## Duplo WC One

**A890070020**

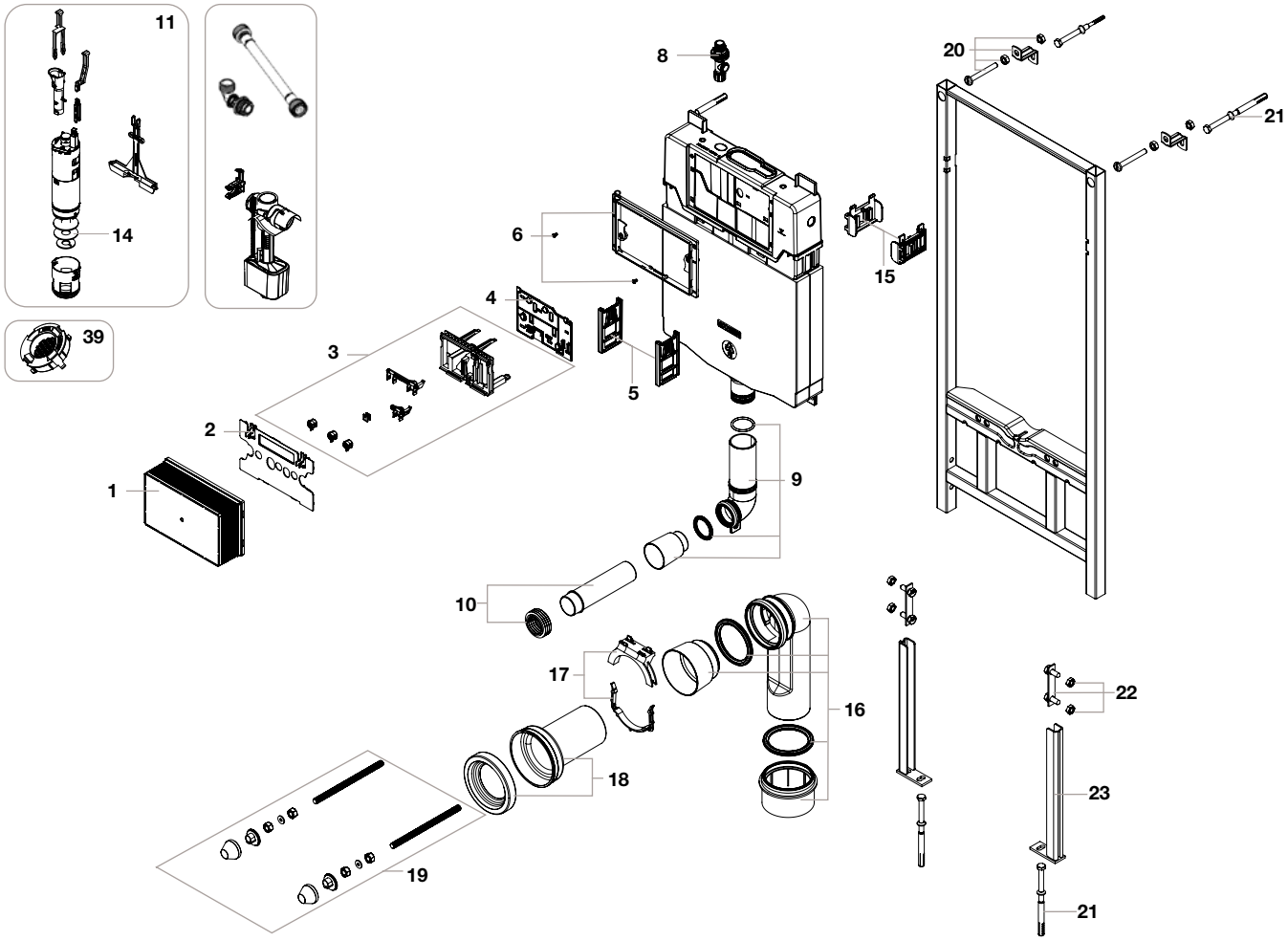


| | | €
|---|---|---|
| 1 | **AV0045700R** | 7,03 |
| 2<br>4<br>6 | **AV0045800R** | 12,70 |
| 3 | **AV0045900R** | 9,44 |
| 5 | **AV0046100R** | 2,40 |
| 8 | **AV0046400R** | 32,30 |
| 9 | **AV0046500R** | 11,90 |
| 10 | **AV0046600R** | 4,37 |
| 12 | **AV0062100R** | 32,20 |
| 14 | **AV0048100R** | 5,14 |
| 15 | **AV0047000R** | 2,58 |

| | | | €
|---|---|---|---|
| 16 | **AV0047100R** | | 42,90 |
| 17 | **AV0047200R** | | 3,87 |
| 18 | **AV0047300R** | | 18,60 |
| 19 | **AV0047400R** | | 10,30 |
| 20 2 un<br>21 2 un | **AV0047500R** | | 21,30 |
| 21 2 un<br>22 2 un<br>23 2 un | **AV0047700R** | | 78,20 |
| 39 | **AV0054800R** | Cinza 2,1l/s | 2,01 |

| Admite | | | €
|---|---|---|---|
| 39 | **AV0054700R** | Azul 1,75l/s | 1,92 |

| Producto completo | | €
|---|---|---|
| 11 | **A822502850** | 28,00 |

Medidas em mm.

Os preços indicados são unitários e não incluem IVA.
A presente tabela anula as anteriores.

# Sistemas Duplo One

## Duplo WC One Compact

**A890073020**

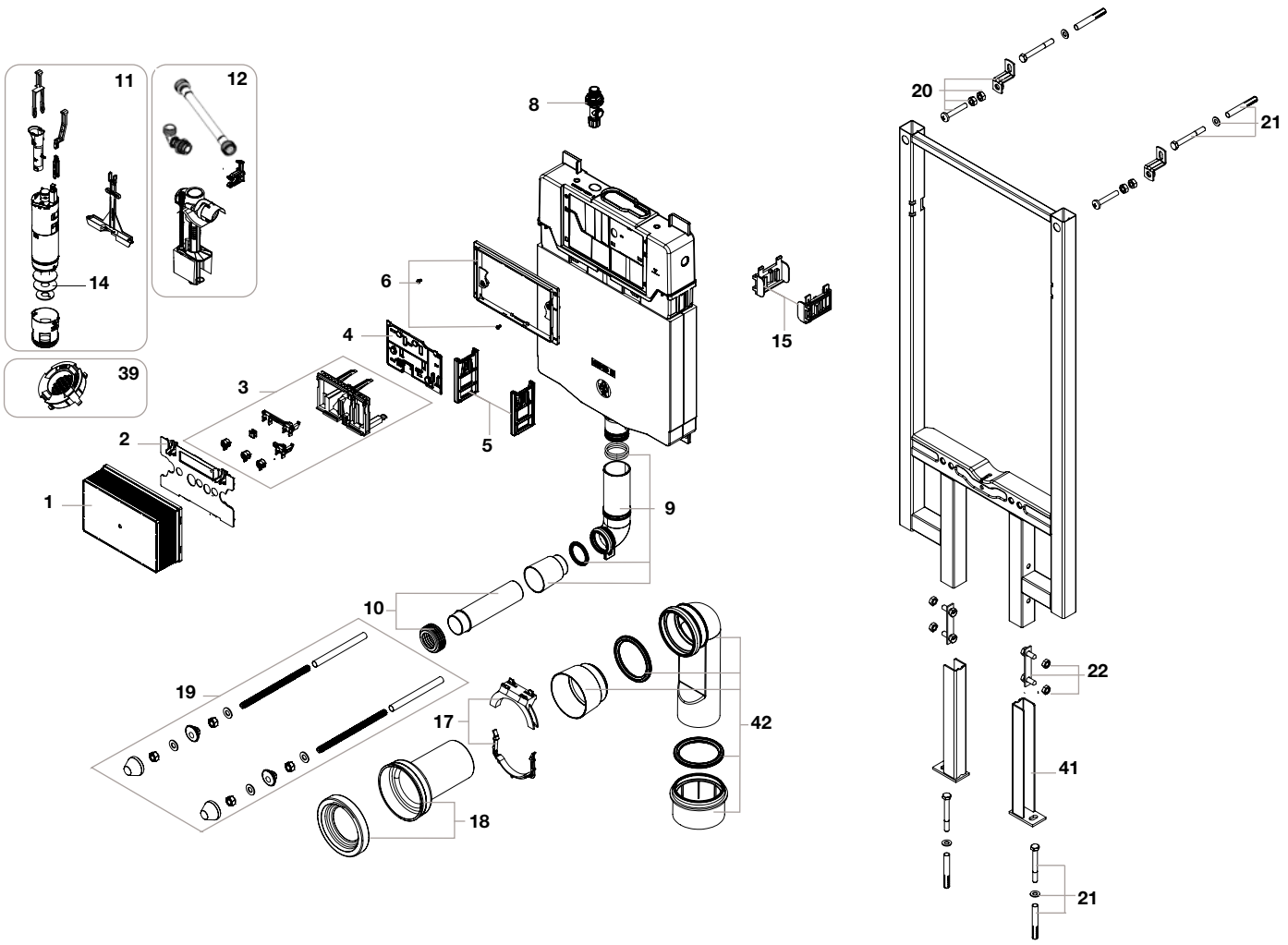


| | | | € |
|---|---|---|---|
| 1 | **AV0045700R** | | 7,03 |
| 2 | **AV0045800R** | | 12,70 |
| 4 | | | |
| 6 | | | |
| 3 | **AV0045900R** | | 9,44 |
| 5 | **AV0046100R** | | 2,40 |
| 8 | **AV0046400R** | | 32,30 |
| 9 | **AV0046500R** | | 11,90 |
| 10 | **AV0046600R** | | 4,37 |
| 12 | **AV0062100R** | | 32,20 |
| 14 | **AV0048100R** | | 5,14 |
| 15 | **AV0047000R** | | 2,58 |

| | | | | € |
|---|---|---|---|---|
| 17 | | **AV0047200R** | | 3,87 |
| 18 | | **AV0047300R** | | 18,60 |
| 19 | | **AV0047400R** | | 10,30 |
| 20 | 2 un | **AV0047500R** | | 21,30 |
| 21 | 2 un | | | |
| 21 | 2 un | **AV0054900R** | | 50,60 |
| 22 | 2 un | | | |
| 41 | 2 un | | | |
| 39 | | **AV0054800R** | Cinza 2,1l/s | 2,01 |
| 42 | | **AV0055000R** | | 27,60 |

| Admite | | | € |
|---|---|---|---|
| 39 | **AV0054700R** | Azul 1,75l/s | 1,92 |

| Producto completo | | € |
|---|---|---|
| 11 | **A822502850** | 28,00 |

Medidas em mm.

Os preços indicados são unitários e não incluem IVA.
A presente tabela anula as anteriores.

# Sistemas Duplo One

## Basic WC One Compact

**A890070120**

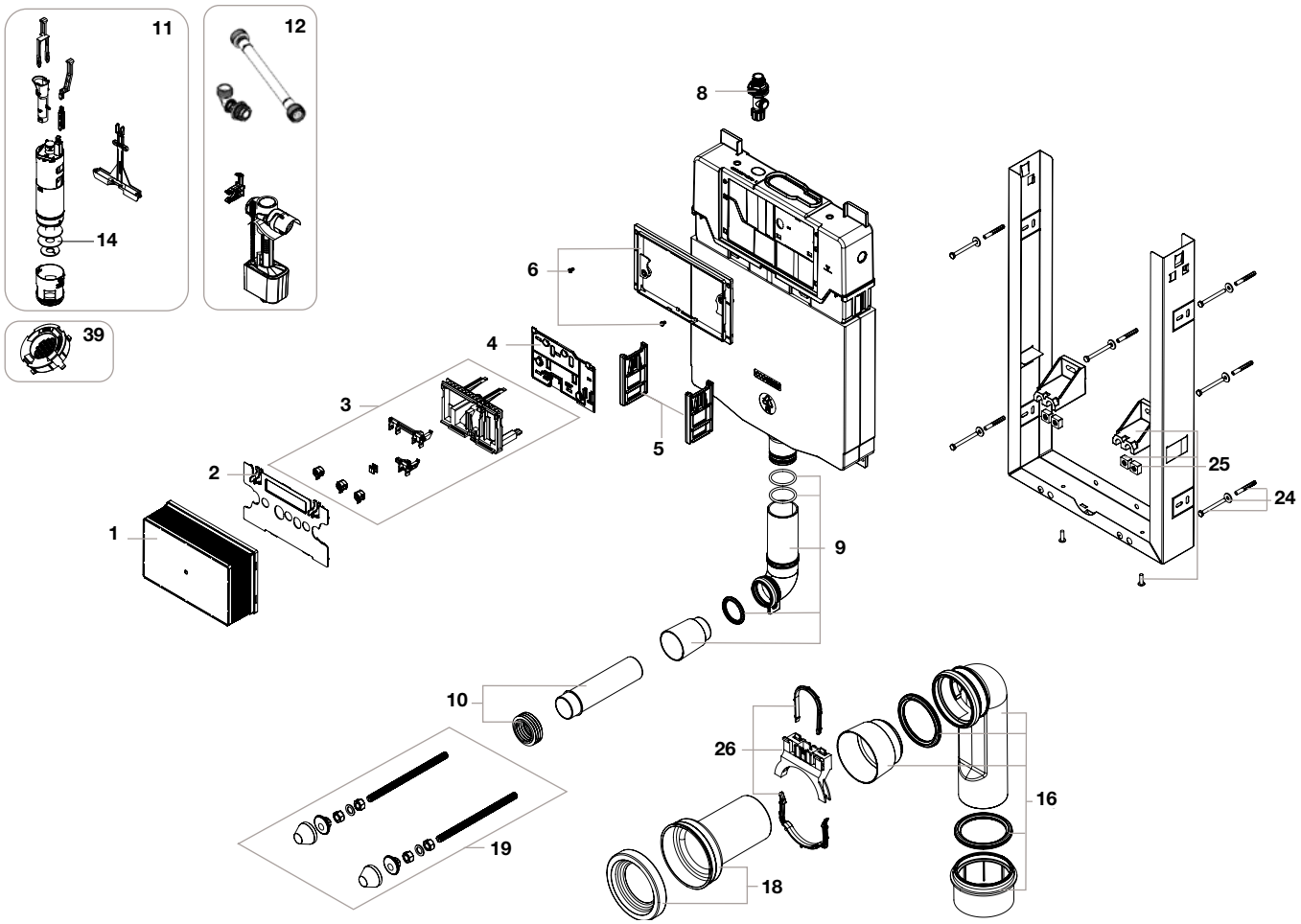


| | | €
|---|---|---|
| 1 | **AV0045700R** | 7,03 |
| 2 | **AV0045800R** | 12,70 |
| 4 | | |
| 6 | | |
| 3 | **AV0045900R** | 9,44 |
| 5 | **AV0046100R** | 2,40 |
| 8 | **AV0046400R** | 32,30 |
| 9 | **AV0046500R** | 11,90 |
| 10 | **AV0046600R** | 4,37 |

| | | €
|---|---|---|
| 12 | **AV0062100R** | 32,20 |
| 14 | **AV0048100R** | 5,14 |
| 16 | **AV0047100R** | 42,90 |
| 18 | **AV0047300R** | 18,60 |
| 19 | **AV0047400R** | 10,30 |
| 24 6 un | **AV0047900R** | 54,60 |
| 25 2 un | | |
| 26 | **AV0048000R** | 6,57 |

| | | | €
|---|---|---|---|
| 39 | **AV0054800R** | Cinza 2,1l/s | 2,01 |

| Admite | | | €
|---|---|---|---|
| 39 | **AV0054700R** | Azul 1,75l/s | 1,92 |

| Producto completo | | €
|---|---|---|
| 11 | **A822502850** | 28,00 |

Medidas em mm.

Os preços indicados são unitários e não incluem IVA.
A presente tabela anula as anteriores.

# Sistemas Duplo One

## Basic Tank One Compact

**A890070200**

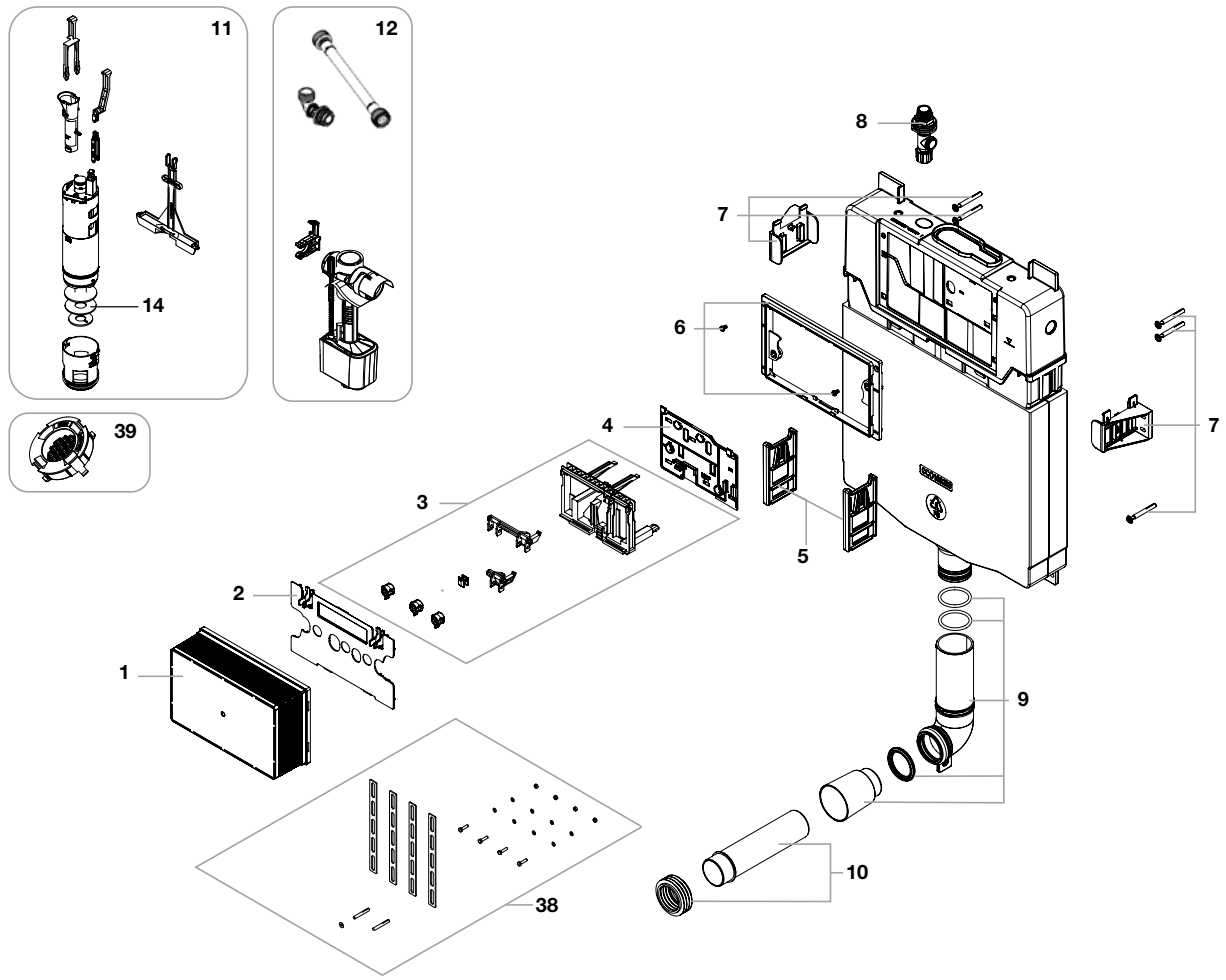


| | | | € |
|---|---|---|---|
| 1 | **AV0045700R** | | 7,03 |
| 2<br>4<br>6 | **AV0045800R** | | 12,70 |
| 3 | **AV0045900R** | | 9,44 |
| 5 | **AV0046100R** | | 2,40 |
| 7 | **AV0046300R** | | 33,20 |
| 8 | **AV0046400R** | | 32,30 |
| 9 | **AV0046500R** | | 11,90 |
| 10 | **AV0046600R** | | 4,37 |
| 12 | **AV0062100R** | | 32,20 |
| 14 | **AV0048100R** | | 5,14 |

| | | | € |
|---|---|---|---|
| 38 | **AV0049300R** | | 7,45 |
| 39 | **AV0054800R** | Cinza 2,1l/s | 2,01 |

| Admite | | | € |
|---|---|---|---|
| 39 | **AV0054700R** | Azul 1,75 l/s | 1,92 |

| Producto completo | | | € |
|---|---|---|---|
| 11 | **A822502850** | | 28,00 |

Medidas em mm.

Os preços indicados são unitários e não incluem IVA.
A presente tabela anula as anteriores.

# Sistemas Duplo One

## Duplo WC One Smart

**A890078020**

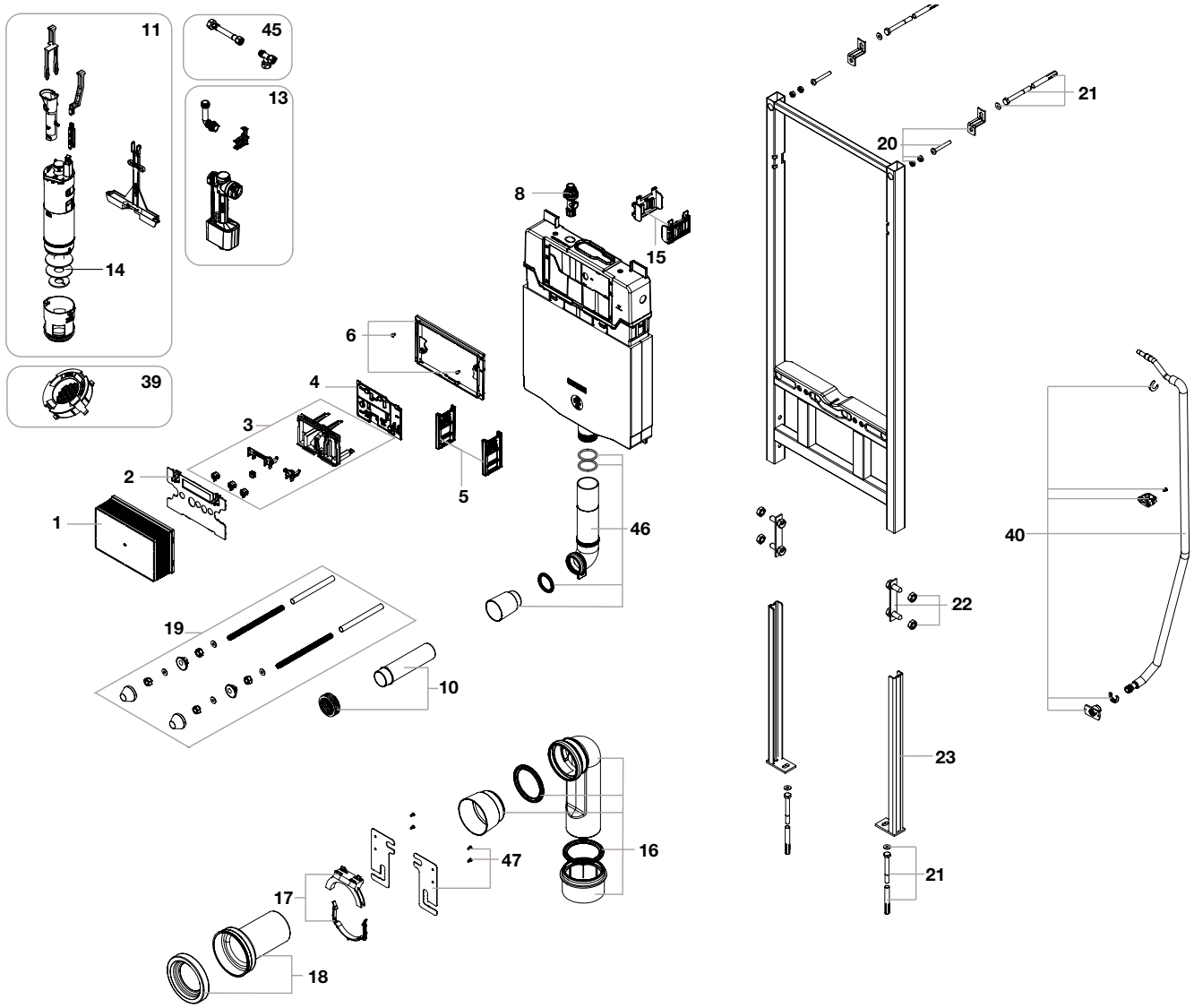


| | | | € |
|---|---|---|---|
| 1 | **AV0045700R** | | 7,03 |
| 2<br>4<br>6 | **AV0045800R** | | 12,70 |
| 3 | **AV0045900R** | | 9,44 |
| 5 | **AV0046100R** | | 2,40 |
| 8<br>45 | **AV0053000R** | | 104,00 |
| 10 | **AV0046600R** | | 4,37 |
| 14 | **AV0048100R** | | 5,14 |
| 15 | **AV0047000R** | | 2,58 |
| 16 | **AV0047100R** | | 42,90 |

| | | | | € |
|---|---|---|---|---|
| 17 | | **AV0047200R** | | 3,87 |
| 18 | | **AV0047300R** | | 18,60 |
| 19 | | **AV0047400R** | | 10,30 |
| 20 | 2 un | **AV0047500R** | | 21,30 |
| 21 | 2 un | | | |
| 21 | 2 un | **AV0047700R** | | 78,20 |
| 22 | 2 un | | | |
| 23 | 2 un | | | |
| 39 | | **AV0054800R** | Cinza 2,1l/s | 2,01 |
| 40 | | **AV0055200R** | | 56,20 |

| | | | € |
|---|---|---|---|
| 46 | **AV0052800R** | | 13,20 |
| 47 | **AV0046800R** | | 11,30 |

| Admite | | | € |
|---|---|---|---|
| 39 | **AV0054700R** | Azul 1,75 l/s | 1,92 |

| Producto completo | | € |
|---|---|---|
| 11 | **A822502850** | 28,00 |
| 13 | **A822502860** | 27,70 |

Medidas em mm.

Os preços indicados são unitários e não incluem IVA.
A presente tabela anula as anteriores.

# Sistemas Duplo One

## Duplo WC One Autoportante

**A890077020**

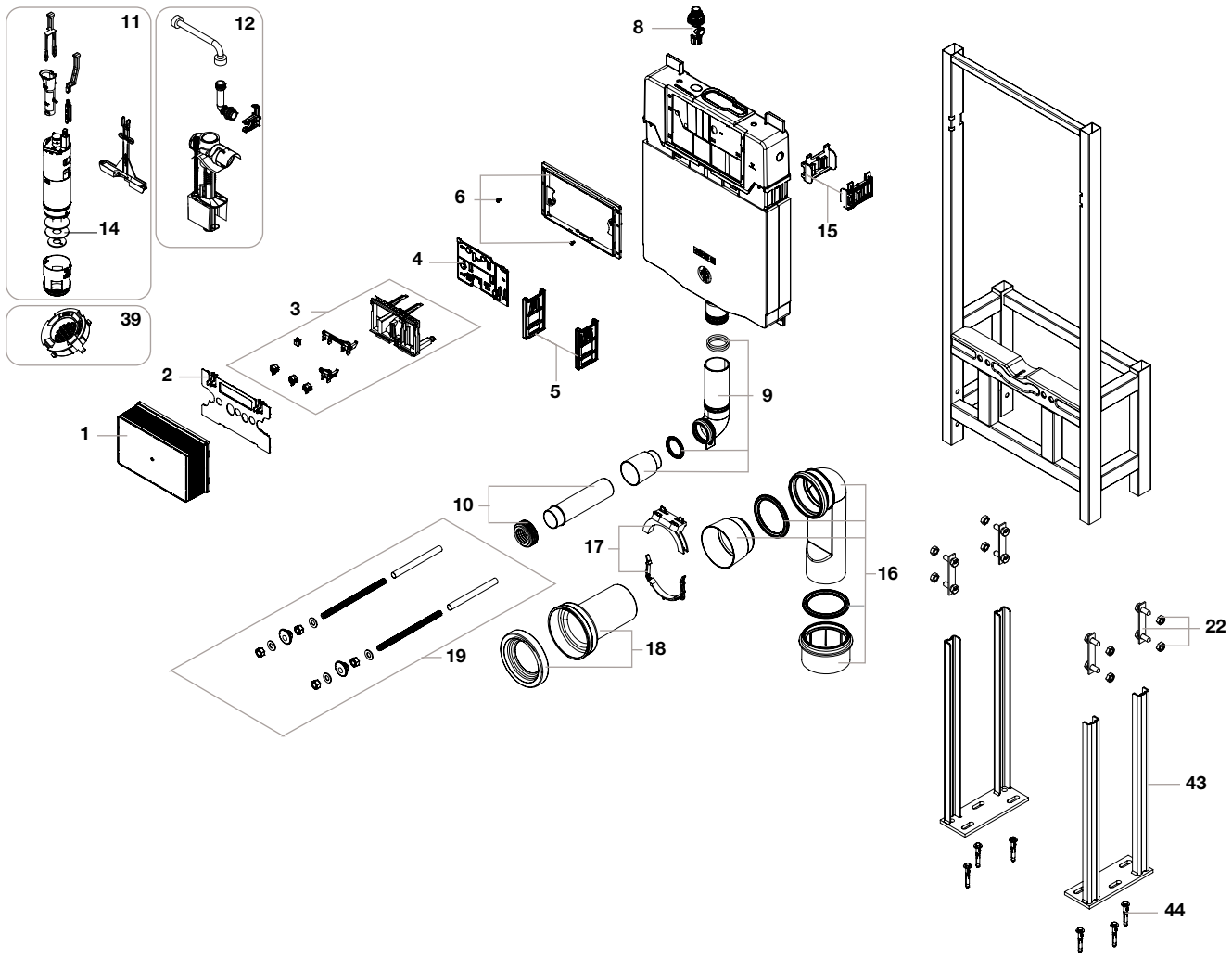


| | | € |
|---|---|---|
| 1 | **AV0045700R** | 7,03 |
| 2 | | |
| 4 | **AV0045800R** | 12,70 |
| 6 | | |
| 3 | **AV0045900R** | 9,44 |
| 5 | **AV0046100R** | 2,40 |
| 8 | **AV0046400R** | 32,30 |
| 12 | **AV0062100R** | 32,20 |
| 9 | **AV0046500R** | 11,90 |
| 10 | **AV0046600R** | 4,37 |
| 14 | **AV0048100R** | 5,14 |
| 15 | **AV0047000R** | 2,58 |

| | | | | € |
|---|---|---|---|---|
| 16 | | **AV0047100R** | | 42,90 |
| 17 | | **AV0047200R** | | 3,87 |
| 18 | | **AV0047300R** | | 18,60 |
| 19 | | **AV0047400R** | | 10,30 |
| 22 | 4 un | | | |
| 43 | 2 un | **AV0055100R** | | 105,00 |
| 44 | 6 un | | | |
| 39 | | **AV0054800R** | Cinza 2,1l/s | 2,01 |

| Admite | | | | € |
|---|---|---|---|---|
| 39 | | **AV0054700R** | Azul 1,75 l/s | 1,92 |

| Producto completo | | | € |
|---|---|---|---|
| 11 | | **A822502850** | 28,00 |

Medidas em mm.

Os preços indicados são unitários e não incluem IVA.
A presente tabela anula as anteriores.

# Placas de acionamento One

## Placas de acionamento mecânico, PL1 Single, PL1 Dual, PL2 Single, PL2 Dual, PL7 Dual, PL10 Dual.

| PL1 Single | PL2 Single | PL7 Dual | PL10 Dual | |
|---|---|---|---|---|
| **A890195100** | **A890196100** | **A890188206** | **A890189000** | **A890189304** |
| **PL1 Dual** | **PL2 Dual** | **A890188207** | **A890189001** | **A8901890CN** |
| **A890195000** | **A890196000** | **A890188308** | **A890189002** | **A8901890RG** |
| **A890195001** | **A890196001** | **A890188309** | **A890189005** | **A8901890NM** |
| **A890195002** | **A890196002** | | **A890189206** | **A8901890VA** |
| **A890195005** | **A890196005** | | **A890189207** | |
| | | | **A89018920M** | |
| | | | **A89018920B** | |
| | | | **A89018920P** | |
| | | | **A890189264** | |
| | | | **A890189308** | |
| | | | **A890189309** | |

| | | | € |
|---|---|---|---|
| 27 | | **AV0048700R** | 5,14 |
| 28 | 2 un | **AV0046700R** | 3,58 |
| 39 | 3 un | | |

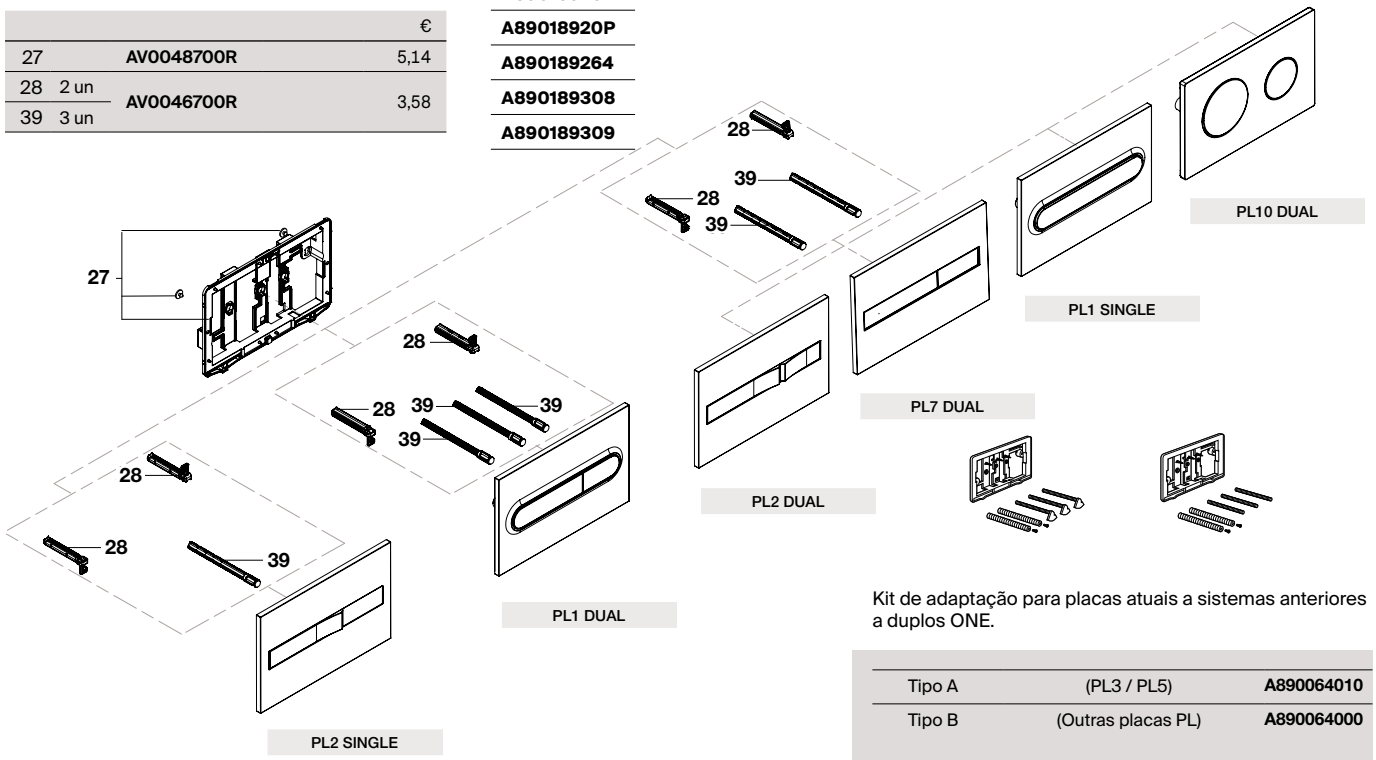


Kit de adaptação para placas atuais a sistemas anteriores a duplos ONE.

| | | |
|---|---|---|
| Tipo A | (PL3 / PL5) | **A890064010** |
| Tipo B | (Outras placas PL) | **A890064000** |

## Placas acionamento mecânico, PL4 Dual, PL5 Dual, PL6 Dual.

| PL4 Dual | PL6 Dual |
|---|---|
| **A890198000** | **A890185000** |
| **A890198001** | **A890185001** |
| **A890198002** | **A890185002** |
| **A890198005** | **A890185005** |

| PL5 Dual |
|---|
| **A890199000** |
| **A890199001** |
| **A890199002** |
| **A890199005** |

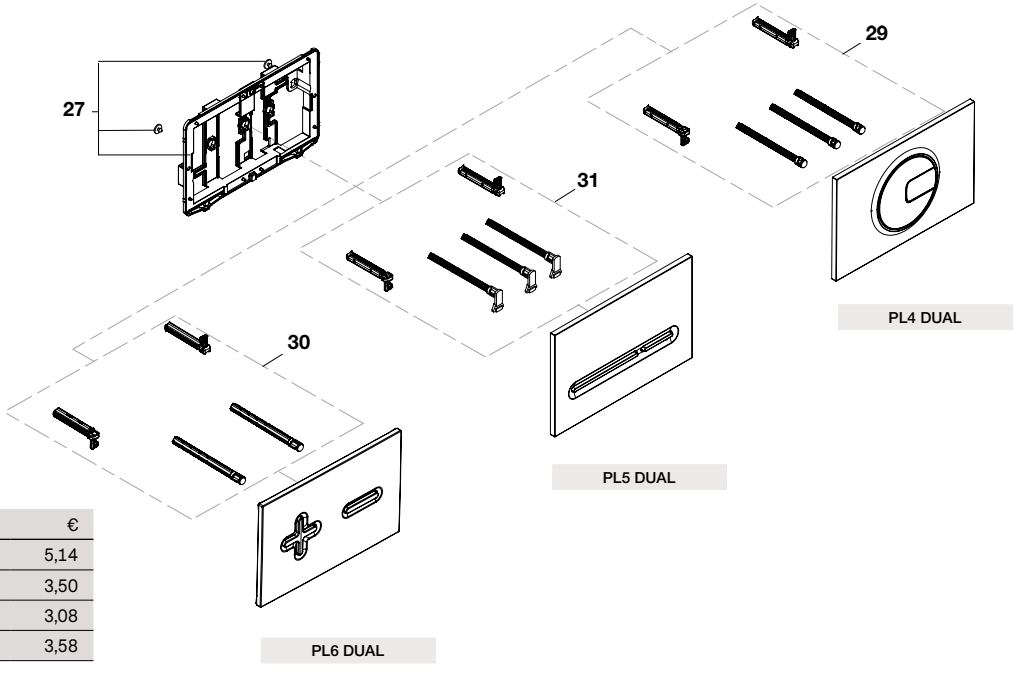


| | | | € |
|---|---|---|---|
| 27 | | **AV0048700R** | 5,14 |
| 29 | | **AV0046900R** | 3,50 |
| 30 | | **AV0048400R** | 3,08 |
| 31 | | **AV0048600R** | 3,58 |

Medidas em mm.

Os preços indicados são unitários e não incluem IVA.
A presente tabela anula as anteriores.

# Placas de acionamento One

## Placas de acionamento mecânico, PL3 PRO antivandalismo.

| PL3 Single | PL3 Dual |
|---|---|
| **A890197104** | **A890197004** |

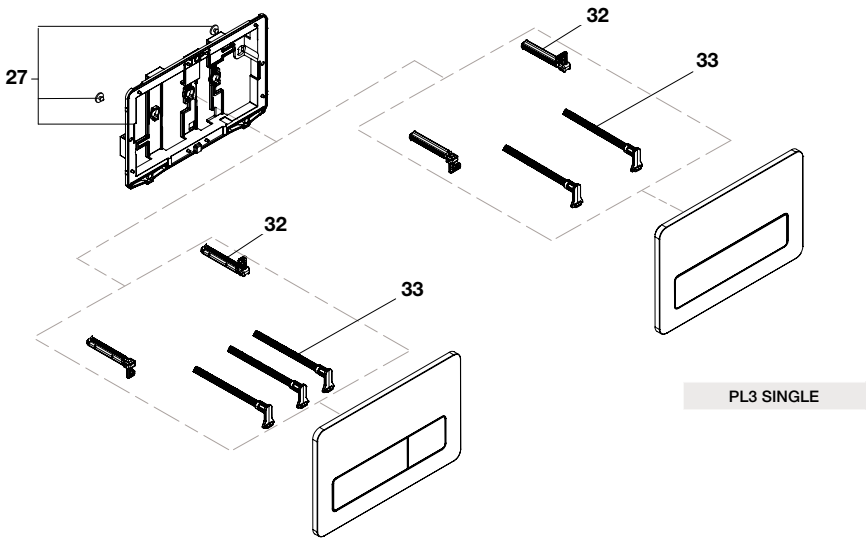


PL3 SINGLE

PL3 DUAL

| | | | € |
|---|---|---|---|
| 27 | | **AV0048700R** | 5,14 |
| 32 | 2 un | **AV0048500R** | 3,58 |
| 33 | 3 un | | |

## Placas de acionamento mecânico, PL3-E PRO, EP-1, EP-2.

| PL3-E PRO | EP-1 | EP-2 |
|---|---|---|
| **A890097500** | **A890104008** | **A890104009** |

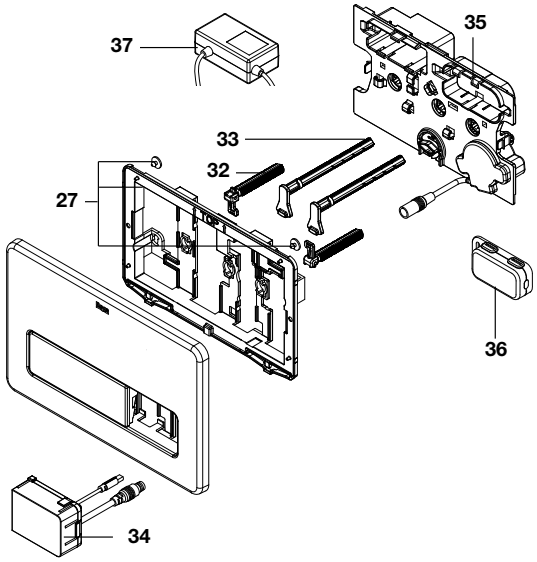


PL3-E PRO

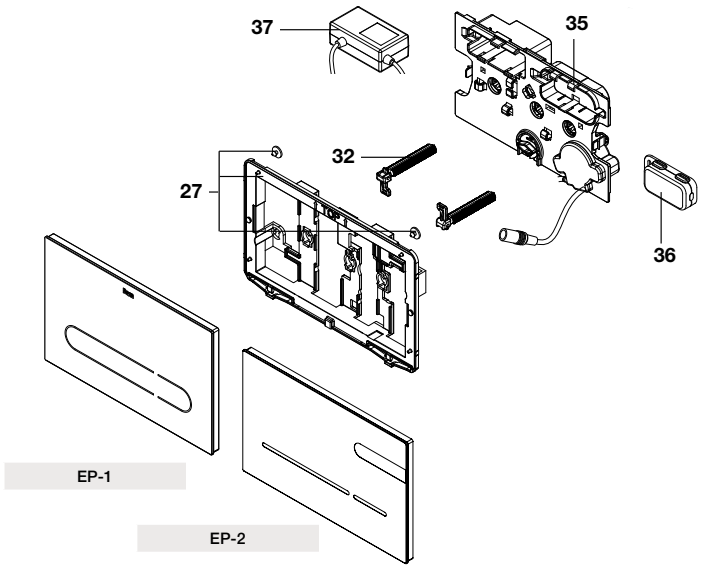


EP-1

EP-2





| | | | € |
|---|---|---|---|
| 27 | | **AV0048700R** | 5,14 |
| 32 | 2 un | **AV0048500R** | 3,58 |
| 33 | 3 un | | |
| 34 | | **AV0033500R** | 213,00 |
| 35 | | **AV0049600R** | 150,00 |
| 36 | | **AG0103407R** | 10,20 |
| 37 | | **AV0035000R** | 89,60 |

Kit de adaptação para placas atuais a sistemas anteriores a duplos ONE.

| | | |
|---|---|---|
| Tipo A | (PL3 / PL5) | **A890064010** |
| Tipo B | (Outras placas PL) | **A890064000** |

Medidas em mm.

Os preços indicados são unitários e não incluem IVA.
A presente tabela anula as anteriores.

# Sistemas Duplo S

## Duplo WC S Compact

**A8900A0020**

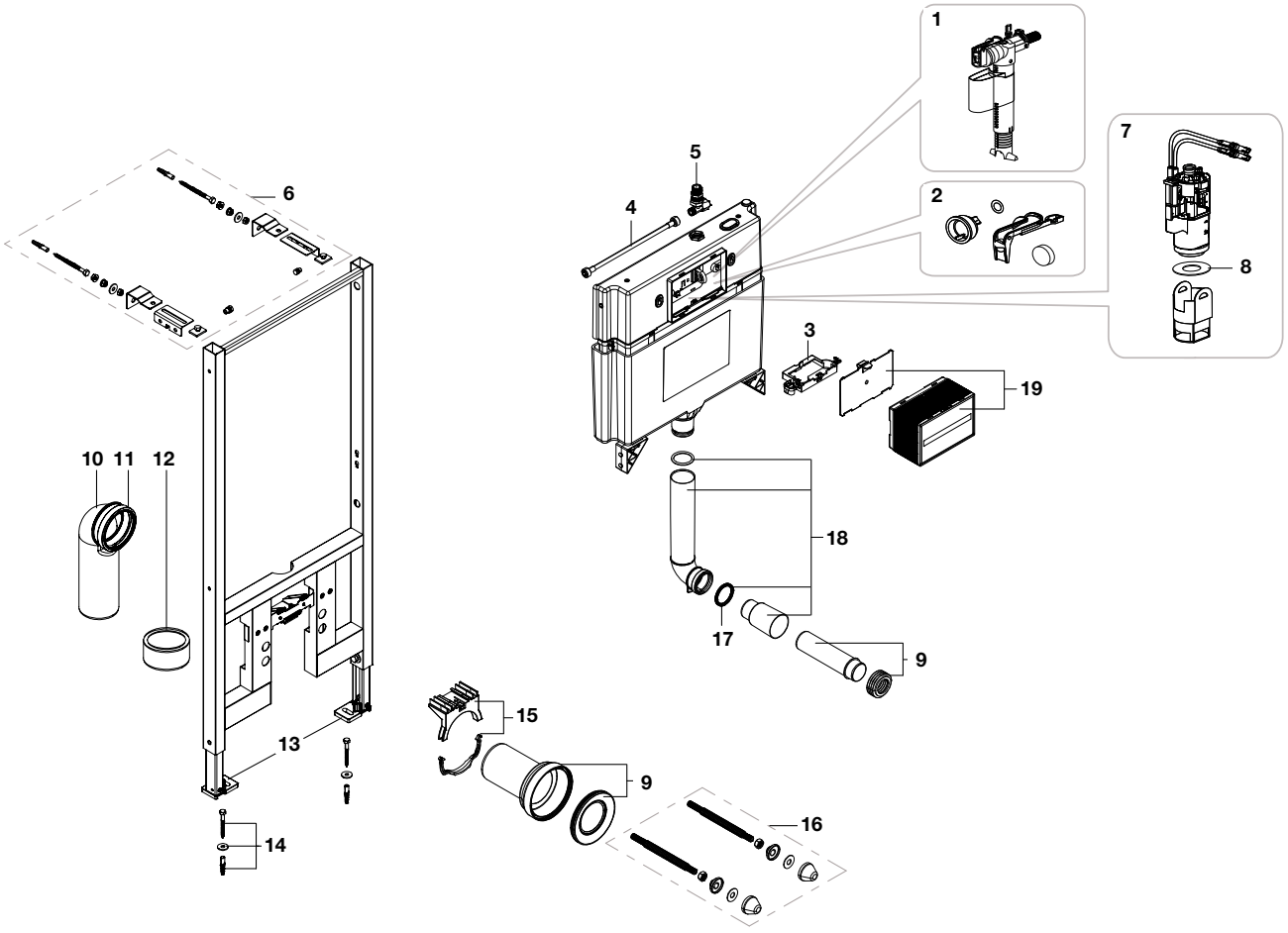


| | | | € |
|---|---|---|---|
| 1 | | **AV0066300R** | 39,30 |
| 2 | | **VS03345C000000** | 15,00 |
| 3 | | **VS04224C000000** | 8,53 |
| 4 | | **AV0066400R** | 17,70 |
| 5 | | **VS05173C000000** | 24,70 |
| 6 | | **VS17293C000000** | 45,90 |
| 7 | | **AV0066500R** | 62,80 |
| 8 | | **AV0066600R** | 6,34 |
| 9 | | **AV0012400R** | 34,50 |
| 10 | | **VS58904C000000** | 15,80 |

| | | | € |
|---|---|---|---|
| 11 | | **VS04131C000000** | 4,66 |
| 12 | | **VS58211C000000** | 8,75 |
| 13 | | **VS05343C000000** | 20,60 |
| 14 | 2 un. | **VS01832C000000** | 33,70 |
| 15 | | **VS04353C000000** | 15,90 |
| 16 | | **AV0047400R** | 10,30 |
| 17 | | **VS02424C000000** | 2,06 |
| 18 | | **VS05052C000000** | 16,40 |
| 19 | | **VS05244C00S000** | 51,80 |

Medidas em mm.

Os preços indicados são unitários e não incluem IVA.
A presente tabela anula as anteriores.

# Placas de acionamento Duplo S

## Placas PS1, PS2, PS5

| PS1 Dual | PS2 Dual | Acessórios para placa nivelada | PS5 Dual |
|---|---|---|---|
| A8902253.. | A8902243.. | A8906A0000 PS2 | A8902223.. |

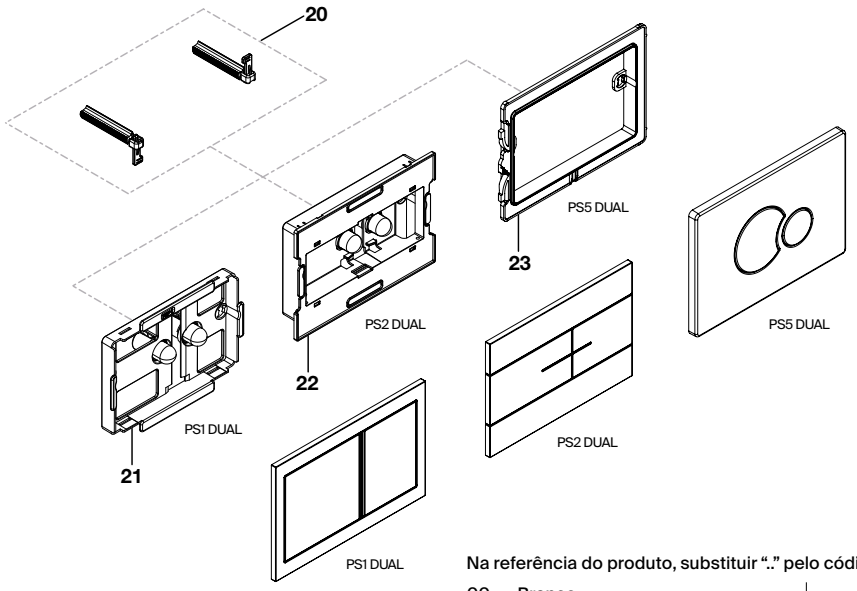


| | | € |
|---|---|---|
| 20 | **AV0066700R** | 4,68 |
| 21 | **VS04357C000000** | 6,26 |
| 22 | **VS05434C000000** | 31,50 |
| 23 | **VS04360C000000** | 19,20 |

Na referência do produto, substituir ".." pelo código do acabamento escolhido:

| | |
|---|---|
| 00 | Branco |
| 01 | Cromado |
| 04 | Aço inox |
| 06 | Preto mate |
| 07 | Branco mate |
| 88 | Vidro preto |
| 99 | Vidro branco |
| AA | Vidro antracite |
| CC | Cimento |
| DD | Porcelana branca |
| EE | Porcelana preta |

| | |
|---|---|
| MM | Mármore |
| OO | Carvalho |
| SS | Ardósia |
| P0 | Azul-cobalto Nu |
| P1 | Amarelo-mel Nu |
| P2 | Verde-menta Nu |
| CN | Preto titânio |
| RG | Rose Gold |
| VA | Ouro escovado |
| NM | Preto titânio escovado |

## Placas PS3, PS4, Acessórios para placa nivelada, Painel Frontal, Botões

| PS3 Dual | Acessórios para placa nivelada | PS4 Single | PS4 Dual | Panel frontal | Botões |
|---|---|---|---|---|---|
| A8902233.. | A8906A0000 PS3 | A8902212.. | A8902213.. | A8905233.. PS3 | A8904233.. PS3 |
| | | | | A8905213.. PS4 | A8904213.. PS4 |

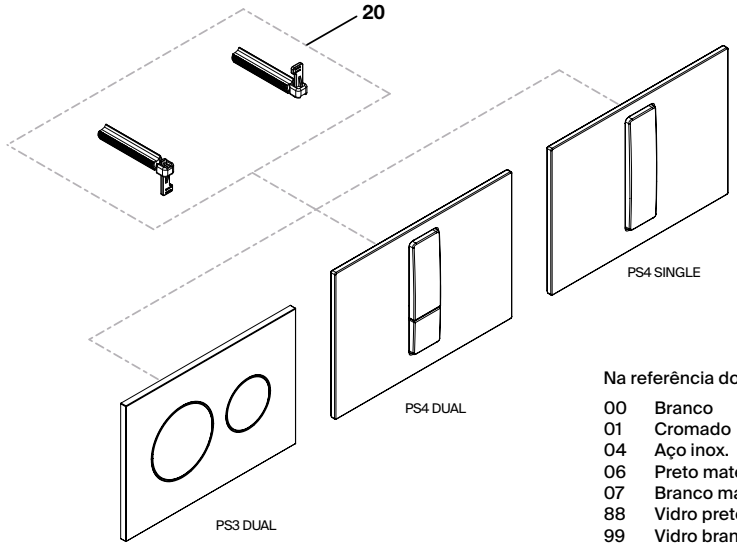


| | | € |
|---|---|---|
| 20 | **AV0066700R** | 4,68 |

Na referência do produto, substituir ".." pelo código do acabamento escolhido:

| | |
|---|---|
| 00 | Branco |
| 01 | Cromado |
| 04 | Aço inox. |
| 06 | Preto mate |
| 07 | Branco mate |
| 88 | Vidro preto |
| 99 | Vidro branco |
| AA | Vidro antracite |
| CC | Cimento |
| DD | Porcelana branca |
| EE | Porcelana preta |

| | |
|---|---|
| MM | Mármore |
| OO | Carvalho |
| SS | Ardósia |
| P0 | Azul-cobalto Nu |
| P1 | Amarelo-mel Nu |
| P2 | Verde-menta Nu |
| CN | Preto titânio |
| RG | Rose Gold |
| VA | Ouro escovado |
| NM | Preto titânio escovado |

Medidas em mm.

Os preços indicados são unitários e não incluem IVA.
A presente tabela anula as anteriores.

# Sistemas Duplo

(Sistemas anteriores a Duplos ONE)

## Duplo WC

| | |
|---|---|
| **A890090000** | Ø 90 |
| **A89009000K** | Ø 110 |
| **A890090020** | Ø 90 / Ø 110 |

Retire a placa e a tampa de acionamento do Duplo. Se o produto for igual à imagem A, o sistema Duplo é anterior a 2014, se for como a imagem B, o sistema Duplo é posterior a 2014.Atenção às peças especícas para cada um dos sistemas.

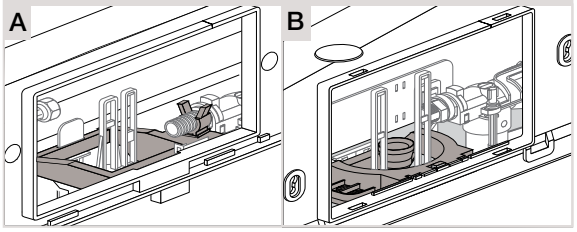


Peças Duplo para produtos que utilizam estas placas de acionamento:

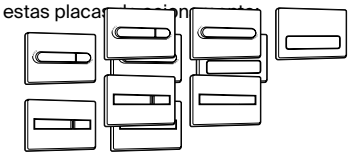




| | | | € |
|---|---|---|---|
| 1 | **AV0001800R** | A | 31,60 |
| | **AV0027600R** | B | 33,20 |
| 2 | **AV0011800R** | | 38,30 |
| 3 | **AV0001900R** | | 11,70 |
| 4 | **AV0011900R** | A | 54,70 |
| | **AV0025700R** | B | 52,90 |
| 5 | **AV0001200R** | | 46,90 |
| 6 | **AV0001000R** | | 19,50 |
| 7 | **AV0025600R** | | 36,40 |
| 8 | **AV0014600R** | A | 37,10 |
| | **AV0040400R** | B | 54,50 |
| 9 | **AV0012000R** | | 26,60 |
| 10 | **AV0002900R** | | 24,30 |

| | | | € |
|---|---|---|---|
| 11 | **AV0001100R** | Ø90-90 | 72,30 |
| | **AV0004800R** | Ø90-110 | 15,80 |
| 12 | **AV0027300R** | | 22,10 |
| 13 | | | |
| 13 | **AV0001400R** | A | 9,04 |
| | **AV0027500R** | B | 10,40 |
| 14 | **AV0003000R** | | 26,60 |
| 15 | **AV0031100R** | A | 80,00 |
| | **AV0031300R** | B | 80,00 |
| 16 | **AV0025900R** | | 12,30 |
| 29 | **AV0004900R** | | 37,60 |
| 86* | **AV0022200R** | Ø110 | 11,50 |

**86* Adaptador de Ø 90 a Ø 110 para Duplo A890090020.**

Medidas em mm.

Os preços indicados são unitários e não incluem IVA.
A presente tabela anula as anteriores.

# Sistemas Duplo
## (Sistemas anteriores a Duplos ONE)

### Basic WC

| | |
|---|---|
| **A890090100** | Ø 90 |
| **A89009010K** | Ø 110 |
| **A890090120** | Ø 90 / Ø 110 |

Peças Duplo para produtos que utilizam estas placas de acionamento:

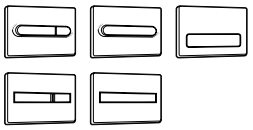

Retire a placa e a tampa de acionamento do Duplo. Se o produto for igual à imagem A, o sistema Duplo é anterior a 2014, se for como a imagem B, o sistema Duplo é posterior a 2014. Atenção às peças especícas para cada um dos sistemas.

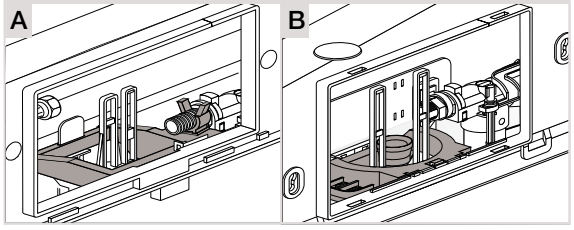





| | | | € |
|---|---|---|---|
| 1 | **AV0001800R** | A | 31,60 |
| | **AV0027600R** | B | 33,20 |
| 3 | **AV0001900R** | | 11,70 |
| 4 | **AV0011900R** | A | 54,70 |
| | **AV0025700R** | B | 52,90 |
| 5 | **AV0001200R** | | 46,90 |
| 6 | **AV0001000R** | | 19,50 |
| 7 | **AV0025600R** | | 36,40 |
| 8 | **AV0014600R** | A | 37,10 |
| | **AV0040400R** | B | 54,50 |
| 9 | **AV0012000R** | | 26,60 |
| 10 | **AV0002900R** | | 24,30 |

| | | | € |
|---|---|---|---|
| 11 | **AV0001100R** | Ø90 | 72,30 |
| | **AV0004800R** | Ø110 | 15,80 |
| 12<br>13 | **AV0027300R** | | 22,10 |
| 13 | **AV0001400R** | A | 9,04 |
| | **AV0027500R** | B | 10,40 |
| 14 | **AV0003000R** | | 26,60 |
| 15 | **AV0031100R** | A | 80,00 |
| | **AV0031300R** | B | 80,00 |
| 16 | **AV0025900R** | | 12,30 |
| 86* | **AV0022200R** | Ø110 | 11,50 |

**86*** **Adaptador de Ø 90 a Ø 110 para Duplo A890090020.**

Medidas em mm.

Os preços indicados são unitários e não incluem IVA.
A presente tabela anula as anteriores.

# Sistemas Duplo
## (Sistemas anteriores a Duplos ONE)

### Basic Tank

**A890090200**

Peças Duplo para produtos que utilizam estas placas de acionamento:

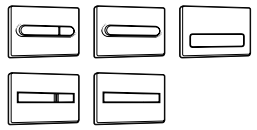

Retire a placa e a tampa de acionamento do Duplo. Se o produto for igual à imagem A, o sistema Duplo é anterior a 2014, se for como a imagem B, o sistema Duplo é posterior a 2014.Atenção às peças especícas para cada um dos sistemas.

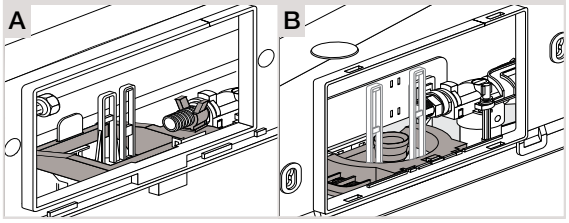





| | | | € |
|---|---|---|---|
| 1 | **AV0001800R** | A | 31,60 |
| | **AV0027600R** | B | 33,20 |
| 4 | **AV0011900R** | A | 54,70 |
| | **AV0025700R** | B | 52,90 |
| 5 | **AV0001200R** | | 46,90 |
| 7 | **AV0025600R** | | 36,40 |
| 8 | **AV0014600R** | A | 37,10 |
| | **AV0040400R** | B | 54,50 |
| 9 | **AV0012000R** | | 26,60 |

| | | | € |
|---|---|---|---|
| 12 | **AV0027300R** | | 22,10 |
| 13 | | | |
| 13 | **AV0001400R** | A | 9,04 |
| | **AV0027500R** | B | 10,40 |
| 15 | **AV0031100R** | A | 80,00 |
| | **AV0031300R** | B | 80,00 |
| 16 | **AV0025900R** | | 12,30 |
| 23 | **AV0001600R** | A | 35,90 |
| | **AV0032000R** | B | 28,40 |

Medidas em mm.

Os preços indicados são unitários e não incluem IVA.
A presente tabela anula as anteriores.

# Sistemas Duplo
## (Sistemas anteriores a Duplos ONE)

### Duplo WC Compact

| | |
|---|---|
| **A890080000** | Ø 90 |
| **A890080010** | Ø 110 |
| **A890080020** | Ø 90 / Ø 110 |

Peças Duplo para produtos que utilizam estas placas de acionamento:

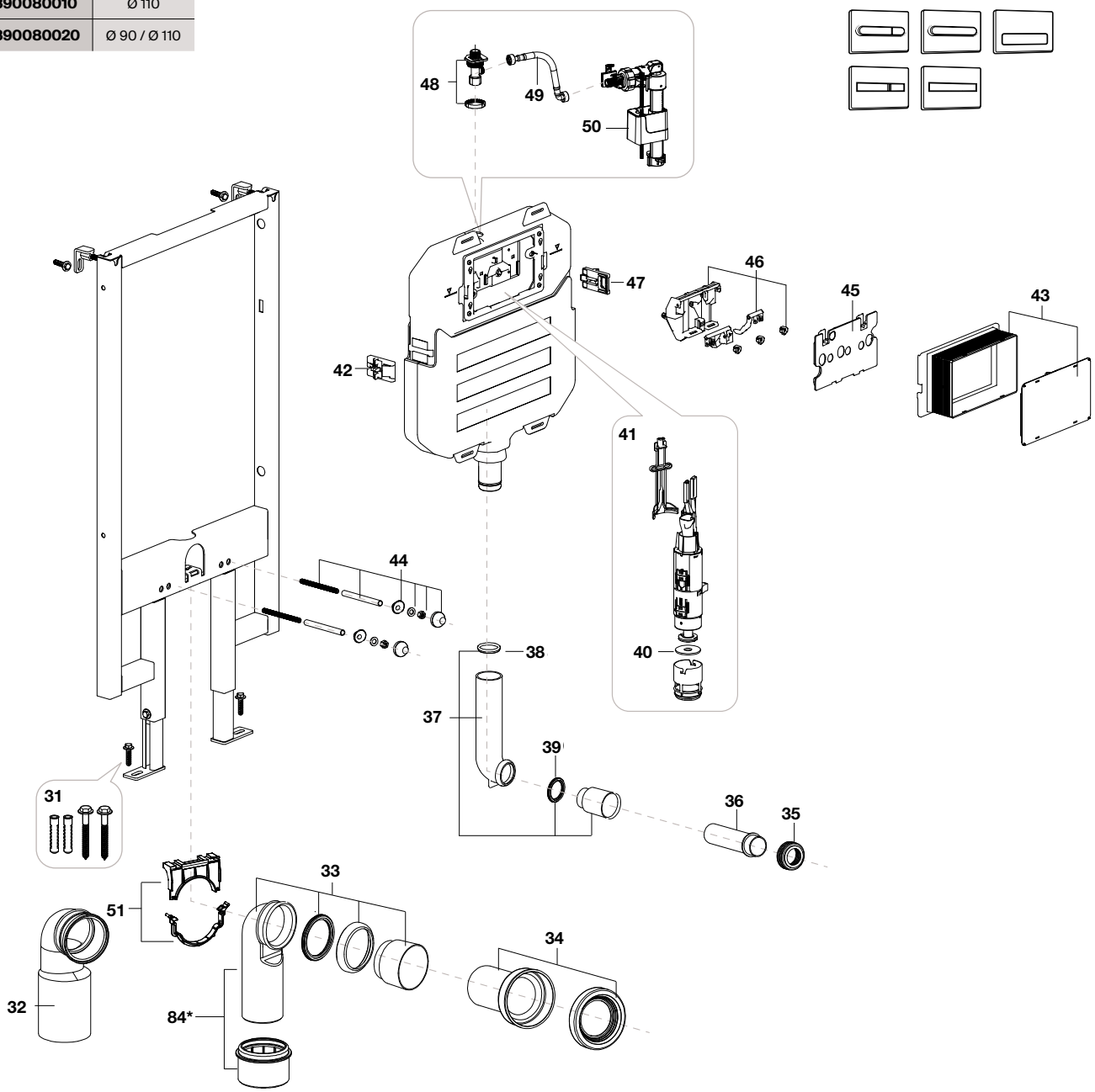


| | | | € |
|---|---|---|---|
| 31 | **AV0019500R** | | 7,61 |
| 32 | **AV0018800R** | Ø110 | 33,80 |
| 33 | **AV0018900R** | Ø90 | 32,00 |
| 34 | | | |
| 35 | **AV0018600R** | | 37,80 |
| 36 | | | |
| 35 | **AV0018700R** | | 19,20 |
| 37 | **AV0019000R** | | 18,60 |
| 38 | **AV0019100R** | | 4,40 |
| 39 | **AV0019200R** | | 5,56 |
| 40 | **AV0018100R** | | 6,99 |
| 41 | **AV0018000R** | | 31,30 |

| | | | | € |
|---|---|---|---|---|
| 42 | | **AV0019400R** | | 7,61 |
| 47 | | | | |
| 43 | | **AV0018400R** | | 20,60 |
| 44 | 2 un | **AV0018500R** | | 33,80 |
| 45 | | **AV0018300R** | | 8,60 |
| 46 | | **AV0018200R** | | 20,70 |
| 48 | | **AV0017700R** | | 27,90 |
| 49 | | **AV0017800R** | | 20,40 |
| 50 | | **AV0017900R** | | 28,10 |
| 51 | | **AV0019700R** | | 10,90 |
| 84* | | **AV0042400R** | Ø90/ Ø110 | 37,70 |

**84* Curva Ø90 com adaptador de Ø90 a Ø110 para Duplo A890080020.**

Medidas em mm.

Os preços indicados são unitários e não incluem IVA.
A presente tabela anula as anteriores.

# Sistemas Duplo
## (Sistemas anteriores a Duplos ONE)

### Basic WC Compact

| | |
|---|---|
| **A890080100** | Ø 90 |
| **A890080110** | Ø 110 |
| **A890080120** | Ø 90 / Ø 110 |

Peças Duplo para produtos que utilizam estas placas de acionamento:

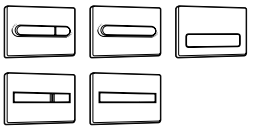




| | | | € |
|---|---|---|---|
| 31 | **AV0019500R** | | 7,61 |
| 32 | **AV0018800R** | Ø110 | 33,80 |
| 33 | **AV0018900R** | Ø90 | 32,00 |
| 34 | **AV0018600R** | | 37,80 |
| 35 | | | |
| 36 | | | |
| 35 | **AV0018700R** | | 19,20 |
| 37 | **AV0019000R** | | 18,60 |
| 38 | **AV0019100R** | | 4,40 |
| 39 | **AV0019200R** | | 5,56 |
| 40 | **AV0018100R** | | 6,99 |
| 41 | **AV0018000R** | | 31,30 |

| | | | | € |
|---|---|---|---|---|
| 43 | | **AV0018400R** | | 20,60 |
| 44 | 2 un | **AV0018500R** | | 33,80 |
| 45 | | **AV0018300R** | | 8,60 |
| 46 | | **AV0018200R** | | 20,70 |
| 48 | | **AV0017700R** | | 27,90 |
| 49 | | **AV0017800R** | | 20,40 |
| 50 | | **AV0017900R** | | 28,10 |
| 55 | | **AV0020100R** | | 7,61 |
| 56 | | | | |
| 57 | | **AV0020000R** | | 15,30 |
| 84* | | **AV0042400R** | Ø90/ Ø110 | 37,70 |

**84* Curva Ø90 com adaptador de Ø90 a Ø110 para Duplo A890080120.**

Medidas em mm.

Os preços indicados são unitários e não incluem IVA.
A presente tabela anula as anteriores.

# Sistemas Duplo
## (Sistemas anteriores a Duplos ONE)

### Basic Tank Compact

**A890080200**

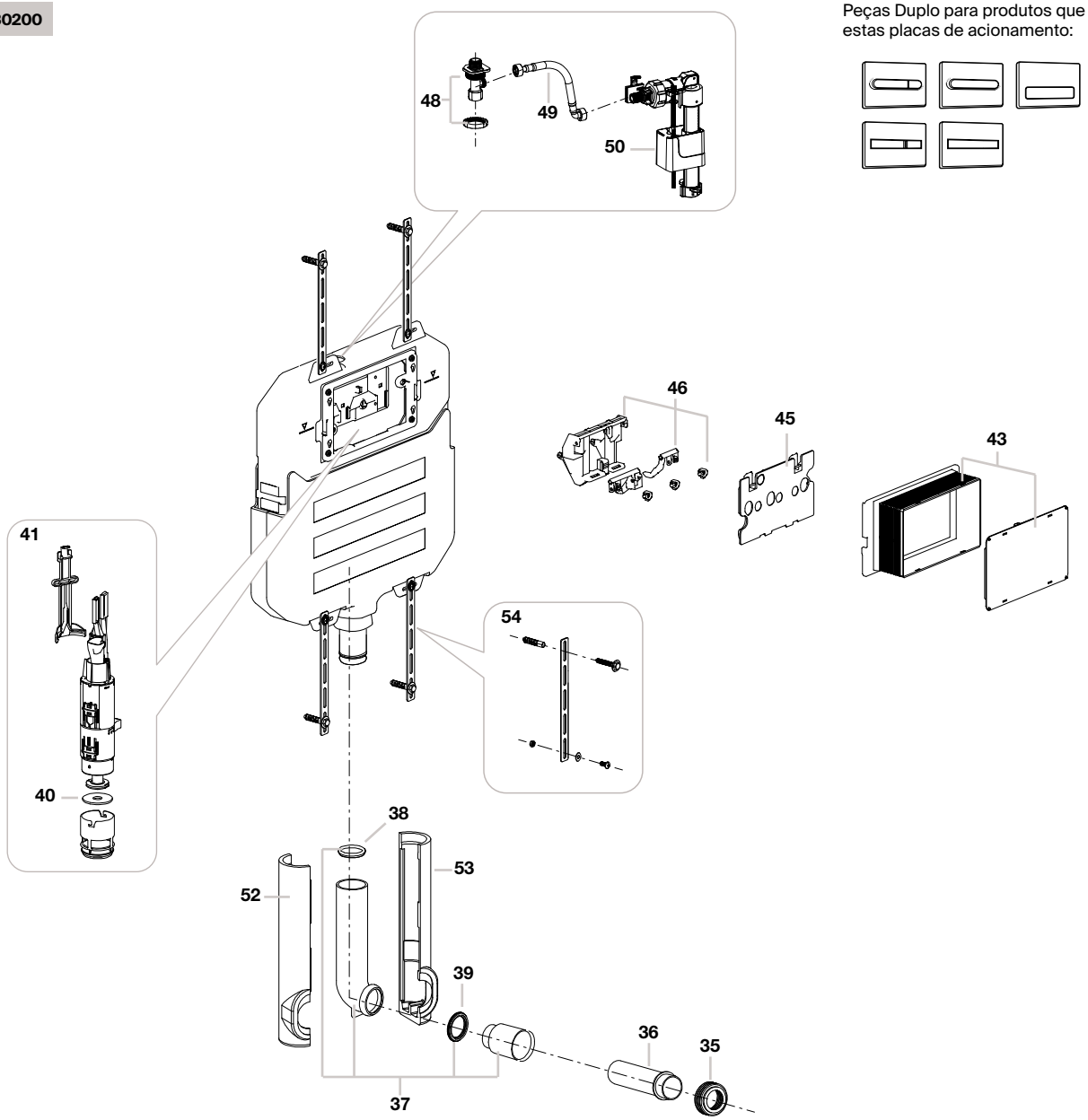


Peças Duplo para produtos que utilizam estas placas de acionamento:



| | | € |
|---|---|---|
| 35 | **AV0018600R** | 37,80 |
| 36 | | |
| 35 | **AV0018700R** | 19,20 |
| 37 | **AV0019000R** | 18,60 |
| 38 | **AV0019100R** | 4,40 |
| 39 | **AV0019200R** | 5,56 |

| | | € |
|---|---|---|
| 40 | **AV0018100R** | 6,99 |
| 41 | **AV0018000R** | 31,30 |
| 43 | **AV0018400R** | 20,60 |
| 45 | **AV0018300R** | 8,60 |
| 46 | **AV0018200R** | 20,70 |
| 48 | **AV0017700R** | 27,90 |

| | | € |
|---|---|---|
| 49 | **AV0017800R** | 20,40 |
| 50 | **AV0017900R** | 28,10 |
| 52 | **AV0019300R** | 19,20 |
| 53 | | |
| 54 | **AV0019600R** | 10,90 |

Medidas em mm.

Os preços indicados são unitários e não incluem IVA.
A presente tabela anula as anteriores.

# Sistemas Duplo
## (Sistemas anteriores a Duplos ONE)

### Duplo WC Smart

**A890090800** | Ø 90/ Ø 110

Peças Duplo para produtos que utilizam estas placas de acionamento:

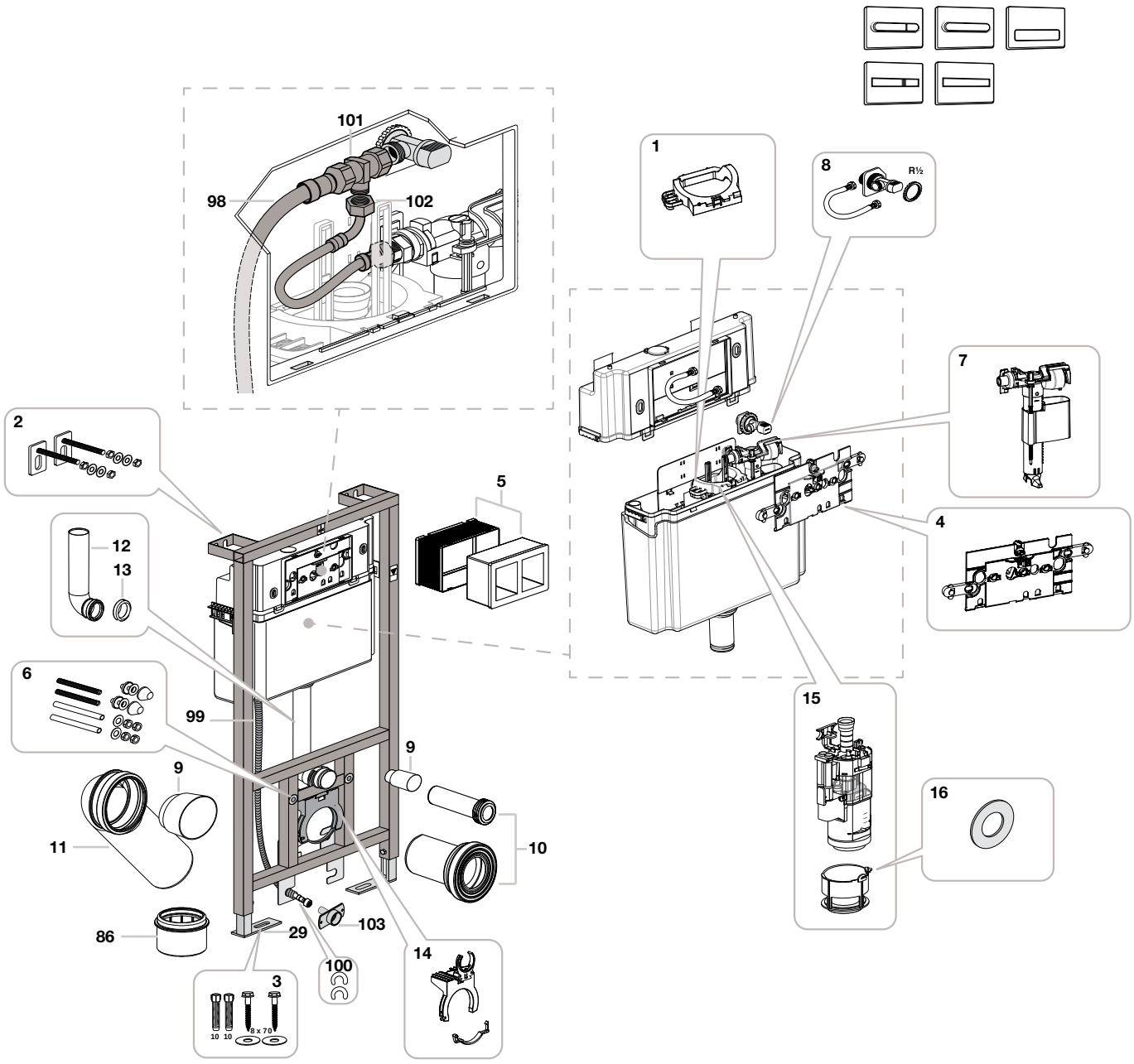


| | | € |
|---|---|---|
| 1 | **AV0027600R** | 33,20 |
| 2 | **AV0011800R** | 38,30 |
| 3 | **AV0001900R** | 11,70 |
| 4 | **AV0025700R** | 52,90 |
| 5 | **AV0001200R** | 46,90 |
| 6 | **AV0001000R** | 19,50 |
| 7 | **AV0025600R** | 36,40 |
| 8 | **AV0040400R** | 54,50 |
| 9 | **AV0012000R** | 26,60 |

| | | | € |
|---|---|---|---|
| 10 | **AV0002900R** | | 24,30 |
| 11 | **AV0001100R** | Ø90 | 72,30 |
| 12 | **AV0027300R** | | 22,10 |
| 13 | | | |
| 13 | **AV0027500R** | | 10,40 |
| 14 | **AV0003000R** | | 26,60 |
| 15 | **AV0031300R** | | 80,00 |
| 16 | **AV0025900R** | | 12,30 |
| 29 | **AV0004900R** | | 37,60 |

| | | | € |
|---|---|---|---|
| 86 | **AV0022200R** | Ø110 | 11,50 |
| 98 | **AV0044500R** | | 73,40 |
| 99 | | | |
| 100 | | | |
| 103 | | | |
| 101 | **AV0041800R** | | 91,00 |
| 102 | | | |
| 103 | **AV0044600R** | | 15,20 |

Medidas em mm.

Os preços indicados são unitários e não incluem IVA.
A presente tabela anula as anteriores.

# Sistemas Duplo
## (Sistemas anteriores a Duplos ONE)

### Duplo WC Autoportante

**A890090700** | Ø 90 / Ø 110

Peças Duplo para produtos que utilizam estas placas de acionamento:

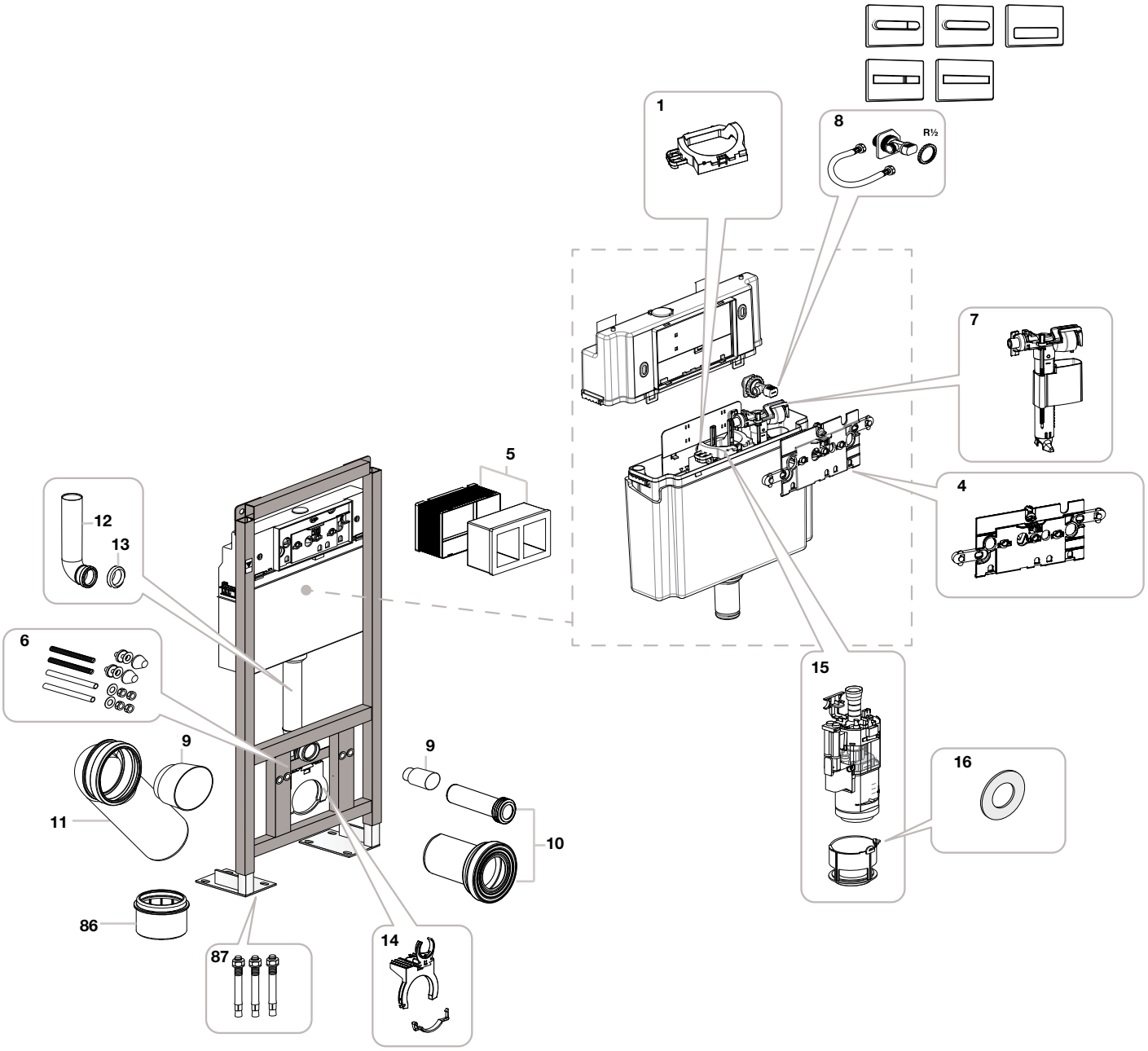


| | | | € |
|---|---|---|---|
| 1 | **AV0027600R** | | 33,20 |
| 4 | **AV0025700R** | | 52,90 |
| 5 | **AV0001200R** | | 46,90 |
| 6 | **AV0001000R** | | 19,50 |
| 7 | **AV0025600R** | | 36,40 |
| 8 | **AV0040400R** | | 54,50 |
| 9 | **AV0012000R** | | 26,60 |
| 10 | **AV0002900R** | | 24,30 |
| 11 | **AV0001100R** | Ø 90 | 72,30 |

| | | | | € |
|---|---|---|---|---|
| 12 | | **AV0027300R** | | 22,10 |
| 13 | | | | |
| 13 | | **AV0027500R** | | 10,40 |
| 14 | | **AV0003000R** | | 26,60 |
| 15 | | **AV0031300R** | | 80,00 |
| 16 | | **AV0025900R** | | 12,30 |
| 86 | | **AV0022200R** | Ø110 | 11,50 |
| 87 | 2 un | **AV0042600R** | | 6,03 |

Medidas em mm.

Os preços indicados são unitários e não incluem IVA.
A presente tabela anula as anteriores.

# Sistemas Duplo
## (Sistemas anteriores a Duplos ONE)

### Duplo WC Fluxor

**A890092100** | Ø 90/ Ø 110

Peças Duplo para produtos que utilizam estas placas de acionamento:

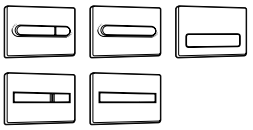

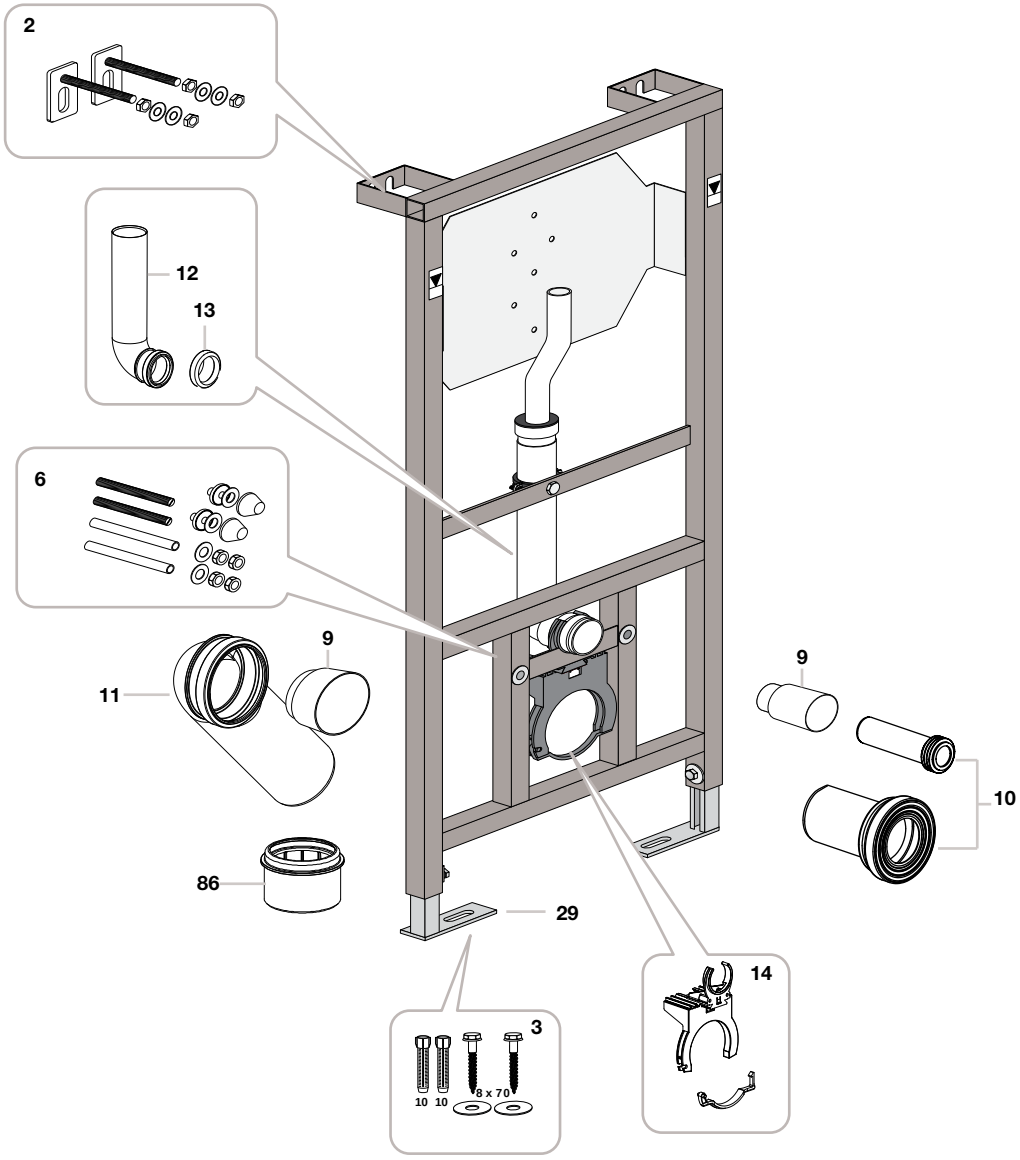


| | | | € |
|---|---|---|---|
| 2 | **AV0011800R** | | 38,30 |
| 3 | **AV0001900R** | | 11,70 |
| 6 | **AV0001000R** | | 19,50 |
| 9 | **AV0012000R** | | 26,60 |
| 10 | **AV0002900R** | | 24,30 |
| 11 | **AV0001100R** | Ø 90 | 72,30 |

| | | | € |
|---|---|---|---|
| 12 | **AV0027300R** | | 22,10 |
| 13 | **AV0027500R** | | 10,40 |
| 14 | **AV0003000R** | | 26,60 |
| 29 | **AV0004900R** | | 37,60 |
| 86 | **AV0022200R** | Ø110 | 11,50 |

Medidas em mm.

Os preços indicados são unitários e não incluem IVA.
A presente tabela anula as anteriores.

# Sistemas Duplo
## (Sistemas anteriores a Duplos ONE)

### Duplo WC por baixo de janela

**A890121010** | Ø 90 / Ø 110

Peças Duplo para produtos que utilizam estas placas de acionamento:

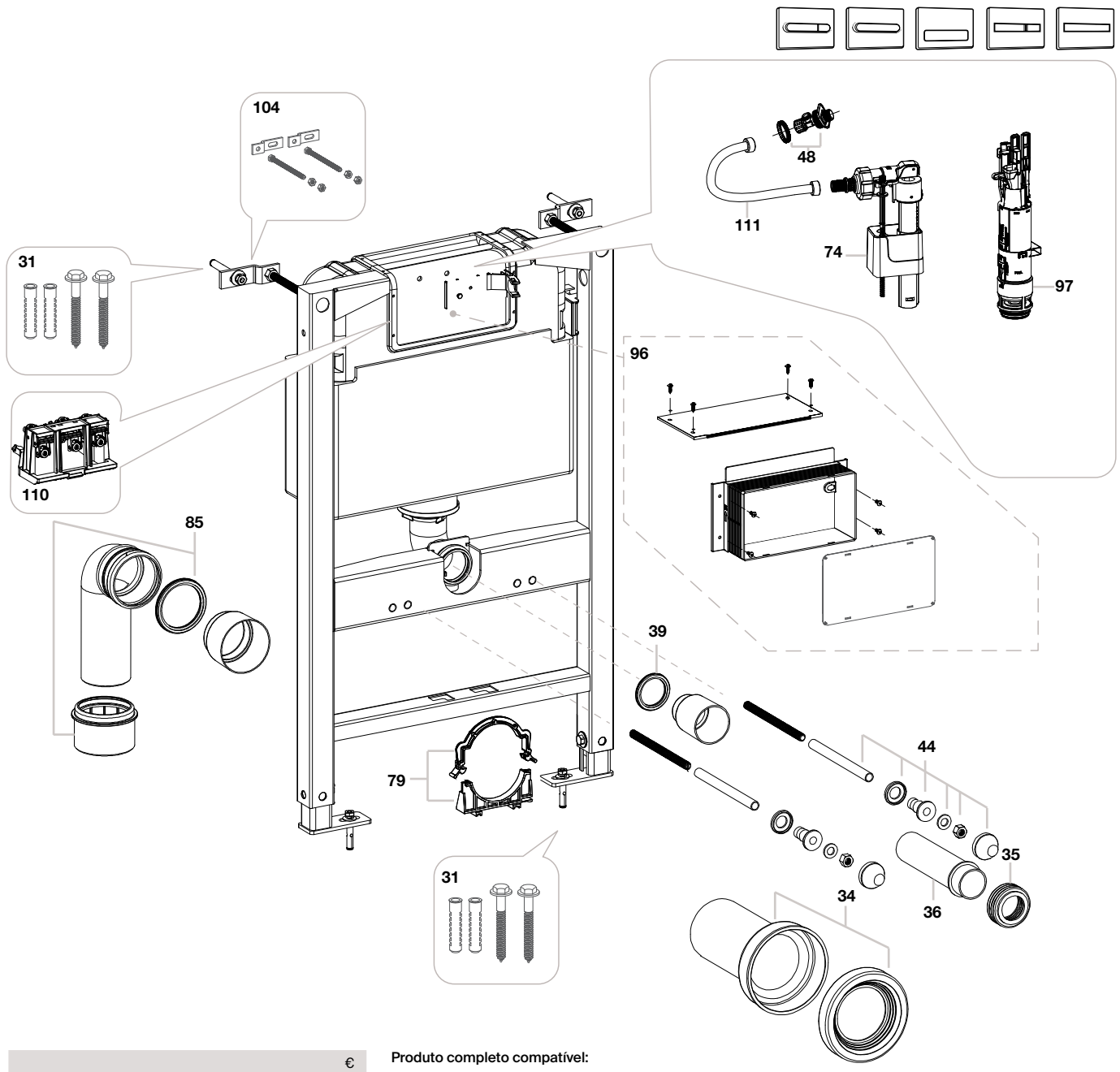


| | | | €
|---|---|---|---|
| 31 | | **AV0019500R** | 7,61 |
| 34 | | | |
| 35 | | **AV0018600R** | 37,80 |
| 36 | | | |
| 35 | | **AV0018700R** | 19,20 |
| 39 | | **AV0019200R** | 5,56 |
| 44 | 2 un | **AV0018500R** | 33,80 |
| 48 | | **AV0017700R** | 27,90 |
| 74 | | **AV0029400R** | 58,00 |
| 79 | | **AV0031700R** | 18,30 |
| 85 | | **AV0042500R** | Ø90/Ø110 37,70 |
| 96 | | **AV0043700R** | 22,40 |
| 104 | | **AV0042700R** | 36,90 |
| 110 | | **AV0045400R** | 18,90 |
| 111 | | **AV0050000R** | 54,20 |

**Produto completo compatível:**

| | | €
|---|---|---|
| 97 | **A890121SA0** | - |

Medidas em mm.

Os preços indicados são unitários e não incluem IVA.
A presente tabela anula as anteriores.

# Sistemas Duplo
## (Sistemas anteriores a Duplos ONE)

### Basic Tank por baixo de janela

| | |
|---|---|
| **A890121200** | L |
| **A890121201** | LH |

Peças Duplo para produtos que utilizam estas placas de acionamento:



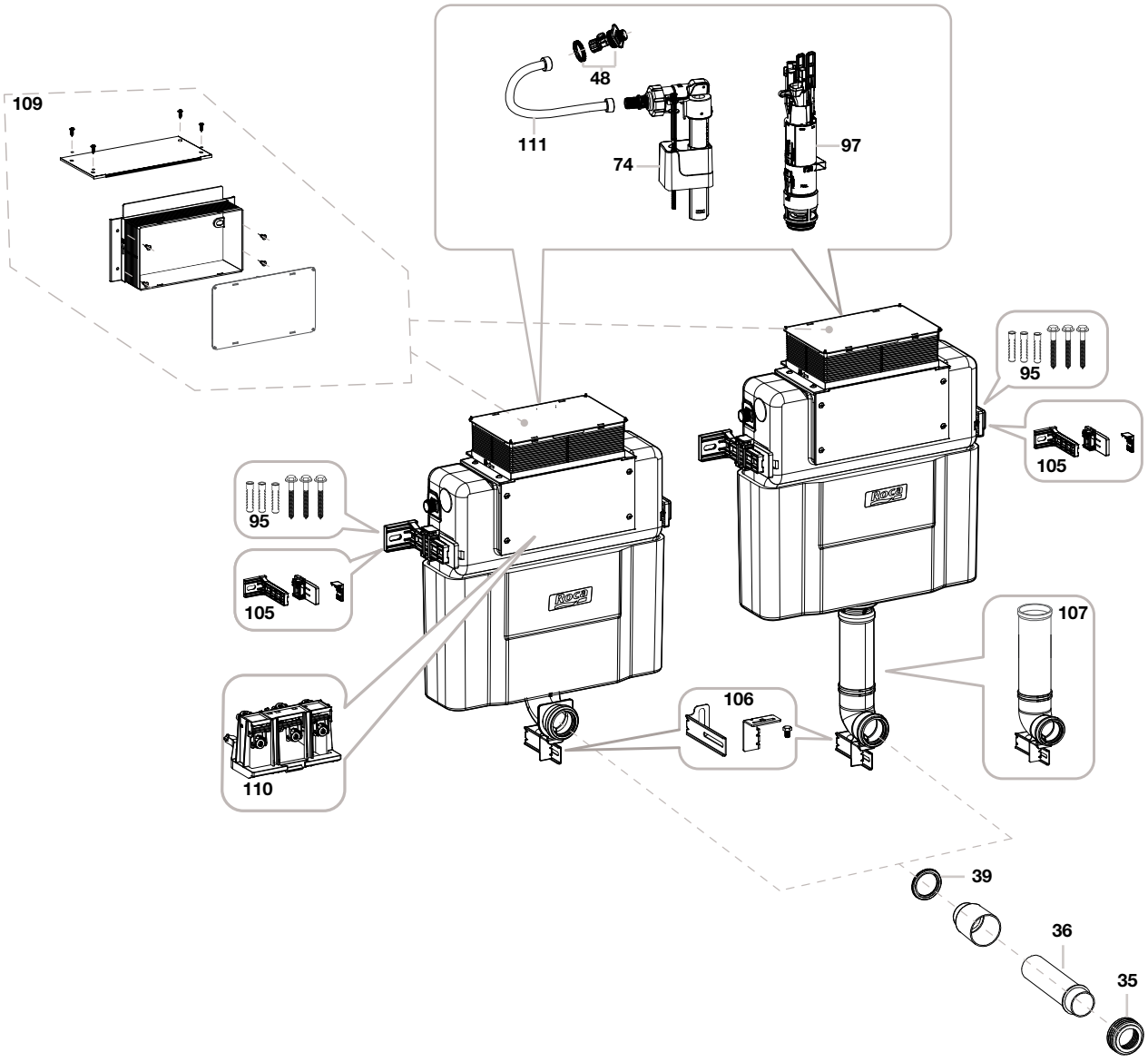


| | | | € |
|---|---|---|---|
| 35 | | **AV0018600R** | 37,80 |
| 36 | | | |
| 35 | | **AV0018700R** | 19,20 |
| 39 | | **AV0019200R** | 5,56 |
| 48 | | **AV0017700R** | 27,90 |
| 74 | | **AV0029400R** | 58,00 |
| 95 | | **AV0041400R** | 23,90 |
| 105 | 2 un | | |
| 109 | | **AV0041300R** | 22,40 |
| 106 | | **AV0042800R** | 19,20 |
| 107 | | **AV0042900R** | 15,40 |
| 110 | | **AV0045400R** | 18,90 |
| 111 | | **AV0050000R** | 54,20 |

**Produto completo compatível:**

| | | € |
|---|---|---|
| 97 | **A890121SA0** | - |

Medidas em mm.

Os preços indicados são unitários e não incluem IVA.
A presente tabela anula as anteriores.

# Sistemas Duplo
## (Sistemas anteriores a Duplos ONE)

### Duplo Urinol Universal

**A890094100**

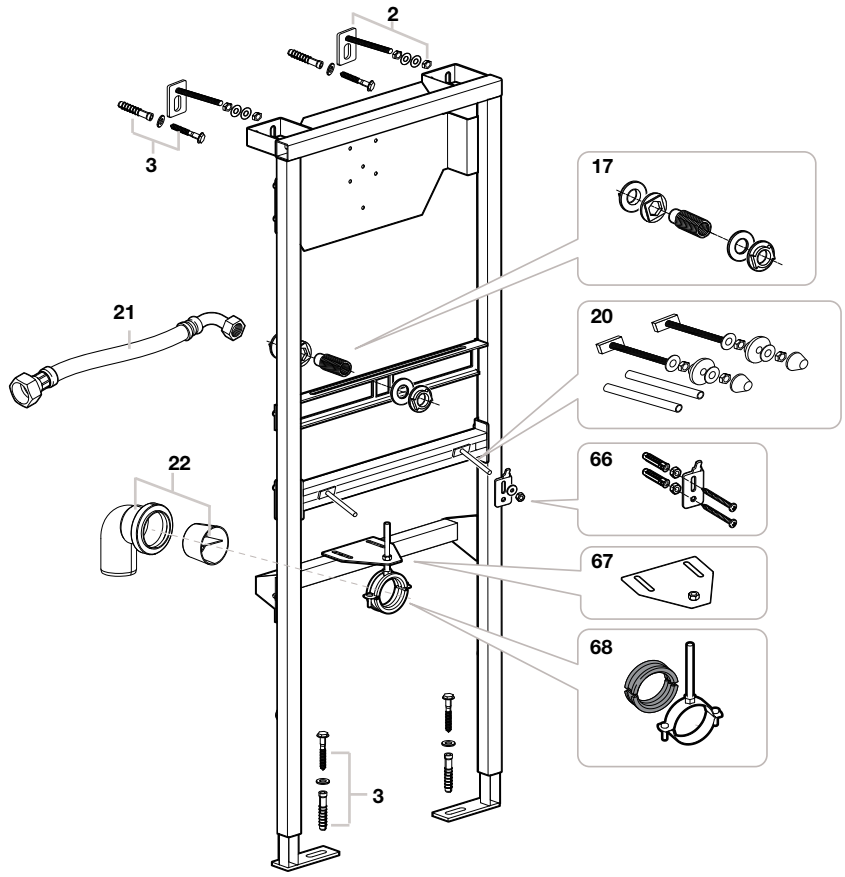


| | | | | € |
|---|---|---|---|---|
| 2 | 2 un | **AV0011800R** | | 38,30 |
| 3 | 2 un | **AV0001900R** | | 11,70 |
| 17 | | **AV0002100R** | | 39,00 |
| 20 | | **AV0002300R** | | 21,00 |
| 21 | | **AV0002000R** | | 44,60 |
| 22 | | **AV0002400R** | D50-87º | 22,90 |
| 66 | 2 un | **AV0017500R** | | 2,97 |
| 67 | | **AV0030700R** | | 31,40 |
| 68 | | **AV0030600R** | | 14,40 |

### Duplo Urinol 1120

**A890094200**

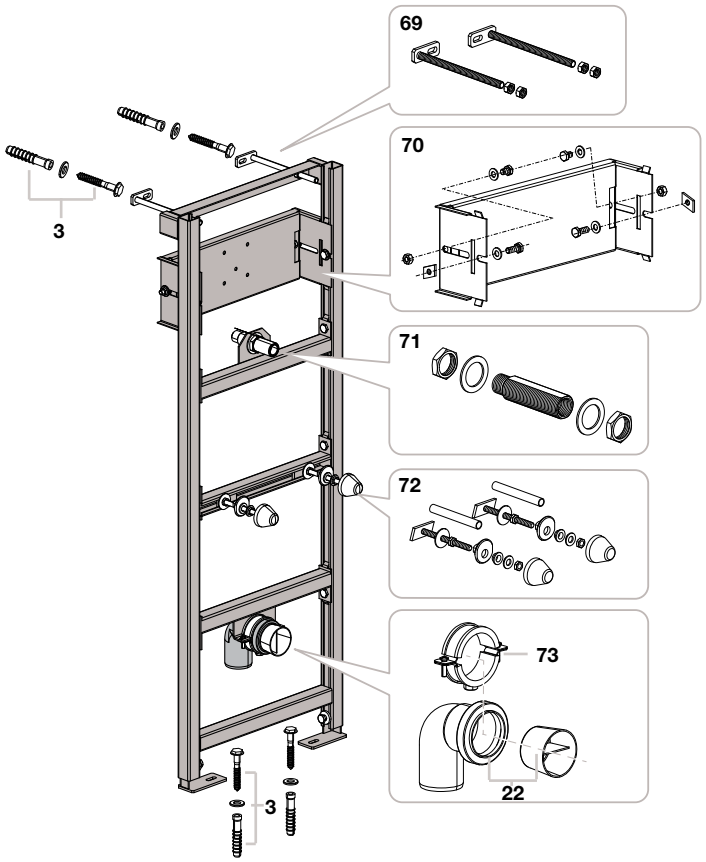


| | | | | € |
|---|---|---|---|---|
| 3 | 2 un | **AV0001900R** | | 11,70 |
| 22 | | **AV0002400R** | D50-87º | 22,90 |
| 69 | | **AV0030100R** | | 57,40 |
| 70 | | **AV0030200R** | | 101,00 |
| 71 | | **AV0030300R** | | 67,70 |
| 72 | | **AV0030400R** | | 20,60 |
| 73 | | **AV0030500R** | | 7,84 |

Medidas em mm.

Os preços indicados são unitários e não incluem IVA.
A presente tabela anula as anteriores.

# Sistemas Duplo
## (Sistemas anteriores a Duplos ONE)

### Pro UR System

**A890094000**

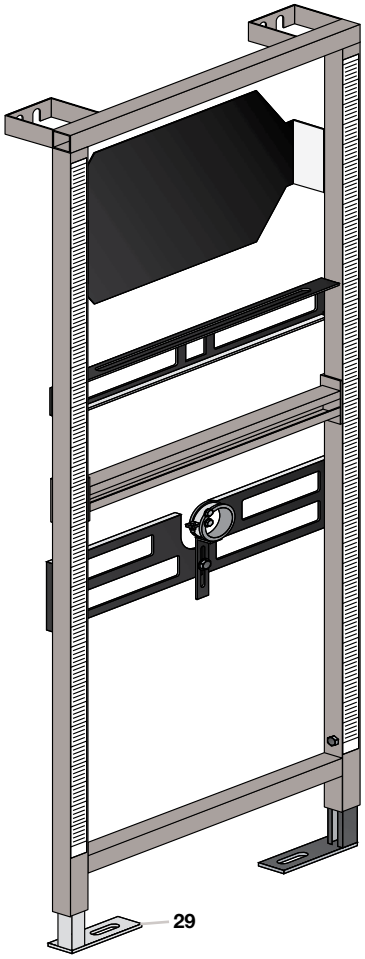


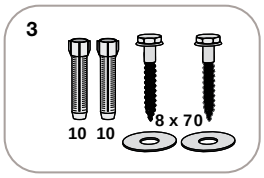


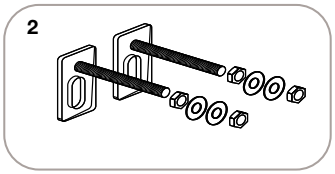


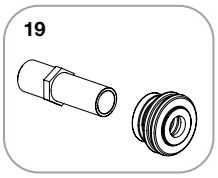





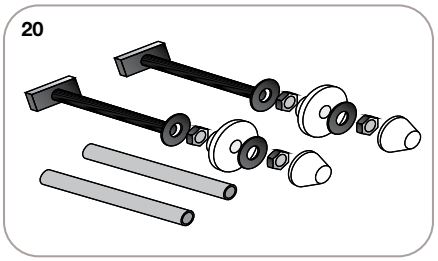


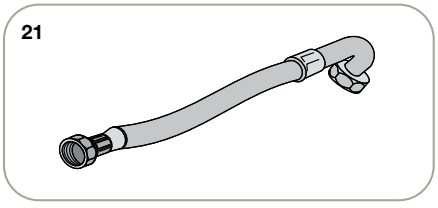


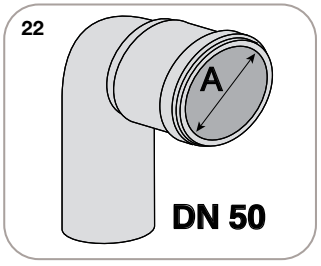


| | | €
|---|---|---|
| 2 | **AV0011800R** | 38,30 |
| 3 | **AV0001900R** | 11,70 |
| 17 | **AV0002100R** | 39,00 |
| 19 | **AV0002200R** | 36,00 |

| | | | €
|---|---|---|---|
| 20 | **AV0002300R** | | 21,00 |
| 21 | **AV0002000R** | | 44,60 |
| 22 | **AV0002400R** | A=50 | 22,90 |
| 29 | **AV0004900R** | | 37,60 |

Medidas em mm.

Os preços indicados são unitários e não incluem IVA.
A presente tabela anula as anteriores.

# Sistemas Duplo
## (Sistemas anteriores a Duplos ONE)

### Duplo Lavatório

**A890093000**

Peças Duplo para produtos que utilizam estas placas de acionamento:

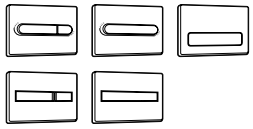

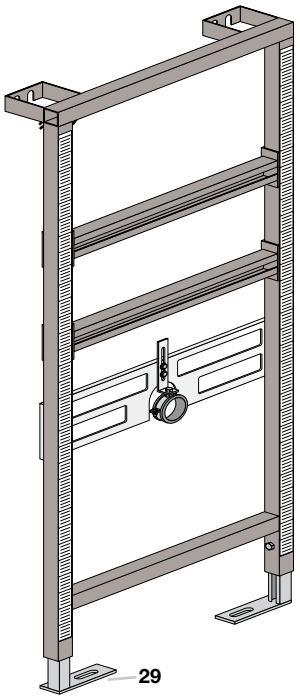


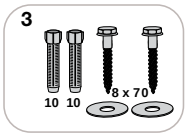


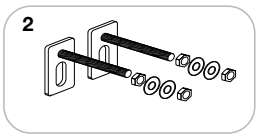


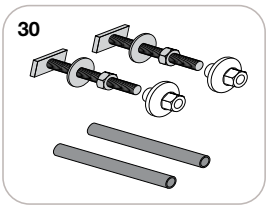





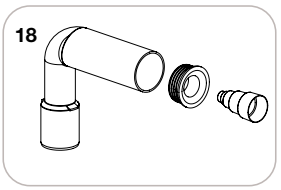


| | | € |
|---|---|---|
| 2 | **AV0011800R** | 38,30 |
| 3 | **AV0001900R** | 11,70 |
| 17 | **AV0002100R** | 39,00 |
| 18 | **AV0002600R** | 22,90 |
| 29 | **AV0004900R** | 37,60 |
| 30 | **AV0002500R** | 21,00 |

### Pro BD System

**A890091000**

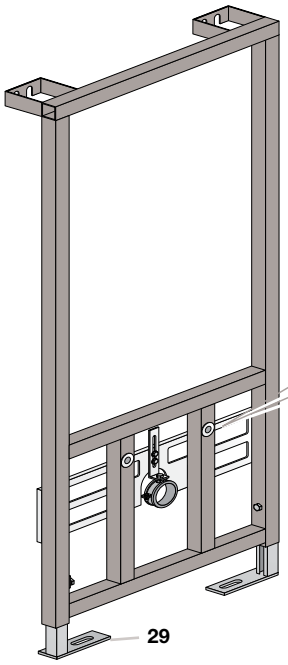


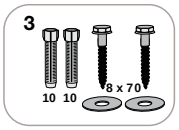


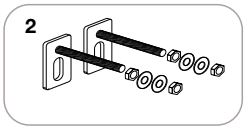


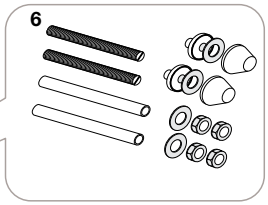





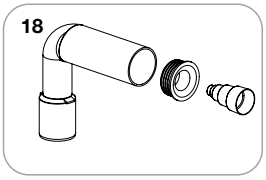


| | | € |
|---|---|---|
| 2 | **AV0011800R** | 38,30 |
| 3 | **AV0001900R** | 11,70 |
| 6 | **AV0001000R** | 19,50 |
| 17 | **AV0002100R** | 39,00 |
| 18 | **AV0002600R** | 22,90 |
| 29 | **AV0004900R** | 37,60 |

Medidas em mm.

Os preços indicados são unitários e não incluem IVA.
A presente tabela anula as anteriores.

# Sistemas Duplo
## (Sistemas anteriores a Duplos ONE)

### Duplo Bidé

**A890091200**

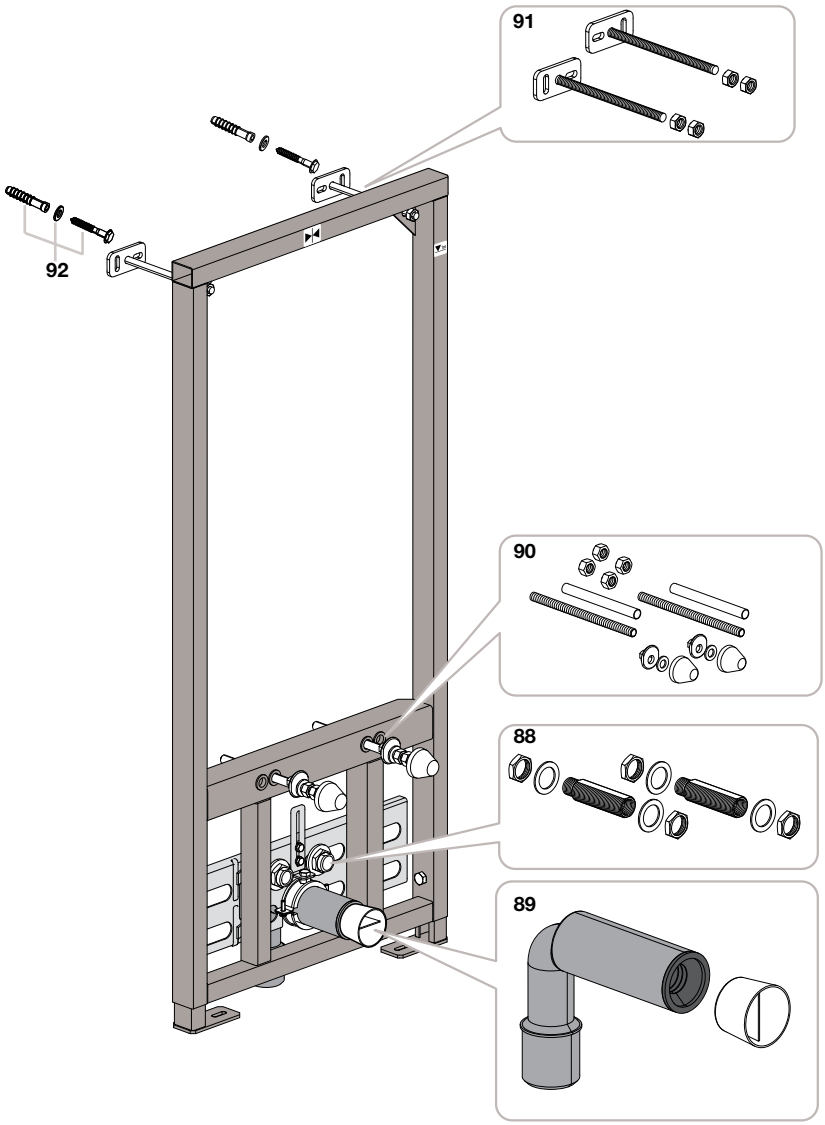


| | | | € |
|---|---|---|---|
| 88 | | **AV0040700R** | 45,00 |
| 89 | | **AV0040600R** | 34,40 |
| 90 | | **AV0040800R** | 43,80 |
| 91 | | **AV0040900R** | 67,30 |
| 92 | 2 un | **AV0041000R** | 90,70 |

Medidas em mm.

Os preços indicados são unitários e não incluem IVA.
A presente tabela anula as anteriores.

# Sistemas Duplo
## (Sistemas anteriores a Duplos ONE)

### Basic Bidé

**A890091100**

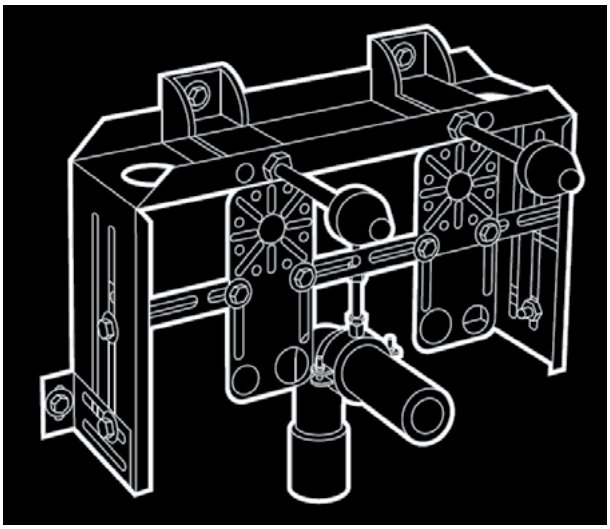

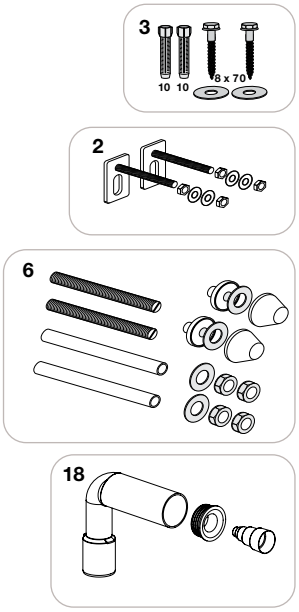


| | | € |
|---|---|---|
| 2 | **AV0011800R** | 38,30 |
| 3 | **AV0001900R** | 11,70 |
| 6 | **AV0001000R** | 19,50 |
| 18 | **AV0002600R** | 22,90 |

Medidas em mm.

Os preços indicados são unitários e não incluem IVA.
A presente tabela anula as anteriores.

# Placas de acionamento
(Sistemas anteriores a Duplos ONE)

## Placas de acionamento mecânico PL1, PL2, PL4 e PL6.

| PL1 Single | PL2 Single | PL4 Dual | PL6 Dual |
|---|---|---|---|
| **A890095100** | **A890096100** | **A890098001** | **A890085001** |
| **PL1 Dual** | **PL2 Dual** | **A890098005** | **A890085005** |
| **A890095000** | **A890096000** | **A890098002** | **A890085002** |
| **A890095001** | **A890096001** | **A890098000** | **A890085000** |
| **A890095002** | **A890096002** | | |
| **A890095005** | **A890096005** | | |

| | | | | € |
|---|---|---|---|---|
| 24 | | **AV0000700R** | | 39,90 |
| 25 | 3 un | | | |
| 26 | 2 un | **AV0000900R** | | 20,10 |
| 27 | 2 un | | | |
| 25 | 3 un | | | |
| 26 | 2 un | | | |
| 27 | 2 un | **AV0026000R** | Varetas extra-largas | 65,10 |
| 30 | 2 un | | | |
| 31 | 3 un | | | |

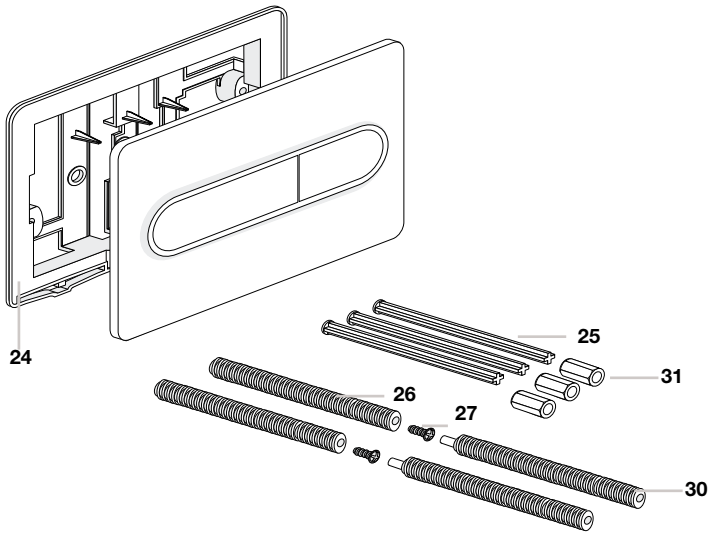


## Placas de acionamento mecânico PL3 e PL5.

| PL3 Single | PL5 Dual |
|---|---|
| **A890097104** | **A890099001** |
| **PL3 Dual** | **A890099005** |
| **A890097004** | **A890099002** |
| | **A890099000** |

| | | | € |
|---|---|---|---|
| 24 | | **AV0000700R** | 39,90 |
| 61 | 2 un | | |
| 62 | 2 un | **AV0000800R** | 54,40 |
| 63 | 3 un | | |

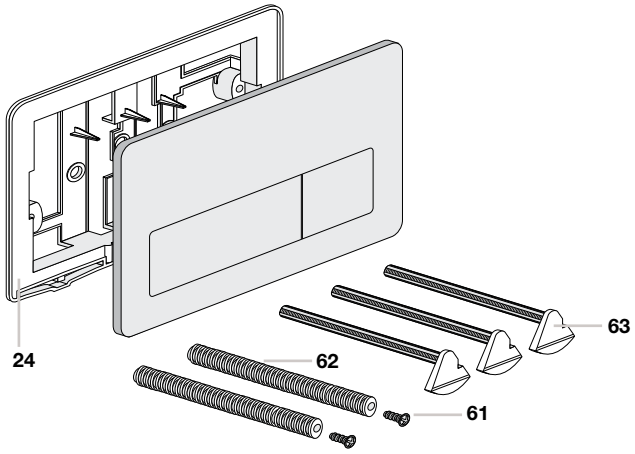


## Placas de acionamento mecânico L1 e L2.

| L1 Dual | L2 Dual |
|---|---|
| **A890086001** | **A890087001** |
| **A890086002** | **A890087004** |
| **A890086000** | |

| | | | | € |
|---|---|---|---|---|
| 80 | | **AV0027800R** | L1 | 21,50 |
| | | **AV0029000R** | L2 | 21,50 |
| | | **AV0030000R** | L2 inox | 21,50 |
| 81 | 2 un | | | |
| 82 | 2 un | **AV0027700R** | | 26,00 |
| 83 | 2 un | | | |

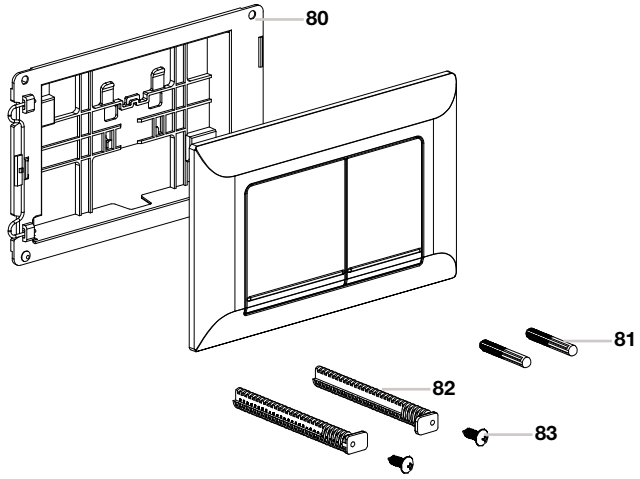


Medidas em mm.

Os preços indicados são unitários e não incluem IVA.
A presente tabela anula as anteriores.

# Placas de acionamento
## (Sistemas anteriores a Duplos ONE)

### Placas de acionamento mecânico PL3-E e EP-1.

| PL3-E | |
|---|---|
| **A890097200** | 6/3L |
| **A890097400** | 6/3, 4.5/3, 4/2 L |

| EP-1 | |
|---|---|
| **A890102008** | 6/3, 4.5/3, 4/2 L |

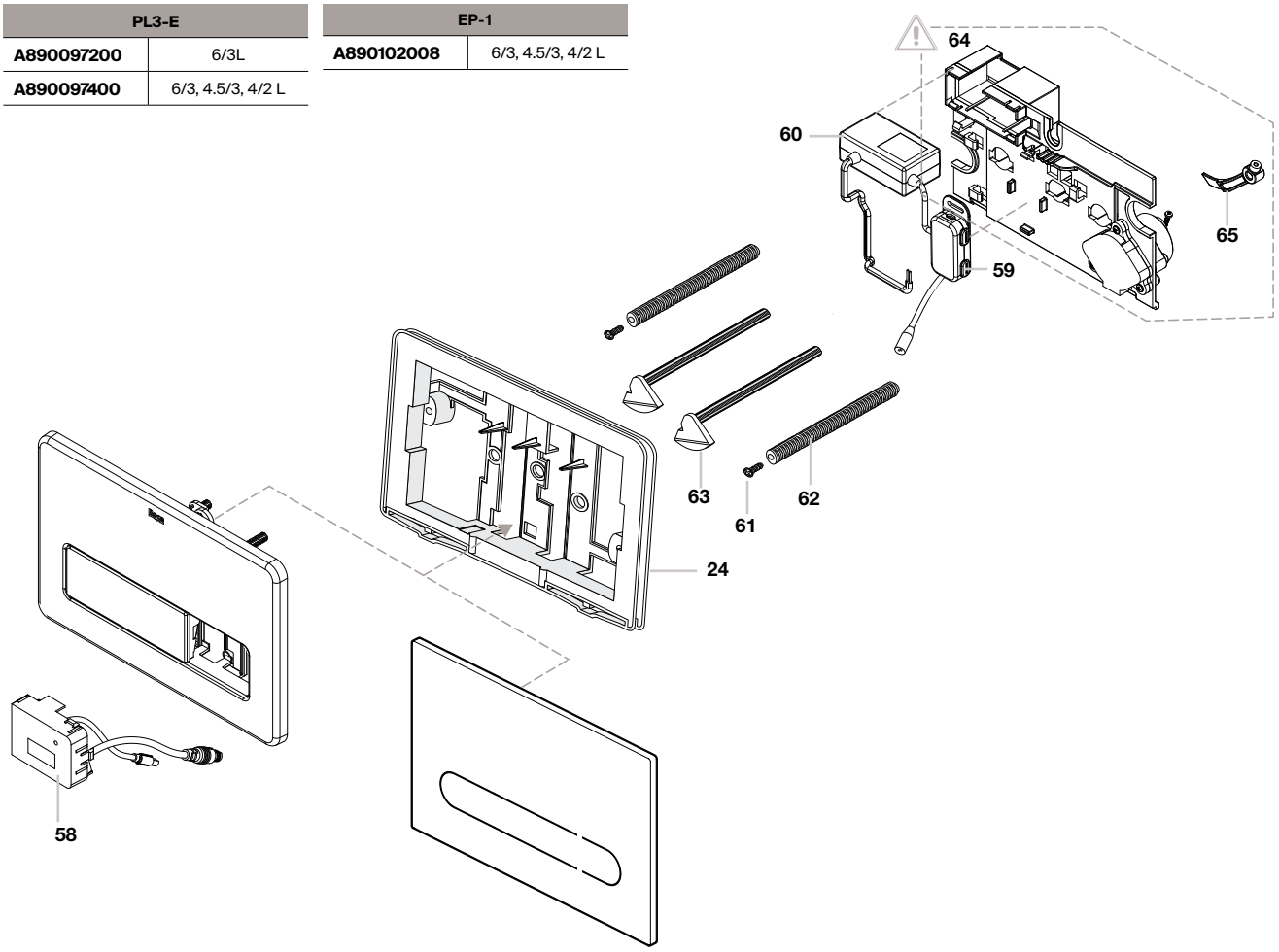


Se o produto for igual à imagem A, o sistema Duplo é anterior a 2014, se for como a imagem B, o sistema Duplo é posterior a 2014. Atenção às peças especícas para cada um dos sistemas.

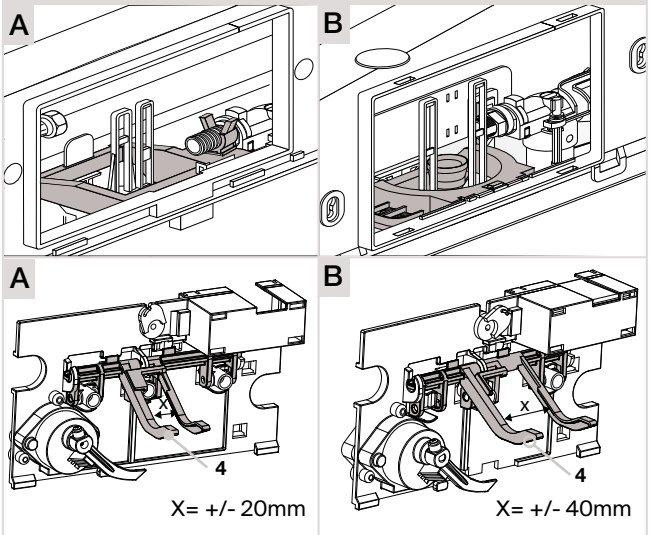


| | | | | € |
|---|---|---|---|---|
| 4 | | **AV0011900R** | A | 54,70 |
| | | **AV0025700R** | B | 52,90 |
| 24 | | **AV0000700R** | | 39,90 |
| 58 | | **AV0033500R** | A ó B | 213,00 |
| 59 | | **AG0103407R** | | 10,20 |
| 60 | | **AV0035000R** | | 89,60 |
| 61 | 2 un | | | |
| 62 | 2 un | **AV0000800R** | | 54,40 |
| 63 | 3 un | | | |
| 64 | | **AV0031800R** | A ó B | 91,30 |
| 65 | | **AV0021400R** | | 3,87 |

Medidas em mm.

Os preços indicados são unitários e não incluem IVA.
A presente tabela anula as anteriores.

# Placas de acionamento
## (Sistemas anteriores a Duplos ONE)

### Placas de acionamento mecânico PL3-E e EP-1 Compact.

| PL3-E COMPACT | |
|---|---|
| **A890097300** | 6/3, 4.5/3, 4/2 L |

| EP-1 COMPACT | |
|---|---|
| **A890103008** | 6/3, 4.5/3, 4/2 L |

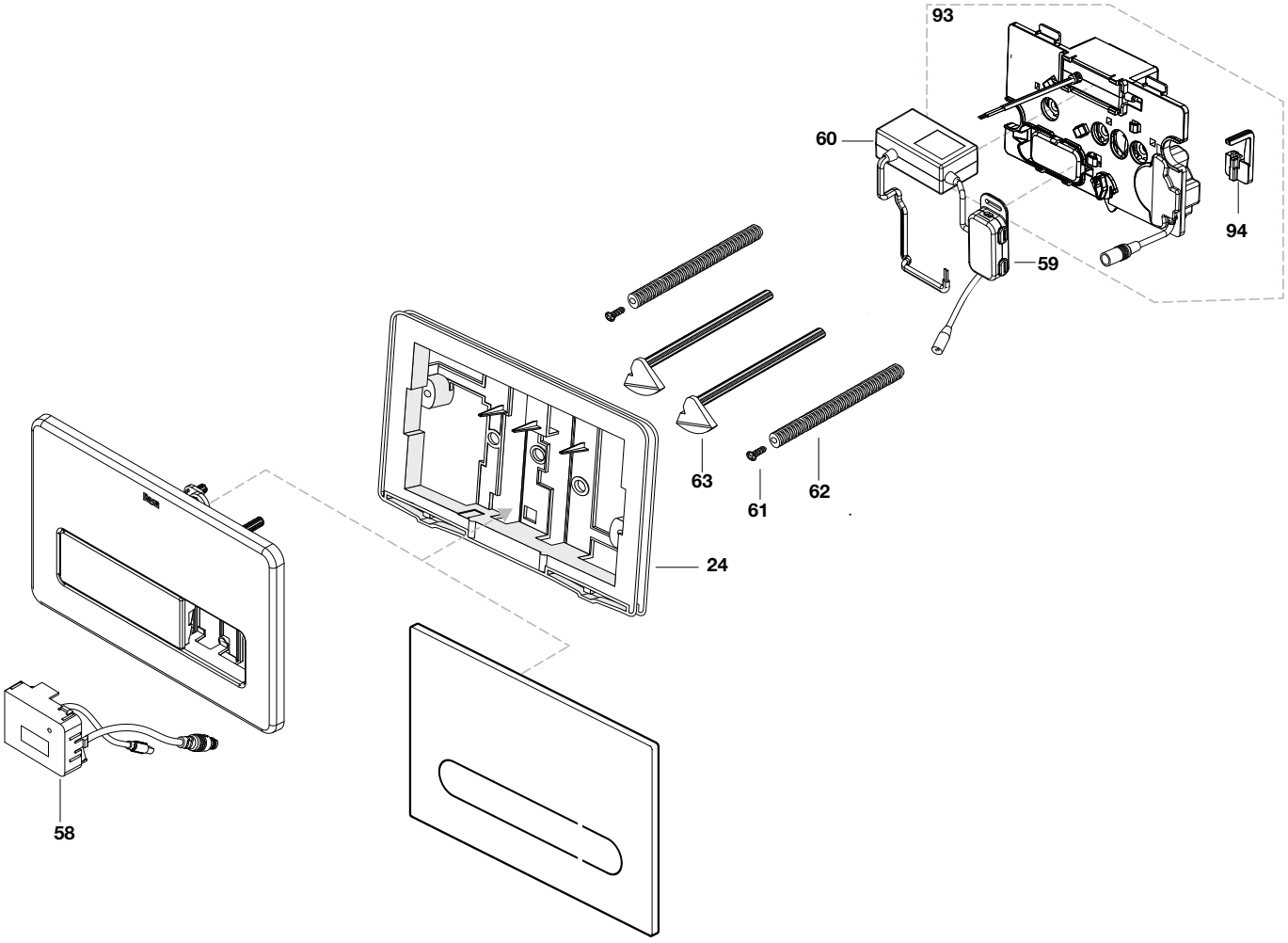


| | | | € |
|---|---|---|---|
| 24 | | **AV0000700R** | 39,90 |
| 58 | | **AV0033500R** | 213,00 |
| 59 | | **AG0103407R** | 10,20 |
| 60 | | **AV0035000R** | 89,60 |
| 61 | 2 un | | |
| 62 | 2 un | **AV0000800R** | 54,40 |
| 63 | 3 un | | |
| 93 | | **AV0041100R** | 103,00 |
| 94 | | **AV0041200R** | 4,09 |

Medidas em mm.

Os preços indicados são unitários e não incluem IVA.
A presente tabela anula as anteriores.

# Placas de acionamento
## (Sistemas anteriores a Duplos ONE)

### Placas de acionamento mecânico EP-3, PL10-E e PL10-E Pro.

| EP-3 | PL10-E Pro |
|---|---|
| **A8901043..** | **A890189500** |
| **PL10-E** | |
| **A890189510** | |

Na referência do produto, substituir ".." pelo código do acabamento escolhido:
19 Branco
18 Preto
63 Pérola
64 Onix
65 Bege
66 Café

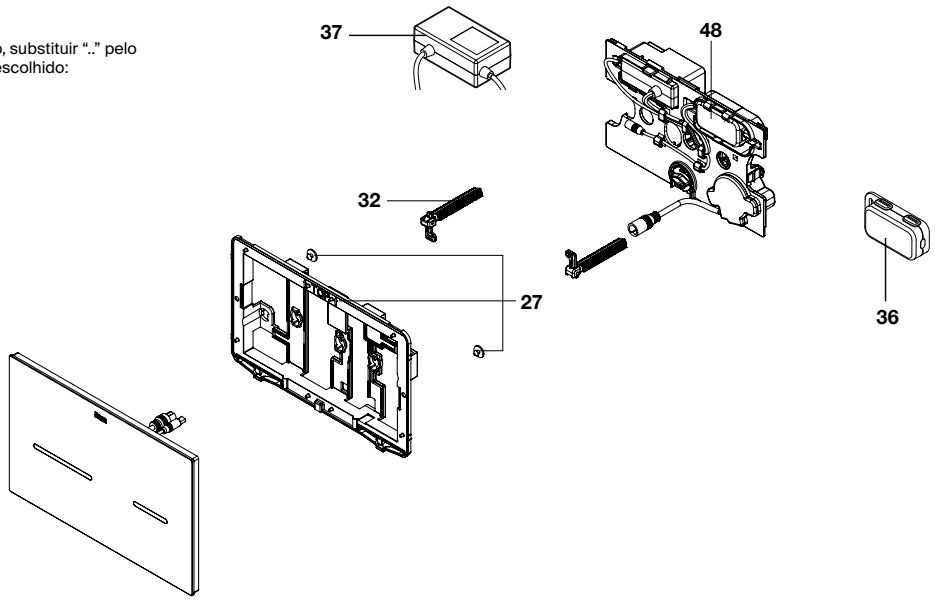


EP-3

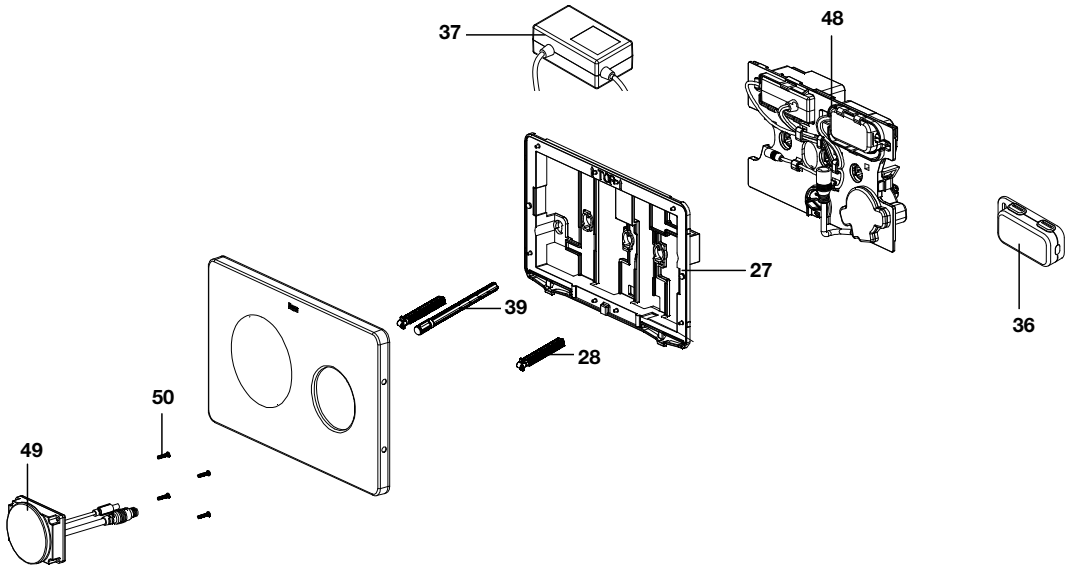


PL10-E Pro
PL10-E

| | | | € |
|---|---|---|---|
| 27 | | **AV0048700R** | 5,14 |
| 28 | 2 un | **AV0046700R** | 3,58 |
| 39 | 3 un | | |
| 32 | 2 un | **AV0048500R** | 3,58 |
| 36 | | **AG0103407R** | 10,20 |
| 37 | | **AV0035000R** | 89,60 |
| 48 | | **AV0062200R** | 119,00 |
| 49 | | **AV0059700R** | 145,00 |
| 50 | 4 un | | |

Medidas em mm.

Os preços indicados são unitários e não incluem IVA.
A presente tabela anula as anteriores.

# Placas de acionamento

## Placa de acionamento pneumática One

**A890166000**

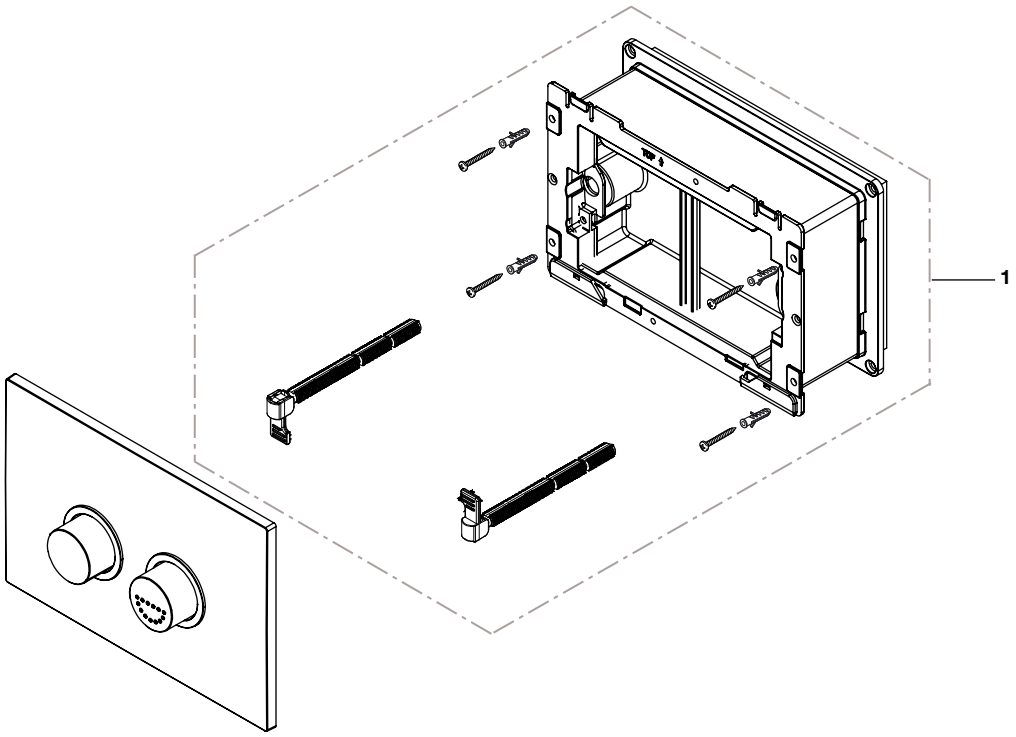


| | | € |
|---|---|---|
| 1 | **AV0063400R** | 9,24 |

Medidas em mm.

Os preços indicados são unitários e não incluem IVA.
A presente tabela anula as anteriores.

# Duplo Retro

Peças Duplo para produtos que utilizam estas placas de acionamento:

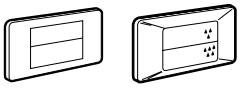

## Duplo

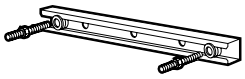

| | | € |
|---|---|---|
| **A890024000** | Guía (necessária para apoio na parede) | 23,60 |

## Suporte bastidor

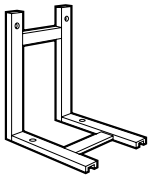

| | | € |
|---|---|---|
| **A822091001** | Estrutura para sanita e bidé suspensos com jogo de fixação e união de ligação. | 111,00 |

## Pés auxiliares

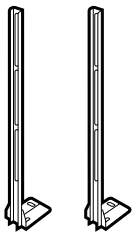

| | | € |
|---|---|---|
| **A890005000** | Pés para montagem Set WC e montagem Set bidé | 48,50 |

## Mecanismos

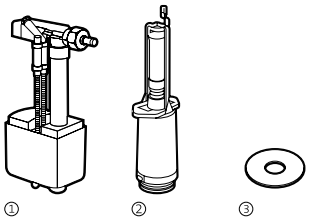


| | | | | € |
|---|---|---|---|---|
| ① | **AH0005300R** | Mecanismo de alimentação | Duplo WC, Set montagem WC e tanque de encastrar | 52,10 |
| ② | **AH0005700R** | Mecanismo de descarga 3/6 litros | Duplo WC, Set montagem WC e tanque de encastrar | 37,70 |
| ② | **A505600207** | Mecanismo de descarga interrompida | Set montagem WC e tanque de encastrar (modelo antigo) | 32,40 |
| ③ | **AH0016200R** | Anilha para mecanismo de descarga | Duplo WC, Montage Set WC de encastrar | 2,13 |

Medidas em mm.

Os preços indicados são unitários e não incluem IVA.
A presente tabela anula as anteriores.

# Duplo Retro

Peças Duplo para produtos que utilizam estas placas de acionamento:

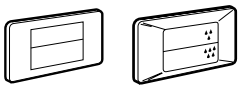

## Pernos e varetas

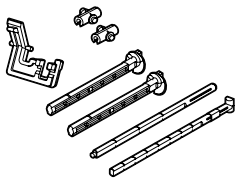

| | | | € |
|---|---|---|---|
| **AV0021000R** | 890045... | Duplo WC, Set montagem WC e tanque de encastrar 3/6 litros | 20,10 |
| **A890803000** | 8900320.. | Duplo WC, Set montagem WC e tanque de encastrar 3/6 litros | 17,80 |
| **A506700114** | 8900040.. | Set montagem WC e tanque de encastrar interrompivel | 17,80 |

| | **Varetas extra-largas** | € |
|---|---|---|
| **A890802000** | Duplo WC, Set montagem WC e tanque de encastrar | 30,40 |

## Tubo e juntas

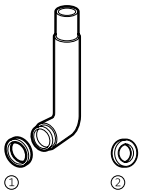

① ②

| | | | | | € |
|---|---|---|---|---|---|
| ① | **A890810000** | Tubo de descarga com anilha | 300 | Tanque de encastrar | 14,60 |
| | **A890810100** | | 200 | Duplo, Montage-Set e Tanque de encastrar | 14,60 |
| ② | **A503358407** | Anilha para tubo de descarga 45 ø | | | 5,32 |

## Manguito, tubo com tampa e embelezador

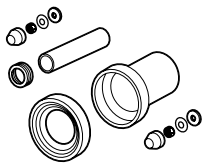

| | | € |
|---|---|---|
| **AV0012400R** | Para Duplo WC e Montagem Set WC | 34,50 |

## Suporte Duplo



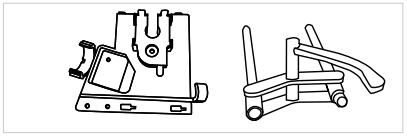

① ②

| | | | € |
|---|---|---|---|
| ① | **A890808000** | Para Duplo WC e Montagem Set WC e Tanque de encastrar 3/6L | 12,50 |
| ② | **AH0005400R** | Ponte e equilíbrio para acionamento | 65,50 |

## Duplo WC, montagem set WC e tanque de encastrar

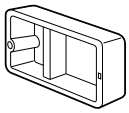

| | | € |
|---|---|---|
| **A890807000** | Caixa Porex de proteção e encaixe de plástico | 10,80 |

## Jogo de fixação

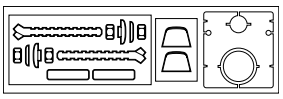

| | | € |
|---|---|---|
| **A890033001** | Suporte de bastiador para produtos suspensos | 35,90 |

## Tubo flexível



| | | € |
|---|---|---|
| **A890811000** | Com chave de aperto | 14,20 |

## Fixação para parafusos de rosca



| | | € |
|---|---|---|
| **A890813000** | Esquerdo + direito | 10,90 |

Medidas em mm.

Os preços indicados são unitários e não incluem IVA.
A presente tabela anula as anteriores.

# Duplo Retro

Peças Duplo para produtos que utilizam estas placas de acionamento:

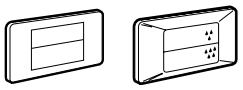

## Acessórios

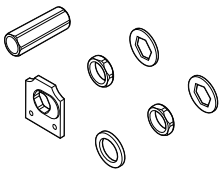

| | | € |
|---|---|---|
| **A890815000** | Conexões ajustáveis ao Duplo bidé | 49,60 |

## Duplo bidé e lavatório

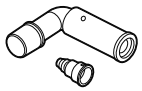

| | | € |
|---|---|---|
| **A890814000** | Curva de evacuação | 32,70 |

## Para Duplo e Montagem Set WC/Bidé

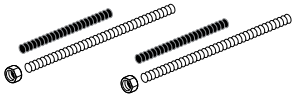

| | | € |
|---|---|---|
| **A890806000** | Varetas de fixação | 8,80 |

## Para Duplo WC e Montagem Set WC

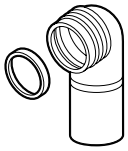

| | | € |
|---|---|---|
| **AV0013000R** | Curva de evacuação 90x100 | 31,90 |
| **A890819000** | Curva de evacuação 90x90 | 56,40 |

## Placas de accionamiento

| | | € |
|---|---|---|
| **AH0015800R*** | Placa de acionamento 3/6L mate 340 x 180 | 67,30 |
| **AH0007300R*** | Placa de acionamento 3/6L branca 340 x 180 | 36,90 |
| **A890812000** | Tampo de plástico para tanque duplo WC | 13,10 |

* Placas compatibles para modelos antiguos de 360 x 195 / Com+

## Fixações diretas à parede das sanitas e bidés suspensos

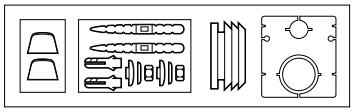

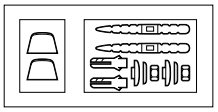

| | | € |
|---|---|---|
| **AV0013600R** | Jogo de fixação, planta e ligação de união para sanita | 14,30 |
| **AV0013500R** | Jogo de fixação, e planta para bidé | 14,30 |
| **A890805300** | Conjunto de fixação para bidé duplo | 12,20 |

Só para paredes com uma grossura mínima de 150 mm.

## Placas de accionamiento

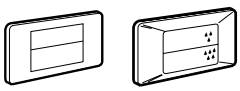

| | | € |
|---|---|---|
| **A890045000** | Placa de acionamento 3/6L 320 x 170 Branca | 41,10 |
| **A890045001** | Placa de acionamento 3/6L 320 x 170 Cromada | 72,50 |

# Onde nos encontrar

## Roca em Portugal

### Roca, S.A.

**Sede**
Apartado 575
Ponte da Madalena
2416-905 Leiria Portugal
Tel.: 244 720 000*
Fax: 244 720 090
E-mail: roca.portugal@pt.roca.net

**Roca Lisboa Gallery**
Praça dos Restauradores 46,
1250-188 Lisboa
Tel.: 213 404 260*
E-mail: info.lisboagallery@roca.net

### Marketing

Tel.: 244 720 039*
E-mail: marketing.roca@pt.roca.net

### Roca Training Center

**Sede**
Apartado 575
Ponte da Madalena
2416-905 Leiria Portugal
Tel.: 244 720 020*
E-mail: centro.formacao@pt.roca.net

### Customer Service

**Sede**
Apartado 575
Ponte da Madalena
2416-905 Leiria Portugal
Tel.: 244 720 012*
E-mail: customer.service.pt@pt.roca.net

### Comercial

**Zona Norte**
Tel.: 917 244 929**
E-mail: comercial.norte@pt.roca.net

**Zona Centro**
Tel.: 917 264 691**
E-mail: comercial.centro@pt.roca.net

**Zona Lisboa**
Tel.: 915 297 176**
E-mail: comercial.lisboa@pt.roca.net

**Zona Sul**
Tel.: 918 785 885**
E-mail: comercial.sul@pt.roca.net

**Zona Ilhas Madeira**
Tel.: 912 304 657**
E-mail: comercial.madeira@pt.roca.net

**Zona Ilhas Açores**
Tel.: 912 304 657**
E-mail: comercial.acores@pt.roca.net

**Exportação**
Tel.: 917 376 194**
E-mail: export.portugal@pt.roca.net

**Promoção Norte**
Tel.: 917 263 761**
E-mail: promocao.norte@pt.roca.net

**Promoção Centro**
Tel.: 917 261 446**
E-mail: promocao.centro@pt.roca.net

**Promoção Lisboa**
Tel.: 912 304 657**
E-mail: promocao.lisboa@pt.roca.net

**Promoção Sul**
Tel.: 918 785 885**
E-mail: promocao.sul@pt.roca.net

**Promoção Ilhas Madeira**
Tel.: 912 304 657**
E-mail: promocao.madeira@pt.roca.net

**Promoção Ilhas Açores**
Tel.: 912 304 657**
E-mail: promocao.acores@pt.roca.net

*Chamada para a rede fixa nacional
**Chamada para rede móvel nacional

# Serviço Técnico Roca

Apartado 575
Ponte da Madalena
2416-905 Leiria, Portugal
**Tel.:** 244 720 020
**Fax:** 244 720 093
**E-mail:** depar.tecnico@pt.roca.net

## CONCESSIONÁRIOS

| Concessão | Nome | Telefone* | Fax | E-mail |
|---|---|---|---|---|
| Alcobaça | **AMPS, Lda.** | 244 721 835 | 244 721 048 | amps.atc@pt.roca.net |
| Amarante | **A. Nunes, Lda.** | 255 441 961 | 255 441 905 | anc.atc@pt.roca.net |
| Angra do Heroísmo | **Electropixel Systems, Lda** | 296 382 144 | - | electropixel.atc@pt.roca.net |
| Aveiro | **Reis & Ana, Lda.** | 234 367 860 | 234 367 861 | reisana.atc@pt.roca.net |
| Barcelos | **Aníbal Santos & Rodrigues, Lda.** | 229 579 360 | 229 579 369 | asr.atc@pt.roca.net |
| Coimbra | **AMPS, Lda.** | 239 496 749 | 239 496 754 | amps.atc@pt.roca.net |
| Faro | **António Pereira, Lda.** | 289 092 857 | 289 829 687 | antonio.pereira.atc@pt.roca.net |
| Funchal | **Equipservice, Lda.** | 291 745 624 | 291 758 146 | equipservice.atc@pt.roca.net |
| Fundão | **Egiassist, Lda.** | 271 211 334 | 271 211 341 | egiassist.atc@pt.roca.net |
| Guarda | **Egiassist, Lda.** | 271 211 334 | 271 211 341 | egiassist.atc@pt.roca.net |
| Lagos | **Algarassist, Lda.** | 289 092 857 | 289 829 687 | algarassist.atc@pt.roca.net |
| Leiria | **AMPS, Lda.** | 244 721 835 | 244 721 048 | amps.atc@pt.roca.net |
| Lisboa | **Acquasat, Lda.** | 219 573 050 | 219 936 990 | acquasat.atc@pt.roca.net |
| Mangualde | **Egiassist, Lda.** | 271 211 334 | 271 211 341 | egiassist.atc@pt.roca.net |
| Mirandela | **A. Nunes, Lda.** | 255 441 961 | 255 441 905 | anc.atc@pt.roca.net |
| Ponta Delgada | **Electropixel Systems, Lda** | 296 382 144 | - | electropixel.atc@pt.roca.net |
| Porto | **Aníbal Santos & Rodrigues, Lda.** | 229 579 360 | 229 579 369 | asr.atc@pt.roca.net |
| Santa Maria da Feira | **Reis & Ana, Lda.** | 234 367 860 | 234 367 861 | reisana.atc@pt.roca.net |
| Setúbal | **Acquasat, Lda.** | 219 573 050 | 219 936 990 | acquasat.atc@pt.roca.net |
| Torres Vedras | **Acquasat, Lda.** | 219 573 050 | 219 936 990 | acquasat.atc@pt.roca.net |

*Chamada para a rede fixa nacional

As caraterísticas e prestações que apresentamos nesta publicação são suscetíveis de alteração.
Os ambientes reproduzidos são meramente decorativos, sem que na sua elaboração se tenham considerado possíveis exigências técnicas na instalação.
Preços sem IVA incluído e válidos, salvo rutura de stock ou erro tipográfico.
O Grupo ROCA reserva-se o direito de efetuar trocas ou modificações sem aviso prévio, em qualquer produto da gama Roca.
©Roca, S.A. 2025 • Todos os direitos reservados.




Tabela de preços recomendados de venda ao público. Novembro 2025

Roca, S.A.
Apt 575, Ponte da Madalena
2416-905 Leiria
T. 244 720 000 | F. 244 720 090
Chamada para a rede fixa nacional
www.roca.pt
roca.portugal@pt.roca.net

Apoio Técnico
244 720 020
Chamada para a rede fixa nacional

Serviço ao Cliente
213 404 260
Chamada para a rede fixa nacional